部品カタログ
Parts Catalogue

P-DD : HB051001-UP
P-DPS : HB551001-UP
S-DD : HB151001-UP
S-DPS : HB651001-UP
SS-DD : HB251001-UP
SS-DPS : HB751001-UP
SSS-DD : HB351001-UP

三菱ブルドーザ
MITSUBISHI TRACTOR

BD2H(E)

P-DD , P-DPS
S-DD , S-DPS
SS-DD, SS-DPS
SSS-DD

掲載内容

本カタログは、車体編です。次のエンジンカタログと合わせてご利用ください。
エンジン(S4S) Pub. No. 98840-15900

NOTE
This parts catalogue is a chassis volume.
It is requested that this catalogue be used in combination with the following parts catalogue.
Engine Parts Catalogue (S4S)
Pub. No. 98840-15900

三菱重工業株式會社
MITSUBISHI HEAVY INDUSTRIES, LTD.

May.'96

三菱純正部品のご使用について

三菱の建設機械には「三菱純正部品」をご使用ください。

「三菱純正部品」は弊社の卓越した品質管理のもとで厳格な検査に合格した優秀な部品ですから安心してご使用いただけるものです。

イミテーション部品は材質，製造方法などすべての点で純正部品と比較にならないので，ご使用にならないでください。

「三菱純正部品」は弊社販売会社に豊富に取りそろえてありますので，「三菱純正部品」とご指定のうえ最寄りの販売会社にてお買い求めください。

MITSUBISHI GENUINE PARTS

"MITSUBISHI GENUINE PARTS"should be used exclusively for servicing your Mitsubishi Construction equipment.

"MITSUBISHI GENUINE PARTS" are superior and reliable because they have been produced under the excellent quality-control system, and have passed the strict inspections.

Imitation parts are not reliable from the viewpoints of their material and manufacturing method which are entirely incomparable with those of genuine parts.

A large assortment of "MITSUBISHI GENUINE PARTS" is always available at any of our authorized dealers, so do your ordering at your nearest dealer by specifying "MITSUBISHI GENUINE PARTS".

部品カタログのご使用について

1. このカタログには三菱ブルドーザBD 2 H(E) 形の補用部品を収録してあります。

2. このカタログは下記の号機番号から適用します。

P－DD	：HB051001～	P－DPS	：HB551001～
S－DD	：HB151001～	S－DPS	：HB651001～
SS－DD	：HB251001～	SS－DPS	：HB751001～
SSS－DD	：HB351001～		

3. この部品カタログの形式欄の表示名は，各々次の仕様を示します。

P　：標準
S　：湿地用トラクタ（トラックシュー巾500㎜）
SS　：超湿地用トラクタ（トラックシュー巾710㎜）
SSS：超超湿地用トラクタ（トラックシュー巾1000㎜）

4. 部品を注文される時は，下記事項を指示願います。

(1) 部品番号と部品名称
(2) 必要数量
(3) 形式と号機番号

注文された部品番号に対して代替可能な部品番号が存在する場合，代替部品番号で供給する場合があります。

5. 号機番号について

このカタログには製造番号だけが記載してありますので部品を注文される時は機種番号と製造番号とを合わせて指示願います。

号機番号は機種番号と製造番号とに分かれています。

HB 0　　50001
機種番号　製造番号
号機番号

ネームプレートには号機番号，エンジン番号が，
フレームには号機番号が刻印してあります。

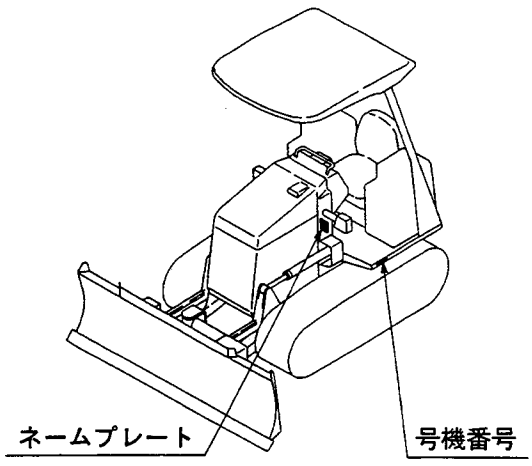

6. アセンブリボルトの表示

このカタログに使用している一般取付用ボルトのうちワッシャ付ボルトは記事欄に"B/W"の表示をしてあります。（部品名称：BOLT，W/WASHER）

これについてはボルト，ワッシャ各々の部品番号とワッシャ付ボルトの対照表を巻末（D１～頁）に収録してありますので，BOLT，WASHER各々単品でご注文ください。

7. 組合せ代替の表示

他の部品と合わせて旧部品の代わりに使用可能な部品は，代替記号欄に"G"と表示してありますが，各々の組合せ部品については巻末（E１～頁）に収録してありますのでご参照ください。

8. 部品番号順索引は巻末（C１～頁）に収録してありますのでご利用ください。

9. 部品，部品番号は予告なしに変更することがあります。

部品カタログ見本説明

グループ名称 → ラジエータ，パイピング

グループ番号 → 01－01　RADIATOR & PIPNG

イラスト中の見出番号(2)項参照

部品供給不可(3)項参照

型式・種類

ブランクの場合,表紙に記載の号機から適用可能です。

適用されない事を示します。

見出番号 REF.-NO.	部品番号 PART NO.	代替 R/P	変順 SEQ	記号 CNG	部品名称および記事・仕様記号 PART NAME & DESCRIPTION		個数 QTY	型式と適用号機 MODEL & APLICA. SER.NO. P FROM@-@UPTO	S FROM@-@UPTO	SS FROM@-@UPTO	SSS FROM@-@UPTO	FROM@-@UPTO	管区 M/R	新規 VRD
1	91201－06500				BOLT		4						A	
2	F2500－12000				WASHER,PLAIN		4						A	
3	F4300－05201				CLAMP,HOSE		4						A	
4	55301－05030				RADIATOR ASSY		1							
4 01	*				RADIATOR		1							
4 02	91201－07900				CAP		1							
4 03	42790－01316				HOSE,RUBBER		1							
4 04	53601－07200				COCK		1							
5	F1825－10020				BOLT,W/WASHER	B/W	2						A	
6	55301－15300				HOSE,RUBBER		1							
7	55301－05600				HOSE,RUBBER		1						A	
8	91201－01700				SHIM	T=1.0	4						A	
9	91201－07700			C	TANK		1	－1190	－1002	－2901				
	91201－17700	N	1		TANK		1	1191－	1003－	2902－			A	V
10	F4001－07130				TUBE,SOFT VINYL	DD	1							
11	72347－04300			Q	TY－RAP		2	@1210	@1022	@2920				
	72347－04300		1		TY－RAP		4	1211@	1023@	2921@				

代替記号(4)項参照

変更順番号(5)項参照

変更記号(6)項参照

供給区分記事(8)－(a)項参照

仕様記号(8)－(c)項参照

記事(8)－(b)項参照

1台分の数量を示します。

記載の号機まで適用可能であることを示します。

記載の号機から適用可能であることを示します。

高需要部品を示します。(11)項参照

新たに出現した部品を示します。(12)項参照

後に@付の場合，予定の1023号機から適用可能ですが,実際と異なる場合があります。

前に@付の場合，予定の1022号機まで適用可能ですが,実際と異なる場合があります。

注記：上記の型式名，バリエーション数と号機番号等については
他のカタログの例を引用している場合もありますので，
本カタログのそれ等におきかえ参照ください。

注）次ページ以後に各項目の詳細な説明を致しております。

部品カタログの見方（前ページの部品カタログ見本と合わせてご覧ください。）

(1)

01　ﾗｼﾞｴｰﾀ, ﾊﾟｲﾋﾟﾝｸﾞ
RADIATOR & PIPING

見出番号 REF.-NO.	部品番号 PART NO.	代替記号 R/P	SCEN QG	部品名称 および 記事・仕様記号 PART NAME & DESCRIPTION		個数 QTY	型式と適用号機 MODEL & APLICA. SER. NO. P FROM@-@UPTO	S FROM@-@UPTO	SS FROM@-@UPTO	SSS FROM@-@UPTO	部品区分 MV/RD
1	F4300-04701			CLAMP,HOSE		2					A
2	F4300-05201			CLAMP,HOSE		2					A
3	61301-00900			CUSHION,RUBBER		4					A
4	55301-03601			SPACER,MOUNTING		2					A
5	F1805-10055			BOLT,W/WASHER	B/W	2					A

(2)　(3)　(4)(5)　(6)　(7)　(8)　(9)　(10)　(11)(12)

上記(1), (2)……の項目の詳細説明を次に記します。

(1)　記載順序および構成

製品を構成する各装置のそれぞれにグループ番号を付し，目次（Ｂ１～頁）に示す順序で編集してあります。また，各グループは左ページのイラスト（挿絵）と右ページのリスト本文から構成されています。

(2)　見出番号

イラスト内の見出番号を表示してあります。見出し番号が３～４桁まで表示がある場合，上１～２桁はその組立品の見出し番号に対応し，下２桁は原則としてその構成品毎の追番となっています。

(3)　部品番号

供給可能な三菱純正部品の部品番号を記載してあります。

注記：この欄に＊印のある部品は補用部品として供給いたしません。

(4)　代替記号

旧部品との代替性を下記記号で表しています。

部品番号	代替記号（R/P）	説　　明
A（旧） B（新）	R	B(新)部品はA(旧)部品と互換性あり
A（旧） B（新）	1	A(旧)部品は供給禁止でありB(新)部品で代替可
A（旧） B（新）	3	B(新)部品はA(旧)部品の代りに使用可 (A(旧)部品はB(新)部品の代りには使用不可)
A（旧） B（新）	N	B(新)部品はA(旧)部品と互換性なし
A（旧） B（新）	G	B(新)部品は他の部品と組合わせてA(旧)部品の代りに使用可 (組合せ部品については巻末Ｅ１～ページを参照ください。)

(5) 変更順番号

部品の変更経歴順に1，2……と付番しています。

ブランク：初期設定
1　　：1回目の変更
2　　：2回目の変更
3　　：3回目の変更
・　　・
・　　・

(6) 変更記号

部品の変更等の内容を記号で表示しています。

A：追加部品（使用開始部品）
C：部品番号変更
D：削除部品（適用号機欄に表示の号機まで使用される部品）
Q：個数変更部品

(7) 部品名称

部品の名称を示します。なお，略語を使用する場合がありますが，その際は後述（A15頁～）の「略語・記号一覧表」をご参照ください。

注記：部品の左，右の呼称は運転席から車両進行方向を見て，左側（L.H）または右側（R.H）と呼称します。

(8) 記事・仕様記号

(a) 供給区分記事（記事欄の最初に表示）

B/W　：ワッシャ付ボルト（セムスボルト）に表示
KIT　：KIT構成部品に表示
STD　：標準部品に表示
OPT　：オプション部品に表示
AR　：必要に応じ使用または選択使用する部分および所要個数の調整を要する部品に表示
SFN　：半加工部品に表示

(b) 部品を補足する厚さ，長さ等の寸法，メーカ部品番号，社名等必要に応じ，(a)項供給区分記事の後に表示。

注記：原則として寸法はmmで表示し，mmの文字は省略してあります。

（例）厚さ　T＝1.00　　長さ　L=1000
　　巾　W＝1500　　高さ　H＝500

(c) 仕様記号

製品仕様区分，又は装置等の選択仕様を3桁の記号で表示しています。記号の意味については後述の「仕様記号一覧表」をご参照ください。

注記：仕様記号のない部品は原則としてすべての仕様に適用致します。

(d) リペアキット等の構成部品で，「NOT SHOWN」と表示している部品はイラスト表示していません。

(9) 個数

単体部品，アセンブリ部品およびその構成部品とも１台分の数量を表示してあります。

注記：個数欄に“AR”の表示がある場合，必要に応じ個数調整を要します。

(10) 形式と適用号機

a）形　　式：当該部品カタログの適用する機種名・種類等をバリエーション毎にタイトル欄に表示してあります。

b）適用号機：該当する部品がFROM欄では何号機から，UPTO欄では何号機迄適用可能かを表示してあります。なお，適用号機に“@”印のついた計画号機番号は実際の適用号機とは前後している場合があります。

FROM欄がブランクの場合，カタログ表紙に記載の号機から適用できることを示します。

(11) 管理区分

この欄に“A”の表示がある部品は，高需要部品の意味を表します。

各代理店殿におかれましては，常時在庫品の目安にしてください。

(12) 新規部品記号

前回発行後に変更のあった部品，又は新規に発生した部品に対し“V”を表示してあります。

GUIDE FOR USE OF PARTS CATALOGUE

1. This Parts Catalogue contains complete lists of parts for the following Mitsubishi BD2H(E) Trucks.

2. This Parts Catalogue is applicable to the following serial numbers:

P–DD	: HB051001–UP	P–DPS	: HB551001–UP
S–DD	: HB151001–UP	S–DPS	: HB651001–UP
SS–DD	: HB251001–UP	SS–DPS	: HB751001–UP
SSS–DD	: HB351001–UP		

3. The following specification codes appear in the Model & Applicable serial No column:
   - P : Standard Tractor
   - S : Swamp Tractor (Track Shoe Width 500mm)
   - SS : Super Swamp Tractor (Track Shoe Width 710mm)
   - SSS : Ultra Super Swamp Tractor (Track Shoe Width 1000mm)

4. When ordering parts,give the Mitsubishi dealer or distributor the following information:
   (1) Part number (or assembly number) and part name.
   (2) Quantity required
   (3) Model and serial number

NOTE: In cases where the ordered parts happen to be out of stock,substitute parts (interchangeable with those ordered) will be supplied.

5. Serial number locations

In the parts catalogue, only manufacture number is shown; when ordering parts, give both model code and manufacture number.

The chassis serial number is coded as indicated below:

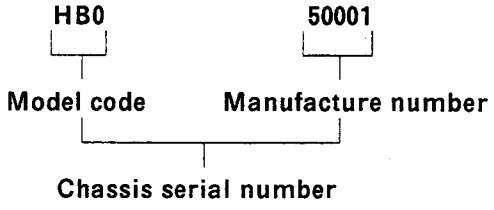

Chassis and engine serial numbers are stamped on nameplate. Chassis serial number is also stamped on frame

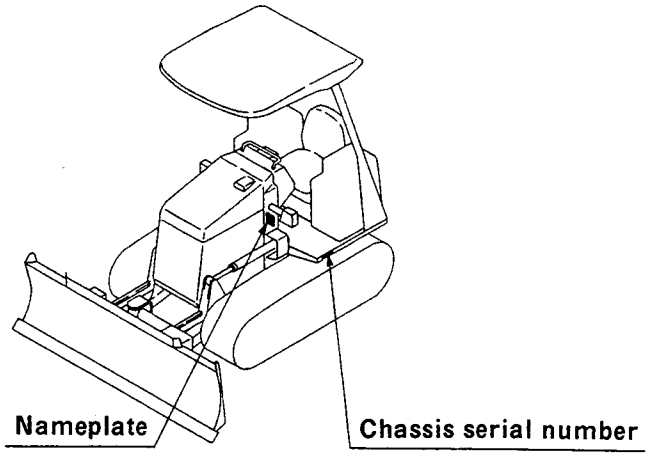

6. Indication of assembled bolts with washer

Of the standard bolts,those with washers are identified by the symbol"B/W"in the Description column of each list. (Part Name : BOLT,W/WASHER)

For the part numbers of the bolts and washers and those of bolts with washers,refer to the listing (beginning with the page D1) at the end of this parts catalogue.These bolts and washers should be ordered individually.

7. Indication of combination for replaceability–"G"–

The new part to be used in combination with the other part in place of an old part is identified by the symbol"G"in the interchangeability code column of each list.

For the parts to be combined,refer to the listing (beginning with the page E1) at the end of the parts catalogue.

8. For the numerical index,refer to the page beginning with C1 at the end of this parts catalogue.

9. The parts and part numbers are subject to change without prior notice.

SAMPLE OF PARTS CATALOGUE

GROUP NAME

GROUP NUMBER

ラジエータ アンド パイピング

01—01 RADIATOR & PIPNG

See (2) Reference number.

Part not to be supplied See (3)

Model Type

Applicable to Serial No. shown on cover and up if blank.

Not applicable to the model of this column

見出番号 REF.—NO.	部品番号 PART NO.	代替 R/P	変順 SEQ	記号 CNG	部品名称および記事・仕様記号 PART NAME & DESCRIPTION		個数 QTY	型式と適用号機 MODEL & APLICA. SER.NO. P FROM@—@UPTO	S FROM@—@UPTO	SS FROM@—@UPTO	SSS FROM@—@UPTO	FROM@—@UPTO	管区 M/R	新規 VRD
1	91201—06500				BOLT		4						A	
2	F2500—12000				WASHER,PLAIN		4						A	
3	F4300—05201				CLAMP,HOSE		4						A	
4	55301—05030				RADIATOR ASSY.		1							
4 01	*				RADIATOR		1							
4 02	91201—07900				CAP		1							
4 03	42790—01316				HOSE,RUBBER		1							
4 04	53601—07200				COCK		1							
5	F1825—10020				BOLT,W/WASHER	B/W	2						A	
6	55301—15300				HOSE,RUBBER		1							
7	55301—05600				HOSE,RUBBER		1						A	
8	91201—01700				SHIM	T=1.0	4						A	
9	91201—07700			C	TANK		1	—1190	—1002	—2901				
	91201—17700	N	1		TANK		1	1191—	1003—	2902—			A	V
10	F4001—07130				TUBE,SOFT VINYL	DD	1							
11	72347—04300			Q	TY-RAP		2	@1210	@1022	@2920				
	72347—04300		1		TY-RAP		4	1211@	1023@	2921@				

See (4) Interchangeability codes.

See (5) Sequence-of-change numbers.

See (6) Change codes.

Se (8) — (a) Description codes

See (8) — (c) Specification codes

See (8) — (b) Description

Quantity per unit

Applicable up to serial No. indicated.

Applicable from serial No. indicated.

High-demand part. See (11)

Part newly changed or added. See (12)

Applicable from 1023 (Scheduled) if suffixed with @ and sometimes differs from real serial No.

Applicable up to 1022 (Scheduled) if suffixed with @ and sometimes differs from real serial No.

NOTE: Some of model designations, number of variations and serial numbers, indicated above, are quoted from other parts catalogues.
Read these items of information as those for this parts catalogue.

NOTE: For the description of each item, refer to the pages which follow.

HOW TO USE THIS PARTS CATALOGUE (to be referred to together with the former SAMPLE OF PARTS CATALOGUE)

(1)

ﾗｼﾞｴｰﾀ,ﾊﾟｲﾋﾟﾝｸﾞ
01 RADIATOR & PIPING

- 3-

見出番号 REF.-NO.	部品番号 PART NO.	代替記号 R/P	変更記号 SCEN QG	部品名称 および 記事・仕様記号 PART NAME & DESCRIPTION		個数 QTY	型式と適用号機 MODEL & APLICA. SER. NO. P FROM@--@UPTO	S FROM@--@UPTO	SS FROM@--@UPTO	SSS FROM@--@UPTO	記号 MV/RD
1	F4300-04701			CLAMP,HOSE		2					A
2	F4300-05201			CLAMP,HOSE		2					A
3	61301-00900			CUSHION,RUBBER		4					A
4	55301-03601			SPACER,MOUNTING		2					
5	F1805-10055			BOLT,W/WASHER	B/W	2					A

(2) (3) (4) (5) (6) (7) (8) (9) (10) (11)(12)

The items (1) thru (12) are as described below:

(1) **Compiling system**

The systems of a unit are grouped according to their location in the unit.The groups,each identified by group number,are listed in the order by CONTENTS.Each group is preceded by an "exploded view" which clearly illustrates each part in its correct relation to the other parts in the illustration.

(2) **Reference number**

Abbreviated to "REF.No.,"this number is used to locate a part in the illustration.In cases where the reference number is of three to four figures,the first and second figures show the reference number of an assembly,and the last two figures show the numbers of its component parts.

(3) **Part numbers**

The part numbers shown in this parts catalogue are those assigned to genuine Mitsubishi parts.

NOTE: Parts with asterisk (*) are not supplied individually.

(4) Interchangeability codes

The interchangeability codes used in this parts catalogue are as follows:

PART NO.	Code (R/P)	DESCRIPTION
A (Old) B (New)	R	B (new part) and A (old part) are mutually interchangeable
A (Old) B (New)	1	A (old part) is not supplied. B (new part) can be substituted for A (old part).
A (Old) B (New)	3	B (new part) can be substitued for A (old part). [A (old part) cannot be substituted for B (new part) .]
A (Old) B (New)	N	B (new part) and A (old part) are not interchangeable.
A (Old) B (New)	G	B (new part) can be substituted for A (old part) in combination with other part (s). (For the parts to be combined,refer to the listing beginning with the page E1 at the end of this parts catalogue.)

(5) Sequence−of−change numbers

The parts are changed for improved quality or performance. Their changes are indicated in sequence by numerals (1.2.3…) .

Blank : Original

1 : 1st change

2 : 2nd change

3 : 3rd change

(6) Change codes

These codes indicate the reason or purpose of changes of the parts.

A : Added part (a part entered into service)

C : Change of part number

D : Deleted part (a part applicable upto the serial no. expressed in Serial No. column)

Q : Change of quantity

(7) Part name

Abbreviations are sometimes used. For the abbreviations,refer to TABLE OF SYMBOLS & ABBREVIATIONS appeared in hind pages of this general information chapter.

NOTE: The words "left" (L.H) and "right" (R.H) ,when used in this list, are as these directions would appear from the seat facing forward.

(8) Description & specification codes

(a) Description codes (expressed in the first part of Description column) .

B/W: Assembled bolt (with washer)

KIT : Part supplied as a kit

STD: Standard part

OPT: Optional part

AR : Part used, as required or by selection or in adjusted quantity for necessity

SFN: Semi–finished part

(b) The Description codes in above paragraph (a) are followed by supplementary explanation such as dimensions (thickness,length,etc.) ,manufacturer part number,manufacturer name,etc.as occasion demands.

NOTE: Unless otherwise indicated,the dimensions are shown in millimeter and the name of unit is abbreviated.

(Examples) Thickness:T=1.00 Length:L=1000;

Width:W=1500 Height:H=500

(c) Specification codes

Each specification or type of model and/or selective specifications of a unit are indicated by codes of three figures. For these codes,refer to LIST OF SPECIFICATION CODES appeared in hind pages of this general information chapter.

NOTE: Unless indicated by the specification codes,the parts may be used for the products of all specifications.

(d) The parts indicated as "NOT SHOWN",such as component parts of repair kit,are not shown in the illustration.

(9) Quantity

Quantity of part or assembly and its component parts required for one unit of product is indicated.

NOTE: In case "AR" appears in QTY column, it is required to adjust quantity for use.

(10) Model & Applicable serial numbers

(a) Model : Model,type,specification,destination,etc.of product to which a parts list applies are indicated in the title column of each variation.

(b) Applicable serial numbers : Applicable serial numbers of product are indicated in the "FROM" or "UP TO" column.Serial numbers with "@" are scheduled ones and sometimes differ from the real serial numbers.If the "FROM" column is blank,the part is applicable to serial number shown on this cover and up.

(11) Management rank

Parts ranked as "A" are high–demand parts.This ranking is to be referred to by dealers, and is devised to facilitate and rationalize their distribution,stocking and inventory of the parts.

(12) Parts changed or added after the last parts list that has been published are identified by "V."

略語・記号一覧表
TABLE OF SYMBOLS & ABBREVIATIONS

表示 SYMBOL	DESCRIPTION	説明
ACCEL	ACCELERATOR	加速機
ADJ	ADJUSTING	調整
	(ADJUSTABLE)	
AIR-CON	AIR-CONDITIONER	調温調湿装置
ASSY	ASSEMBLY	組合せ品
ATT	ATTACHMENT	付属品
AUTO	AUTOMATIC	自動的
AUX	AUXILIARY	補助的
AR	AS REQUIRED	必要に応じて使用
B/H	BACKHOE	バックホー
BATT	BATTERY	バッテリ
BRG	BEARING	ベアリング
B/PMP	BILGE PUMP	ビルジポンプ
BRKT	BRACKET	ブラケット
BUSH	BUSHING	ブッシュ
CARB	CARBURETOR	気化器
C/L	CENTERLINE	中心線
COMPR	COMPRESSOR	圧縮機
CON-ROD	CONNECTING-ROD	コネクチングロッド
C/MBR	CROSS-MEMBER	クロスメンバ
CYL	CYLINDER	シリンダ
DIA	DIAMETER	直径
DIFF	DIFFERENTIAL	デファレンシャル
DISTR	DISTRIBUTOR	ディストリビュータ
DR	DRIVE	ドライブ
D=	OUT DIAMETER	外径

表示 SYMBOL	DESCRIPTION	説明
ELEC	ELECTRIC	電気的
ENG	ENGINE	エンジン
EQUIP	EQUIPMENT	装置
EXH	EXHAUST	排気
E/TNK	EXPANSION TANK	エキスパンションタンク
FITT	FITTING	取付
FLEX	FLEXIBLE	フレキシブル
FR	FRONT	前方
GSKT	GASKET	ガスケット
GEN	GENERATOR	発電機
GOV	GOVERNOR	ガバナ
G/N	GROUP NUMBER	グループ番号
H/EXCH	HEAT EXCHANGER	ヒートエキスチェンジャ
HEX	HEXAGON	6角
HYD	HYDRAULIC	油圧
H=	HEIGHT	高さ
IND	INDUSTRIAL	インダストリアル
INJ	INJECTION	噴射
INSTAL	INSTALLATION	取付け
INST	INSTRUMENT	道具
INTLK	INTERLOCK	インタロック
JUNC	JUNCTION	ジャンクション
KD	KNOCKDOWN	ノックダウン
L.H	LEFT HAND	左側
LUB	LUBRICATION	潤滑
L=	LENGTH	長さ

略語・記号一覧表
TABLE OF SYMBOLS & ABBREVIATIONS

表示 SYMBOL	DESCRIPTION	説明
MANF	MANIFOLD	マニホールド
MAX	MAXIMUM	最大
M.L.H	MAXIMUM LIFTING HEIGHT	フォーク最大揭高
MIN	MINIMUM	最小
MTR	MOTOR	モータ
MTG	MOUNTING	マウンチング
NO.	NUMBER	番号
OPT	OPTION	オプション
O/D	OVER DRIVE	オーバ・ドライブ
O.S	OVERSIZE	オーバ・サイズ
PTO	POWER TAKE-OFF	パワーテイクオフ
P/S	POWER STEERING	パワーステアリング
PRESS	PRESSURE	圧力
P/N	PART NUMBER	部品番号
QTY	QUANTITY	個数
RAD	RADIATOR	ラジエータ
RE	REAR	後方
REG	REGULATOR	調整器
REV	REVERSE	逆転
R.H	RIGHT HAND	右側
REF.NO.	REFERENCE NUMBER	見出番号
R/N	REFERENCE NUMBER	見出番号
S/PMP	SEA WATER PUMP	海水ポンプ
SECT	SECTION	セクション
S/MBR	SIDEMEMBER	サイドメンバ

表示 SYMBOL	DESCRIPTION	説明
STD	STANDARD	標準
SUPT	SUPPORT	支持
SYM	SYMBOL	シンボル
SYNCH	SYNCHRONIZER	シンクロナイザ
SYS	SYSTEM	システム
TEMP	TEMPERATURE	温度
TERM	TERMINAL	ターミナル
T/CONV	TORQUE-CONVERTER	トルクコンバータ
T/F	TRANSFER	トランスファ
T/M	TRANSMISSION	変速機
T/HSG	TURBINE-HOUSING	タービンハウジング
T/C	TURBOCHARGER	ターボチャージャ
T=	THICKNESS	厚さ
U/BODY	UNDERBODY	アンダボデー
U.S	UNDERSIZE	アンダサイズ
UNIV	UNIVERSAL	自在
VAC	VACUUM	真空
VENT	VENTILATOR	通風機
W/STRIP	WEATHERSTRIP	ウエザストリップ
W/	WITH	……付
W/O	WITHOUT	……なし
W/W	WOODWARD	ウッドワード
W/PMP	WATER PUMP	ウオータポンプ
W=	WIDTH	幅
Z=	NUMBER OF GEAR TEETH	歯数

略語・記号一覧表
TABLE OF SYMBOLS & ABBREVIATIONS

表示 SYMBOL	DESCRIPTION	説明	表示 SYMBOL	DESCRIPTION	説明
1 ST	FIRST	第1			
2 ND	SECOND	第2			
3 RD	THIRD	第3			
4 TH	FOURTH	第4			
5 TH	FIFTH	第5			
&	AND	～と～			
@	UNCONFIRMED	未確認記号			
*	PART NOT TO BE SUPPLIED	部品供給不可			

仕 様 記 号 一 覧 表

LIST OF SPECIFICATION CODES

仕様区分 SPEC.	表 示 Code	説 明 DESCRIPTION	
車体部品 CHASSIS PARTS	DD DPS	ダイレクト ドライブ車 ダイレクト パワーシフト車	Direct Drive Model Direct Powershift Model

目　　次
CONTENTS

グループ番号 GROUP NO.	グループ名称 GROUP NAME	ページ PAGE
	エンジン　エレクトリック関連装置 **ENGINE ELECTRIC CONNECTING SYSTEM**	
01	ラジエータ，パイピング RADIATOR & PIPING	2
02	マフラ MUFFLER	4
03	ヒュエル　システム FUEL SYSTEM	6
04－01	エレクトリック　システム　(ソノ1) ELECTRIC SYSTEM (PART－1)	8
04－02	エレクトリック　システム　(ソノ2) ELECTRIC SYSTEM (PART－2)	10
04－03	エレクトリック　システム　(ソノ3) ELECTRIC SYSTEM (PART－3)	12
08	エア　クリーナ AIR CLEANER	14
09	ツール TOOL	16
	フレーム **FRAME**	
11－01	フレーム　(ソノ1) FRAME (PART－1)	18
11－02	フレーム　(ソノ2) FRAME (PART－2)	20
12	ドローバ DRAWBAR	22
13	シート SEAT	24
15－01	エンジン　ルーム　(ソノ1) ENGINE ROOM (PART－1)	26
15－02	エンジン　ルーム　(ソノ2) ENGINE ROOM (PART－2)	28
18	ネーム　プレート NAME PLATE	30
19	キャノピ CANOPY	32
	パワー　ライン **POWER LINE**	
21－01	ダンパ，クラッチ DAMPER & CLUTCH	34
21－02	クラッチ　(ソノ1)　DDヨウ CLUTCH (ソノ1) FOR DD	36
21－03	クラッチ　(ソノ2)　DDヨウ CLUTCH (ソノ2) FOR DD	38
21－04	クラッチ　(ソノ3)　DDヨウ CLUTCH (ソノ3) FOR DD	42

グループ番号 GROUP NO.	グループ名称 GROUP NAME	ページ PAGE

22－01	トランスミッション (ソノ 1) DPS ヨウ TRANSMISSION (PART－1) FOR DPS	44
22－02	トランスミッション (ソノ 2) DPS ヨウ TRANSMISSION (PART－2) FOR DPS	46
22－03	トランスミッション (ソノ 3) DPS ヨウ TRANSMISSION (PART－3) FOR DPS	50
22－04	トランスミッション (ソノ 4) DPS ヨウ TRANSMISSION (PART－4) FOR DPS	52
24	ユニバーサル ジョイント UNIVERSAL JOINT	54
26－01	トランスミッション (ソノ 1) DD ヨウ TRANSMISSION (PART－1) FOR DD	56
26－02	トランスミッション (ソノ 2) DD ヨウ TRANSMISSION (PART－2) FOR DD	58
27	トランスファ DPS TRANSFER FOR DPS	60
28	コントロール バルブ DPS ヨウ CONTROL VALVE FOR DPS	62
29	オイル クーラ パイピング OIL COOLER PIPING	66
31	ステアリング クラッチ STEERING CLUTCH	68

トラック システム
TRACK SYSTEM

33	ファイナル ドライブ FINAL DRIVE	72
41	トラック フレーム TRACK FRAME	74
43	フロント アイドラ FRONT IDLER	76
44－01	リコイル スプリング, トラック ローラ (ソノ 1) RECOIL SPRING & TRACK ROLLER (PART－1)	78
44－02	リコイル スプリング, トラック ローラ (ソノ 2) RECOIL SPRING & TRACK ROLLER (PART－2)	82
45	トラック ローラ TRACK ROLLER	84
46－01	トラック (ソノ 1) P,S ヨウ TRACK (PART－1) FOR P,S	86
46－02	トラック (ソノ 2) SS,SSS ヨウ TRACK (PART－1) FOR SS,SSS	88
46－03	ラバー トラック (オプション) RUBBER TRACK (OPTION)	90

コントロール システム
CONTROL SYSTEM

51－01	コントロール (ソノ 1) DD ヨウ CONTROL (PART－1) FOR DD	92
51－02	コントロール (ソノ 2) DPS ヨウ CONTROL (PART－2) FOR DPS	94

グループ番号 GROUP NO.	グループ名称 GROUP NAME	ページ PAGE
51－03	コントロール (ソノ 3) CONTROL (PART－3)	96
51－04	コントロール (ソノ 4) CONTROL (PART－4)	98
51－05	コントロール (ソノ 5) CONTROL (PART－5)	100
51－06	パーキング レバー PARKING LEVER	102
52	エンジン コントロール ENGINE CONTROL	106
53	ステアリング ブースタ STEERING BOOSTER	110
54	DPS コントロール DPS CONTROL	112
56	ブレーキ BRAKE	116
	ハイドロリック システム **HYDRAULIC SYSTEM**	
71	ハイドロリック ポンプ HYDRAULIC PUMP	118
72－01	コントロール バルブ (ソノ 1) CONTROL VALVE (PART－1) P,S ヨウ FOR P,S	120
72－02	コントロール バルブ (ソノ 2) CONTROL VALVE (PART－2) P,S ヨウ FOR P,S	122
72－03	コントロール バルブ (ソノ 3) CONTROL VALVE (PART－3) P,S ヨウ FOR P,S	124
72－04	コントロール バルブ (ソノ 4) CONTROL VALVE (PART－4) SS,SSS ヨウ FOR SS,SSS	126
72－05	コントロール バルブ (ソノ 5) CONTROL VALVE (PART－5) SS,SSS ヨウ FOR SS,SSS	128
72－06	コントロール バルブ (ソノ 6) CONTROL VALVE (PART－6) SS,SSS ヨウ FOR SS,SSS	130
72－07	リリーフ バルブ DD ヨウ RELIEF VALVE FOR DD	132
72－08	ステアリング クラッチ バルブ STEERING CLUTCH VALVE	134
73	ハイドロリック タンク HYDRAULIC TANK	136
74－01	リフト シリンダ P,S ヨウ LIFT CYLINDER FOR P,S	142
74－02	アングル シリンダ P,S ヨウ ANGLE CYLINDER FOR P,S	144
74－03	チルト シリンダ P,S ヨウ TILT CYLINDER FOR P,S	146
74－04	リフト シリンダ SS,SSS ヨウ LIFT CYLINDER FOR SS,SSS	148
74－05	チルト シリンダ SS,SSS ヨウ TILT CYLINDER FOR SS,SSS	150

グループ番号 GROUP NO.	グループ名称 GROUP NAME	ページ PAGE
75	ハイドロリック ライン HYDRAULIC LINE	152
76－01	ハイドロリック コントロール (ソノ1) HYDRAULIC CONTROL (PART－1) P,S ヨウ FOR P,S	154
76－02	ハイドロリック コントロール (ソノ2) HYDRAULIC CONTROL (PART－2) SS,SSS ヨウ FOR SS,SSS	156
76－03	ハイドロリック コントロール (ソノ3) HYDRAULIC CONTROL (PART－3)	158
78	ハイドロリック ライン SS,SSS ヨウ HYDRAULIC LINE FOR SS,SSS	160
79－01	ハイドロリック ライン (ソノ1) HYDRAULIC LINE (PART－1)	162
79－02	ハイドロリック ライン (ソノ2) HYDRAULIC LINE (PART－2) P,S ヨウ FOR P,S	164
79－03	ハイドロリック ライン (ソノ3) HYDRAULIC LINE (PART－3) P,S ヨウ FOR P,S	166
79－04	ハイドロリック ライン (ソノ4) HYDRAULIC LINE (PART－4) SS,SSS ヨウ FOR SS,SSS	168
	ブレード **BLADE**	
82－01	パワー チルト ブレード (ソノ1) POWER TILT BLADE (PART－1) SS,SSS ヨウ FOR SS,SSS	170
82－02	パワー チルト ブレード (ソノ2) POWER TILT BLADE (PART－2) SS,SSS ヨウ FOR SS,SSS	172
84	パワー アングル チルト ブレード POWER ANGLE TILT BLADE	174
	部品番号順索引 **NUMERICAL PARTS INDEX**	C1
	セムスボルト一覧表 **TABLE OF BOLT,W/WASHER**	D1

01 ﾗｼﾞｴｰﾀ,ﾊﾟｲﾋﾟﾝｸﾞ RADIATOR & PIPING

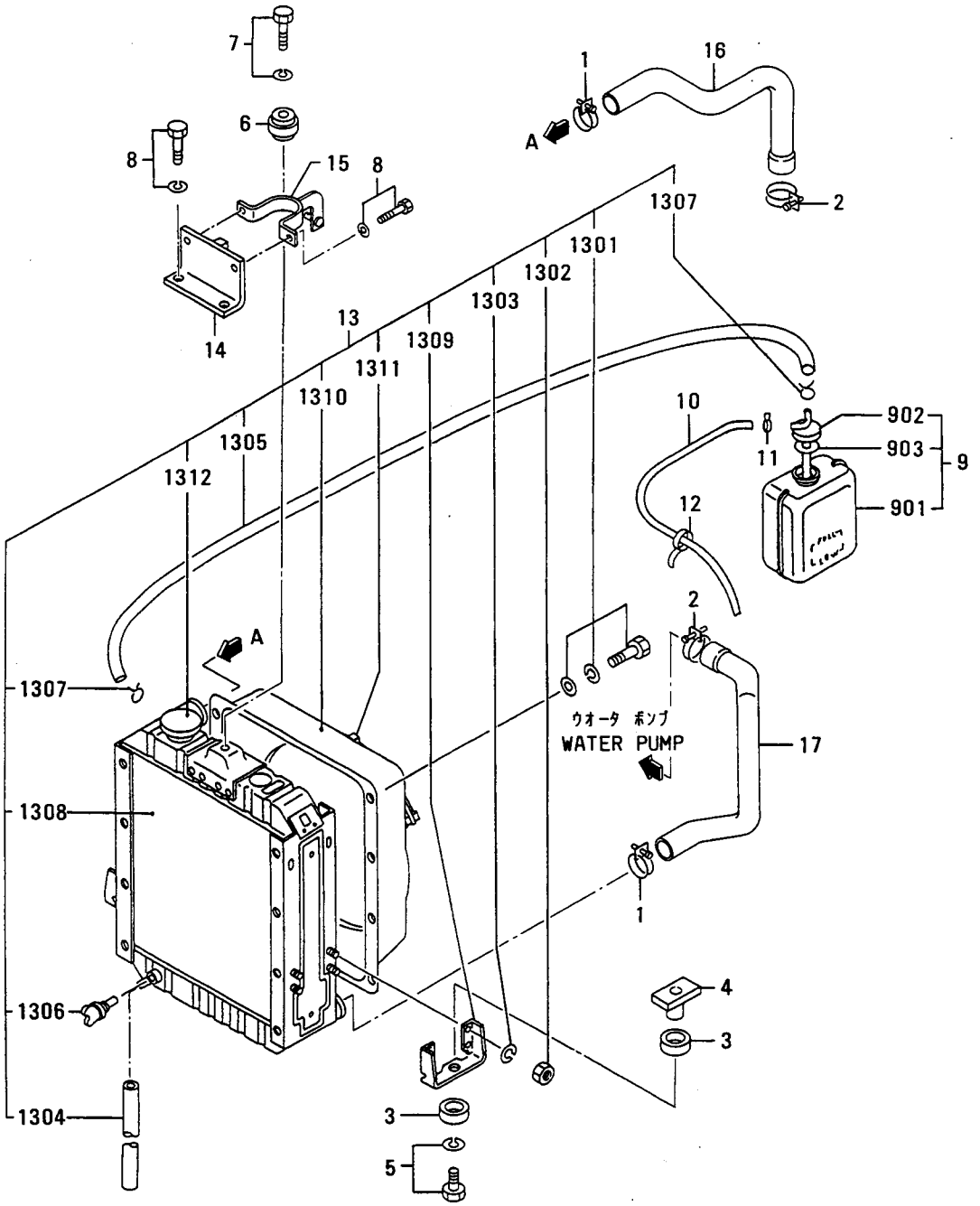

01 ﾗｼﾞｴｰﾀ, ﾊﾟｲﾋﾟﾝｸﾞ RADIATOR & PIPING

見出番号 REF.-NO.	部品番号 PART NO.	代替 R/P	変更順号 SCEN QG	部品名称 および 記事・仕様記号 PART NAME & DESCRIPTION		個数 QTY	型式と適用号機 MODEL & APLICA. SER. NO. P FROM@-@UPTO	S FROM@-@UPTO	SS FROM@-@UPTO	SSS FROM@-@UPTO	管理区 M/R	新規 V/D
1	F4300-04701			CLAMP,HOSE		2					A	
2	F4300-05201			CLAMP,HOSE		2					A	
3	61301-00900			CUSHION,RUBBER		4					A	
4	55301-03601			SPACER,MOUNTING		2						
5	F1805-10055			BOLT,W/WASHER	B/W	2					A	
6	55301-02900			BUSHING,RUBBER		1					A	
7	F1805-12050			BOLT,W/WASHER	B/W	1					A	
8	F1805-10025			BOLT,W/WASHER	B/W	4					A	
9	91201-17700			TANK ASSY,CONDENSER		1						
901	*			TANK,RESERVE		1						
902	91201-08500			CAP ASSY		1						
903	MB007867			SEAL		1					A	
10	F4001-07130			TUBE,SOFT VINYL		1					A	
11	54701-01400			CLIP		1					A	
12	72347-04300			TY-RAP		2						
13	55301-00040			RADIATOR ASSY		1						
1301	F1825-08016			BOLT,W/WASHER	B/W	11					A	
1302	F2300-08000			NUT		8					A	
1303	F2515-08000			WASHER,SPRING		8					A	
1304	F4001-07020			TUBE,SOFT VINYL		1					A	
1305	42790-01316			HOSE		1						
1306	53601-07200			COCK		1						
1307	54701-01400			CLIP		2					A	
1308	*			RADIATOR		1						
1309	55301-03200			BRACKET,MOUNT		2						
1310	55301-04200			SHROUD		1						
1311	55301-04300			PROTECTOR		1						
1312	91201-07900			CAP		1						
14	55301-13400			BRACKET,MOUNT		1	•	•	•			
	55301-13400			BRACKET,MOUNT		1	•	•		•		
	55301-13400			BRACKET,MOUNT		1	•		•	•		
	55301-13400			BRACKET,MOUNT		1		•	•	•		
15	55301-03501			CLAMP,MOUNTING		1						
16	55301-03700			HOSE,WATER		1					A	
17	55301-03800			HOSE,WATER		1					A	

02 マフラ MUFFLER

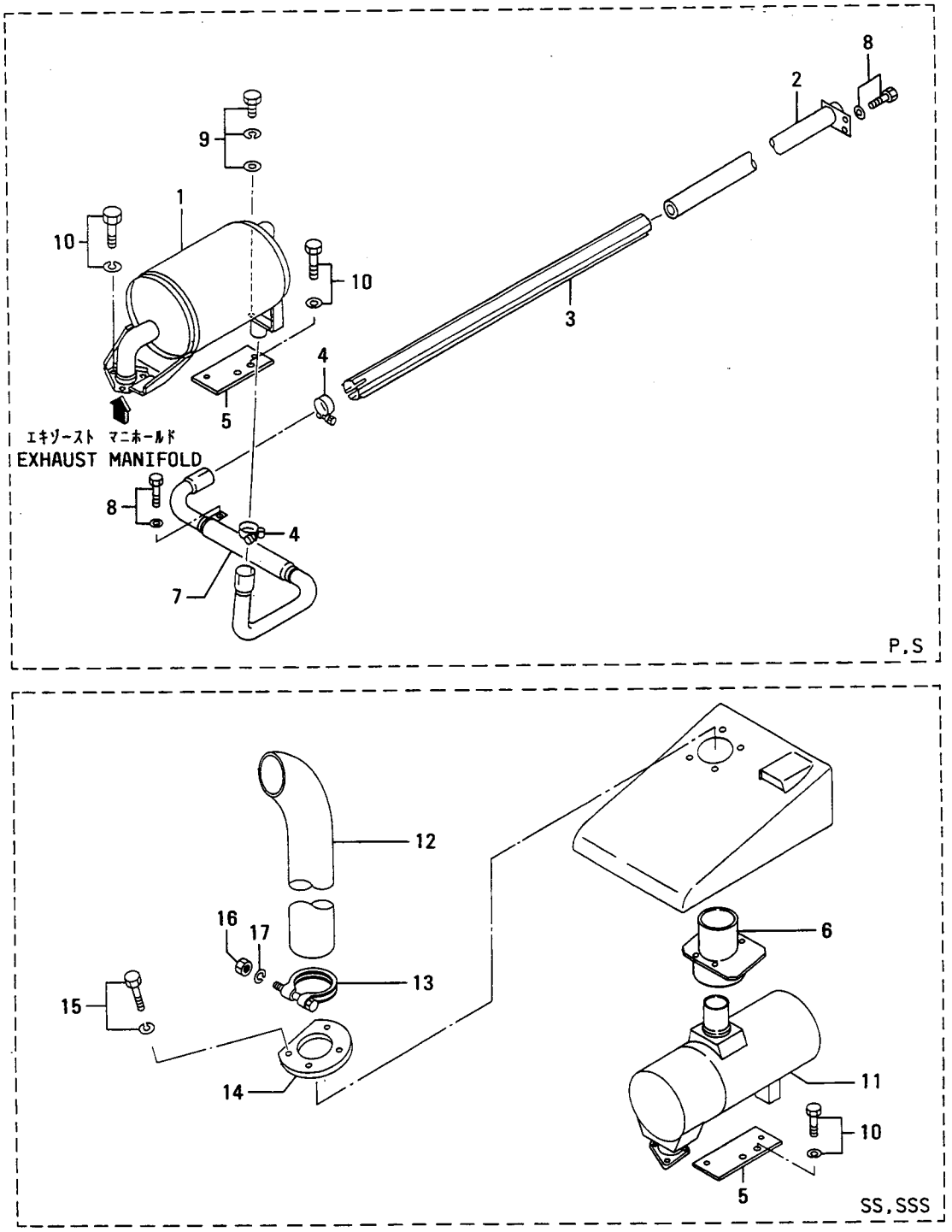

マフラ
02 MUFFLER

見出番号 REF.-NO.	部品番号 PART NO.	代替 R/P	交換順号 SCENQG	部品名称 および 記事・仕様記号 PART NAME & DESCRIPTION		個数 QTY	型式と適用号機 MODEL & APLICA. SER. NO. P FROM@--@UPTO	S FROM@--@UPTO	SS FROM@--@UPTO	SSS FROM@--@UPTO	管理区分 M/R	新規 V D
1	55302-30100			MUFFLER		1			•	•		
2	55302-10302			PIPE,EXHAUST		1			•	•		
3	55302-10500			INSULATOR		1			•	•		
4	55302-00700			CLAMP		2			•	•	A	
5	55302-01400			PLATE		1						
6	55302-21600			BRACKET		1	•	•				
7	55302-11800			MUFFLER,AFTER		1			•	•		
8	F1805-10016			BOLT,W/WASHER	B/W	5			•	•	A	
9	F1825-10020			BOLT,W/WASHER	B/W	1			•	•	A	
10	F2005-10020			BOLT,W/WASHER	B/W	2	•	•			A	
	F2005-10020			BOLT,W/WASHER	B/W	5			•	•	A	
11	55302-11300			MUFFLER		1	•	•				
12	58802-20100			PIPE		1	•	•				
13	58802-30200			CLAMP		1	•	•			A	
14	55302-05200			PLATE		1	•	•				
15	F1805-10025			BOLT,W/WASHER	B/W	4	•	•			A	
16	F2400-10000			NUT		1	•	•			A	
17	F2515-10000			WASHER,SPRING		1	•	•			A	

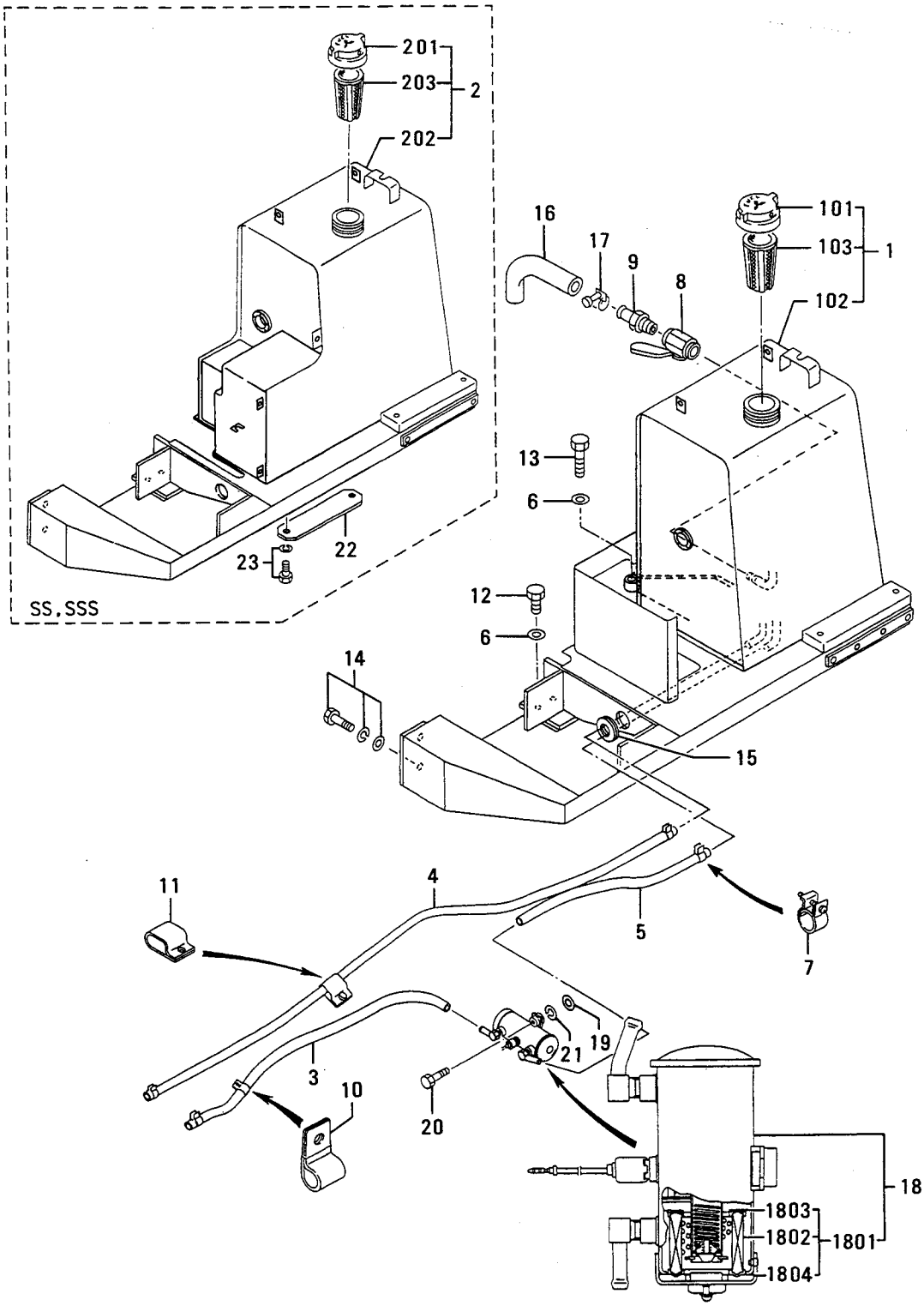
201
203
2
202
16
17
9
8
101
103
1
102
13
6
12
6
14
15
SS,SSS
23
22
11
4
5
7
3
10
20
21
19
18
1803
1802
1801
1804

03 ヒュエル システム FUEL SYSTEM

見出番号 REF.-NO.	部品番号 PART NO.	代替番号 R/P	記号 SCEN QG	部品名称 および 記事・仕様記号 PART NAME & DESCRIPTION		個数 QTY	型式と適用号機 MODEL & APLICA. SER. NO. P FROM@-@UPTO	S FROM@-@UPTO	SS FROM@-@UPTO	SSS FROM@-@UPTO	管理区分 M/R	新規 V/R	廃止 D
1	55303-21011			TANK ASSY,FUEL		1		•	•	•			
	55303-21011			TANK ASSY,FUEL		1	•		•	•			
101	05533-70011			CAP ASSY		1	•		•	•			
	05533-70011			CAP ASSY		1		•	•	•			
102	*			TANK,FUEL		1	•		•	•			
	*			TANK,FUEL		1		•	•	•			
103	58203-00602			STRAINER		1		•	•	•	A		
	58203-00602			STRAINER		1	•		•	•	A		
2	55303-21021			TANK ASSY,FUEL		1	•	•		•			
	55303-21021			TANK ASSY,FUEL		1	•	•	•				
201	05533-70011			CAP ASSY		1	•	•	•				
	05533-70011			CAP ASSY		1	•	•		•			
202	*			TANK,FUEL		1	•	•	•				
	*			TANK,FUEL		1	•	•		•			
203	58203-00602			STRAINER		1	•	•		•	A		
	58203-00602			STRAINER		1	•	•	•		A		
3	55303-01700			HOSE,FUEL		1							
4	55303-01800			HOSE,FUEL		1							
5	91464-11100			HOSE,FUEL		1							
6	55373-00300			WASHER		5					A		
7	58603-01600			CLIP		6					A		
8	05464-00200			VALVE		1							
9	63603-01800			NIPPLE		1					A		
10	05317-41200			CLIP		1					A		
11	52695-01600			CLIP		1					A		
12	05984-16045			BOLT,COATING		4					A		
13	05984-16060			BOLT,COATING		1					A		
14	F1825-12050			BOLT,W/WASHER	B/W	2					A		
15	F8653-45014			GROMMET		1					A		
16	F4001-10015			TUBE,SOFT VINYL		1					A		
17	F4300-01600			CLAMP,HOSE		1					A		
18	34261-03400			PUMP ASSY,FUEL		1							
1801	34261-09010			REPAIR KIT		1					A		
1802	*			FILTER,PUMP		1							
1803	*			GASKET		1							
1804	*			GASKET		1							
19	91212-13501			WASHER		2					A		
20	F1035-06030			BOLT		2					A		
21	F2515-06000			WASHER,SPRING		2					A		
22	55303-02700			COVER,FENDER		1	•	•					
23	F1805-10016			BOLT,W/WASHER	B/W	2	•	•			A		

エレクトリック システム (ソノ 1)
04-01 ELECTRIC SYSTEM (PART-1)

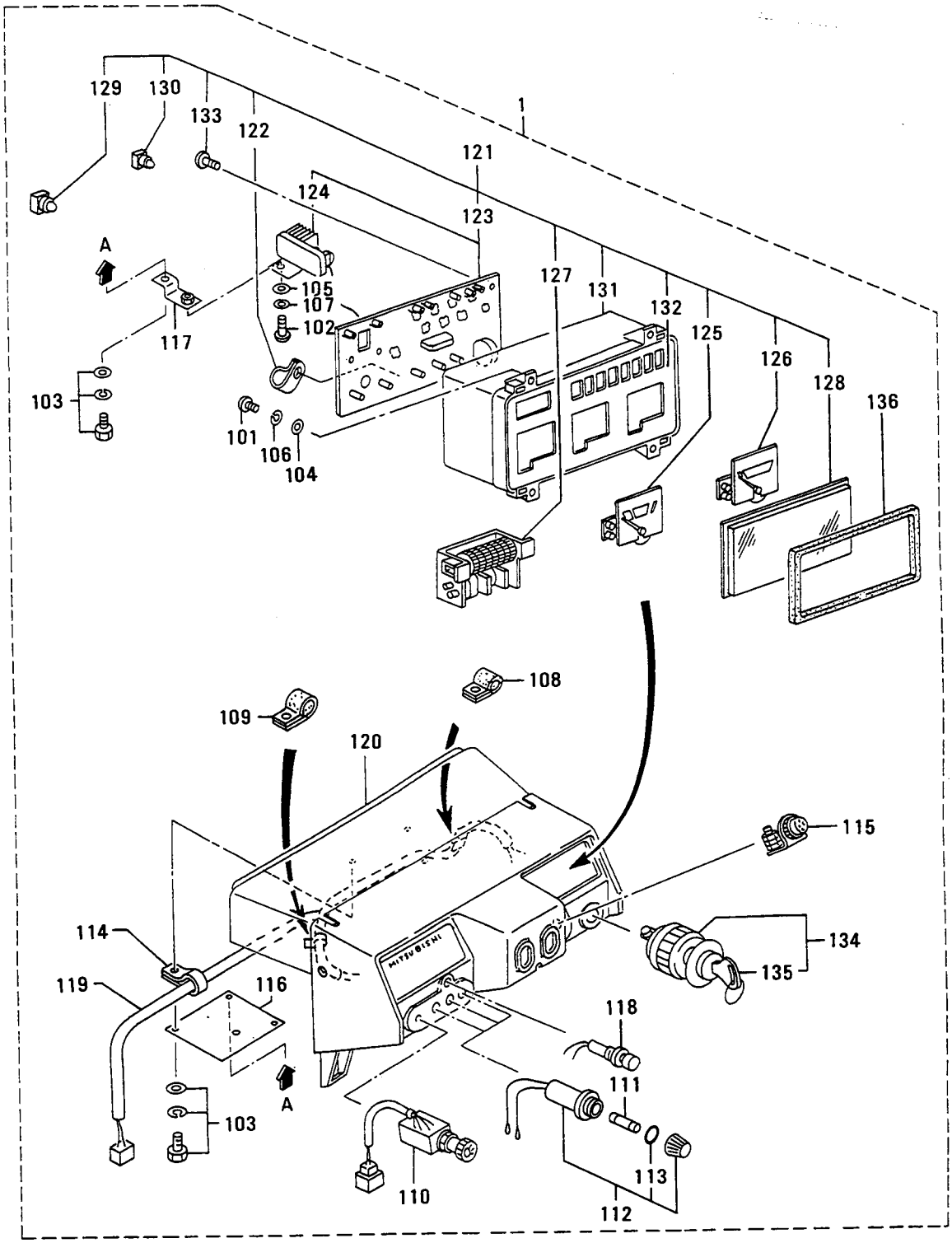

エレクトリック システム (ソノ 1)
04-01 ELECTRIC SYSTEM (PART-1)

見出番号 REF.-NO.	部品番号 PART NO.	代替記号 RSC/ENP QG	部品名称 および 記事・仕様記号 PART NAME & DESCRIPTION		個数 QTY	型式と適用号機 MODEL & APLICA. SER. NO. P FROM@--@UPTO	S FROM@--@UPTO	SS FROM@--@UPTO	SSS FROM@--@UPTO	管理区分 MV/RD
1	55304-21030		PANEL ASSY		1					
101	F1600-03012		SCREW,MACHINE		4					A
102	F1600-06012		SCREW,MACHINE		1					A
103	F1825-08016		BOLT,W/WASHER	B/W	3					A
104	F2500-03000		WASHER,PLAIN		4					A
105	F2500-06000		WASHER,PLAIN		1					A
106	F2515-03000		WASHER,SPRING		4					A
107	F2515-06000		WASHER,SPRING		1					A
108	F2882-12000		CLIP		1					A
109	F2882-18000		CLIP		1					A
110	05123-01100		SWITCH,LIGHTING		1					
111	05135-10015		FUSE	15A	3					A
112	05136-11400		HOLDER,FUSE		3					
113	F3150-00800		O-RING		3					A
114	05317-32190		CLIP		1					A
115	34466-11400		INDICATOR		1					
116	55304-01400		PLATE		1					
117	55304-03802		BRACKET,HEAT-SINK		1					
118	55304-10400		SWITCH,CHECK LAMP		1					
119	55304-27300		HARNESS,PANEL		1					
120	55304-17600		PANEL		1					
121	55304-50020		METER,COMBINATION		1					
122	65604-02400		CLAMP		1					A
123	91205-03900		PANEL ASSY		1					
124	55304-03700		HEAT-SINK ASSY		1					
125	91205-05600		METER,WATER TEMP		1					
126	91205-05800		METER,FUEL		1					
127	91205-05900		HOURMETER		1					
128	91205-06200		GLASS		1					
129	91205-06500		BULB	24V-1.4W	2					A
130	91205-09300		BULB	24V-1.4W	4					
131	91205-19600		CASE		1					
132	91205-19700		COVER		1					
133	91405-03700		SCREW,TAPPING		2					A
134	91204-08700		SWITCH,STARTER		1					
135	03152-35053		KEY		1					
136	91205-16300		PACKING		1					A

エレクトリック システム (ソノ 2)
04-02 ELECTRIC SYSTEM (PART-2)

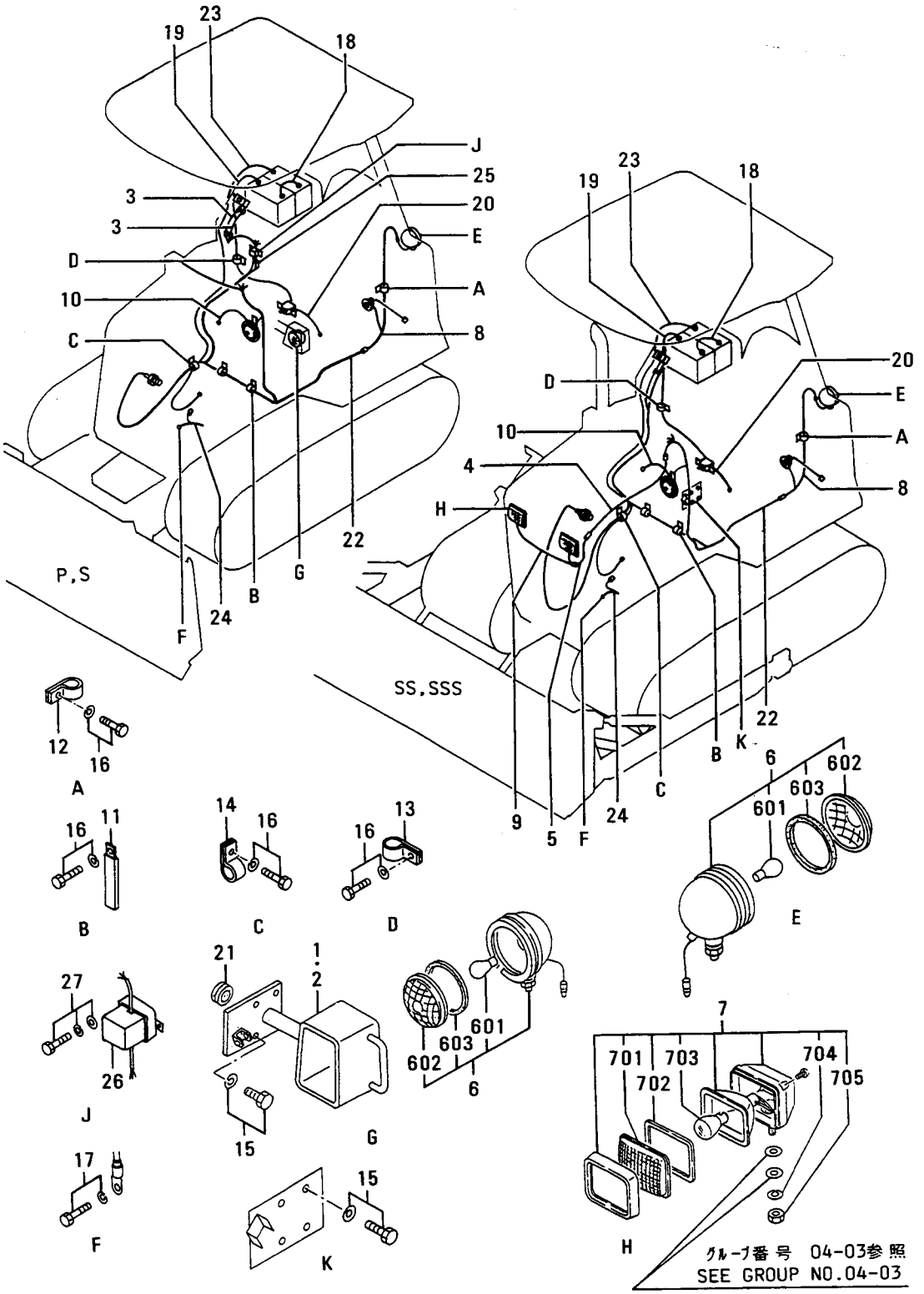

エレクトリック システム (ソノ 2)
04-02 ELECTRIC SYSTEM (PART-2)

見出番号 REF.-NO.	部品番号 PART NO.	代替番号 R/P	変更記号 SCEN QG	部品名称 および 記事・仕様記号 PART NAME & DESCRIPTION		個数 QTY	型式と適用号機 MODEL & APLICA. SER. NO. P FROM@--@UPTO	S FROM@--@UPTO	SS FROM@--@UPTO	SSS FROM@--@UPTO	番号区分 M/R	新旧対照 V D
1	55304-21202			BRACKET,LAMP L.H		1			.	.		
2	55304-21302			BRACKET,LAMP R.H		1			.	.		
3	55304-01901			CORD		2						
4	55304-03300			CABLE		2	.	.				
5	55304-03400			CABLE		1	.	.				
6	58804-10020			LAMP ASSY		1	.	.			A	
	58804-10020			LAMP ASSY		3			.	.	A	
601	58804-11700			BULB	24V-40W	3			.	.	A	
	58804-11700			BULB	24V-40W	1	.	.			A	
602	58804-11416			LENS		1	.	.			A	
	58804-11416			LENS		3			.	.	A	
603	58804-11415			PACKING		3			.	.	A	
	58804-11415			PACKING		1	.	.			A	
7	05101-08500			LAMP ASSY,WORKING		2	.	.				
701	05101-08600			LENS		2	.	.			A	
702	05101-08200			GASKET		2	.	.			A	
703	05142-01000			BULB	24V-60W	2	.	.			A	
704	F2515-12000			WASHER,SPRING		2	.	.			A	
705	F2300-12000			NUT		2	.	.			A	
8	55304-07700			CORD,LAMP		1						
9	58804-11001			CORD		1	.	.				
10	58305-09500			CORD		1						
11	05317-31080			CLIP		2					A	
12	05317-32080			CLIP		3					A	
13	05317-32100			CLIP		1					A	
14	05317-32200			CLIP		1					A	
15	F1805-10025			BOLT,W/WASHER	B/W	8					A	
16	F1805-10016			BOLT,W/WASHER	B/W	7					A	
17	F2005-12020			BOLT,W/WASHER	B/W	1					A	
18	F8600-30240			CABLE,BATTERY		1					A	
19	F8603-20950			CABLE,BATTERY		1					A	
20	F8633-20201			CABLE,BATTERY		1					A	
21	F8653-10005			GROMMET		2			.	.	A	
22	55304-27200			HARNESS,CHASSIES		1						
23	F8605-22100			CABLE,BATTERY		1					A	
24	09168-20300			STRAP		1						
25	55304-07801			HARNESS,SURGE KILLER		1			.	.		
26	55304-08700			INVERTER		1			.	.		
27	F1825-06012			BOLT,W/WASHER	B/W	2			.	.	A	

エレクトリック システム (ソノ 3)
04-03 ELECTRIC SYSTEM (PART-3)

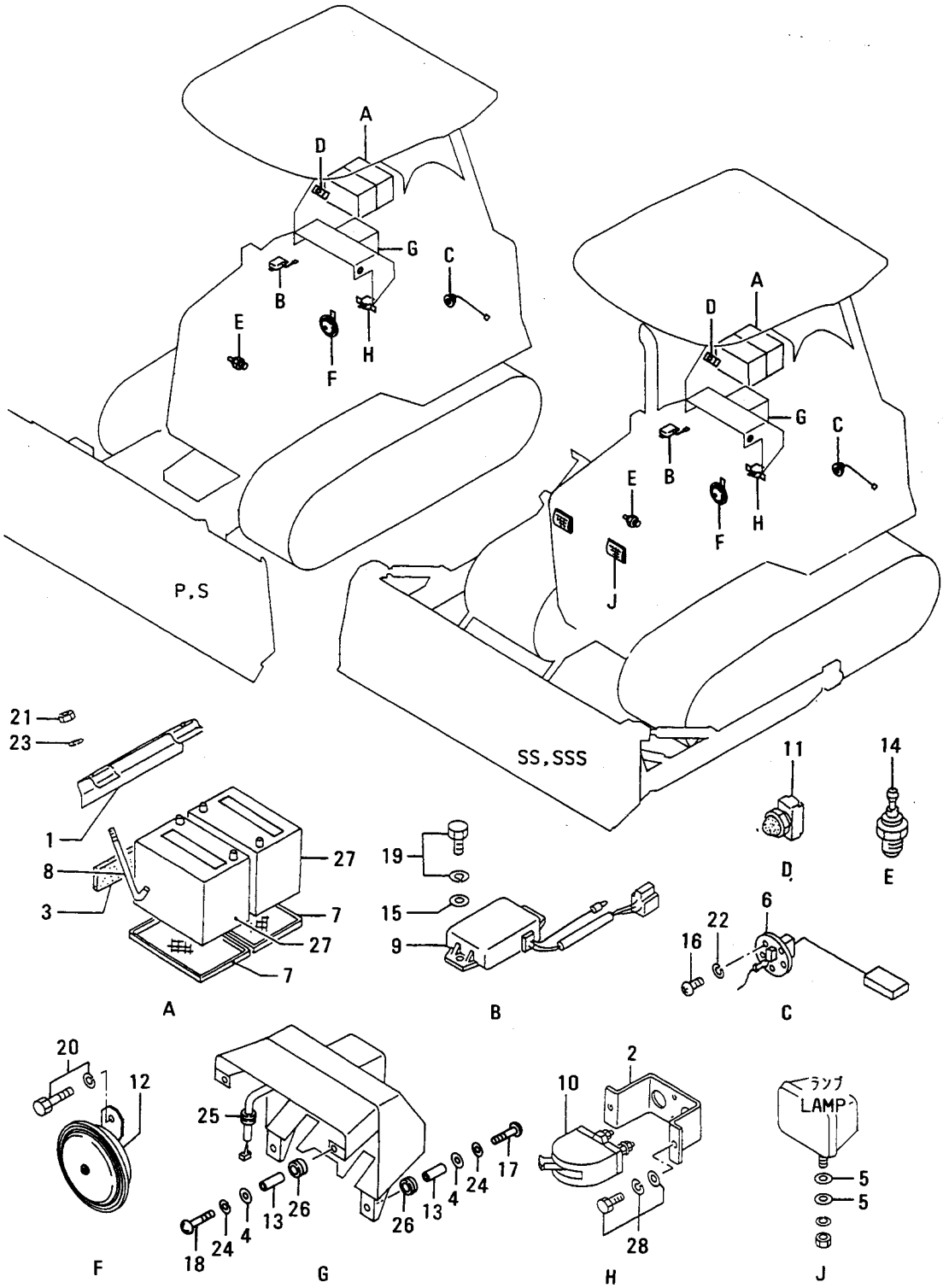

エレクトリック システム (ソノ 3)
04-03 ELECTRIC SYSTEM (PART-3)

見出番号 REF.-NO.	部品番号 PART NO.	代替番号 R/P	変更順号 SENQG	部品名称 および 記事：仕様記号 PART NAME & DESCRIPTION		個数 QTY	型式と適用号機 MODEL & APLICA. SER. NO. P FROM@--@UPTO	S FROM@--@UPTO	SS FROM@--@UPTO	SSS FROM@--@UPTO	管理区分 MV/RD
1	55304-05400			CLAMP		1					A
2	55304-00900			BRACKET		1					
3	55304-03500			SHEET		1					
4	55304-04100			WASHER		4					A
5	F2500-12000			WASHER,PLAIN		4	.	.			A
6	61405-03700			UNIT,TANK		1					
7	91204-21100			SEAT		2					
8	91205-02800			ROD,BATTERY CLAMP		2					
9	16A11-07000			TIMER,ENG STOP		1					
10	03152-62002			SWITCH,BATTERY		1					
11	05126-00300			SWITCH,BUTTON		1					
12	05151-04300			HORN		1					
13	91261-05100			SPACER		4					
14	05204-50200			UNIT,SENDER		1					
15	F2500-06000			WASHER,PLAIN		2					A
16	F1600-05010			SCREW,MACHINE		5					A
17	F1600-08030			SCREW,MACHINE		2					A
18	F1605-08020			SCREW,MACHINE		2					A
19	F1805-06016			BOLT,W/WASHER	B/W	2					A
20	F1805-08016			BOLT,W/WASHER	B/W	1					A
21	F2300-08000			NUT		2					A
22	F2515-05000			WASHER,SPRING		5					A
23	F2515-08000			WASHER,SPRING		2					A
24	F2516-08000			WASHER,SPRING		4					A
25	F8653-24007			GROMMET		1					A
26	F8653-14005			GROMMET		4					A
27	55304-08800			BATTERY	SB-D26R(L)	2					
28	F1825-08025			BOLT,W/WASHER	B/W	2					A

08 エア クリーナ AIR CLEANER

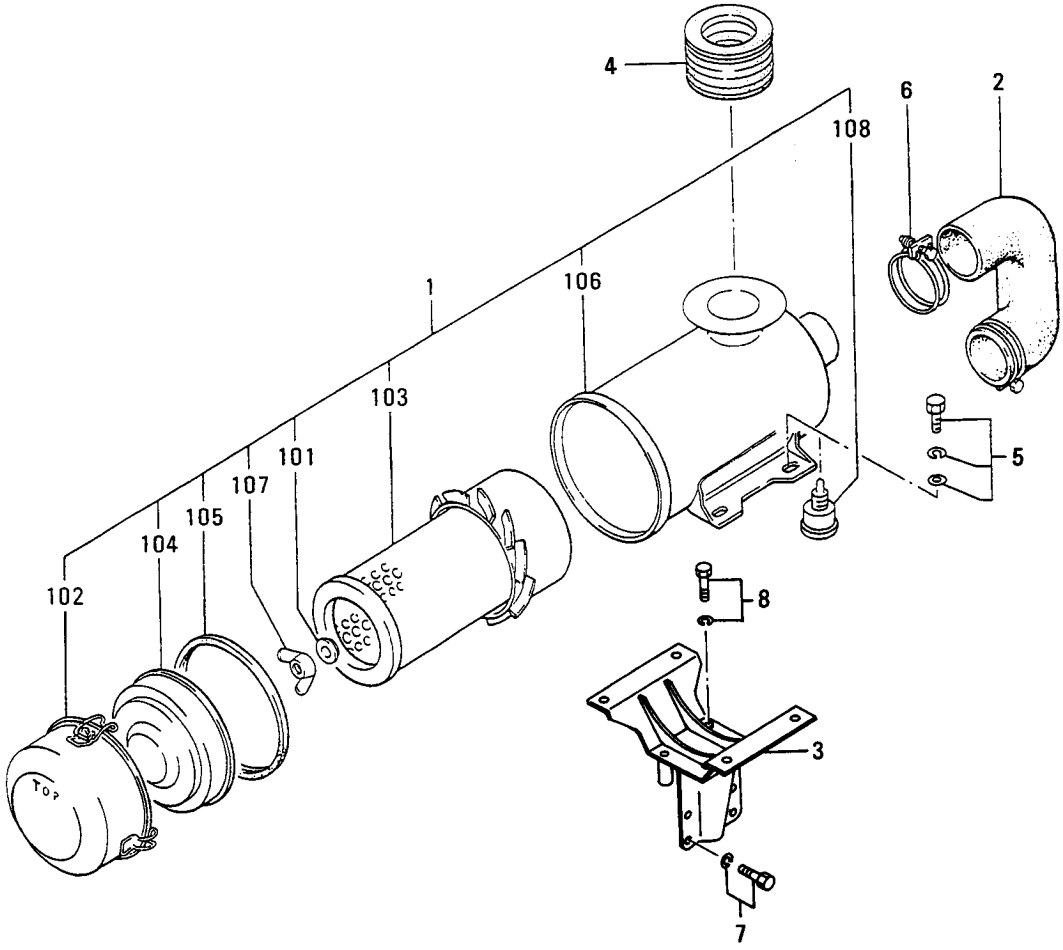

08 エア クリーナ / AIR CLEANER

見出番号 REF.-NO.	部品番号 PART NO.	代替管理 R/P	変更記号 SENQG	部品名称 および 記事・仕様記号 PART NAME & DESCRIPTION		個数 QTY	型式と適用号機 MODEL & APLICA. SER. NO. P FROM@--@UPTO	S FROM@--@UPTO	SS FROM@--@UPTO	SSS FROM@--@UPTO	管理区 M/R	新規 VRD
1	55308-10020			CLEANER ASSY,AIR		1						
101	34430-11600			WASHER,SEAL		1						
102	91461-00600			CASE		1						
103	34430-21301			ELEMENT		1					A	
104	34430-21700			GUIDE		1						
105	34430-21800			C-PACKING		1						
106	*			CASE		1						
107	58808-11300			NUT		1					A	
108	91484-04400			INDICATOR,DAST		1						
2	55308-10400			HOSE,AIR		1						
3	55308-20500			BRACKET,AIR CLEANER		1	•	•	•			
	55308-20500			BRACKET,AIR CLEANER		1	•	•		•		
	55308-20500			BRACKET,AIR CLEANER		1	•		•	•		
	55308-20500			BRACKET,AIR CLEANER		1		•	•	•		
4	91261-05200			HOSE,AIR		1						
5	F1825-10020			BOLT,W/WASHER	B/W	4					A	
6	F4300-07201			CLAMP,HOSE		2					A	
7	F1805-08016			BOLT,W/WASHER	B/W	4					A	
8	F1805-08050			BOLT,W/WASHER	B/W	2					A	

09 ツール TOOL

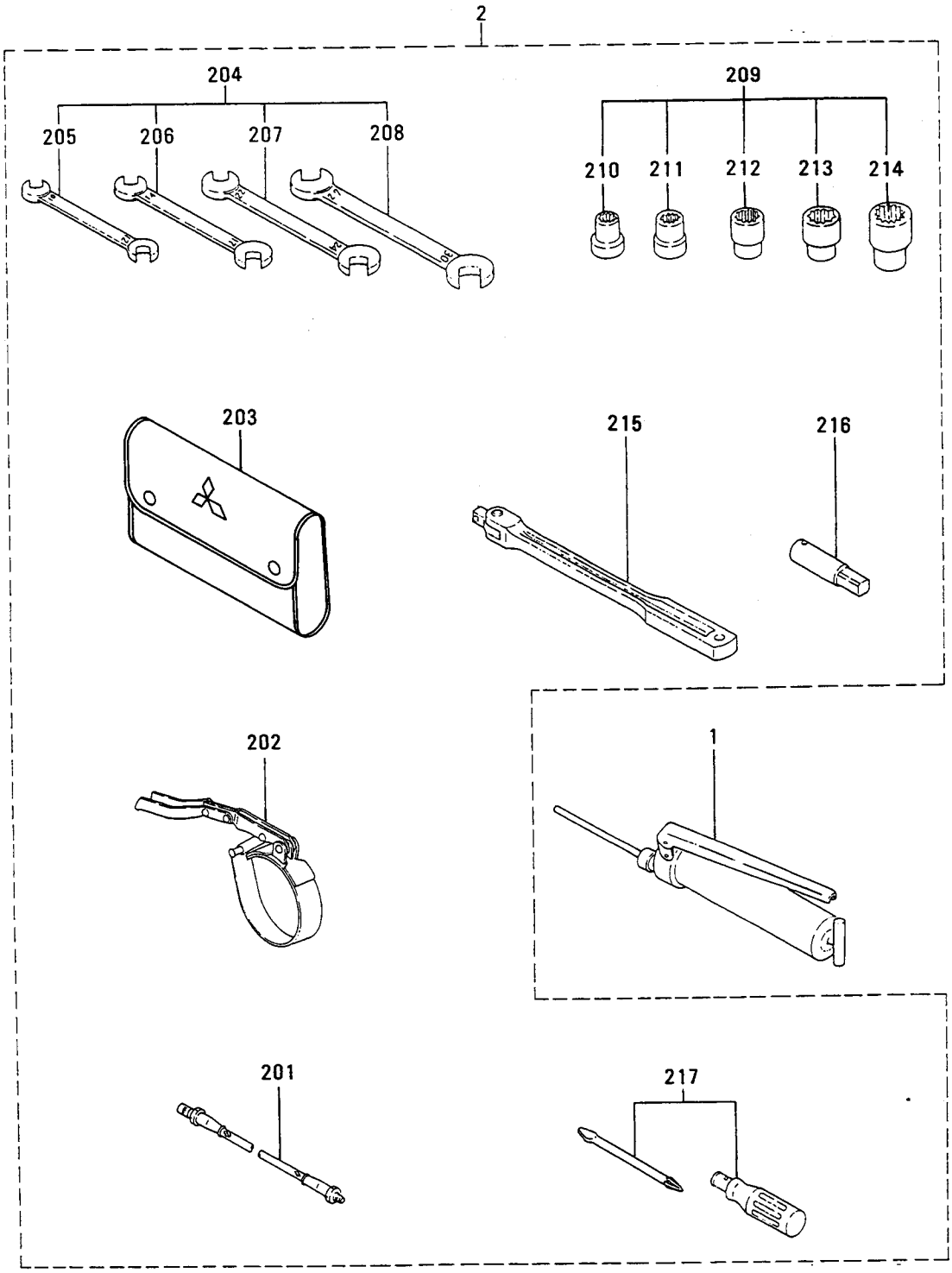
2
204
205
206
207
208
209
210
211
212
213
214
203
215
216
202
1
201
217

09 ツール TOOL

見出番号 REF.-NO.	部品番号 PART NO.	代替 R/P	変更順号 SCEN QG	部品名称 および 記事・仕様記号 PART NAME & DESCRIPTION		個数 QTY	型式と適用号機 MODEL & APLICA. SER. NO. P FROM@--@UPTO	S FROM@--@UPTO	SS FROM@--@UPTO	SSS FROM@--@UPTO	管理区分 MV/RD
1	55309-00100			PUMP,GREASE		1					
2	*			TOOL ASSY		1					
201	06719-11000			HOSE,FLEXIBLE		1					
202	34591-00100			WRENCH,OIL		1					
203	52609-10100			BAG		1					
204	55309-00018			SPANNER SET		1					
205	F9600-10012			SPANNER,OPEN-END	10X12	1					A
206	F9600-14017			SPANNER,OPEN-END	14X17	1					A
207	F9600-22024			SPANNER,OPEN-END	22X24	1					A
208	F9600-27030			SPANNER,OPEN-END	27X30	1					A
209	55309-00038			SOCKET SET		1					
210	F9614-14000			SOCKET	FOR 14MM BOLT	1					A
211	F9614-17000			SOCKET	FOR 17MM BOLT	1					A
212	F9614-22000			SOCKET	FOR 22MM BOLT	1					A
213	F9614-24000			SOCKET	FOR 24MM BOLT	1					A
214	F9614-27000			SOCKET	FOR 27MM BOLT	1					A
215	58309-05400			HANDLE		1					
216	58309-05500			ADAPTER		1					
217	91267-00201			DRIVER,SCREW		1					

フレーム(ソノ 1)
11-01 FRAME (PART-1)

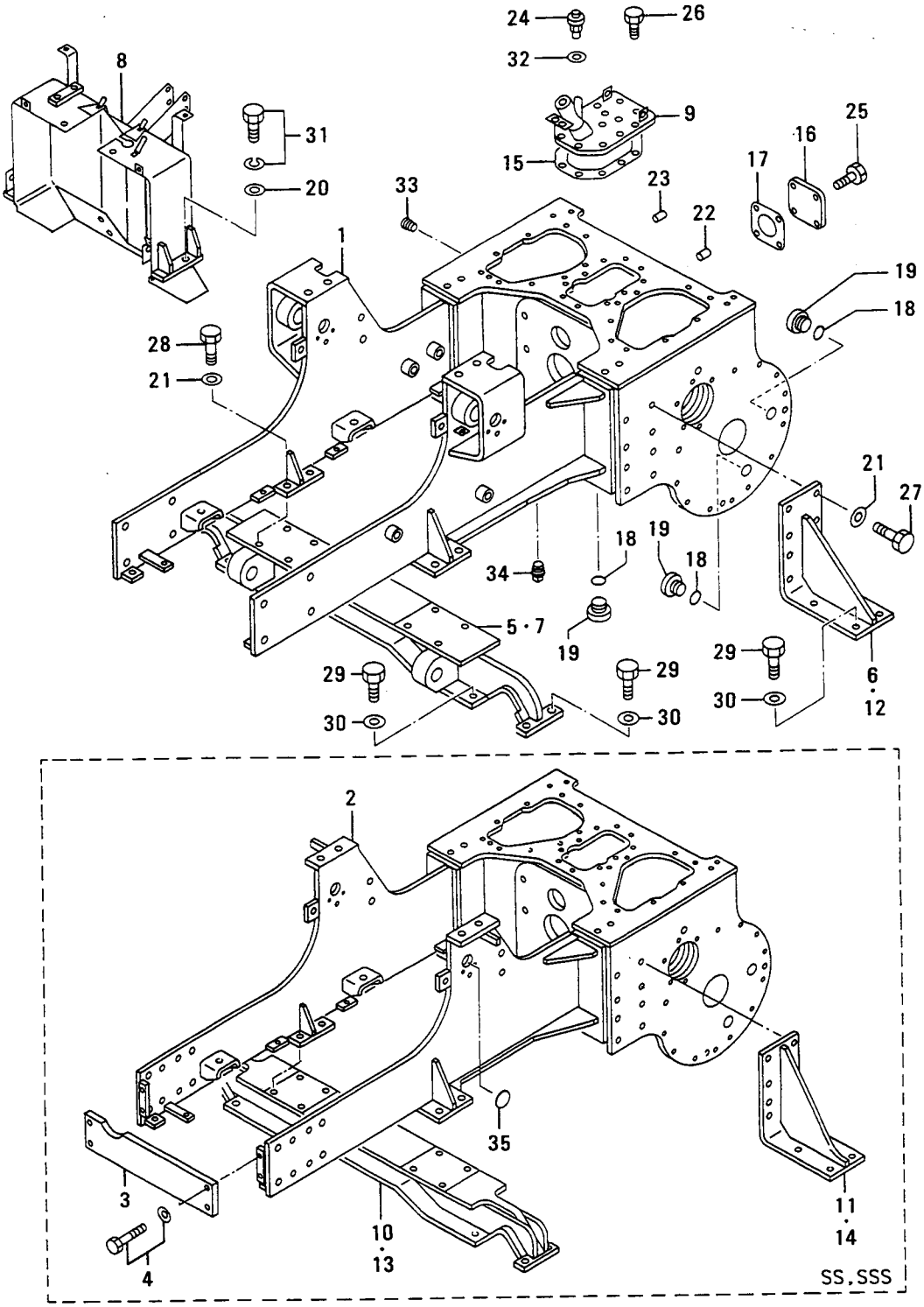

フレーム(ソノ 1)
11-01 FRAME (PART-1)

見出番号 REF.-NO.	部品番号 PART NO.	代替記号 R/P	交換記号 SCENQG	部品名称 および 記事・仕様記号 PART NAME & DESCRIPTION		個数 QTY	型式と適用号機 MODEL & APLICA. SER. NO. P FROM@--@UPTO	S FROM@--@UPTO	SS FROM@--@UPTO	SSS FROM@--@UPTO	警新区域 M/R	V/R	D
1	55310-10041			CASE & FRAME ASSY		1	•		•	•			
	55310-10041			CASE & FRAME ASSY		1		•	•	•			
2	55310-10051			CASE & FRAME ASSY		1	•	•	•				
	55310-10051			CASE & FRAME ASSY		1	•	•		•			
3	55310-21100			PLATE,CROSSBAR		1	•	•					
4	F1805-12030			BOLT,W/WASHER	B/W	4	•	•			A		
5	55310-02400			BAR,RIGID		1	•		•	•			
6	55310-00500			SUPPORT		2	•		•	•			
7	55310-02300			BAR,RIGID		1		•	•	•			
8	55310-12801			DASHBOARD		1	•	•	•				
	55310-12801			DASHBOARD		1		•	•	•			
	55310-12801			DASHBOARD		1	•	•		•			
	55310-12801			DASHBOARD		1	•		•	•			
9	55311-10800			COVER		1							
10	55310-01400			BAR,RIGID		1	•	•		•			
11	55310-01500			SUPPORT		2	•	•		•			
12	55310-01300			SUPPORT		2		•	•	•			
13	55311-15900			BAR,RIGID		1	•	•	•				
14	55310-00800			SUPPORT		2	•	•	•				
15	58816-10301			GASKET		1					A		
16	58316-11402			COVER		1							
17	58316-11500			GASKET		1					A		
18	58316-02700			RING		5							
19	51716-11700			PLUG		5					A		
20	58681-04500			WASHER		4					A		
21	31201-71800			WASHER		24					A		
22	05532-12000			PLUG		4					A		
23	05532-16000			PLUG		20					A		
24	05533-01900			BREATHER,AIR		1							
25	05965-10020			BOLT,COATING		4					A		
26	05965-10030			BOLT,COATING		10					A		
27	05984-16045			BOLT,COATING		16					A		
28	F1155-16040			BOLT		8					A		
29	05935-18045			BOLT,COATING		16					A		
30	58311-13902			WASHER		16					A		
31	F1805-12025			BOLT,W/WASHER	B/W	4					A		
32	F4202-12000			GASKET		1					A		
33	F5005-26001			PLUG,TAPERED		2					A		
34	F5006-13000			PLUG,TAPERED		2					A		
35	F5010-50000			PLUG,EXPANSION		2	•	•			A		

フレーム(ソノ 2)
11-02 FRAME (PART-2)

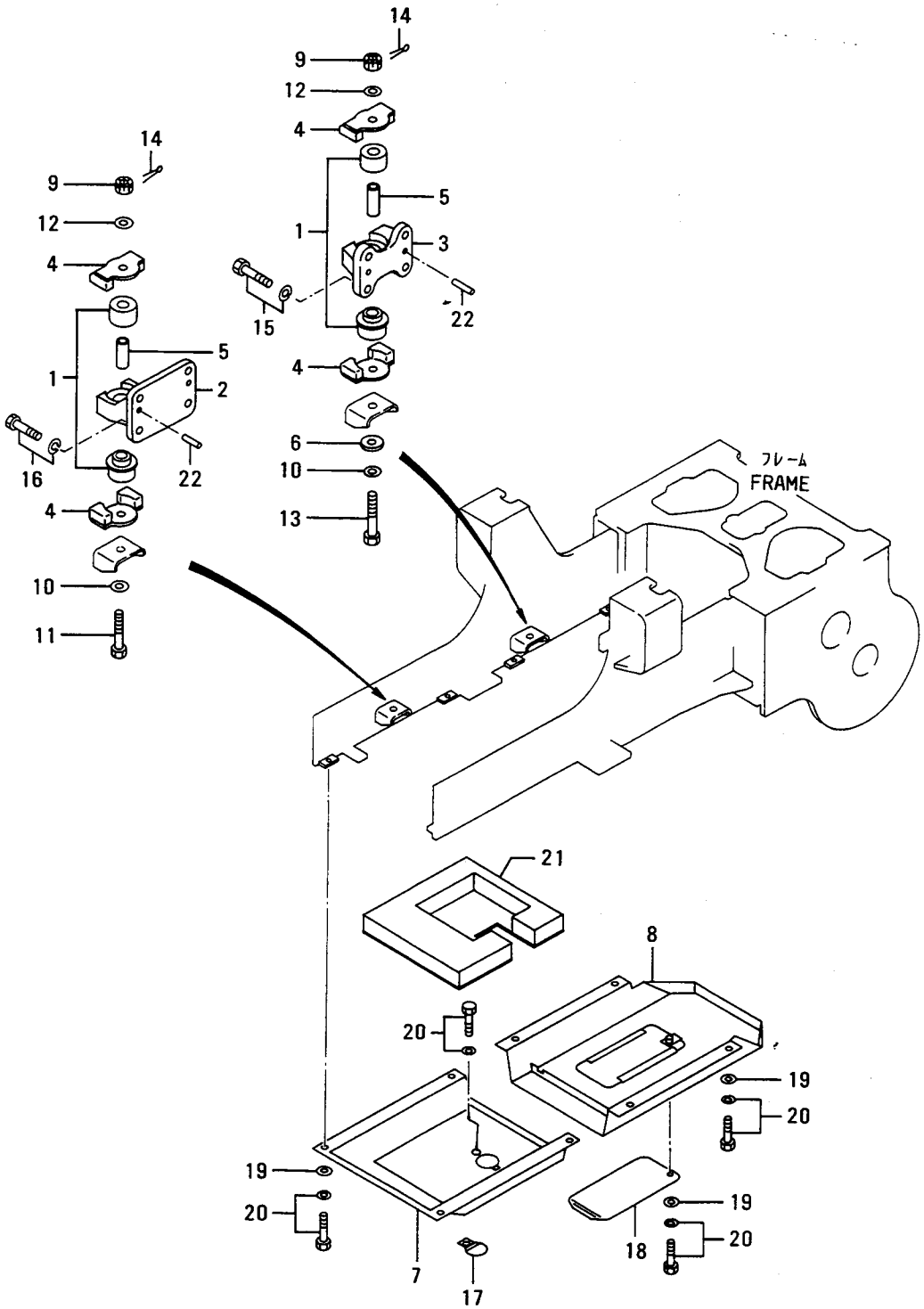

フレーム(ソノ 2)
11-02 FRAME(PART-2)

見出番号 REF.-NO.	部品番号 PART NO.	代替 R/P	変更順番 SCEN QG	部品名称 および 記事・仕様記号 PART NAME & DESCRIPTION		個数 QTY	型式と適用号機 MODEL & APLICA. SER. NO. P FROM@--@UPTO	S FROM@--@UPTO	SS FROM@--@UPTO	SSS FROM@--@UPTO	管理区分 MV/RD
1	55310-12900			RUBBER ASSY,MOUNT		4					
2	55310-23300			BRACKET,MOUNT FR		2	.	.	.		
	55310-23300			BRACKET,MOUNT FR		2		.	.	.	
	55310-23300			BRACKET,MOUNT FR		2	.	.		.	
	55310-23300			BRACKET,MOUNT FR		2	.		.	.	
3	55310-13400			BRACKET,MOUNT RE		2					
4	55310-13600			STOPPER		8					
5	55310-13700			SPACER		4					
6	55310-13800			PLATE		2					
7	55310-13500			GUARD,FR		1					
8	55311-21402			GUARD,RE		1					
9	F2335-12000			NUT		4					A
10	58311-01500			WASHER		4	.		.		A
	58311-01500			WASHER		4		.		.	A
11	55310-04300			BOLT,SPLIT PIN HOLE		2	.	.	.		
	55310-04300			BOLT,SPLIT PIN HOLE		2		.	.	.	
	55310-04300			BOLT,SPLIT PIN HOLE		2	.	.		.	
	55310-04300			BOLT,SPLIT PIN HOLE		2	.		.	.	
12	F2500-12000			WASHER,PLAIN		4					A
13	55310-04200			BOLT,SPLIT PIN HOLE		2	.	.	.		
	55310-04200			BOLT,SPLIT PIN HOLE		2	.	.		.	
	55310-04200			BOLT,SPLIT PIN HOLE		2	.		.	.	
	55310-04200			BOLT,SPLIT PIN HOLE		2		.	.	.	
14	F2841-32025			PIN,SPLIT		4					A
15	F2005-12030			BOLT,W/WASHER	B/W	12					A
16	F2005-12025			BOLT,W/WASHER	B/W	4					A
17	55311-11600			COVER		1					
18	55311-11700			COVER		1					
19	58681-04500			WASHER		8					A
20	F1805-12025			BOLT,W/WASHER	B/W	9					A
21	55314-16300			INSULATOR,GUARD		1			.	.	
22	F2846-08000			PIN,DOWEL		8					A

12 ﾄﾞﾛｰﾊﾞｰ DRAWBAR

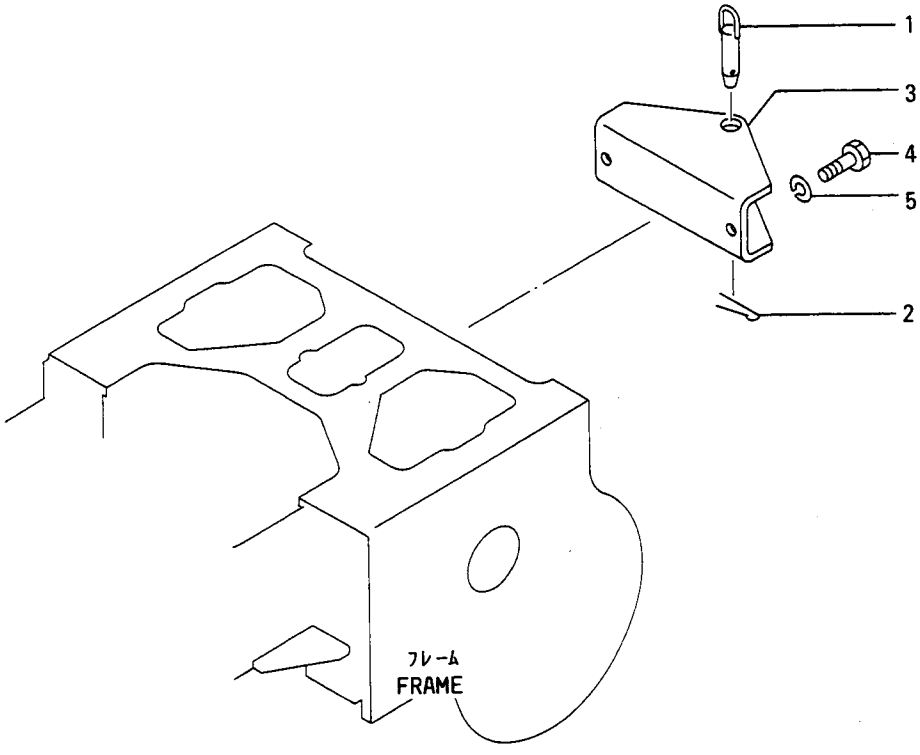

12 ﾄﾞﾛｰﾊﾞ DRAWBAR

見出番号 REF.-NO.	部品番号 PART NO.	代替順序 RS/P	記号 SCENQG	部品名称 および 記事・仕様記号 PART NAME & DESCRIPTION	個数 QTY	型式と適用号機 MODEL & APLICA. SER. NO. P FROM@--@UPTO	S FROM@--@UPTO	SS FROM@--@UPTO	SSS FROM@--@UPTO	管理区分 M/R	新規 VRD
1	58212-10400			PIN	1					A	
2	F2841-60060			PIN,SPLIT	1					A	
3	55310-10900			DRAWBAR,RE	1						
4	F1035-18040			BOLT	2					A	
5	F2515-18000			WASHER,SPRING	2					A	

13 シート SEAT

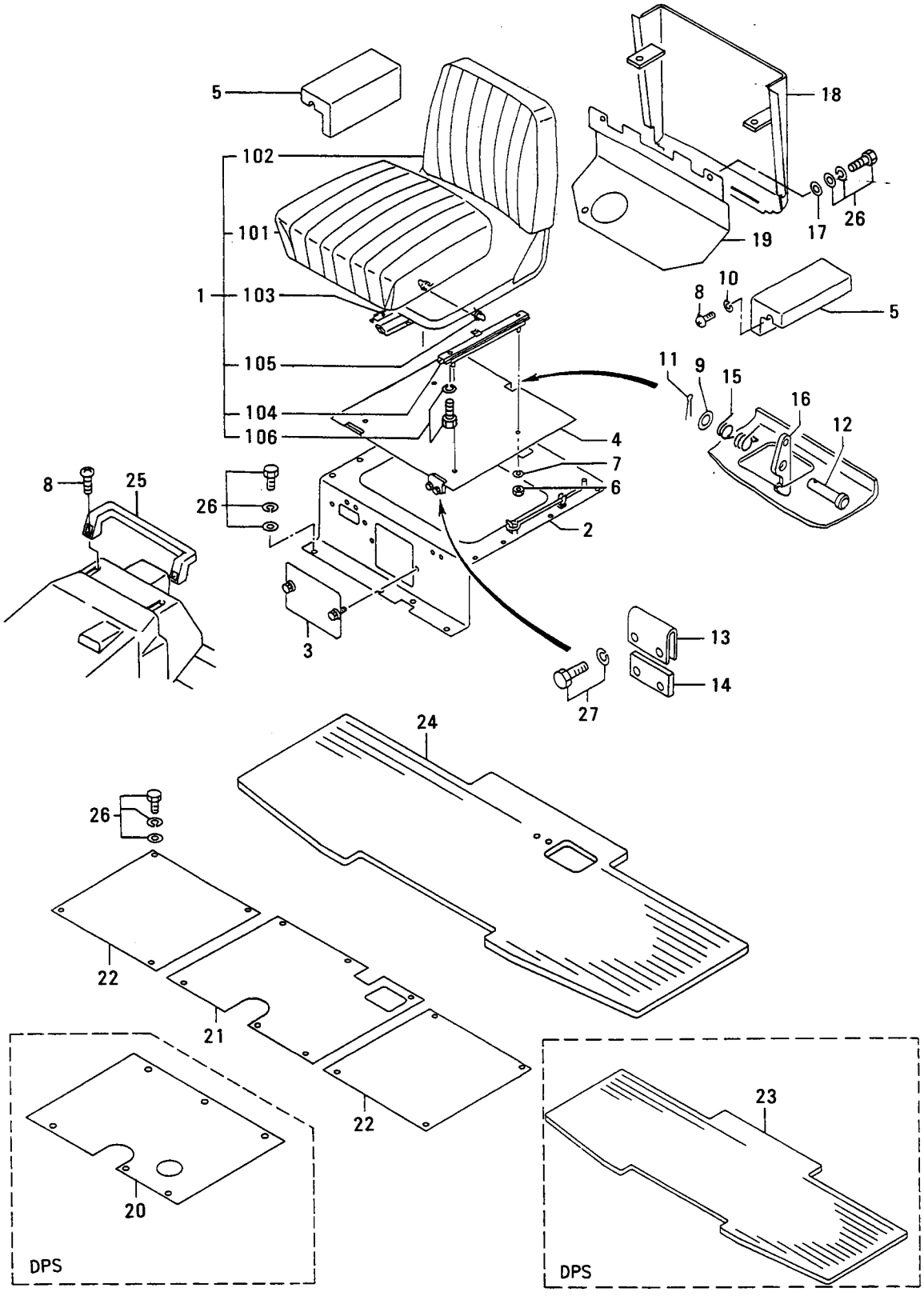
5
102
101
1
103
105
104
106
18
17
26
19
8
10
5
11
9
15
16
12
4
7
6
2
8
25
26
3
13
14
27
24
26
22
21
22
20
DPS
23
DPS

13 シート SEAT

見出番号 REF.-NO.	部品番号 PART NO.	代替順序 R/P	変更記号 SENQG	部品名称 および 記事・仕様記号 PART NAME & DESCRIPTION		個数 QTY	型式と適用号機 MODEL & APLICA. SER. NO. P FROM@--@UPTO	S FROM@--@UPTO	SS FROM@--@UPTO	SSS FROM@--@UPTO	管理区分 M/R	新規 V/D
1	55313-10020			SEAT ASSY		1						
101	55313-07600			CUSHION,SEAT		1						
102	55313-07700			CUSHION,BACK		1						
103	55313-07800			ADJUSTER,SLIDE		1						
104	55313-07900			ADJUSTER,SLIDE		1						
105	55313-08100			WIRE,SLIDE		1						
106	F1805-08020			BOLT,W/WASHER	B/W	6					A	
2	55313-30802			PLATE,SEAT		1						
3	55313-21200			COVER		1						
4	55313-11300			PLATE,SEAT		1						
5	55313-05200			ARM REST	SERVICE ONLY	2						
6	F2300-10000			NUT		4					A	
7	F2515-10000			WASHER,SPRING		4					A	
8	F1605-08020			SCREW,MACHINE		6					A	
9	F2500-12000			WASHER,PLAIN		1					A	
10	F2516-08000			WASHER,SPRING		4					A	
11	F2841-30020			PIN,SPLIT		1					A	
12	F2855-12050			PIN,CLEVIS		1					A	
13	58313-02900			CLIP		2					A	
14	58313-03000			SPACER		2						
15	58313-22601			SPRING		1					A	
16	58813-11000			RATCH		1						
17	MC000003			WASHER		6					A	
18	55313-15500			COVER,UPPER		1						
19	55313-15600			COVER,LOWER		1						
20	55313-05700			PLATFORM	DPS	1				.		
21	55313-05800			PLATFORM	DD	1						
22	55313-05900			COVER		2						
23	55311-18400			MAT,FLOOR	DPS	1	.	.		.		
	55311-18400			MAT,FLOOR	DPS	1	.		.	.		
	55311-18400			MAT,FLOOR	DPS	1		.	.	.		
24	55311-18500			MAT,FLOOR	DD	1	.	.	.			
	55311-18500			MAT,FLOOR	DD	1	.	.		.		
	55311-18500			MAT,FLOOR	DD	1	.		.	.		
	55311-18500			MAT,FLOOR	DD	1		.	.	.		
25	MB208326			GRIP		1						
26	F1825-10025			BOLT,W/WASHER	B/W	27					A	
27	F1805-10035			BOLT,W/WASHER	B/W	4					A	

エンジン ルーム(ソノ 1)
15-01 ENGINE ROOM (PART-1)

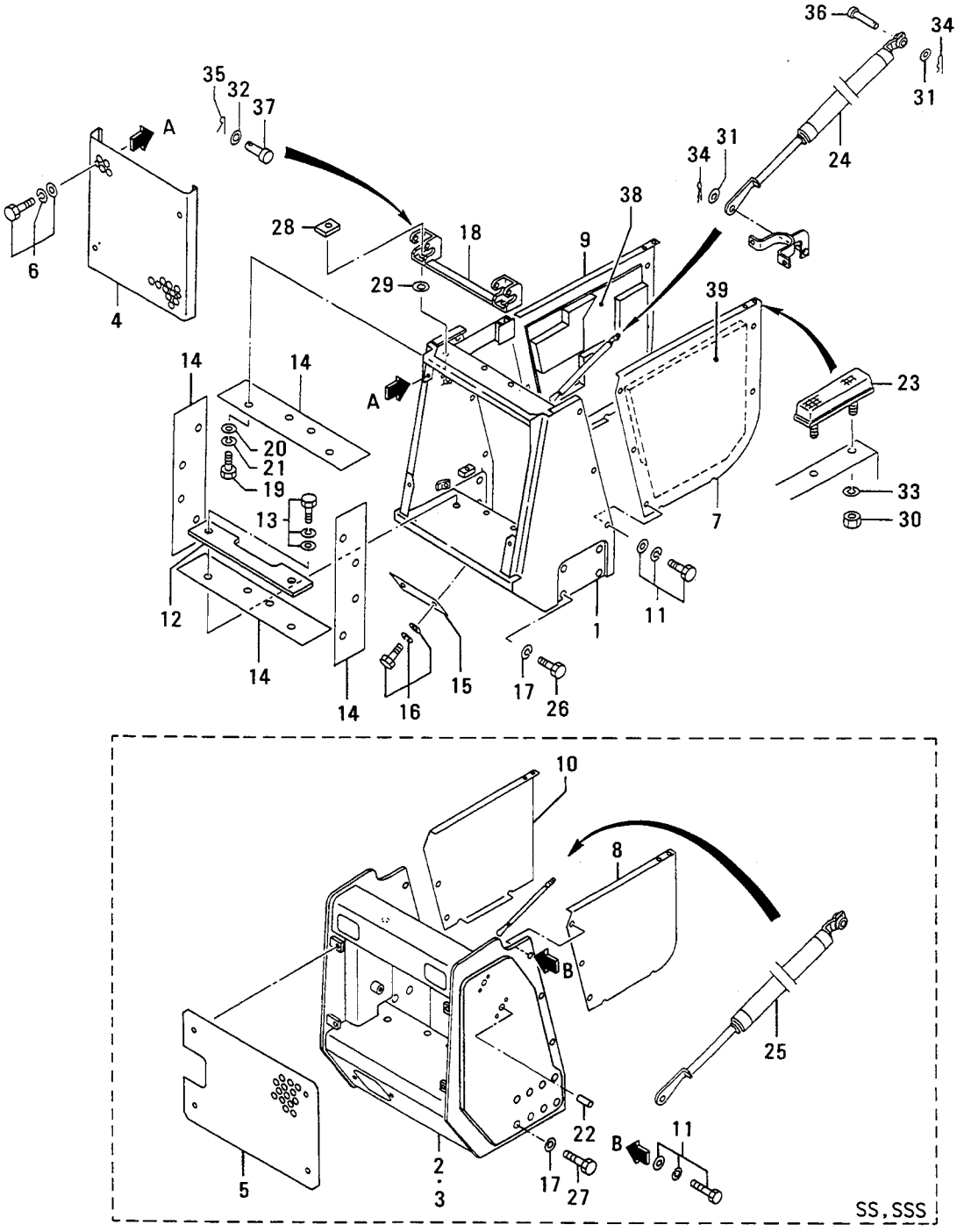

エンジン ルーム(ソノ 1)
15-01 ENGINE ROOM (PART-1)

見出番号 REF.-NO.	部品番号 PART NO.	代替順号 R/P	変記号 SCENQG	部品名称 および 記事・仕様記号 PART NAME & DESCRIPTION		個数 QTY	型式と適用号機 MODEL & APLICA. SER. NO. P FROM@--@UPTO	S FROM@--@UPTO	SS FROM@--@UPTO	SSS FROM@--@UPTO	管理区分 M/R	新規 V/D
1	55314-24501			GUARD,RADIATOR		1	•		•	•		
	55314-24501			GUARD,RADIATOR		1		•	•	•		
2	55314-14600			GUARD,RADIATOR		1	•	•		•		
3	55314-14701			GUARD,RADIATOR		1	•	•	•			
4	55314-15300			GRILL,RADIATOR		1			•	•		
5	55314-02601			GRILL,RADIATOR		1	•	•				
6	F1825-10025			BOLT,W/WASHER	B/W	4					A	
7	55314-20501			COVER,SIDE L.H		1			•	•		
8	55314-12901			COVER,SIDE L.H		1	•	•				
9	55314-20601			COVER,SIDE R.H		1			•	•		
10	55314-13101			COVER,SIDE R.H		1	•	•				
11	F1825-10025			BOLT,W/WASHER	B/W	6	•	•			A	
	F1825-10025			BOLT,W/WASHER	B/W	10			•	•	A	
12	55314-12401			PLATE,RUBBER		4						
13	F1825-10025			BOLT,W/WASHER	B/W	6					A	
14	55314-02502			RUBBER,RADIATOR		4						
15	55315-01400			PLATE		1						
16	F1825-10025			BOLT,W/WASHER	B/W	2					A	
17	F2515-18000			WASHER,SPRING		8			•	•	A	
	F2515-18000			WASHER,SPRING		16	•	•			A	
18	55314-10801			BRACKET		1						
19	F1035-10030			BOLT		2					A	
20	F2500-10000			WASHER,PLAIN		2					A	
21	F2515-10000			WASHER,SPRING		2					A	
22	58415-60900			PIN,DOWEL		4	•	•			A	
23	91211-03600			CUSHION		2						
24	91212-13200			SPRING,GAS		1			•	•		
25	50215-07600			SPRING,GAS		1	•	•				
26	F1155-18030			BOLT		8			•	•	A	
27	F1155-18045			BOLT		16	•	•			A	
28	54377-12600			PLATE		2						
29	92301-02700			WASHER		2					A	
30	F2300-06000			NUT		4					A	
31	F2500-08000			WASHER,PLAIN		2					A	
32	F2500-12000			WASHER,PLAIN		2					A	
33	F2515-06000			WASHER,SPRING		4					A	
34	F2843-08000			PIN,SNAP		2					A	
35	F2843-12000			PIN,SNAP		2					A	
36	F2855-08025			PIN,CLEVIS		1					A	
37	F2855-12050			PIN,CLEVIS		2					A	
38	55314-06100			INSULATOR,SIDE R.H		1			•	•		
39	55314-06200			INSULATOR,SIDE L.H		1			•	•		

エンジン ルーム(ソノ 2)
15-02 ENGINE ROOM (PART-2)

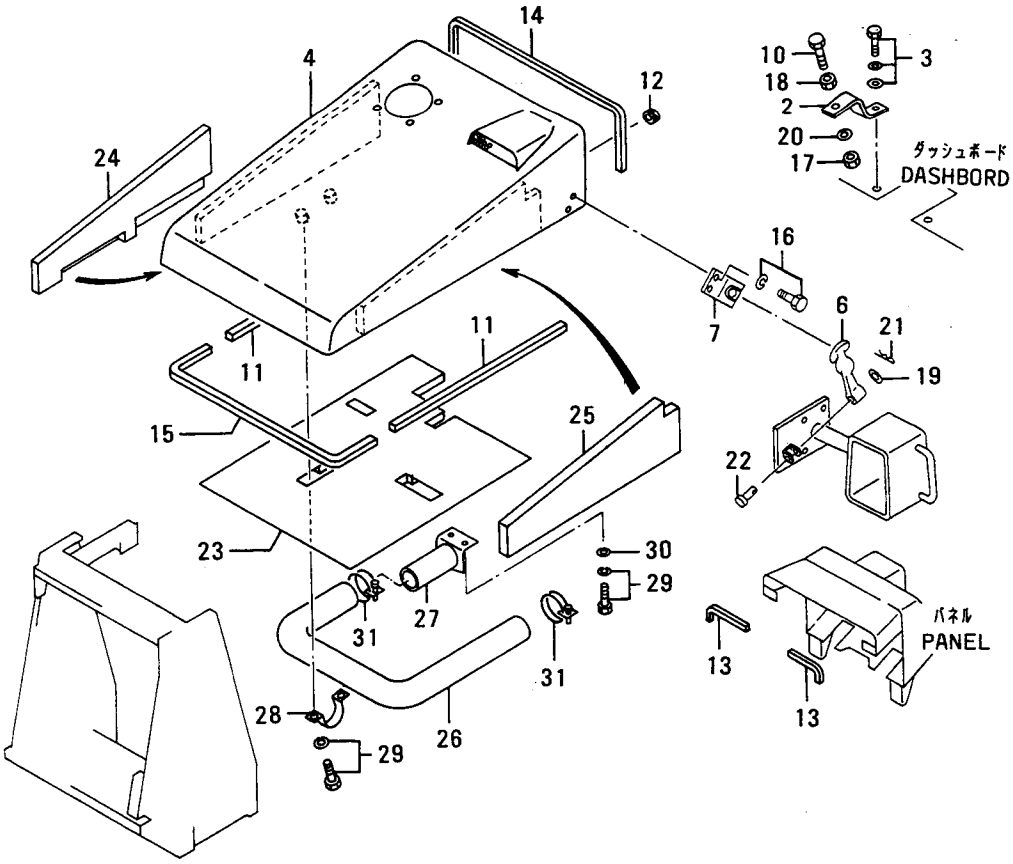

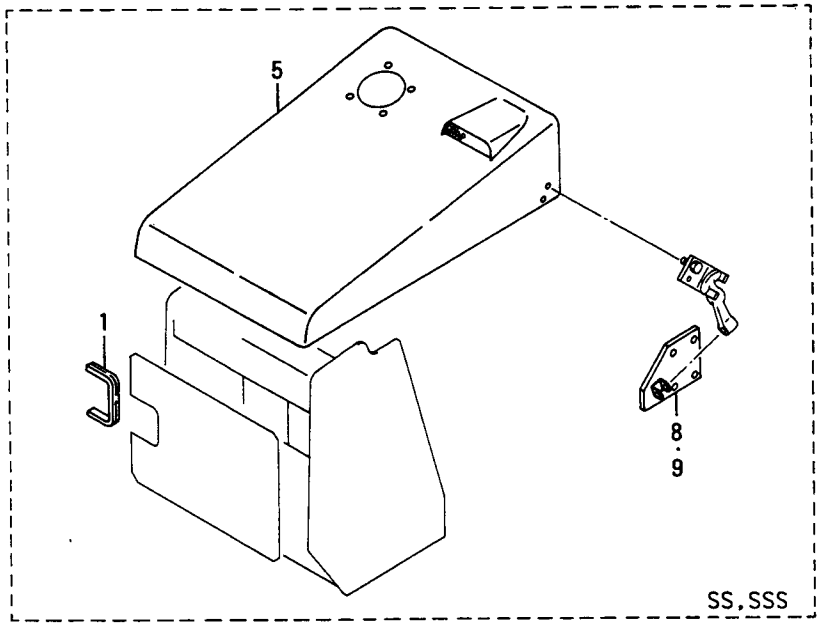

エンジン ルーム(ソノ 2)
15-02 ENGINE ROOM (PART-2)

見出番号 REF.-NO.	部品番号 PART NO.	代替記号 RSCEN/PQG	部品名称 および 記事・仕様記号 PART NAME & DESCRIPTION		個数 QTY	型式と適用号機 MODEL & APLICA. SER. NO. P FROM@-@UPTO	S FROM@-@UPTO	SS FROM@-@UPTO	SSS FROM@-@UPTO	重要区分 MV/RD
1	05382-07025		WEATHERSTRIP		1	•	•			
2	55314-05400		PLATE		1					
3	F1825-10025		BOLT,W/WASHER	B/W	2					A
4	55314-24801		HOOD,ENGINE		1	•		•	•	
	55314-24801		HOOD,ENGINE		1		•	•	•	
5	55314-24901		HOOD,ENGINE		1	•	•	•		
	55314-24901		HOOD,ENGINE		1	•	•		•	
6	55315-04900		CATCH		2					
7	55315-05501		BRACKET		2					
8	55315-05800		BRACKET,L.H		1	•	•			
9	55315-05900		BRACKET,R.H		1	•	•			
10	55315-06100		BOLT,STOPPER		1					A
11	55314-03700		WEATHERSTRIP		2					
12	42790-10015		GROMMET		1					A
13	05382-14008		WEATHERSTRIP		2					
14	05382-07092		WEATHERSTRIP		1					
15	05382-08090		WEATHERSTRIP		1					
16	F1805-06016		BOLT,W/WASHER	B/W	4					A
17	F2300-14000		NUT		1					A
18	F2320-14000		NUT,JAM		1					A
19	F2500-06000		WASHER,PLAIN		2					A
20	F2515-14000		WASHER,SPRING		1					A
21	F2843-06000		PIN,SNAP		2					A
22	F2855-06040		PIN,CLEVIS		2					A
23	55314-15500		INSULATOR,HOOD		1	•		•	•	
	55314-15500		INSULATOR,HOOD		1		•	•	•	
24	55314-05700		INSULATOR,R.H		1			•	•	
25	55314-15900		INSULATOR,L.H		1			•	•	
26	55314-07400		HOSE		1			•	•	
27	55314-17500		BRACKET		1	•		•	•	
	55314-17500		BRACKET		1		•	•	•	
28	55314-07600		CLAMP		2			•	•	A
29	F1805-10016		BOLT,W/WASHER	B/W	4			•	•	A
30	F2500-10000		WASHER,PLAIN		2			•	•	A
31	F4300-07201		CLAMP,HOSE		2			•	•	A

18 ネーム プレート NAME PLATE

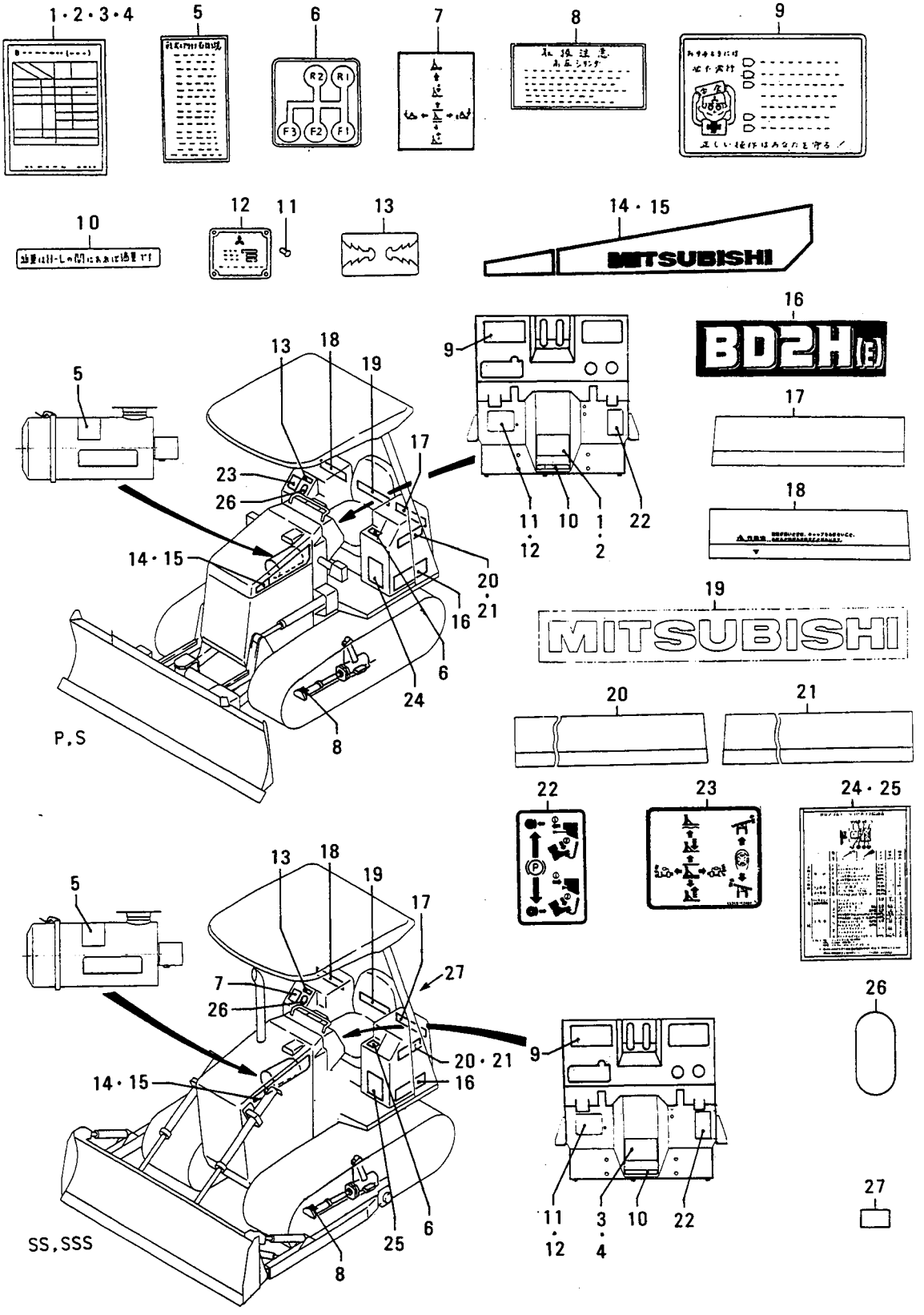

18 ネーム プレート NAME PLATE

見出番号 REF.-NO.	部品番号 PART NO.	代替 R/P	区分	記号 SEN QG	部品名称 および 記事・仕様記号 PART NAME & DESCRIPTION		個数 QTY	型式と適用号機 MODEL & APLICA. SER. NO. P FROM@--@UPTO	S FROM@--@UPTO	SS FROM@--@UPTO	SSS FROM@--@UPTO	管理区分 M/R	新規 V/D
1	55318-00100				PLATE,INSTRUCTION		1		•	•	•		
2	55318-00200				PLATE,INSTRUCTION		1	•		•	•		
3	55318-08100				PLATE,INSTRUCTION		1	•	•		•		
4	55318-08200				PLATE,INSTRUCTION		1	•	•	•			
5	55318-01900				NAME-PLATE		1						
6	55318-02200				NAME-PLATE	DD	1						
7	55318-02400				NAME-PLATE		1	•	•				
8	58315-25900				PLATE,CAUTION		2						
9	58818-21100				PLATE,CAUTION		1						
10	58818-11600				PLATE,CAUTION		1						
11	05610-00500				RIVET,SCREW		4					A	
12	*				NAME-PLATE		1						
13	05303-08600				LABEL		1						
14	55318-66500				PLATE,HOOD L.H		1						
15	55318-66600				PLATE,HOOD R.H		1						
16	55318-66300				NAME-PLATE		2						
17	55318-66800				PLATE,STRIPE RE		1						
18	55318-66900				PLATE,HYD CAUTION		1						
19	55318-66700				PLATE,BRAND		1						
20	55318-67100				PLATE,STRIPE L.H		1						
21	55318-67200				PLATE,STRIPE R.H		1						
22	55318-62300				NAME-PLATE		1						
23	55318-62400				NAME-PLATE		1			•	•		
24	55318-62200				CHART,LUBRICATION		1			•	•		
25	55318-62600				CHART,LUBRICATION		1	•	•				
26	55318-62800				PLATE		1						
27	05303-10300				NAME-PLATE,OIL		1						

19 キャノピ
CANOPY

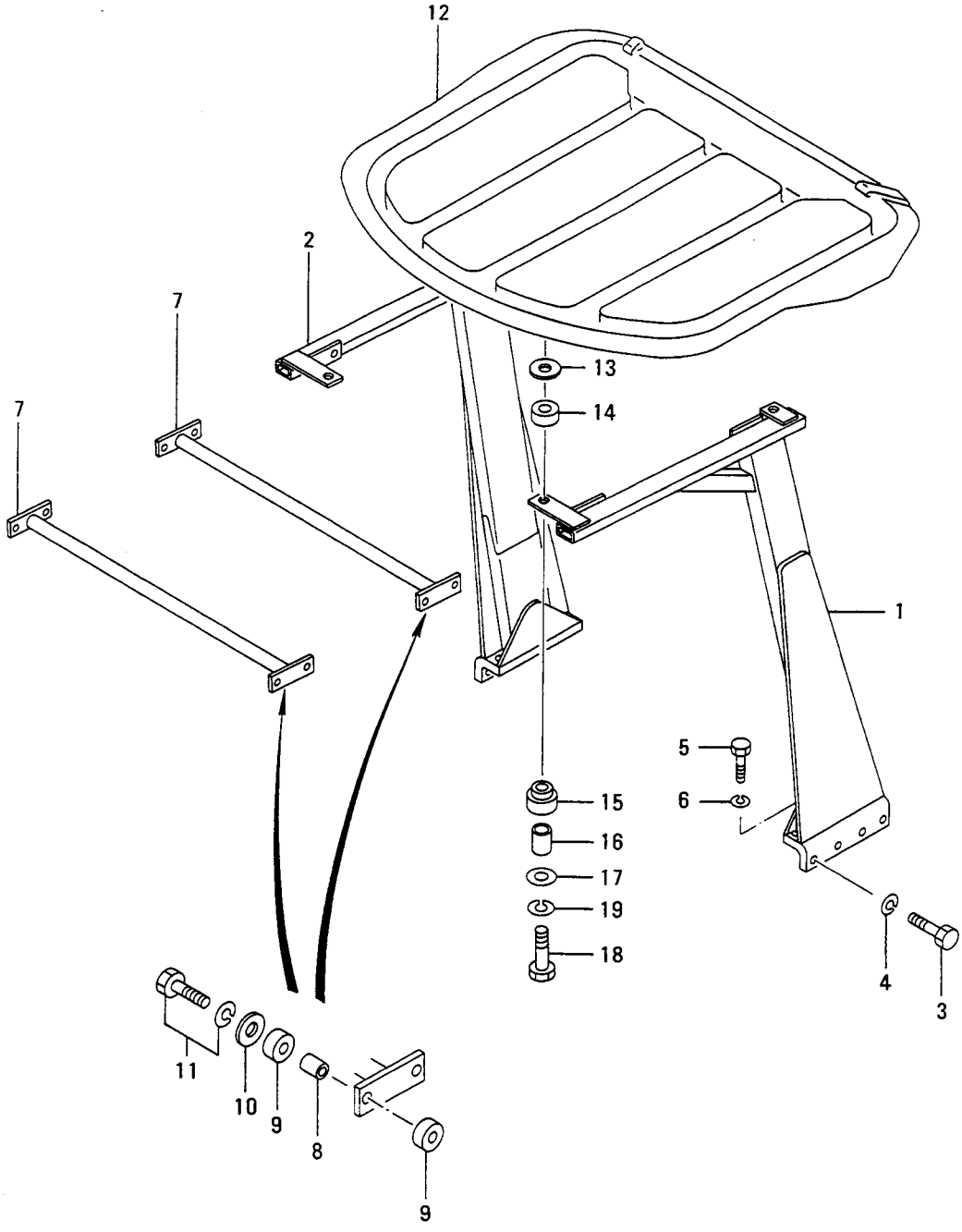

19 キャノピ CANOPY

見出番号 REF.-NO.	部品番号 PART NO.	代替 R/P	変更順号 SCEN QG	部品名称 および 記事・仕様記号 PART NAME & DESCRIPTION		個数 QTY	型式と適用号機 MODEL & APLICA. SER. NO. P FROM@--@UPTO	S FROM@--@UPTO	SS FROM@--@UPTO	SSS FROM@--@UPTO	管理区 M/R	新規 V/D
1	55319-31101			SUPPORT,CANOPY L.H		1						
2	55319-31201			SUPPORT,CANOPY R.H		1						
3	F1035-16030			BOLT		8					A	
4	F2515-16000			WASHER,SPRING		8					A	
5	F1155-20040			BOLT		4					A	
6	F2515-20000			WASHER,SPRING		4					A	
7	55319-11300			SUPPORT,ROOF		2						
8	55301-02700			SPACER,MOUNTING		8						
9	61301-00900			CUSHION,RUBBER		16					A	
10	58313-03200			WASHER		8					A	
11	F2005-10040			BOLT,W/WASHER	B/W	8					A	
12	65619-10101			ROOF,CANOPY		1						
13	55319-01600			WASHER		4					A	
14	61301-00900			CUSHION,RUBBER		4					A	
15	92301-01900			GROMMET		4					A	
16	55301-02700			SPACER,MOUNTING		4						
17	58313-03200			WASHER		4					A	
18	F1155-10060			BOLT		4					A	
19	F2515-10000			WASHER,SPRING		4					A	

ﾀﾞﾝﾊﾟ，ｸﾗｯﾁ
21-01 DAMPER & CLUTCH

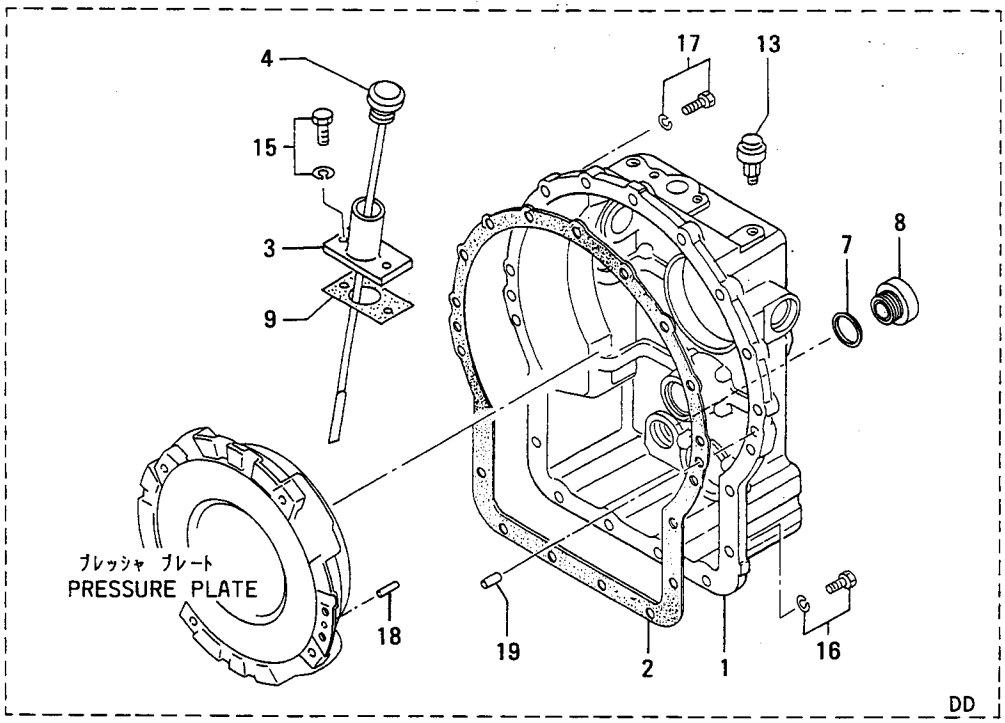

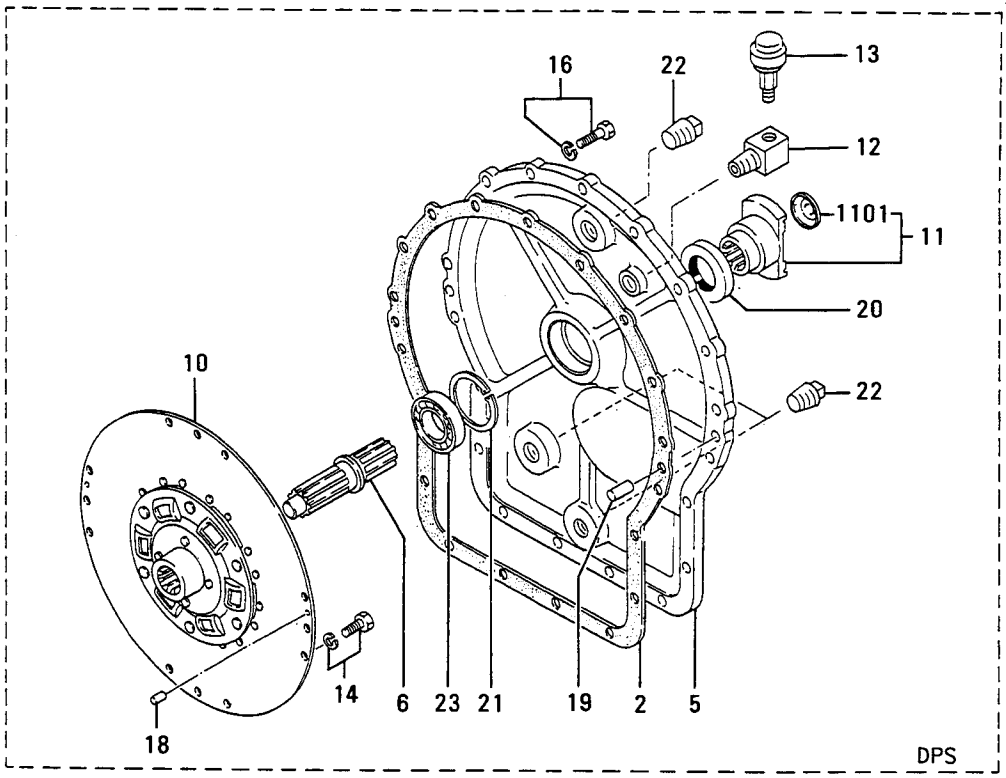

ﾀﾞﾝﾊﾟ，ｸﾗｯﾁ

21-01 DAMPER & CLUTCH

見出番号 REF.-NO.	部品番号 PART NO.	代替順号 R/P	記号 SCENQG	部品名称 および 記事・仕様記号 PART NAME & DESCRIPTION		個数 QTY	型式と適用号機 MODEL & APLICA. SER. NO. P FROM@--@UPTO	S FROM@--@UPTO	SS FROM@--@UPTO	SSS FROM@--@UPTO	管理区分 M/R	規格 V/D
1	55321-20100			HOUSING,CLUTCH	DD	1						
2	55321-00200			GASKET		1					A	
3	55321-00600			FILLER	DD	1						
4	55321-01200			GAGE,OIL LEVEL	DD	1						
5	55322-00100			COVER	DPS	1				.		
6	55322-00200			SHAFT	DPS	1				.		
7	58316-02700			RING	DD	1						
8	58316-14200			PLUG	DD	1					A	
9	61361-06700			GASKET	DD	1					A	
10	58821-10800			DAMPER	DPS	1				.		
11	58526-10061			FLANGE ASSY	DPS	1				.		
1101	F5010-35000			PLUG,EXPANSION	DPS	1				.	A	
12	58654-06500			CONNECTOR	DPS	1				.		
13	05533-01900			BREATHER,AIR		1						
14	F1805-08014			BOLT,W/WASHER	B/W DPS	12				.	A	
15	F1805-10020			BOLT,W/WASHER	B/W DD	2					A	
16	F1805-10030			BOLT,W/WASHER	B/W DD	6					A	
	F1805-10030			BOLT,W/WASHER	B/W DPS	19				.	A	
17	F1805-10035			BOLT,W/WASHER	B/W DD	13					A	
18	F2846-06000			PIN,DOWEL		2					A	
19	F2846-12000			PIN,DOWEL		2					A	
20	F3012-04223			SEAL,OIL	DPS	1				.	A	
21	F3202-06200			RING,SNAP	DPS	1				.	A	
22	F5006-26000			PLUG,TAPERED	DPS	3				.	A	
23	F8006-06206			BEARING,BALL	DPS	1				.	A	

クラッチ (ソノ 1) DD ヨウ
21-02 CLUTCH (PART-1) FOR DD

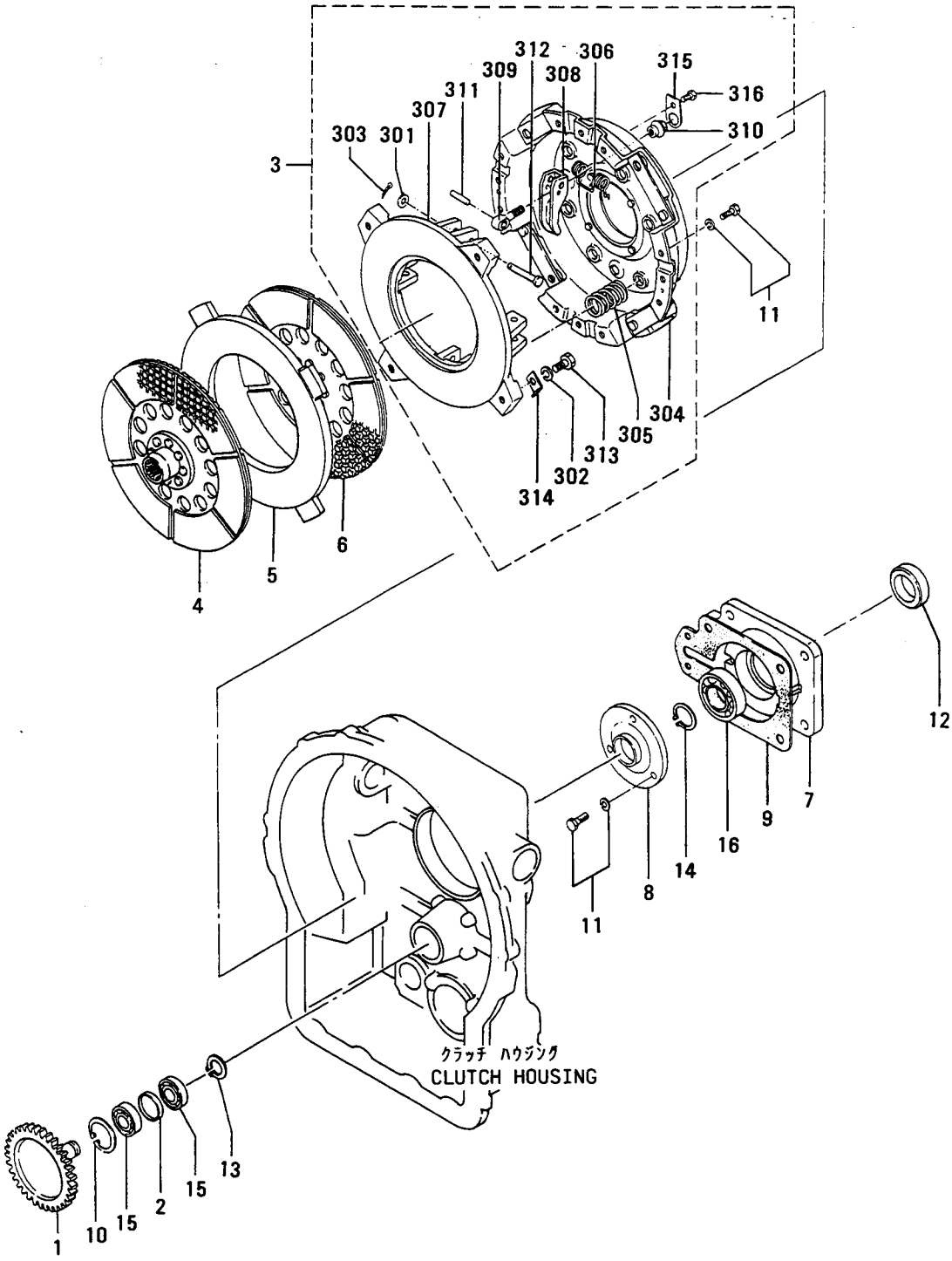

クラッチ (ソノ 1) DD ヨウ
21-02 CLUTCH (PART-1) FOR DD

見出番号 REF.-NO.	部品番号 PART NO.	代替 R/P	変更順号 SCEN QG	部品名称 および 記事・仕様記号 PART NAME & DESCRIPTION		個数 QTY	型式と適用号機 MODEL & APLICA. SER. NO. P FROM@--@UPTO	S FROM@--@UPTO	SS FROM@--@UPTO	SSS FROM@--@UPTO	管理区 M/R	新規 VD
1	55321-00401			GEAR,PUMP	Z=33 DD	1						
2	55321-01100			SPACER	DD	1						
3	58321-10010			PLATE,PRESSURE	DD	1						
301	F2500-08000			WASHER,PLAIN	DD	4					A	
302	F2515-10000			WASHER,SPRING	DD	4					A	
303	F2841-20015			PIN,SPLIT	DD	4					A	
304	58321-05200			PLATE	DD	1						
305	58321-05500			SPRING	DD	12					A	
306	58321-05600			SPRING	DD	4					A	
307	65421-00400			PLATE ASSY,SUB	DD	1						
308	65421-00500			LEVER	DD	4						
309	65421-00800			LEVER,SUPPORT	DD	4						
310	65421-00900			NUT	DD	4					A	
311	65421-01000			PIN	DD	4					A	
312	65421-01100			PIN	DD	4					A	
313	65421-01200			BOLT	DD	4					A	
314	65421-01300			WASHER	DD	4					A	
315	65421-01400			PLATE,LOCK	DD	4						
316	65421-01500			BOLT	DD	4					A	
4	58321-02100			DISK	DD	1					A	
5	58321-02200			PLATE	DD	1						
6	65421-00101			DISK	DD	1					A	
7	58321-12400			COVER	DD	1						
8	58321-03100			COVER	DD	1						
9	58321-04600			GASKET	DD	1					A	
10	05616-10042			RING,RETAINING	DD	1						
11	F1805-08020			BOLT,W/WASHER	B/W DD	15					A	
12	F3019-03523			SEAL,OIL	DD	1					A	
13	F3200-02000			RING,SNAP	DD	1					A	
14	F3200-03000			RING,SNAP	DD	1					A	
15	F8004-06004			BEARING,BALL	DD	2					A	
16	F8008-06206			BEARING,BALL	DD	1					A	

クラッチ (ソノ 2) DD ヨウ
21-03 CLUTCH (PART-2) FOR DD

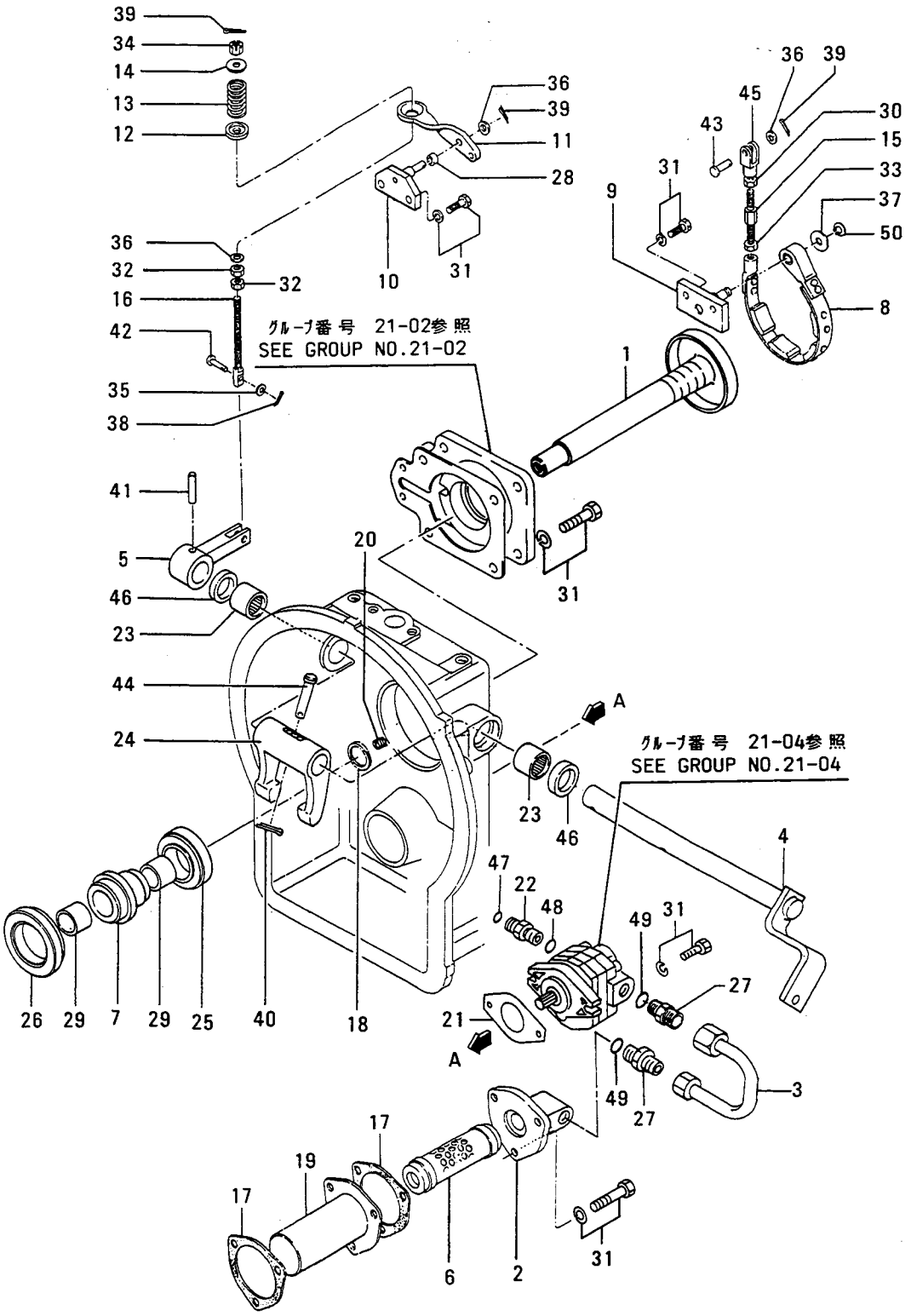

クラッチ (ソノ 2) DD ヨウ
21-03 CLUTCH (PART-2) FOR DD

見出番号 REF.-NO.	部品番号 PART NO.	代替 R/P	変更順序 SENQG	部品名称 および 記事・仕様記号 PART NAME & DESCRIPTION		個数 QTY	型式と適用号機 MODEL & APLICA. SER. NO. P FROM@-@UPTO	S FROM@-@UPTO	SS FROM@-@UPTO	SSS FROM@-@UPTO	管理区分 MV/RD
1	55321-00302			SHAFT,MAIN	DD	1					
2	55321-00500			COVER	DD	1					
3	55321-00700			PIPE	DD	1					
4	55321-10801			SHAFT,CLUTCH	DD	1					
5	55321-00900			LEVER	DD	1					
6	58321-02600			FILTER,OIL	DD	1					
7	58321-02900			HUB,RELESE	DD	1					
8	58321-03400			BRAKE	DD	1					
9	58321-03500			SUPPORT	DD	1					
10	58321-03600			SUPPORT	DD	1					
11	58321-03700			LEVER,BRAKE	DD	1					
12	58321-03800			SEAT	DD	1					
13	58321-03901			SPRING	DD	1					
14	58321-04000			SEAT	DD	1					
15	58321-04100			BOLT	DD	1					A
16	58321-04200			BOLT	DD	1					A
17	58321-04700			GASKET	DD	2					A
18	58321-05000			SEAL,RING	DD	1					A
19	58321-15100			CASE,FILTER	DD	1					A
20	58521-10200			SCREW	DD	1					A
21	30425-71300			GASKET	DD	1					A
22	58853-16800			CONNECTOR	DD	1					
23	64343-14500			BEARING	DD	2					A
24	55321-01300			LEVER	DD	1					
25	ME600000			BEARING	DD	1					A
26	ME620330			BEARING,CLUTCH	DD	1					
27	05573-22030			CONNECTOR	DD	2					
28	05605-00808			BUSHING	DD	1					
29	05605-03025			BUSHING	DD	2					
30	09413-00800			NUT,LOCK	DD	1					A
31	F1805-10025			BOLT,W/WASHER	B/W DD	13					A
32	F2300-08000			NUT	DD	2					A
33	F2320-08000			NUT,JAM	DD	1					A
34	F2330-08000			NUT	DD	1					A
35	F2500-06000			WASHER,PLAIN	DD	1					A
36	F2500-08000			WASHER,PLAIN	DD	3					A
37	F2500-12000			WASHER,PLAIN	DD	1					A
38	F2841-16018			PIN,SPLIT	DD	1					A
39	F2841-20018			PIN,SPLIT	DD	3					A
40	F2841-30020			PIN,SPLIT	DD	1					A
41	F2850-08040			PIN,SPRING	DD	1					A
42	F2855-06025			PIN,CLEVIS	DD	1					A
43	F2855-08023			PIN,CLEVIS	DD	1					A
44	F2855-10042			PIN,CLEVIS	DD	1					A
45	F2926-08032			CLEVIS	DD	1					A
46	F3012-02531			SEAL,OIL	DD	2					A
47	F3150-01200			O-RING	DD	1					A
48	F3150-01400			O-RING	DD	1					A
49	F3150-02400			O-RING	DD	2					A

クラッチ (ソノ 2) DD ヨウ
21-03 CLUTCH (PART-2) FOR DD

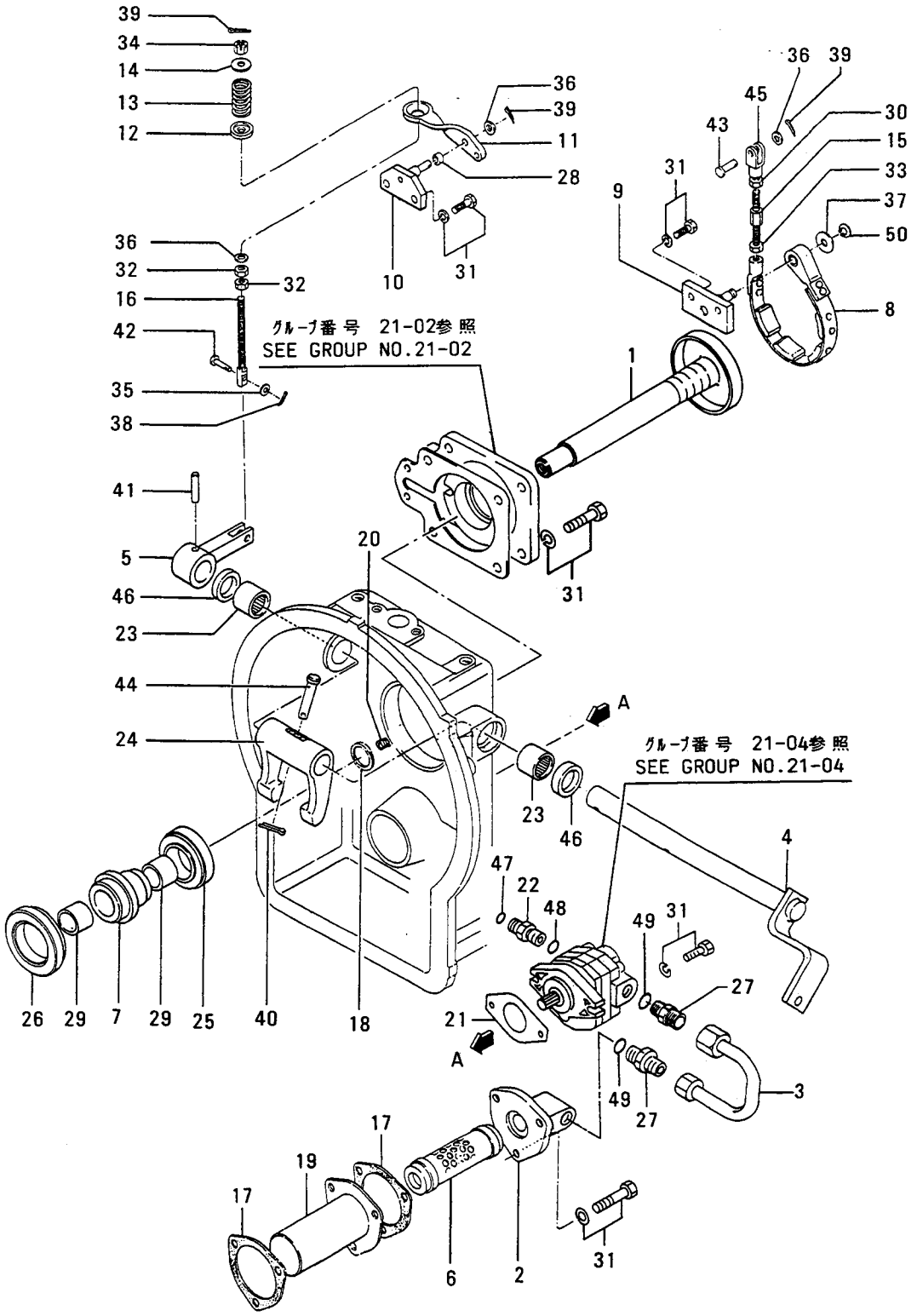

クラッチ (ソノ 2) DD ヨウ

21-03 CLUTCH (PART-2) FOR DD

見出番号 REF.-NO.	部品番号 PART NO.	代替順号 R/P	記号 SCENQG	部品名称 および 記事・仕様記号 PART NAME & DESCRIPTION		個数 QTY	型式と適用号機 MODEL & APLICA. SER. NO. P FROM@-@UPTO	S FROM@-@UPTO	SS FROM@-@UPTO	SSS FROM@-@UPTO	新旧区別 M/R	V/D
50	F3200-01200			RING,SNAP	DD	1					A	

21-04 クラッチ (ソノ 3) DD ヨウ CLUTCH (PART-3) FOR DD

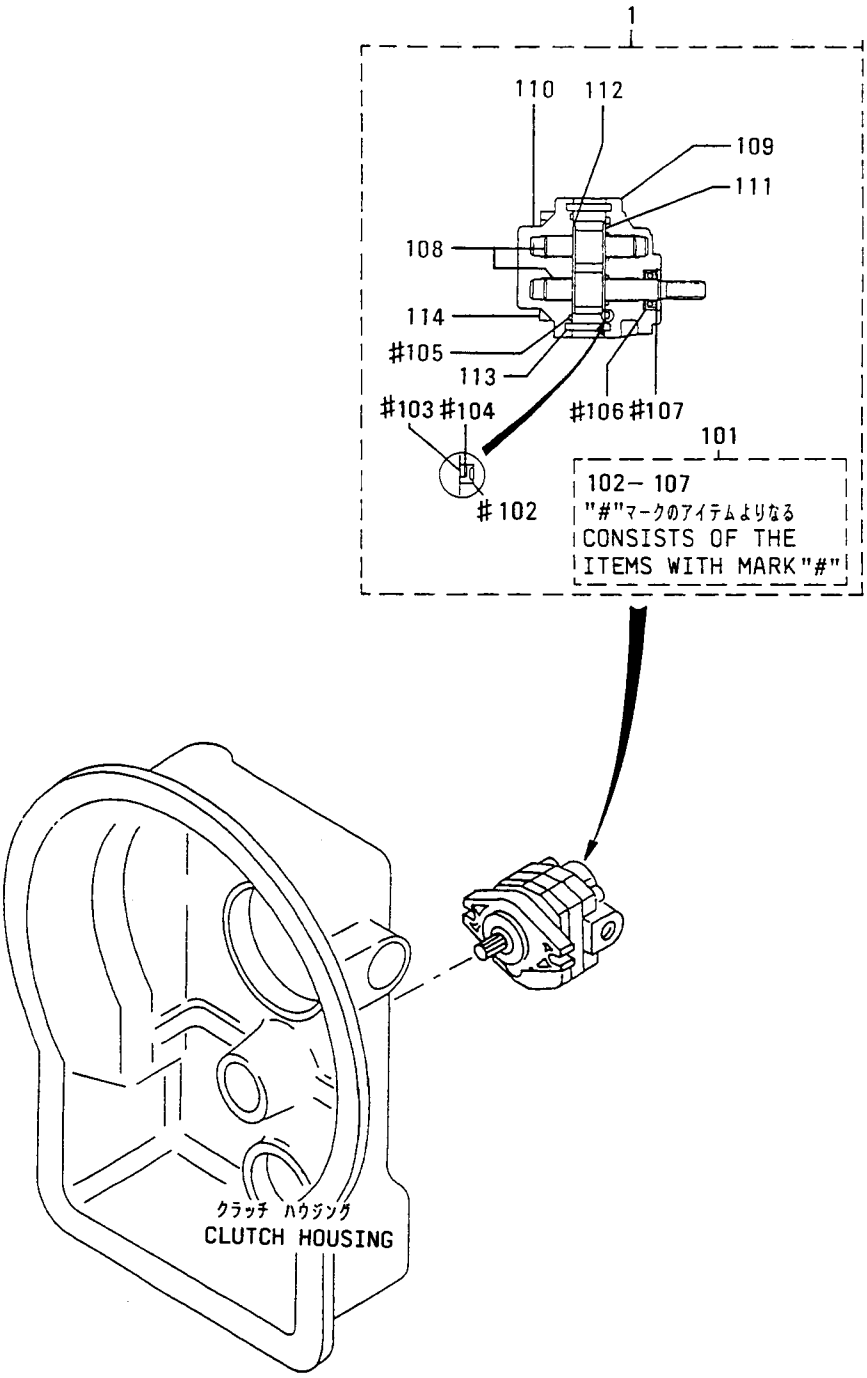

クラッチ (ソノ 3) DD ヨウ

21-04 CLUTCH (PART-3) FOR DD

見出番号 REF.-NO.	部品番号 PART NO.	代替 R/P	変更順号 SCEN QG	部品名称 および 記事・仕様記号 PART NAME & DESCRIPTION		個数 QTY	型式と適用号機 MODEL & APLICA. SER. NO. P FROM@--@UPTO	S FROM@--@UPTO	SS FROM@--@UPTO	SSS FROM@--@UPTO	管理区分 MV/RD
1	60631-09400			PUMP ASSY,GEAR	DD	1					
101	60631-00038			REPAIR KIT DD	CONSISTS OF "#"	1					A
102	60631-02500			SEAL	DD	1					A
103	60631-02600			GASKET	DD	1					A
104	60631-02700			GASKET	DD	1					A
105	60631-02800			O-RING	DD	1					A
106	60631-03100			SEAL,OIL	DD	1					A
107	60631-03300			RING,SNAP	DD	1					A
108	60631-00048			GEAR SET	DD	1					
109	60631-02100			FLANGE	DD	1					
110	60631-02200			COVER	DD	1					
111	60631-02300			PLATE	DD	1					
112	60631-02400			PLATE	DD	1					
113	60631-02900			PIN,DOWEL	DD	2					A
114	60631-03200			BOLT	DD	4					A

トランスミッション (ソノ 1) DPS ヨウ
22-01 TRANSMISSION (PART-1) FOR DPS

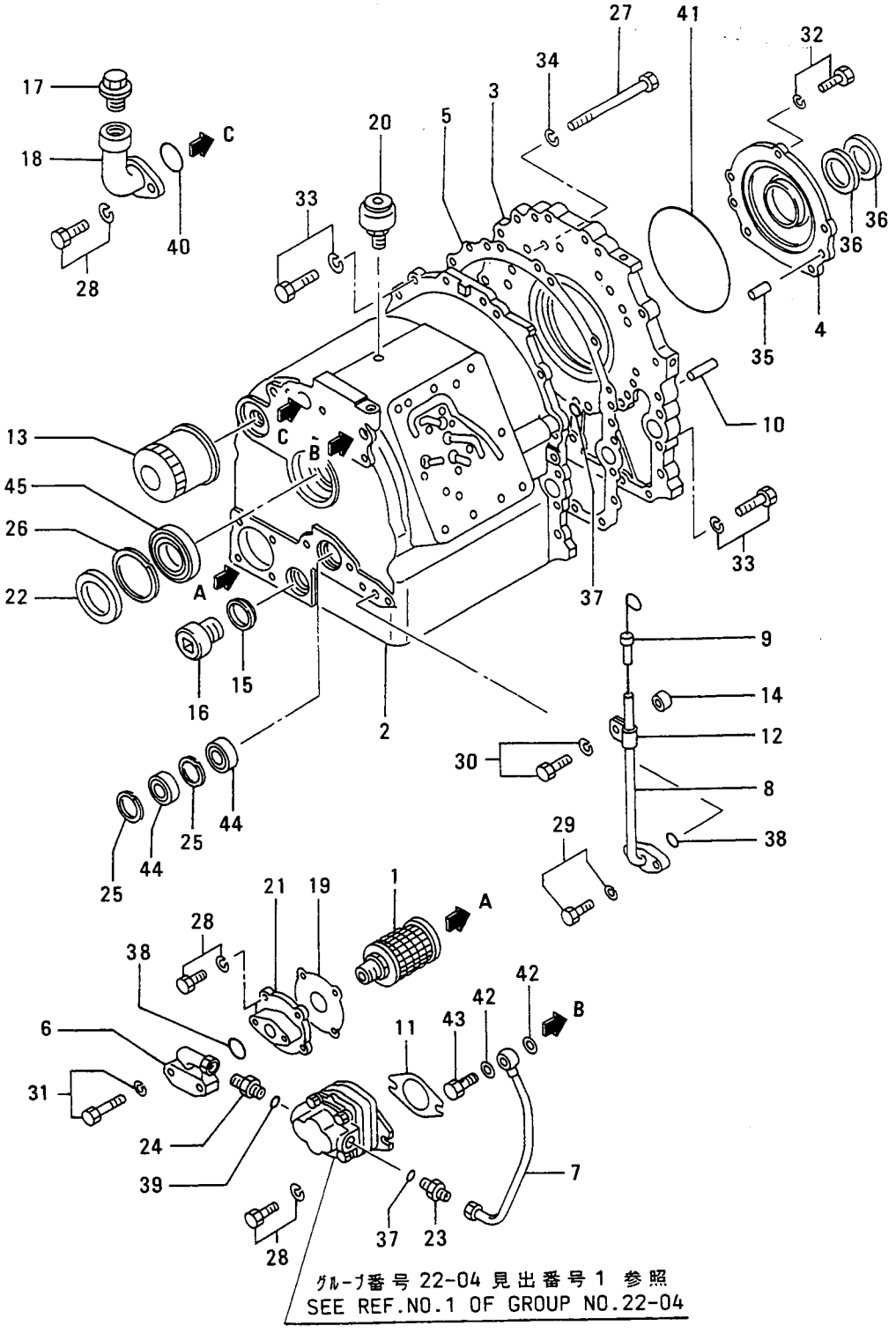

トランスミッション (ソノ 1) DPS ヨウ
22-01 TRANSMISSION (PART-1) FOR DPS

見出番号 REF.-NO.	部品番号 PART NO.	代替 R/P	変更記号 SCEN QG	部品名称 および 記事・仕様記号 PART NAME & DESCRIPTION		個数 QTY	型式と適用号機 MODEL & APLICA. SER. NO. P FROM@--@UPTO	S FROM@--@UPTO	SS FROM@--@UPTO	SSS FROM@--@UPTO	管理区分 M/R	新規 VRD
1	91224-00051			STRAINER ASSY,MAGNET	DPS	1				.		
2	55325-20100			CASE	DPS	1				.		
3	55325-20201			COVER	DPS	1				.		
4	55325-12100			COVER	DPS	1				.		
5	55325-12200			GASKET	DPS	1				.	A	
6	55325-12400			PIPE	DPS	1				.		
7	55325-12500			PIPE	DPS	1				.		
8	55325-12601			PIPE	DPS	1				.		
9	55325-12700			GAGE,OIL LEVEL	DPS	1				.		
10	55325-03100			PIN,DOWEL	DPS	2				.	A	
11	30425-71300			GASKET	DPS	1				.	A	
12	32336-09500			CLAMP	DPS	1				.	A	
13	MD135737			FILTER ASSY	DPS	1				.	A	
14	45187-71700			SPACER	DPS	1				.		
15	58316-02700			RING	DPS	1				.		
16	58316-14200			PLUG	DPS	1				.	A	
17	58326-02900			PLUG	DPS	1				.	A	
18	69251-01300			FILLER,OIL	DPS	1				.		
19	91224-03100			GASKET	DPS	1				.	A	
20	91224-06600			BREATHER	DPS	1				.	A	
21	91224-07500			COVER	DPS	1				.		
22	05564-60550			SEAL,OIL	DPS	1				.		
23	05573-12030			CONNECTOR	DPS	1				.		
24	05573-22030			CONNECTOR	DPS	1				.		
25	05616-10042			RING,RETAINING	DPS	2				.		
26	05616-10075			RING,RETAINING	DPS	1				.		
27	F1035-12130			BOLT	DPS	9				.	A	
28	F1805-10020			BOLT,W/WASHER	B/W DPS	8				.	A	
29	F1805-10025			BOLT,W/WASHER	B/W DPS	4				.	A	
30	F1805-10040			BOLT,W/WASHER	B/W DPS	1				.	A	
31	F1805-10045			BOLT,W/WASHER	B/W DPS	2				.	A	
32	F1805-12020			BOLT,W/WASHER	B/W DPS	5				.	A	
33	F1805-12030			BOLT,W/WASHER	B/W DPS	8				.	A	
34	F2515-12000			WASHER,SPRING	DPS	9				.	A	
35	F2846-12000			PIN,DOWEL	DPS	2				.	A	
36	F3000-04022			SEAL,OIL	DPS	2				.	A	
37	F3150-01400			O-RING	DPS	2				.	A	
38	F3150-02200			O-RING	DPS	2				.	A	
39	F3150-02400			O-RING	DPS	1				.	A	
40	F3150-04000			O-RING	DPS	1				.	A	
41	F3153-15000			O-RING	DPS	1				.	A	
42	F4202-16000			GASKET	DPS	2				.	A	
43	F4610-16000			EYEBOLT	DPS	1				.	A	
44	F8004-06004			BEARING,BALL	DPS	2				.	A	
45	F8004-06009			BEARING,BALL	DPS	1				.	A	

トランスミッション (ソノ 2) DPS ヨウ
22-02 TRANSMISSION (PART-2) FOR DPS

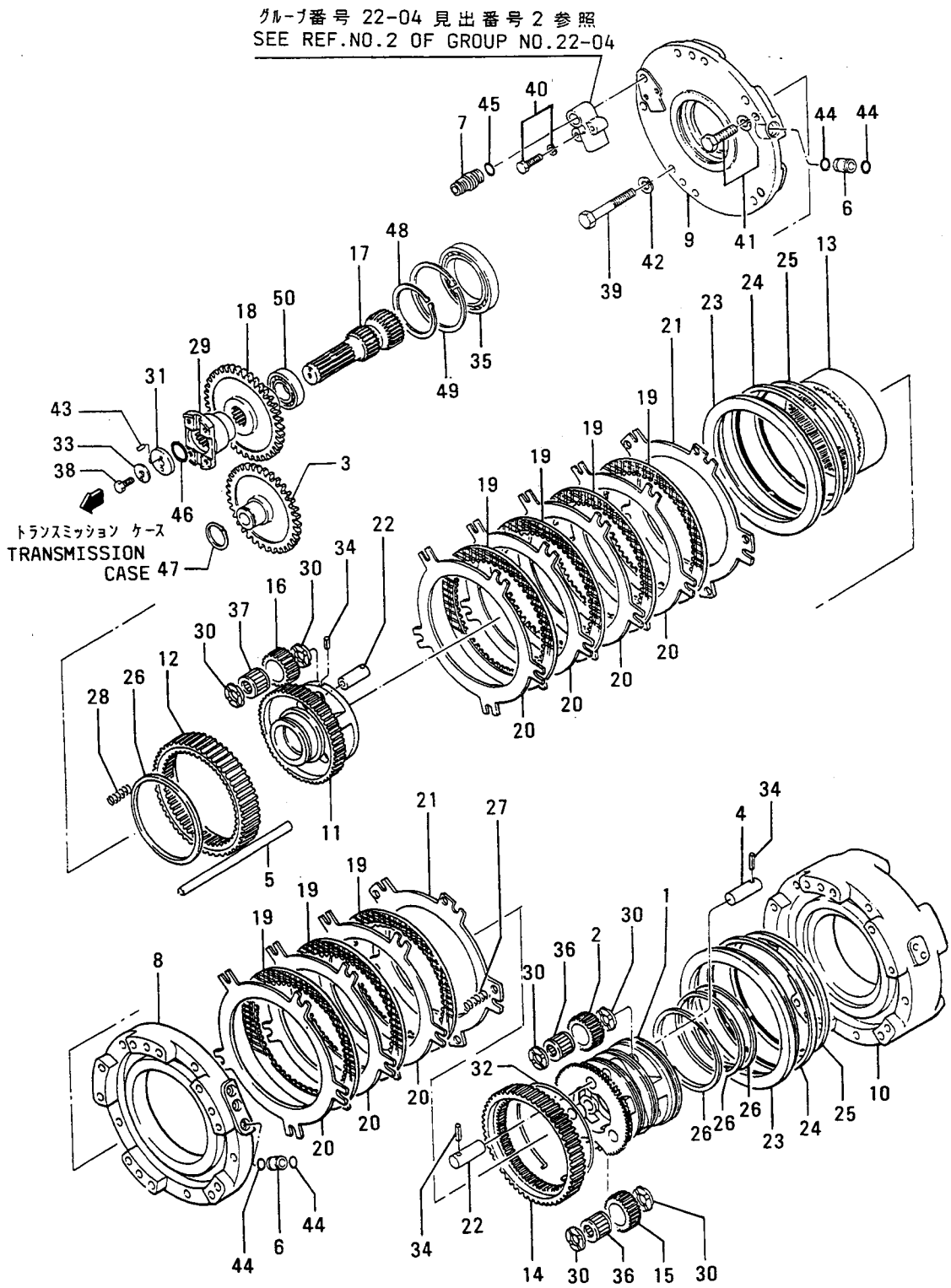

トランスミッション (ソノ 2) DPS ヨウ
22-02 TRANSMISSION (PART-2) FOR DPS

見出番号 REF.-NO.	部品番号 PART NO.	代替 管理 R/P	変更順号 SCEN QG	部品名称 および 記事・仕様記号 PART NAME & DESCRIPTION		個数 QTY	型式と適用号機 MODEL & APLICA. SER. NO. P FROM@--@UPTO	S FROM@--@UPTO	SS FROM@--@UPTO	SSS FROM@--@UPTO	管理区分 M/R	新規 V/R/D
1	55325-30400			CARRIER	DPS	1				.		
2	55325-00801			GEAR	Z=29 DPS	3				.		
3	55325-21200			GEAR,PUMP	Z=31 DPS	1				.		
4	55325-11302			PIN	DPS	3				.	A	
5	55325-01700			PIN	DPS	5				.	A	
6	55325-11900			PIPE	DPS	4				.		
7	55325-02300			SCREW	DPS	1				.	A	
8	55325-23200			HOUSING	DPS	1				.		
9	55325-13301			HOUSING	DPS	1				.		
10	55325-13601			HOUSING	DPS	1				.		
11	58822-20800			CARRIER	DPS	1				.		
12	58822-11104			GEAR,RING	Z=80 DPS	1				.		
13	58822-11201			GEAR,RING	Z=78 DPS	1				.		
14	58822-11303			GEAR,RING	Z=80 DPS	1				.		
15	58822-11600			GEAR	Z=26 DPS	3				.		
16	58822-11800			GEAR	Z=27 DPS	3				.		
17	58822-11900			SHAFT	DPS	1				.		
18	58822-42100			GEAR,PUMP	Z=39 DPS	1				.		
19	58822-32300			PLATE,FRICTION	DPS	7				.		
20	58822-22400			PLATE,MATING	DPS	7				.		
21	58822-22500			PLATE,PRESSURE	DPS	2				.		
22	58822-12603			PIN	DPS	6				.	A	
23	58822-12900			PISTON	DPS	2				.	A	
24	58822-13000			SEAL	DPS	2				.	A	
25	58822-13100			SEAL	DPS	2				.	A	
26	58822-13200			SEAL	DPS	4				.	A	
27	58822-13500			SPRING	DPS	5				.	A	
28	58822-13600			SPRING	DPS	5				.	A	
29	58822-13803			FLANGE	DPS	1				.		
30	58822-13900			WASHER	DPS	18				.	A	
31	58822-14000			WASHER	DPS	1				.	A	
32	58822-16500			RING	DPS	1				.		
33	58622-09900			WASHER	DPS	1				.	A	
34	05621-00200			PIN,SPRING	DPS	9				.	A	
35	05640-06914			BEARING,BALL	DPS	1				.	A	
36	05643-01200			BEARING	DPS	6				.	A	
37	05643-01300			BEARING	DPS	3				.	A	
38	F1035-10020			BOLT	DPS	1				.	A	
39	F1035-12090			BOLT	DPS	8				.	A	
40	F1805-08030			BOLT,W/WASHER	B/W DPS	2				.	A	
41	F1805-12040			BOLT,W/WASHER	B/W DPS	1				.	A	
42	F2515-12000			WASHER,SPRING	DPS	8				.	A	
43	F2850-03008			PIN,SPRING	DPS	1				.	A	
44	F3150-01400			O-RING	DPS	8				.	A	
45	F3150-01600			O-RING	DPS	1				.	A	
46	F3150-02500			O-RING	DPS	1				.	A	
47	F3200-02000			RING,SNAP	DPS	1				.	A	
48	F3200-07000			RING,SNAP	DPS	1				.	A	
49	F3202-10000			RING,SNAP	DPS	1				.	A	

トランスミッション (ソノ 2) DPS ヨウ
22-02 TRANSMISSION (PART-2) FOR DPS

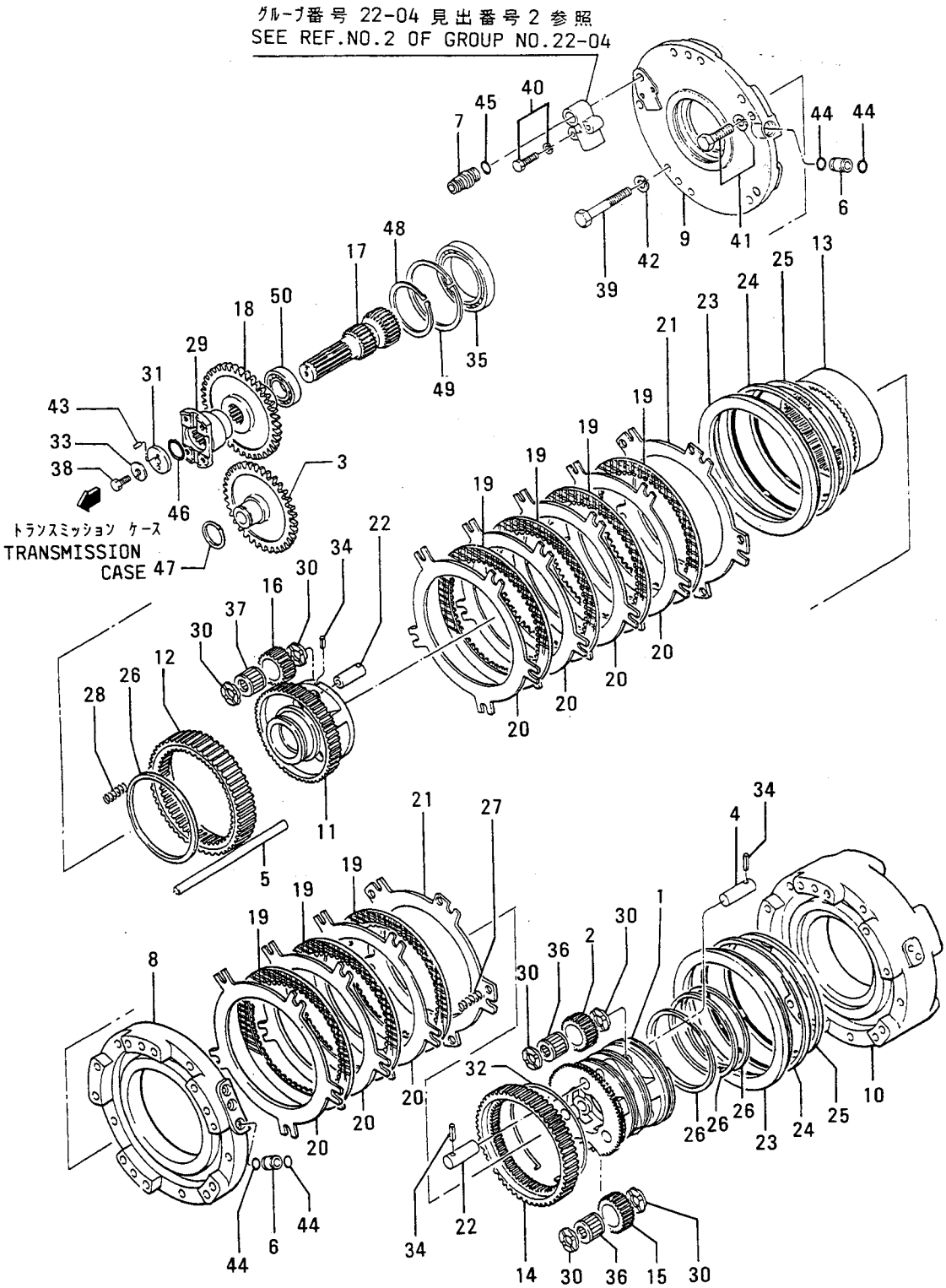

見出番号 REF.-NO.	部品番号 PART NO.	代替 R/P	変更順号 SENQ	部品名称 および 記事・仕様記号 PART NAME & DESCRIPTION		個数 QTY	型式と適用号機 MODEL & APLICA. SER. NO. P FROM@-@UPTO	S FROM@-@UPTO	SS FROM@-@UPTO	SSS FROM@-@UPTO	管理区分 M/R	新規 VD
50	F8004-06006			BEARING,BALL	DPS	1				•	A	

トランスミッション (ソノ 3) DPS ヨウ
22-03 TRANSMISSION (PART-3) FOR DPS

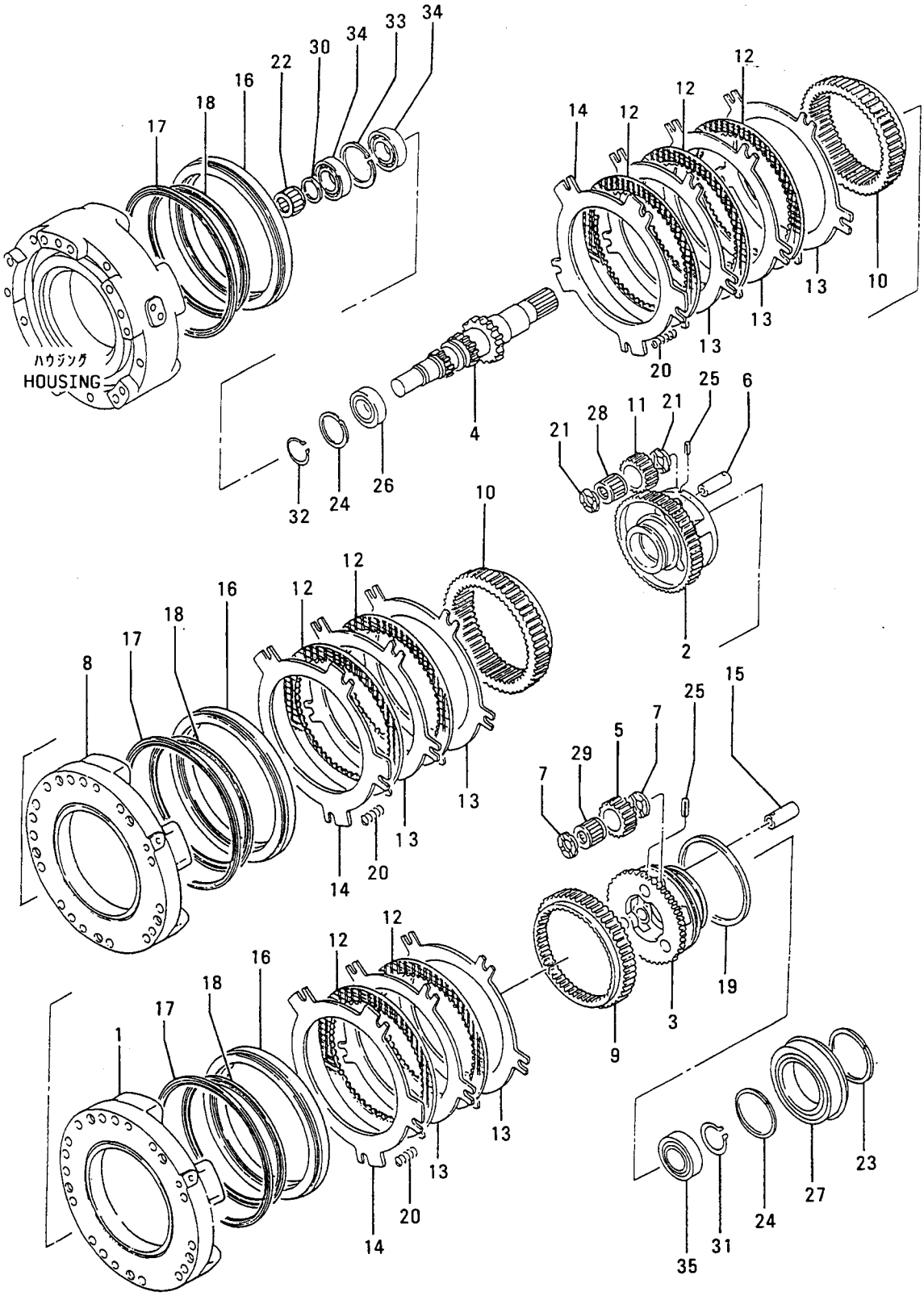

トランスミッション (ソノ 3) DPS ヨウ

22-03 TRANSMISSION (PART-3) FOR DPS

見出番号 REF.-NO.	部品番号 PART NO.	代替番号 R/P	変更記号 SCEN QG	部品名称 および 記事・仕様記号 PART NAME & DESCRIPTION		個数 QTY	型式と適用号機 MODEL & APLICA. SER. NO. P FROM@-@UPTO	S FROM@-@UPTO	SS FROM@-@UPTO	SSS FROM@-@UPTO	管理区分 M/R	新規 V/D
1	55325-10301			HOUSING	DPS	1				•		
2	55325-30501			CARRIER	DPS	1				•		
3	55325-20600			CARRIER	DPS	1				•		
4	55325-10700			SHAFT	DPS	1				•		
5	55325-01101			GEAR	Z=20 DPS	3				•		
6	55325-01402			PIN	DPS	3				•	A	
7	55325-01600			WASHER	DPS	6				•	A	
8	55325-03501			HOUSING	DPS	1				•		
9	58822-11303			GEAR,RING	Z=80 DPS	1				•		
10	58822-11403			GEAR,RING	Z=80 DPS	2				•		
11	58822-11600			GEAR	Z=26 DPS	3				•		
12	58822-32300			PLATE,FRICTION	DPS	7				•		
13	58822-22400			PLATE,MATING	DPS	7				•		
14	58822-22500			PLATE,PRESSURE	DPS	3				•		
15	58822-12603			PIN	DPS	3				•	A	
16	58822-12900			PISTON	DPS	3				•	A	
17	58822-13000			SEAL	DPS	3				•	A	
18	58822-13100			SEAL	DPS	3				•	A	
19	58822-13200			SEAL	DPS	1				•	A	
20	58822-13500			SPRING	DPS	15				•	A	
21	58822-13900			WASHER	DPS	6				•	A	
22	44011-48100			BEARING	DPS	1				•	A	
23	05615-10080			RING,RETAINING	DPS	1				•		
24	05616-10068			RING,RETAINING	DPS	2				•		
25	05621-00200			PIN,SPRING	DPS	6				•	A	
26	05640-06909			BEARING,BALL	DPS	1				•	A	
27	05641-05800			BEARING,BALL	DPS	1				•	A	
28	05643-01200			BEARING	DPS	3				•	A	
29	05643-06400			BEARING	DPS	3				•	A	
30	F3200-03000			RING,SNAP	DPS	1				•	A	
31	F3200-04000			RING,SNAP	DPS	1				•	A	
32	F3200-04500			RING,SNAP	DPS	1				•	A	
33	F3202-05500			RING,SNAP	DPS	1				•	A	
34	F8004-06006			BEARING,BALL	DPS	2				•	A	
35	F8004-06008			BEARING,BALL	DPS	1				•	A	

トランスミッション (ソノ 4) DPS ヨウ
22-04 TRANSMISSION (PART-4) FOR DPS

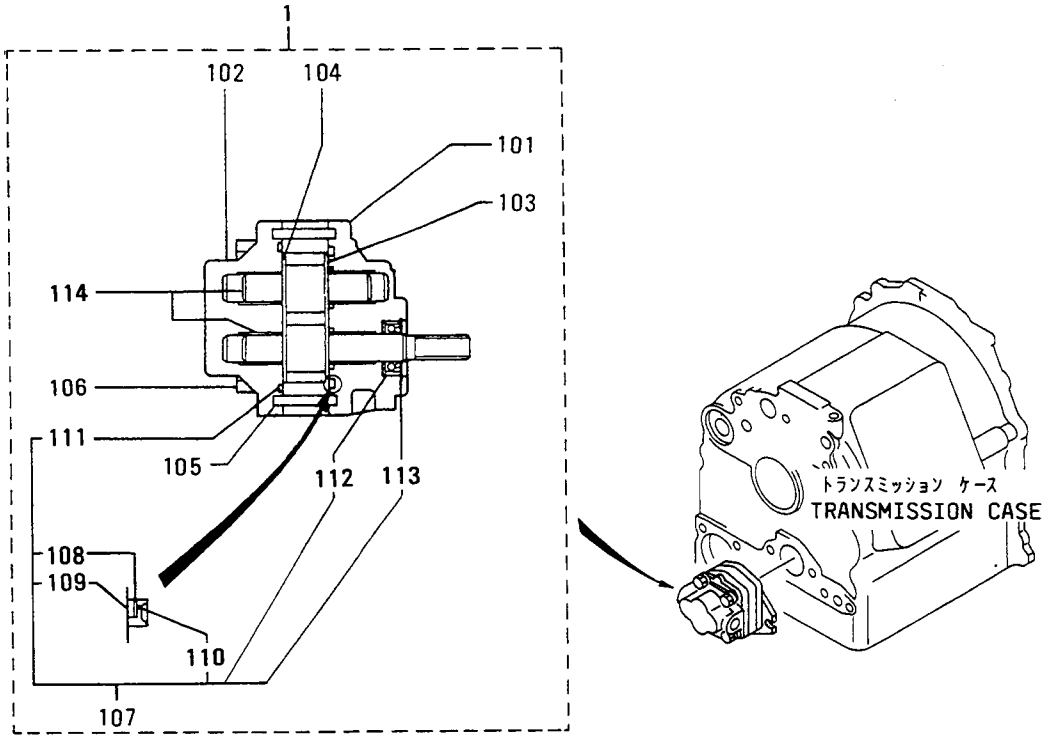

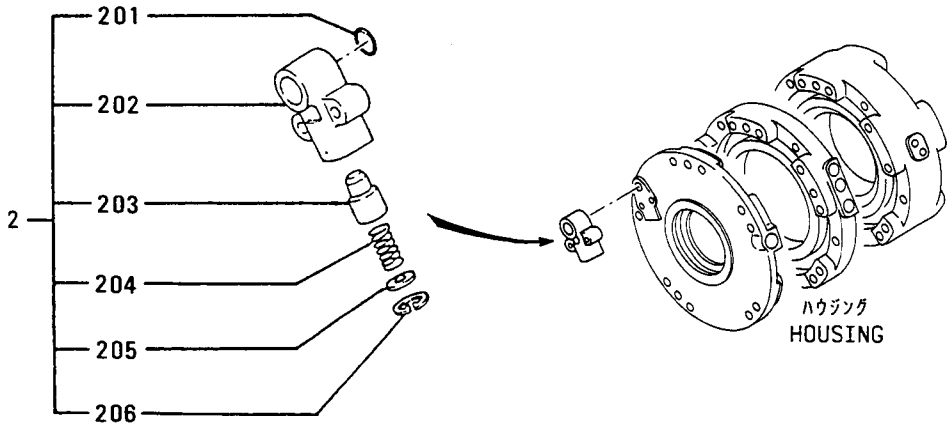

見出番号 REF.-NO.	部品番号 PART NO.	代替 R/P	変更順号 SEQ	部品名称 および 記事・仕様記号 PART NAME & DESCRIPTION		個数 QTY	型式と適用号機 MODEL & APLICA. SER. NO. P FROM@--@UPTO	S FROM@--@UPTO	SS FROM@--@UPTO	SSS FROM@--@UPTO	管理区分 MV/RD
1	55325-00010			PUMP ASSY	DPS	1				.	
101	55325-04500			FLANGE	DPS	1				.	
102	55325-04600			COVER	DPS	1				.	
103	55325-04700			PLATE	DPS	1				.	
104	55325-04800			PLATE	DPS	1				.	
105	55325-04900			PIN	DPS	2				.	A
106	55325-05100			BOLT	DPS	4				.	A
107	55325-05200			REPAIR KIT	DPS	1				.	
108	*			GASKET	DPS	1				.	
109	*			GASKET	DPS	1				.	
110	*			SEAL	DPS	1				.	
111	*			O-RING	DPS	1				.	
112	*			SEAL	DPS	1				.	
113	*			RING	DPS	1				.	
114	55325-05300			GEAR SET	DPS	1				.	
2	58822-10051			VALVE ASSY	DPS	1				.	
201	F3150-01600			O-RING	DPS	1				.	A
202	*			CASE	DPS	1				.	
203	51727-05804			VALVE	DPS	1				.	
204	58822-16600			SPRING	DPS	1				.	A
205	F2500-08000			WASHER,PLAIN	DPS	1				.	A
206	F3202-01900			RING,SNAP	DPS	1				.	A

24 ﾕﾆﾊﾞｰｻﾙ ｼﾞｮｲﾝﾄ
UNIVERSAL JOINT

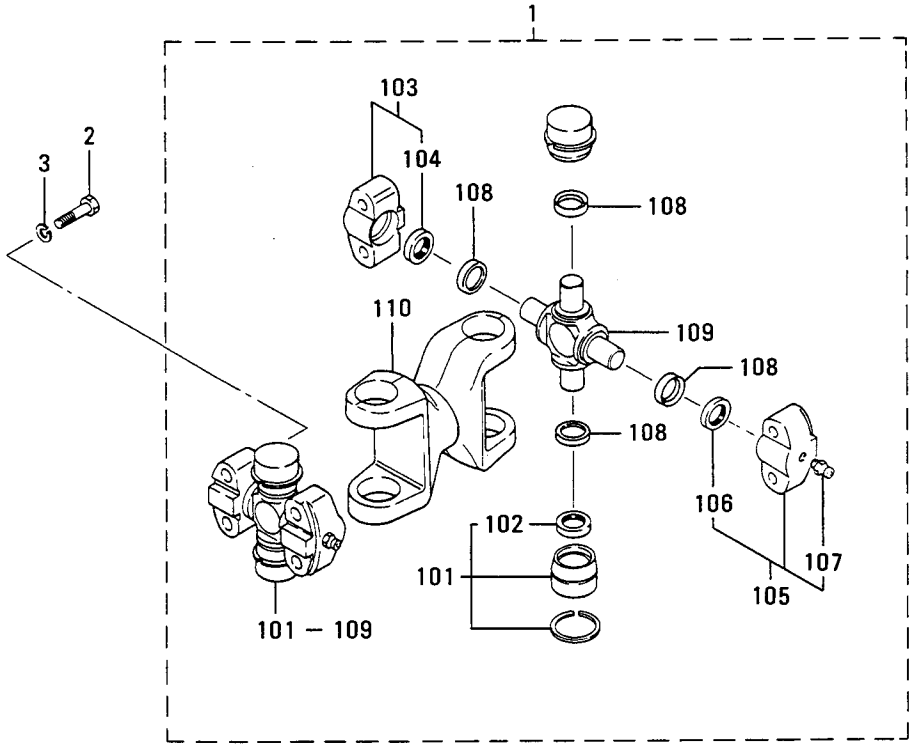

24 ユニバーサル ジョイント UNIVERSAL JOINT

見出番号 REF.-NO.	部品番号 PART NO.	代替 R/P	変更順序 SCENQG	部品名称 および 記事・仕様記号 PART NAME & DESCRIPTION	個数 QTY	型式と適用号機 MODEL & APLICA. SER. NO. P FROM@--@UPTO	S FROM@--@UPTO	SS FROM@--@UPTO	SSS FROM@--@UPTO	管理区分 MV/RD
1	58824-99201			JOINT ASSY,UNIVERSAL	1					
101	58324-00010			BEARING ASSY	4					A
102	58123-04700			CORK	4					
103	58624-00020			BEARING ASSY	2					A
104	58123-04700			CORK	2					
105	58624-00030			BEARING ASSY	2					A
106	58123-04700			CORK	2					
107	MS526150			NIPPLE,GREASE	2					A
108	58123-04900			COVER	8					
109	58123-14400			SPIDER	2					
110	58824-10101			YOKE	1					
2	05978-08032			BOLT	8					A
3	F2515-08000			WASHER,SPRING	8					A

トランスミッション (ソノ 1) DD ヨウ
26-01 TRANSMISSION (PART-1) FOR DD

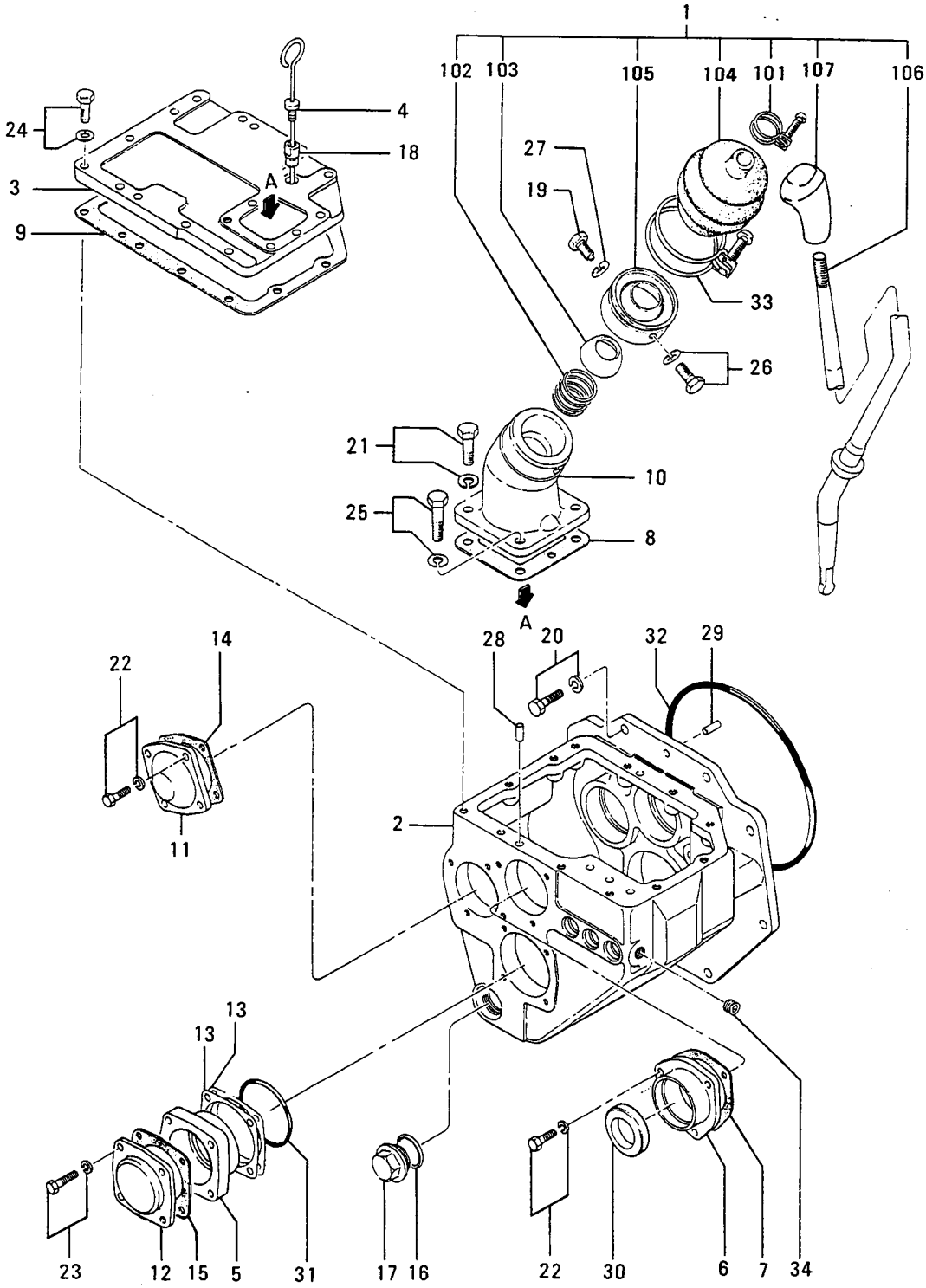

トランスミッション (ソノ 1) DD ヨウ
26-01 TRANSMISSION (PART-1) FOR DD

見出番号 REF.-NO.	部品番号 PART NO.	代替番号 R/P	記号 SCENQG	部品名称 および 記事・仕様記号 PART NAME & DESCRIPTION		個数 QTY	型式と適用号機 MODEL & APLICA. SER. NO. P FROM@--@UPTO	S FROM@--@UPTO	SS FROM@--@UPTO	SSS FROM@--@UPTO	新旧区別 M/R	新規 V/D
1	55326-20011			LEVER ASSY	DD	1						
101	F4300-02800			CLAMP,HOSE	DD	1					A	
102	10007-00500			SPRING	DD	1					A	
103	10007-00600			RETAINER	DD	1						
104	58526-11800			COVER	DD	1						
105	61326-08201			COVER	DD	1						
106	55326-20200			LEVER	DD	1						
107	55354-04400			KNOB	DD	1						
2	55326-00300			HOUSING	DD	1						
3	55326-00400			COVER	DD	1						
4	55326-10500			GAGE,OIL LEVEL	DD	1						
5	58626-04300			CAGE,BEARING	DD	1						
6	58626-04400			COVER	DD	1						
7	58626-05000			GASKET	DD	1					A	
8	58626-05400			GASKET	DD	1					A	
9	58626-05800			GASKET	DD	1					A	
10	58526-20601			CASE	DD	1						
11	58226-12201			COVER	DD	1						
12	58226-12301			COVER	DD	1						
13	58226-13502			SHIM SET	DD	2					A	
14	58226-13801			GASKET	DD	1					A	
15	58226-13901			GASKET	DD	1					A	
16	58316-02700			RING	DD	1						
17	58316-14200			PLUG	DD	1					A	
18	58321-14400			PIPE	DD	1						
19	61326-08301			GUIDE	DD	1						
20	05965-12030			BOLT,COATING	DD	7					A	
21	05965-10030			BOLT,COATING	DD	2					A	
22	F1805-08020			BOLT,W/WASHER	B/W DD	7					A	
23	F1805-08035			BOLT,W/WASHER	B/W DD	4					A	
24	F1805-10030			BOLT,W/WASHER	B/W DD	10					A	
25	F1805-10040			BOLT,W/WASHER	B/W DD	2					A	
26	F1805-08012			BOLT,W/WASHER	B/W DD	1					A	
27	F2515-10000			WASHER,SPRING	DD	1					A	
28	F2846-10000			PIN,DOWEL	DD	4					A	
29	F2846-12000			PIN,DOWEL	DD	1					A	
30	F3015-04223			SEAL,OIL	DD	1					A	
31	F3153-08000			O-RING	DD	1					A	
32	F3153-24000			O-RING	DD	1					A	
33	F4300-07701			CLAMP,HOSE	DD	1					A	
34	F5005-17001			PLUG,TAPERED	DD	1					A	

トランスミッション (ソノ 2) DD ヨウ
26-02 TRANSMISSION (PART-2) FOR DD

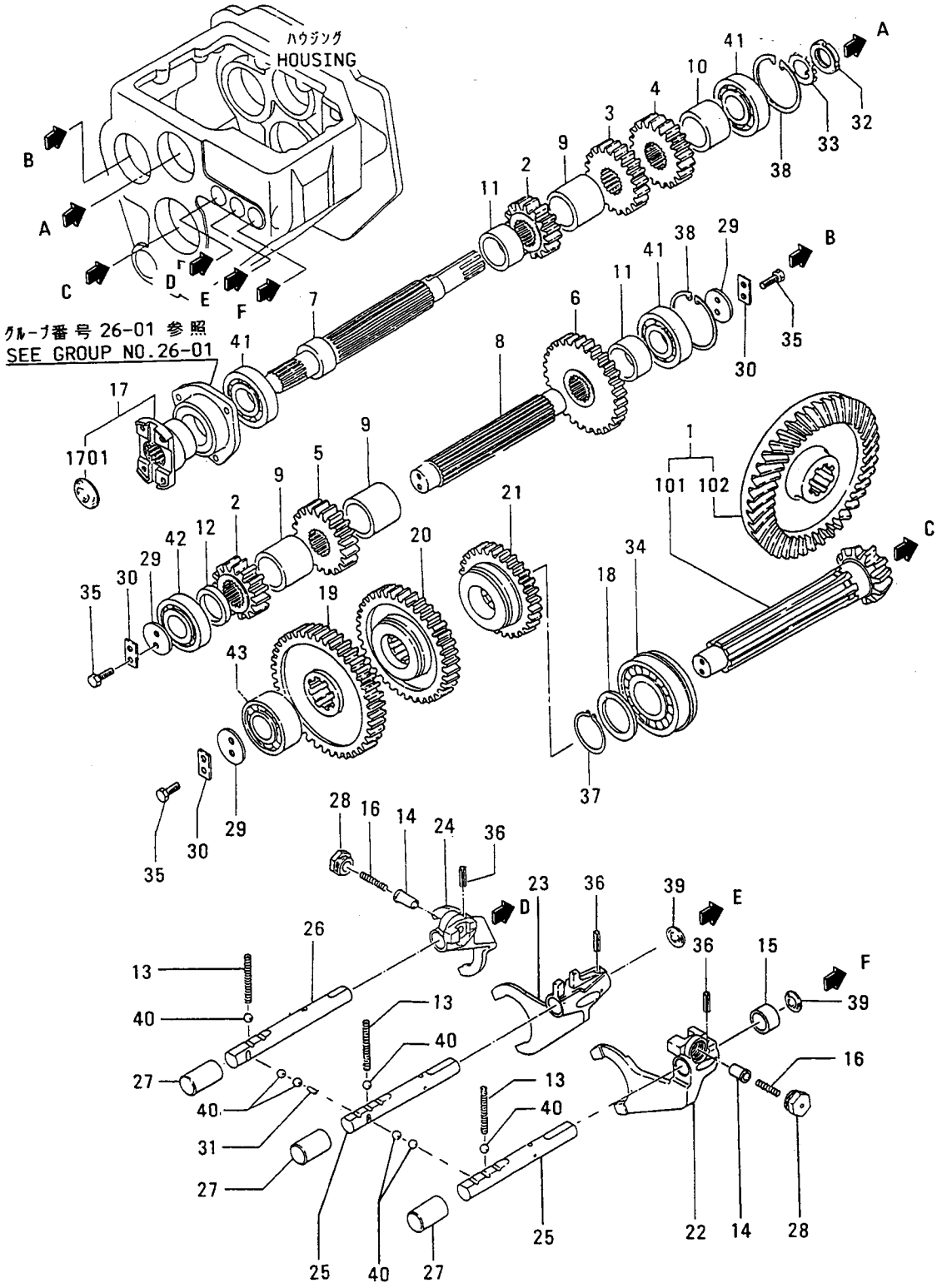

トランスミッション (ソノ 2) DD ヨウ

26-02 TRANSMISSION (PART-2) FOR DD

見出番号 REF.-NO.	部品番号 PART NO.	代替番号 R/P	変更順号 SEQ	部品名称 および 記事・仕様記号 PART NAME & DESCRIPTION		個数 QTY	型式と適用号機 MODEL & APLICA. SER. NO. P FROM@--@UPTO	S FROM@--@UPTO	SS FROM@--@UPTO	SSS FROM@--@UPTO	管理区分 MV/RD
1	55326-00020			GEAR SET,BEVEL	DD	1					
101	*			SHAFT	DD	1					
102	*			GEAR,BEVEL	DD	1					
2	58626-02601			GEAR	Z=15 DD	2					
3	58626-02701			GEAR,REV	Z=20 DD	1					
4	58626-02800			GEAR	Z=19 DD	1					
5	58626-02901			GEAR	Z=19 DD	1					
6	58626-03001			GEAR	Z=29 DD	1					
7	58626-03400			SHAFT	DD	1					
8	58626-03500			SHAFT	DD	1					
9	58626-04600			SPACER	DD	3					
10	58626-04700			SPACER	DD	1					
11	58626-04800			SPACER	DD	2					
12	58626-04900			SPACER	DD	1					
13	58626-05500			SPRING	DD	3					A
14	58626-05600			PLUNGER	DD	2					
15	58626-06001			COLLAR	DD	1					
16	58626-06100			SPRING	DD	2					A
17	58526-10061			FLANGE ASSY	DD	1					
1701	F5010-35000			PLUG,EXPANSION	DD	1					A
18	58526-10801			SPACER	DD	1					
19	58526-10901			GEAR,SLIDING	Z=40 DD	1					
20	58526-11001			GEAR,SLIDING	Z=36 DD	1					
21	58526-11101			GEAR,SLIDING	Z=28 DD	1					
22	58526-11201			FORK,SHIFT	DD	1					
23	58526-21301			FORK,SHIFT	DD	1					
24	58526-11401			FORK,SHIFT	DD	1					
25	58526-11600			RAIL	DD	2					
26	58526-11700			RAIL	DD	1					
27	58526-11900			PLUG	DD	3					A
28	58526-12201			RETAINER,SPRING	DD	2					
29	58226-02701			WASHER	DD	3					A
30	58226-02800			PLATE,LOCK	DD	3					
31	10007-02600			PIN	DD	1					A
32	00210-27010			NUT	DD	1					A
33	00305-27010			WASHER,LOCK	DD	1					A
34	05645-00500			BEARING	DD	1					A
35	F1035-08020			BOLT	DD	6					A
36	F2850-08032			PIN,SPRING	DD	3					A
37	F3200-04200			RING,SNAP	DD	1					A
38	F3202-07200			RING,SNAP	DD	2					A
39	F5010-22000			PLUG,EXPANSION	DD	2					A
40	F8000-11000			BALL,STEEL	DD	7					A
41	F8010-06306			BEARING,BALL	DD	3					A
42	F8033-00306			BEARING,ROLLER	DD	1					A
43	F8048-05306			BEARING,BALL	DD	1					A

27 トランスファ DPS ヨウ
TRANSFER FOR DPS

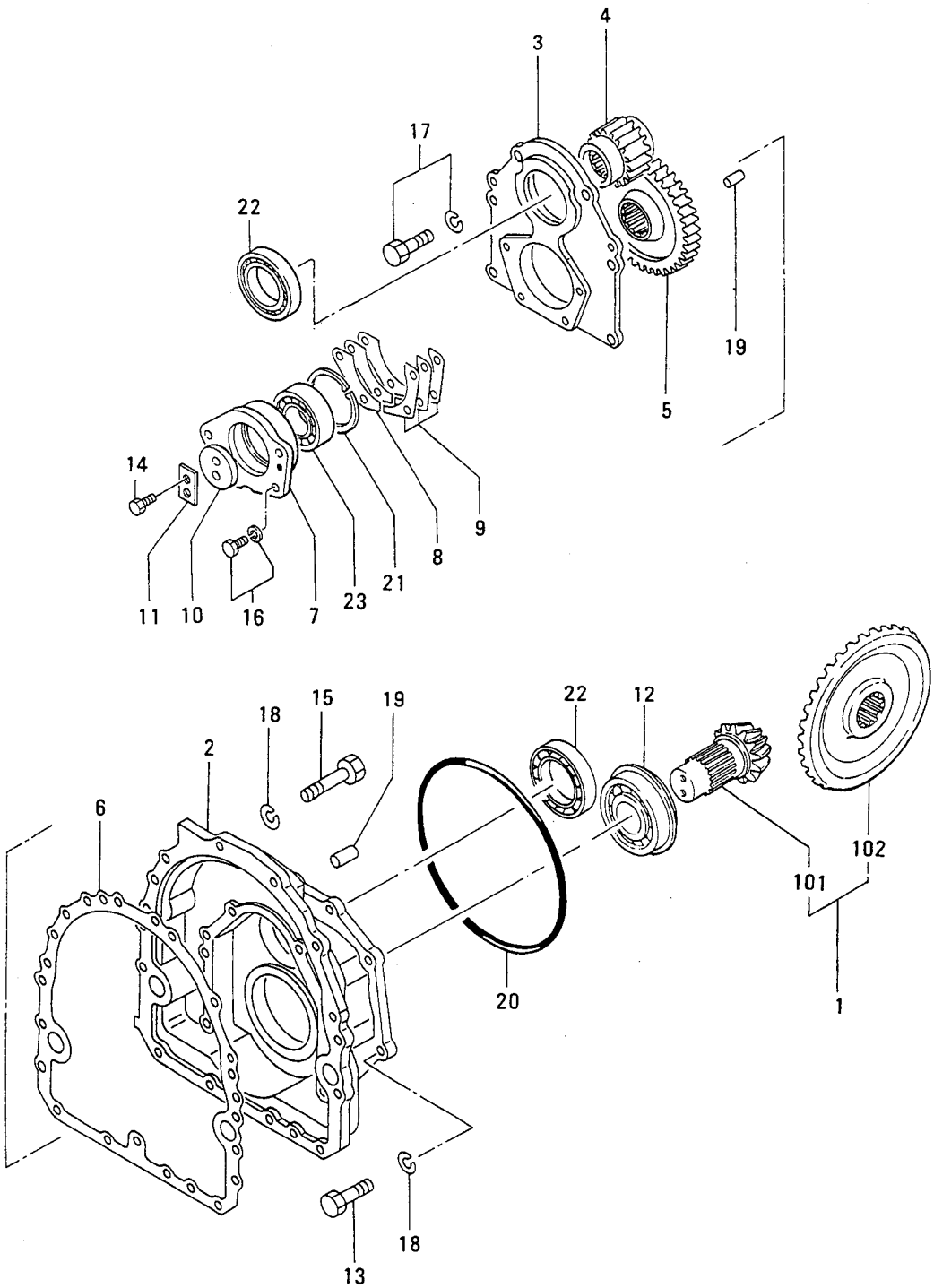

27 トランスファ DPS ヨウ / TRANSFER FOR DPS

見出番号 REF.-NO.	部品番号 PART NO.	代替 R/P	変更	記号 SCEN QG	部品名称 および 記事・仕様記号 PART NAME & DESCRIPTION		個数 QTY	型式と適用号機 MODEL & APLICA. SER. NO. P FROM@--@UPTO	S FROM@--@UPTO	SS FROM@--@UPTO	SSS FROM@--@UPTO	管理区分 M/R	新規 V/D
1	55327-00010				GEAR,BEVEL	DPS	1				.		
101	*				PINION	DPS	1				.		
102	*				GEAR,BEVEL	DPS	1				.		
2	55327-10100				CASE	DPS	1				.	A	
3	55327-10200				COVER	DPS	1				.		
4	55327-10301				GEAR	Z=23 DPS	1				.		
5	55327-10400				GEAR	Z=40 DPS	1				.		
6	55325-12200				GASKET	DPS	1				.	A	
7	58827-10602				CAGE	DPS	1				.		
8	58827-10900				SHIM SET	DPS	1				.	A	
9	58827-11000				SHIM SET	DPS	1				.	A	
10	58001-03400				WASHER	DPS	1				.	A	
11	58001-06200				PLATE,LOCK	DPS	1				.		
12	05645-03000				BEARING	DPS	1				.	A	
13	05965-12030				BOLT,COATING	DPS	8				.	A	
14	F1035-10020				BOLT	DPS	2				.	A	
15	F1035-12060				BOLT	DPS	12				.	A	
16	F1805-10025				BOLT,W/WASHER	B/W DPS	4				.	A	
17	F1805-12025				BOLT,W/WASHER	B/W DPS	6				.	A	
18	F2515-12000				WASHER,SPRING	DPS	12				.	A	
19	F2846-12000				PIN,DOWEL	DPS	3				.	A	
20	F3153-24000				O-RING	DPS	1				.	A	
21	F3202-08000				RING,SNAP	DPS	1				.	A	
22	F8006-06209				BEARING,BALL	DPS	2				.	A	
23	F8045-22208				BEARING,ROLLER	DPS	1				.	A	

28 コントロール バルブ DPS ヨウ / CONTROL VALVE FOR DPS

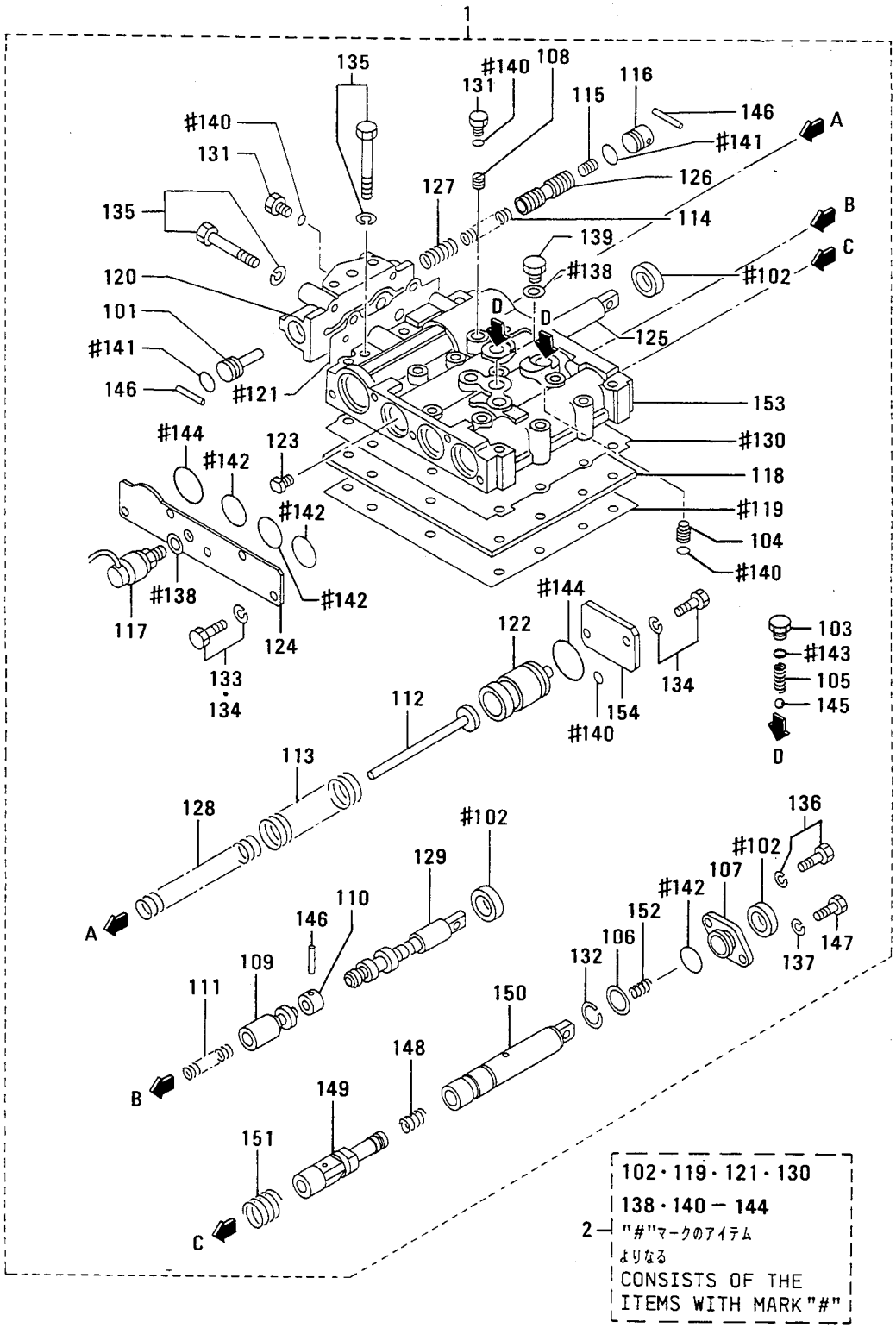

28 コントロール バルブ DPS ヨウ / CONTROL VALVE FOR DPS

見出番号 REF.-NO.	部品番号 PART NO.	代替番号 R/P	記号 SCEN QG	部品名称 および 記事・仕様記号 PART NAME & DESCRIPTION		個数 QTY	型式と適用号機 MODEL & APLICA. SER. NO. P FROM@--@UPTO	S FROM@--@UPTO	SS FROM@--@UPTO	SSS FROM@--@UPTO	管理区分 MV/RD
1	55328-10000			VALVE ASSY,SELECTOR	DPS	1					
101	91228-00500			SEAT,SPRING	DPS	1					
102	91228-10700			SEAT,OIL	DPS	3					
103	65528-01100			CAP	DPS	2					
104	65528-01900			PIN	DPS	2					A
105	65528-02501			SPRNG,DETENT	DPS	2					
106	65528-03600			WASHER	DPS	1					A
107	65528-21800			COVER,INCHING VALVE	DPS	1					
108	61728-03500			SCREW	DPS	1					A
109	*			VALVE	DPS	1					
110	92328-00400			PLUG	DPS	1					A
111	92328-00700			SPRING	DPS	1					A
112	92328-01700			SEAT	DPS	1					
113	55328-01700			SPRING	DPS	1					A
114	58828-20600			SPRING	DPS	1					A
115	51727-06502			SLUG	DPS	1					
116	62628-00800			PLUG	DPS	1					A
117	05122-00300			SWITCH,BACKUP	DPS	1					
118	55328-20101			PLATE	DPS	1					
119	55328-10200			GASKET	DPS	1					A
120	*			BODY,REGULATOR	DPS	1					
121	55328-10400			GASKET	DPS	1					A
122	55328-10501			PISTON	DPS	1					A
123	55328-00600			SCREW	DPS	1					A
124	55328-10700			PLATE,COVER	DPS	1					
125	*			VALVE,SELECTOR	DPS	1					
126	*			VALVE,REGURATER	DPS	1					
127	55328-01100			SPRING	DPS	1					A
128	55328-11200			SPRING	DPS	1					A
129	*			PLUNGER,OPERATING	DPS	1					
130	55328-21600			GASKET,BODY	DPS	1					A
131	05530-20100			PLUG	DPS	4					A
132	05615-10019			RING,RERAINING	DPS	1					
133	F1805-08018			BOLT,W/WASHER	B/W DPS	3					A
134	F1805-08020			BOLT,W/WASHER	B/W DPS	4					A
135	F1805-08050			BOLT,W/WASHER	B/W DPS	20					A
136	F1805-08025			BOLT,W/WASHER	B/W DPS	1					A
137	F2515-08000			WASHER,SPRING	DPS	1					A
138	F4202-14000			GASKET	DPS	2					A
139	F5000-14000			PLUG,DRAIN	DPS	1					
140	F3150-00800			O-RING	DPS	7					A
141	F3150-01500			O-RING	DPS	2					A
142	F3150-02500			O-RING	DPS	4					A
143	F3150-01100			O-RING	DPS	2					A
144	F3150-03400			O-RING	DPS	2					A
145	F8000-10000			BALL,STEEL	DPS	2					A
146	F8001-40032			BEARING,ROLLER	DPS	3					A
147	05978-08022			BOLT	DPS	1					A
148	55328-11800			SPRING	DPS	1					A

28 コントロール バルブ DPS ヨウ
CONTROL VALVE FOR DPS

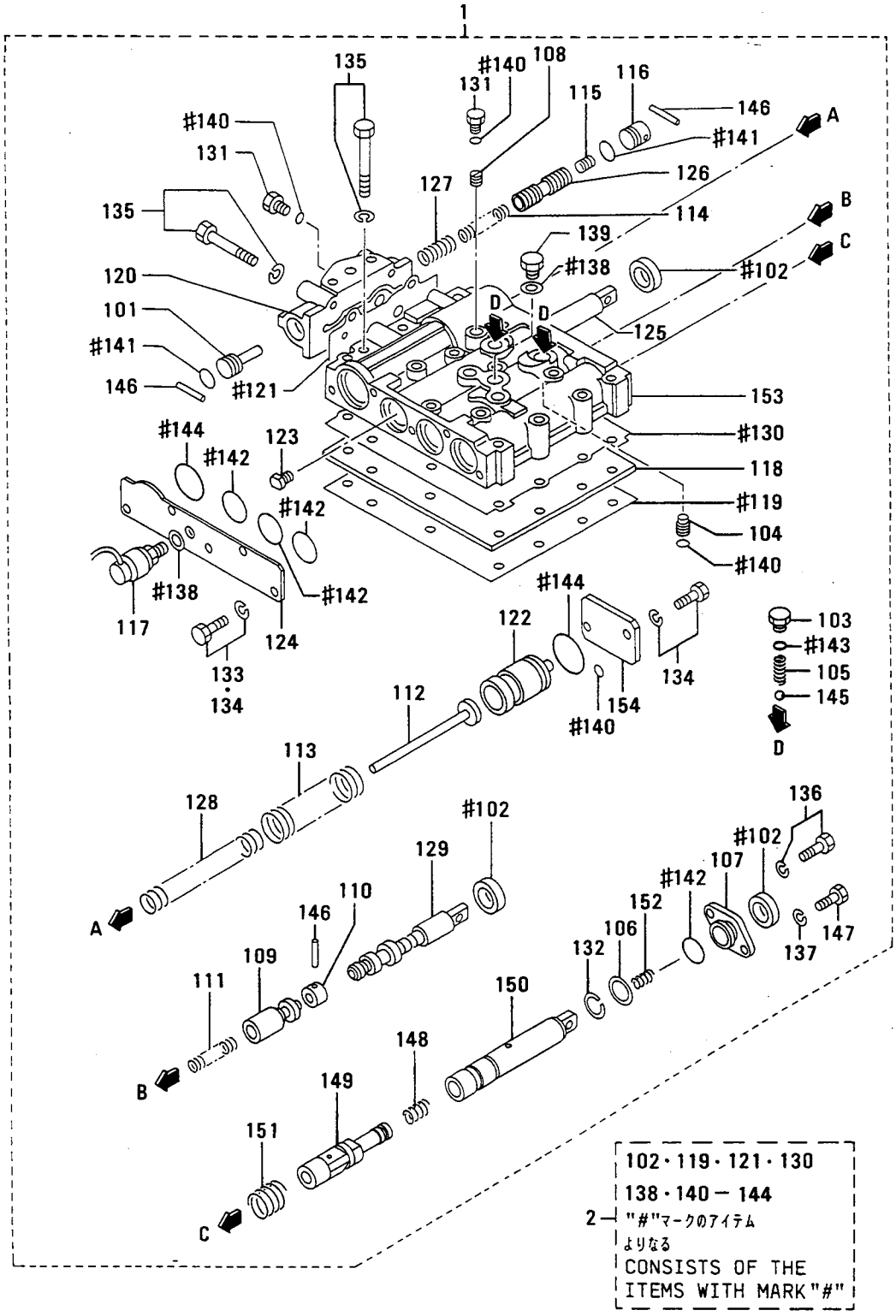

28 コントロール バルブ DPS ヨウ / CONTROL VALVE FOR DPS

見出番号 REF.-NO.	部品番号 PART NO.	代替番号 R/P	記号 SCEN QG	部品名称 および 記事・仕様記号 PART NAME & DESCRIPTION		個数 QTY	型式と適用号機 MODEL & APLICA. SER. NO. P FROM@-@UPTO	S FROM@-@UPTO	SS FROM@-@UPTO	SSS FROM@-@UPTO	管理区分 M/R	新規 V/D
149	*			SPOOL,INCHING VALVE	DPS	1						
150	55328-02101			PLUNGER	DPS	1						
151	55328-02200			SPRNIG,RETURN	DPS	1						
152	55328-02300			SPRNIG,RETURN	DPS	1						
153	*			BODY,SELECTOR	DPS	1						
154	55328-02500			PLATE,COVER	DPS	1						
2	55328-00018			REPAIR KIT DPS	CONSISTS OF "#"	1					A	

29 オイル クーラ パイピング OIL COOLER PIPING

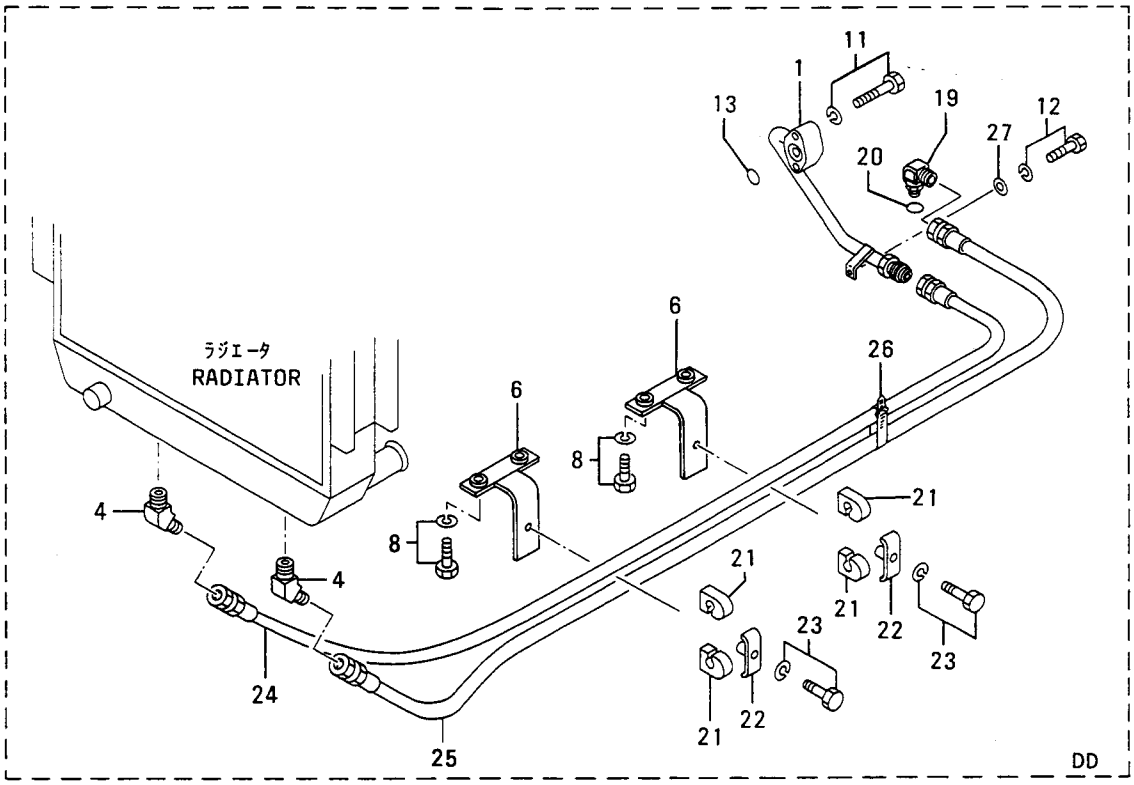

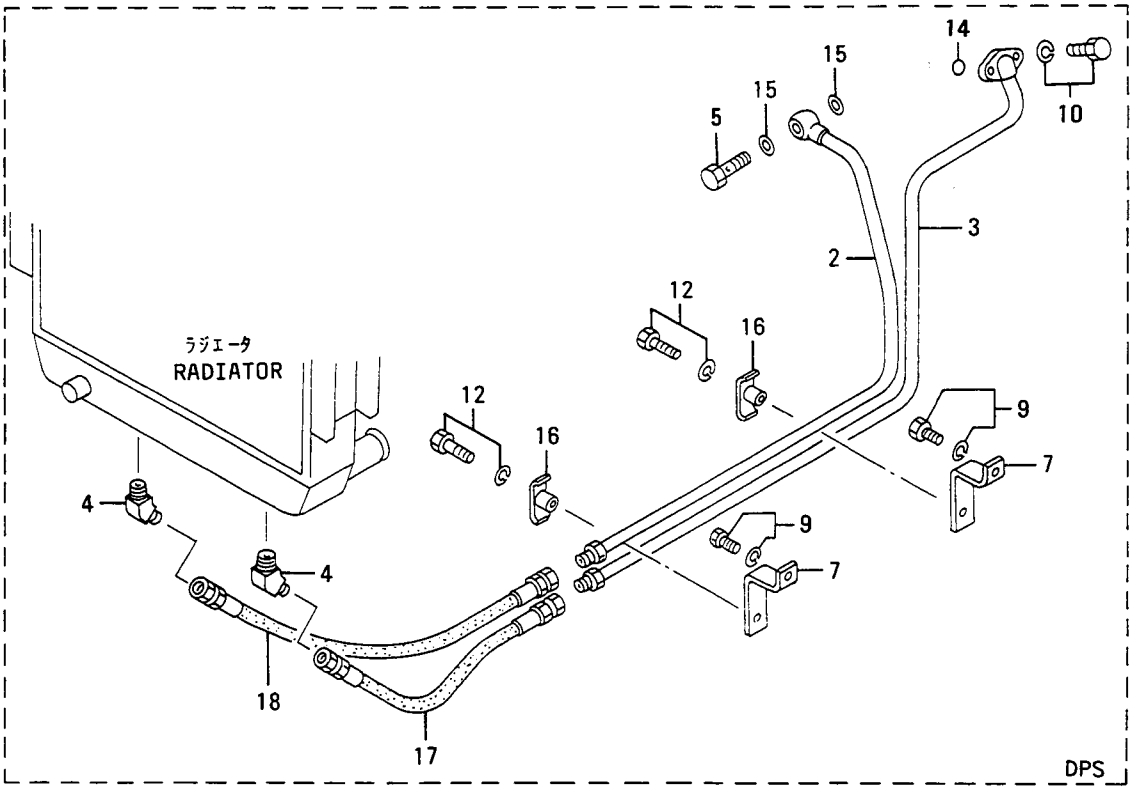

29 オイル クーラ パイピング OIL COOLER PIPING

見出番号 REF.-NO.	部品番号 PART NO.	代替 R/P	変更順号 SCENQG	部品名称 および 記事・仕様記号 PART NAME & DESCRIPTION		個数 QTY	型式と適用号機 MODEL & APLICA. SER. NO. P FROM@--@UPTO	S FROM@--@UPTO	SS FROM@--@UPTO	SSS FROM@--@UPTO	番号区分 M/R	新規 VRD
1	55329-10900			PIPE	DD	1						
2	55329-01100			PIPE	DPS	1				.		
3	55329-21200			PIPE	DPS	1				.		
4	55329-01600			ELBOW		2						
5	55329-01400			EYEBOLT	DPS	1				.	A	
6	55329-01700			BRACKET	DD	2						
7	58829-35900			CLAMP	DPS	2				.	A	
8	F1805-08025			BOLT,W/WASHER	B/W DD	4					A	
9	F1805-10020			BOLT,W/WASHER	B/W DPS	2				.	A	
10	F1805-10025			BOLT,W/WASHER	B/W DPS	2				.	A	
11	F1805-08055			BOLT,W/WASHER	B/W DD	2					A	
12	F1805-10035			BOLT,W/WASHER	B/W DD	1					A	
	F1805-10035			BOLT,W/WASHER	B/W DPS	2				.	A	
13	F3150-02200			O-RING	DD	1					A	
14	F3150-02400			O-RING	DPS	1				.	A	
15	F4200-20000			GASKET	DPS	2				.	A	
16	F4312-18000			CLAMP	DPS	2				.	A	
17	05751-35080			HOSE,RUBBER	DPS	1				.	A	
18	05751-35112			HOSE,RUBBER	DPS	1				.	A	
19	F4612-00400			ELBOW	DD	1					A	
20	F3150-01800			O-RING	DD	1					A	
21	91275-24900			CUSHION	DD	4						
22	55329-01500			CLAMP	DD	2					A	
23	F1805-10050			BOLT,W/WASHER	B/W DD	2					A	
24	05751-35294			HOSE,RUBBER	DD	1					A	
25	05751-35270			HOSE,RUBBER	DD	1					A	
26	05317-02000			BELT	DD	1					A	
27	F2500-10000			WASHER,PLAIN	DD	1					A	

31 ステアリング クラッチ STEERING CLUTCH

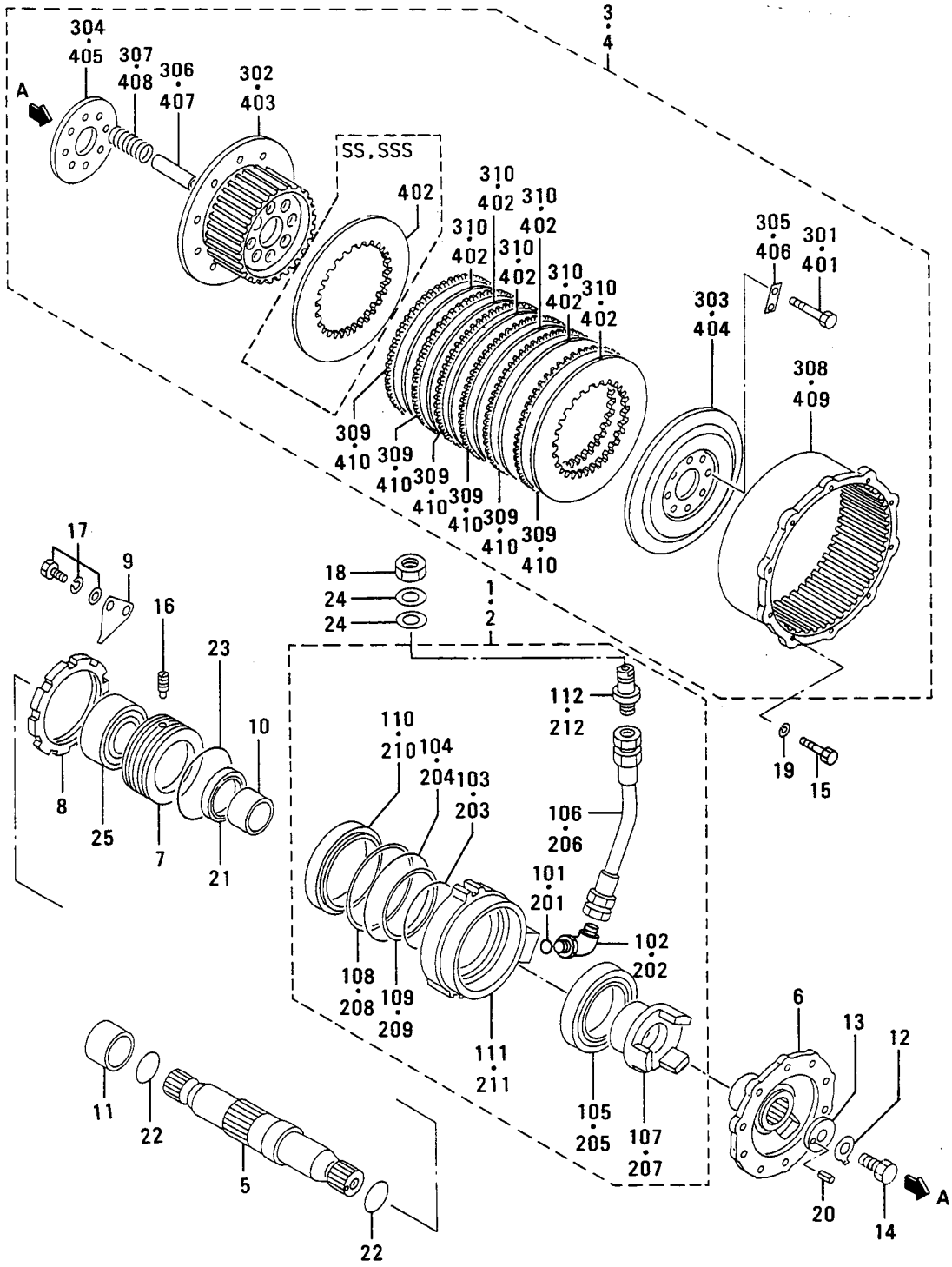

31 ステアリング クラッチ STEERING CLUTCH

見出番号 REF.-NO.	部品番号 PART NO.	代替順号 R/P	交換記号 SENQG	部品名称 および 記事・仕様記号 PART NAME & DESCRIPTION	個数 QTY	型式と適用号機 MODEL & APLICA. SER. NO. P FROM@-@UPTO	S FROM@-@UPTO	SS FROM@-@UPTO	SSS FROM@-@UPTO	警新区規 M/R	V D
1	55331-20010			CYLINDER ASSY,L.H	1						
101	F3158-01400			O-RING	1					A	
102	F4612-00300			ELBOW	1					A	
103	05501-35100			O-RING	1					A	
104	05501-35135			O-RING	1					A	
105	05641-04900			BEARING,BALL	1					A	
106	05750-25047			HOSE,RUBBER	1					A	
107	55331-00901			SHIFTER	1						
108	55331-02100			RING,BACKUP	1						
109	55331-02200			RING,BACKUP	1						
110	55331-10600			PISTON	1					A	
111	55331-20400			CYLINDER	1						
112	55331-31900			CONNECTOR	1						
2	55331-20020			CYLINDER ASSY,R.H	1						
201	F3158-01400			O-RING	1					A	
202	F4612-00300			ELBOW	1					A	
203	05501-35100			O-RING	1					A	
204	05501-35135			O-RING	1					A	
205	05641-04900			BEARING,BALL	1					A	
206	05750-25047			HOSE,RUBBER	1					A	
207	55331-00901			SHIFTER	1						
208	55331-02100			RING,BACKUP	1						
209	55331-02200			RING,BACKUP	1						
210	55331-10600			PISTON	1					A	
211	55331-20400			CYLINDER	1						
212	55331-31900			CONNECTOR	1						
3	55331-00030			CLUTCH ASSY,STEERING	2			.	.		
301	F1035-10090			BOLT	16			.	.	A	
302	55331-00200			DRUM	2			.	.		
303	55331-00700			PLATE,PRESSURE	2			.	.		
304	55331-00800			PLATE	2			.	.		
305	55331-01400			PLATE,LOCK	8			.	.		
306	55331-01500			SPACER	16			.	.		
307	55331-01800			SPRING	16			.	.	A	
308	58131-02401			DRUM	2			.	.		
309	58131-12602			PLATE	12			.	.		
310	58831-24600			PLATE,FRICTION	12			.	.		
4	55331-00040			CLUTCH ASSY,STEERING	2	.	.				
401	F1035-10090			BOLT	16	.	.			A	
402	50131-10500			PLATE,FRICTION	14	.	.				
403	55331-00200			DRUM	2	.	.				
404	55331-00700			PLATE,PRESSURE	2	.	.				
405	55331-00800			PLATE	2	.	.				
406	55331-01400			PLATE,LOCK	8	.	.				
407	55331-01500			SPACER	16	.	.				
408	55331-01800			SPRING	16	.	.			A	
409	58131-02401			DRUM	2	.	.				
410	58131-12602			PLATE	12	.	.				
5	55331-20100			SHAFT	1						

31 ステアリング クラッチ STEERING CLUTCH

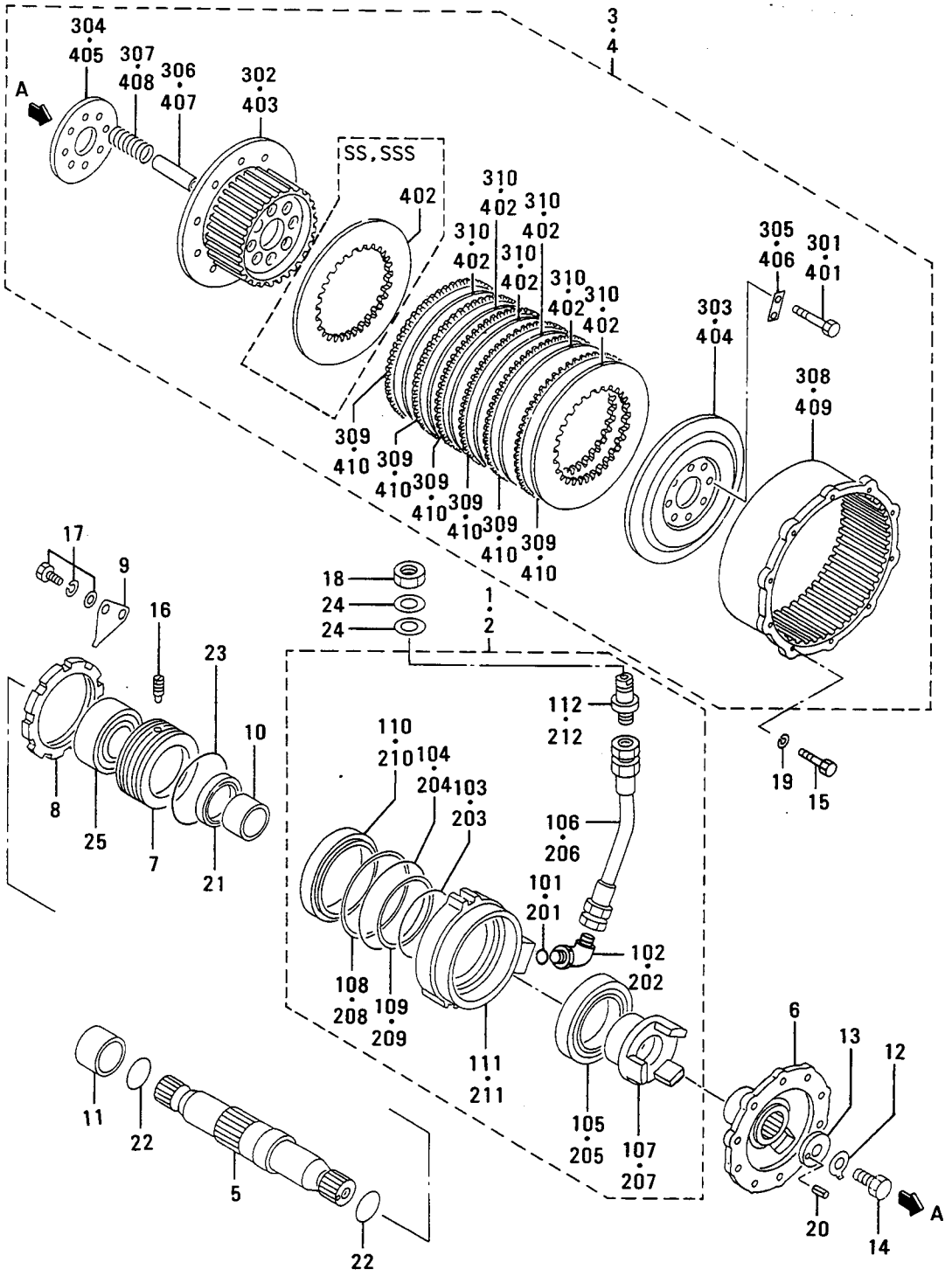

31 ステアリング クラッチ STEERING CLUTCH

見出番号 REF.-NO.	部品番号 PART NO.	代替 R/P	変更記号 SCEN QG	部品名称 および 記事・仕様記号 PART NAME & DESCRIPTION		個数 QTY	型式と適用号機 MODEL & APLICA. SER. NO. P FROM@-@UPTO	S FROM@-@UPTO	SS FROM@-@UPTO	SSS FROM@-@UPTO	管理区分 MV/RD
6	55331-10300			FLANGE		2					
7	55331-11101			CAGE,BEARING		2					
8	55331-01201			NUT		2					A
9	55331-01300			PLATE		2					
10	55331-11600			COLLAR		2					
11	55331-11701			COLLAR		1					
12	58831-11800			WASHER		2					A
13	58831-20301			WASHER		2					A
14	58331-02400			BOLT		2					A
15	F1155-10025			BOLT		40					A
16	F1598-08028			SCREW SET		2					A
17	F1825-10025			BOLT,W/WASHER	B/W	4					A
18	F2320-22000			NUT,JAM		2					A
19	F2515-10000			WASHER,SPRING		40					A
20	F2850-06016			PIN,SPRING		2					A
21	F3004-05523			SEAL,OIL		2					A
22	F3153-04500			O-RING		2					A
23	F3153-11000			O-RING		2					A
24	F4200-22000			GASKET		4					A
25	F8141-30309			BEARING,TAPERED		2					A

33 ファイナル ドライブ FINAL DRIVE

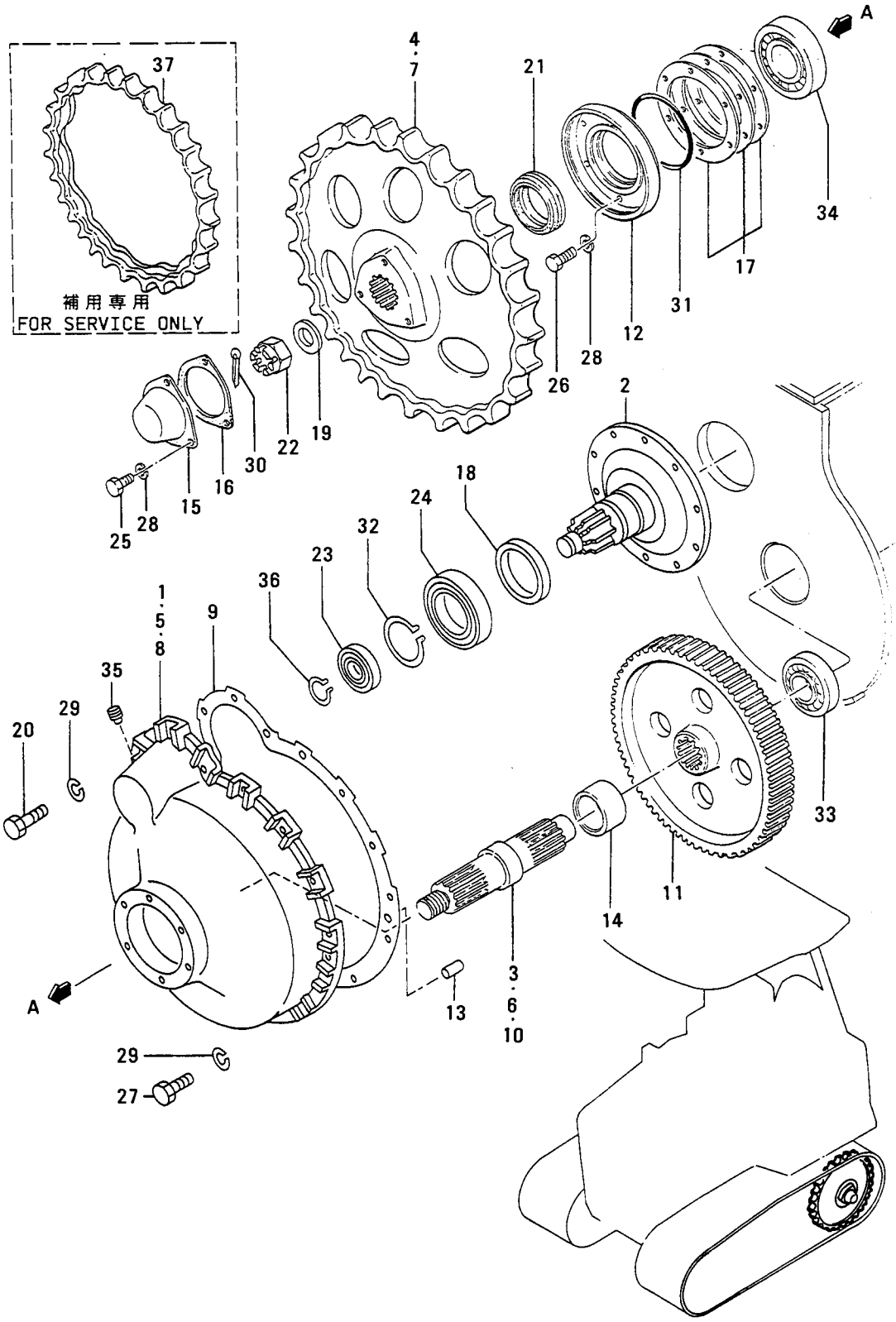

33 ファイナル ドライブ FINAL DRIVE

見出番号 REF.-NO.	部品番号 PART NO.	代替順序 R/P	変更記号 SCEN QG	部品名称 および 記事・仕様記号 PART NAME & DESCRIPTION		個数 QTY	型式と適用号機 MODEL & APLICA. SER. NO. P FROM@--@UPTO	S FROM@--@UPTO	SS FROM@--@UPTO	SSS FROM@--@UPTO	警告区分 M/R	新規 V/D
1	55333-10100			CASE,GEAR		2			•	•		
2	55333-10201			PINION		2						
3	55333-10301			SHAFT		2			•	•		
4	55333-10500			SPROCKET		2	•					
5	55333-10800			CASE,GEAR		2	•	•		•		
6	55333-10901			SHAFT		2	•	•		•		
7	55333-01300			SPROCKET		2		•	•	•		
8	55333-01100			CASE,GEAR		2	•	•	•			
9	55333-10700			GASKET		2						
10	55333-01201			SHAFT		2	•	•	•			
11	58833-20400			GEAR	Z=71	2						
12	58833-10701			SEAL,CASE		2					A	
13	55333-01400			PIN,DOWEL		4					A	
14	55333-00600			SPACER		2						
15	58333-00801			CAP		2						
16	58333-01802			GASKET		2					A	
17	58333-02202			SHIM SET		2					A	
18	58333-12600			SEAL,OIL		2					A	
19	58333-21401			WASHER		2					A	
20	05983-12030			BOLT,COATING		12					A	
21	55143-02000			SEAL,OIL		2					A	
22	62364-01101			NUT,CASTLE		2					A	
23	05645-04000			BEARING		2					A	
24	05641-04100			BEARING,BALL		2					A	
25	F1035-10020			BOLT		6					A	
26	F1035-10025			BOLT		12					A	
27	F1035-12030			BOLT		20					A	
28	F2515-10000			WASHER,SPRING		18					A	
29	F2515-12000			WASHER,SPRING		32					A	
30	F2841-60065			PIN,SPLIT		2					A	
31	F3153-13500			O-RING		2					A	
32	F3200-07500			RING,SNAP		2					A	
33	F8141-30310			BEARING		2					A	
34	F8141-30313			BEARING		2					A	
35	F1598-08016			SCREW SET		2					A	
36	F3200-03500			RING,SNAP		2					A	
37	55333-09900			RIM	SERVICE ONLY	2						

41 トラック フレーム TRACK FRAME

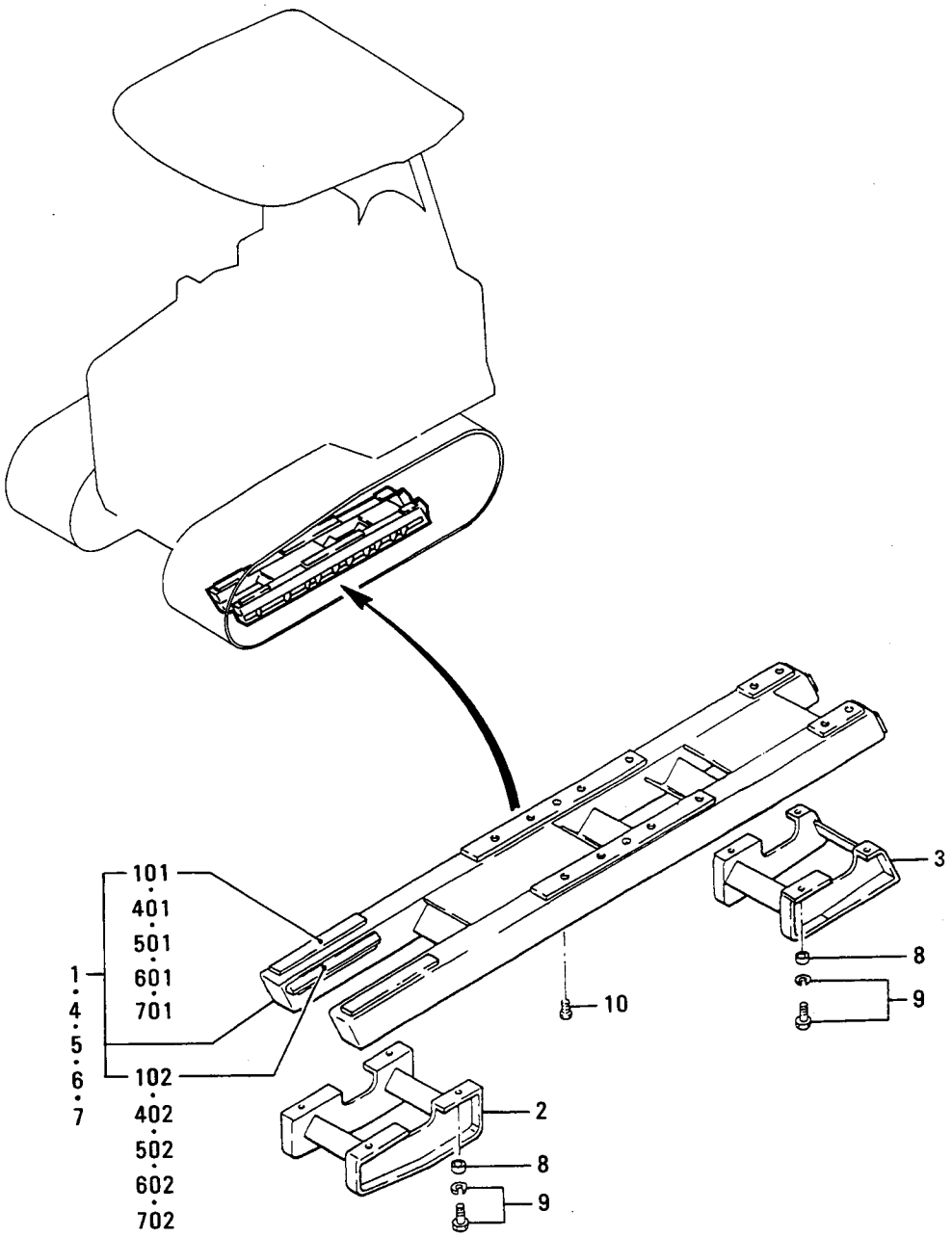

41 トラック フレーム TRACK FRAME

見出番号 REF.-NO.	部品番号 PART NO.	代替 R/P	変更記号 SCEN QG	部品名称 および 記事・仕様記号 PART NAME & DESCRIPTION		個数 QTY	型式と適用号機 MODEL & APLICA. SER. NO. P FROM@--@UPTO	S FROM@--@UPTO	SS FROM@--@UPTO	SSS FROM@--@UPTO	管理区分 M/R	新規 V D
1	55341-12600			FRAME,TRACK		2			.	.		
101	58841-10126			STRIP		2			.	.		
102	58341-23716			STRIP		2			.	.		
2	55341-40201			GUARD,FRONT		2						
3	55341-40301			GUARD,REAR		2						
4	55341-02900			FRAME,TRACK L.H		1	.	.		.		
401	58841-10126			STRIP		2	.	.		.		
402	58341-23716			STRIP		2	.	.		.		
5	55341-03100			FRAME,TRACK R.H		1	.	.		.		
501	58841-10126			STRIP		2	.	.		.		
502	58341-23716			STRIP		2	.	.		.		
6	55341-26300			FRAME,TRACK L.H		1	.	.	.			
601	58841-10126			STRIP		2	.	.	.			
602	58341-23716			STRIP		2	.	.	.			
7	55341-26400			FRAME,TRACK R.H		1	.	.	.			
701	58841-10126			STRIP		2	.	.	.			
702	58341-23716			STRIP		2	.	.	.			
8	58311-05500			WASHER		16					A	
9	F2005-12030			BOLT,W/WASHER	B/W	16					A	
10	05532-12000			PLUG		8	.	.	.		A	
	05532-12000			PLUG		24				.	A	

43 フロント アイドラ FRONT IDLER

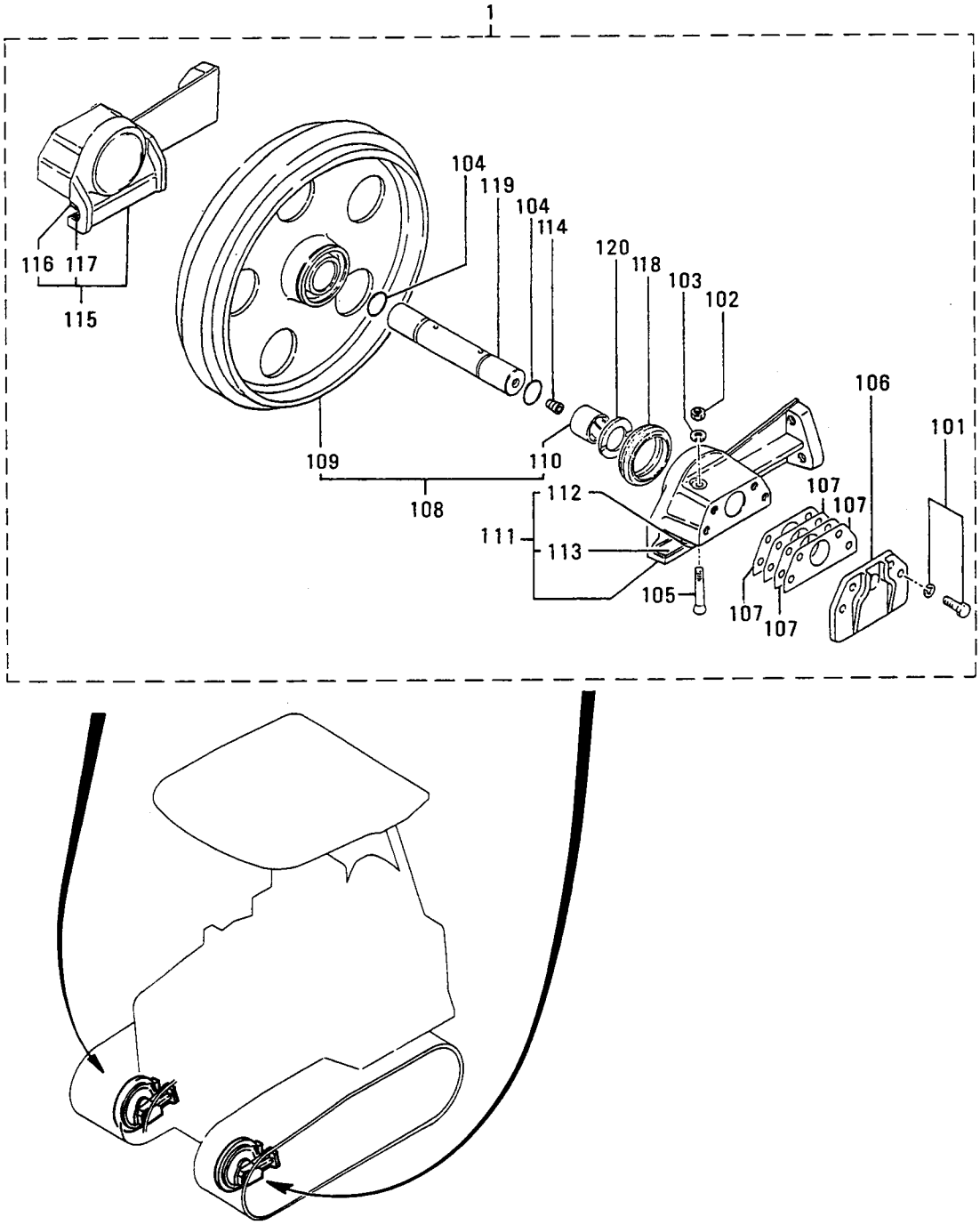

43 フロント アイドラ FRONT IDLER

見出番号 REF.-NO.	部品番号 PART NO.	代替 R/P	変更記号 SENQG	部品名称 および 記事・仕様記号 PART NAME & DESCRIPTION		個数 QTY	型式と適用号機 MODEL & APLICA. SER. NO. P FROM@-@UPTO	S FROM@-@UPTO	SS FROM@-@UPTO	SSS FROM@-@UPTO	管理区分 M/R	新規 V D
1	58843-20020			IDLER ASSY,FRONT		2						
101	F1805-12030			BOLT,W/WASHER	B/W	16					A	
102	F2300-12000			NUT		4					A	
103	F2515-12000			WASHER,SPRING		4					A	
104	F3150-03200			O-RING		4					A	
105	58143-31900			PIN		4					A	
106	58343-01901			GUIDE		4						
107	58343-02000			SHIM	T=0.5	24					A	
108	58843-10028			IDLER SET		2						
109	*			IDLER		2						
110	58845-10201			BUSHING		4						
111	58843-10201			BEARING,RECOIL		2						
112	58343-01112			STRIP		2						
113	58343-21113			STRIP		2						
114	55345-00200			PLUG,TAPERED		2						
115	58843-10301			BEARING,RECOIL		2						
116	58343-01112			STRIP		2						
117	58343-21113			STRIP		2						
118	58845-20500			SEAL,OIL		4					A	
119	58843-10403			SHAFT		2						
120	58845-10600			WASHER		4					A	

44-01 リコイル スプリング,トラック ローラ (ソノ 1) RECOIL SPRING & TRACK ROLLER (PART-1)

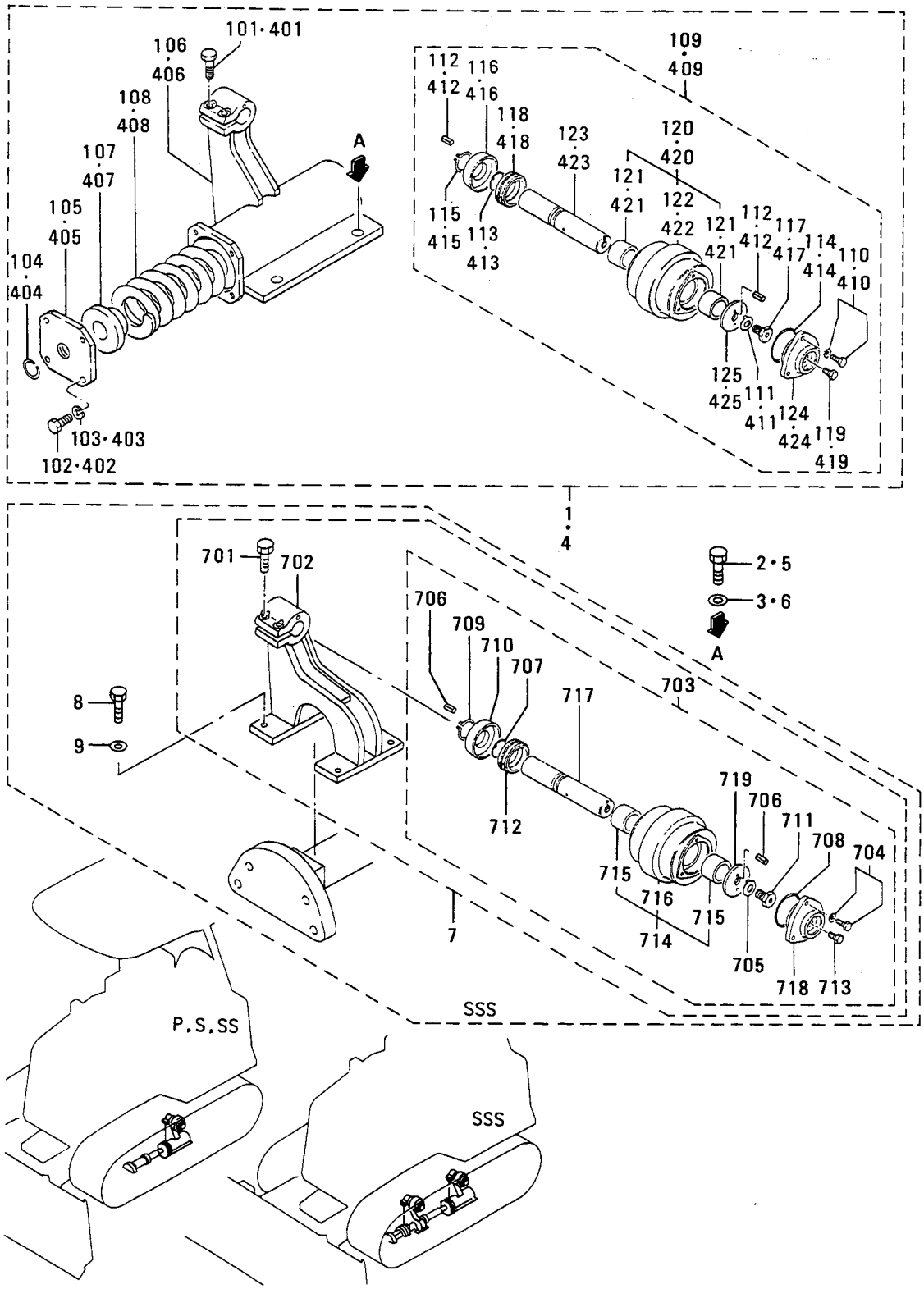

44-01 リコイル スプリング,トラック ローラ (ソノ 1) RECOIL SPRING & TRACK ROLLER (PART-1)

見出番号 REF.-NO.	部品番号 PART NO.	代替 R/P	交換記号 SCENQG	部品名称 および 記事・仕様記号 PART NAME & DESCRIPTION		個数 QTY	型式と適用号機 MODEL & APLICA. SER. NO. P FROM@-@UPTO	S FROM@-@UPTO	SS FROM@-@UPTO	SSS FROM@-@UPTO	部品区分 M/R	新機 VRD
1	55344-10060			BRACKET ASSY,L.H		1						
101	F1035-12040			BOLT		2					A	
102	F1035-14035			BOLT		4					A	
103	F2515-14000			WASHER,SPRING		4					A	
104	05566-03220			RING		1						
105	55344-01500			PLATE		1						
106	55344-11700			BRACKET		1						
107	58343-15703			RETAINER		1					A	
108	58343-26000			SPRING		1					A	
109	58844-10011			ROLLER ASSY,CARRIER		1						
110	F1805-08020			BOLT,W/WASHER	B/W	3					A	
111	F2571-14000			WASHER,CLAW		1					A	
112	F2850-06018			PIN,SPRING		2					A	
113	F3153-03000			O-RING		1					A	
114	F3153-05500			O-RING		1					A	
115	F3200-03500			RING,SNAP		1					A	
116	58644-01000			SEAL		1					A	
117	58644-01302			BOLT		1					A	
118	58645-01500			SEAL,OIL		1					A	
119	58645-01700			PLUG		1					A	
120	58844-10028			ROLLER SET		1						
121	58844-10401			BUSHING		2						
122	*			ROLLER		1						
123	58844-10501			SHAFT		1						
124	58844-10600			COVER		1						
125	58844-10700			WASHER		1					A	
2	05935-18045			BOLT,COATING		4					A	
3	58311-13902			WASHER		4					A	
4	55344-10070			BRACKET ASSY,R.H		1						
401	F1035-12040			BOLT		2					A	
402	F1035-14035			BOLT		4					A	
403	F2515-14000			WASHER,SPRING		4					A	
404	05566-03220			RING		1						
405	55344-01500			PLATE		1						
406	55344-11800			BRACKET		1						
407	58343-15703			RETAINER		1					A	
408	58343-26000			SPRING		1					A	
409	58844-10011			ROLLER ASSY,CARRIER		1						
410	F1805-08020			BOLT,W/WASHER	B/W	3					A	
411	F2571-14000			WASHER,CLAW		1					A	
412	F2850-06018			PIN,SPRING		2					A	
413	F3153-03000			O-RING		1					A	
414	F3153-05500			O-RING		1					A	
415	F3200-03500			RING,SNAP		1					A	
416	58644-01000			SEAL		1					A	
417	58644-01302			BOLT		1					A	
418	58645-01500			SEAL,OIL		1					A	
419	58645-01700			PLUG		1					A	
420	58844-10028			ROLLER SET		1						

44-01 リコイル スプリング, トラック ローラ (ソノ 1) RECOIL SPRING & TRACK ROLLER (PART-1)

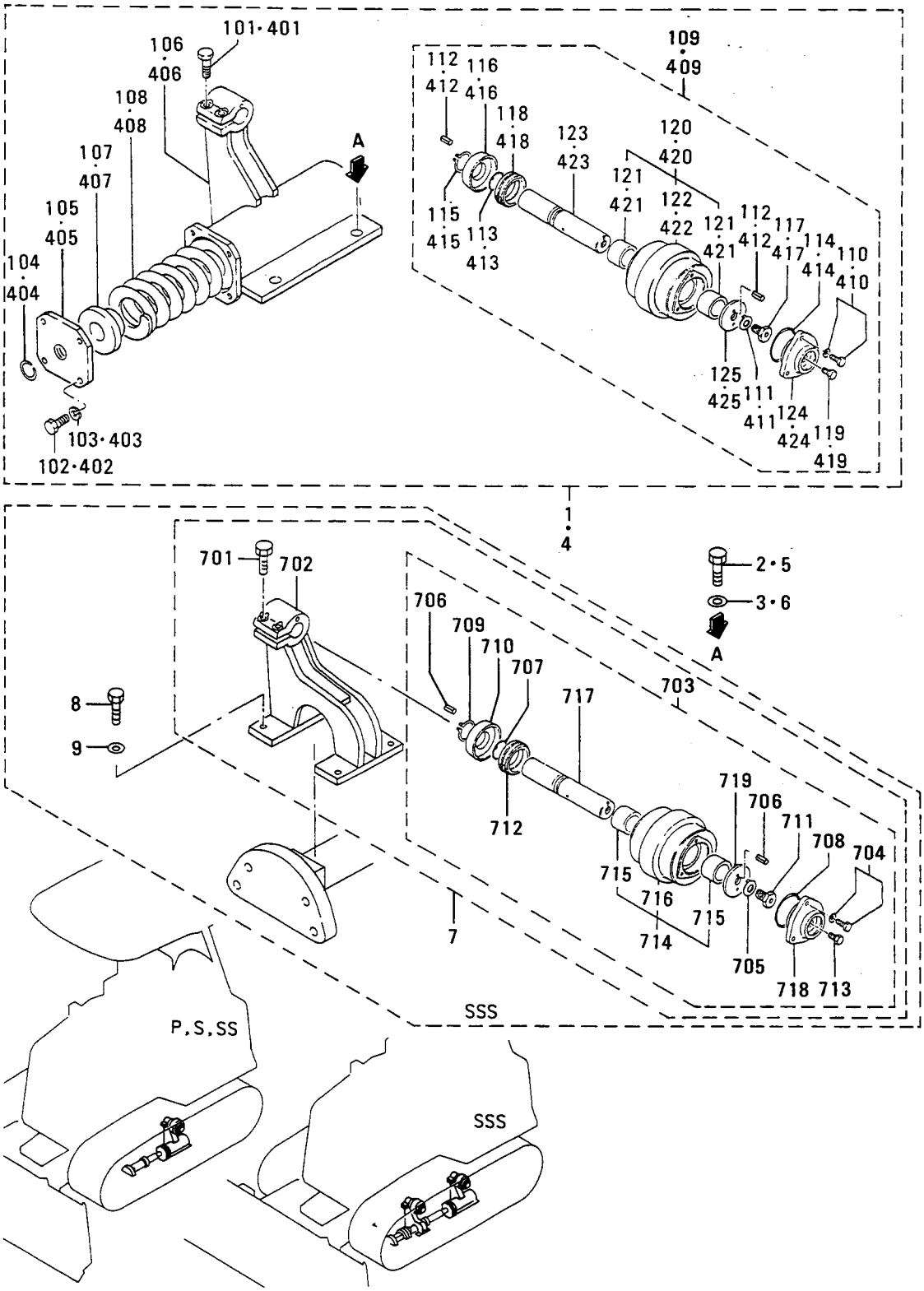

44-01 リコイル スプリング,トラック ローラ (ソノ 1) RECOIL SPRING & TRACK ROLLER (PART-1)

見出番号 REF.-NO.	部品番号 PART NO.	代替 R/P	変更順序 SQ	記号 CEN	部品名称 および 記事・仕様記号 PART NAME & DESCRIPTION		個数 QTY	型式と適用号機 MODEL & APLICA. SER. NO. P FROM@--@UPTO	S FROM@--@UPTO	SS FROM@--@UPTO	SSS FROM@--@UPTO	管理区分 MV/RD
421	58844-10401				BUSHING		2					
422	*				ROLLER		1					
423	58844-10501				SHAFT		1					
424	58844-10600				COVER		1					
425	58844-10700				WASHER		1					A
5	05935-18045				BOLT,COATING		4					A
6	58311-13902				WASHER		4					A
7	55344-10080				BRACKET ASSY		2	.	.	.		
701	F1035-12040				BOLT		4	.	.	.		A
702	55344-11900				BRACKET,ROLLER		2	.	.	.		
703	58844-10011				ROLLER ASSY,CARRIER		2	.	.	.		
704	F1805-08020				BOLT,W/WASHER	B/W	6	.	.	.		A
705	F2571-14000				WASHER,CLAW		2	.	.	.		A
706	F2850-06018				PIN,SPRING		4	.	.	.		A
707	F3153-03000				O-RING		2	.	.	.		A
708	F3153-05500				O-RING		2	.	.	.		A
709	F3200-03500				RING,SNAP		2	.	.	.		A
710	58644-01000				SEAL		2	.	.	.		A
711	58644-01302				BOLT		2	.	.	.		A
712	58645-01500				SEAL,OIL		2	.	.	.		A
713	58645-01700				PLUG		2	.	.	.		A
714	58844-10028				ROLLER SET		2	.	.	.		
715	58844-10401				BUSHING		4	.	.	.		
716	*				ROLLER		2	.	.	.		
717	58844-10501				SHAFT		2	.	.	.		
718	58844-10600				COVER		2	.	.	.		
719	58844-10700				WASHER		2	.	.	.		A
8	05935-18045				BOLT,COATING		8	.	.	.		A
9	58311-13902				WASHER		8	.	.	.		A

44-02 リコイル スプリング,トラック ローラ (ソノ 2) RECOIL SPRING & TRACK ROLLER (PART-2)

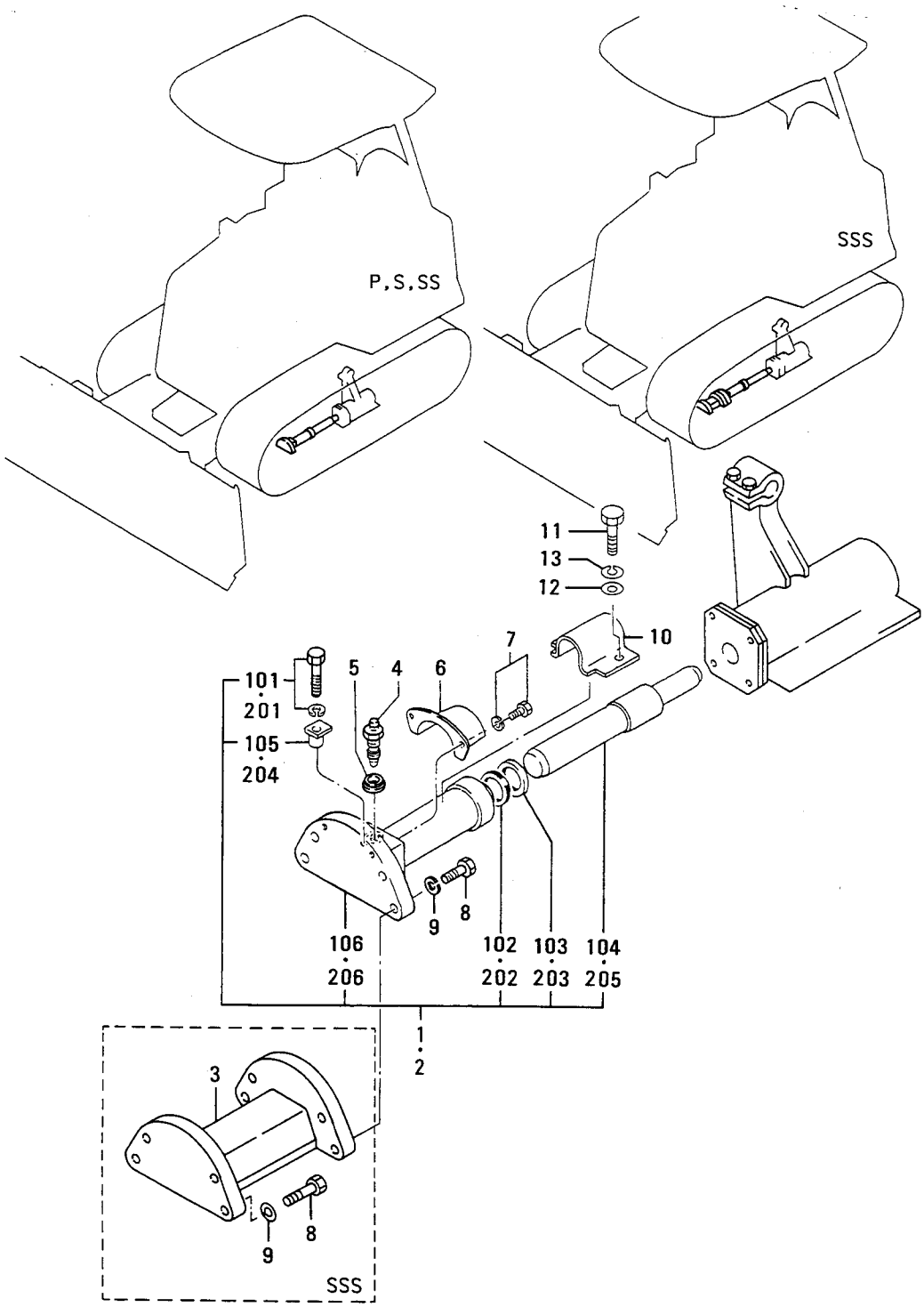

44-02 リコイル スプリング,トラック ローラ (ソノ 2) RECOIL SPRING & TRACK ROLLER (PART-2)

見出番号 REF.-NO.	部品番号 PART NO.	代替記号 RS/PQ	交換記号 SCENQG	部品名称 および 記事・仕様記号 PART NAME & DESCRIPTION		個数 QTY	型式と適用号機 MODEL & APLICA. SER. NO. P FROM@--@UPTO	S FROM@--@UPTO	SS FROM@--@UPTO	SSS FROM@--@UPTO	番号区分 MV/RD
1	55344-00031			CYLINDER ASSY		2			•	•	
101	F1805-10030			BOLT,W/WASHER	B/W	2			•	•	A
102	05566-04510			PACKING		2			•	•	A
103	05566-14530			SEAL,DUST		2			•	•	A
104	55344-10500			SHAFT		2			•	•	
105	58343-19801			STOPPER		2			•	•	
106	58643-08001			CYLINDER		2			•	•	
2	55344-10041			CYLINDER ASSY		2	•	•			
201	F1805-10030			BOLT,W/WASHER	B/W	2	•	•			A
202	05566-04510			PACKING		2	•	•			A
203	05566-14530			SEAL,DUST		2	•	•			A
204	58343-19801			STOPPER		2	•	•			
205	58544-21100			SHAFT		2	•	•			
206	58643-08001			CYLINDER		2	•	•			
3	58544-10900			BRACKET		2	•	•	•		
4	58343-17700			VALVE		2					
5	58343-07900			WASHER		2					A
6	58643-08400			COVER		2					
7	F1805-10016			BOLT,W/WASHER	B/W	4					A
8	F1035-16050			BOLT		8				•	A
	F1035-16050			BOLT		16	•	•	•		A
9	F2515-16000			WASHER,SPRING		8				•	A
	F2515-16000			WASHER,SPRING		16	•	•	•		A
10	55344-11600			GUARD		2					
11	F1155-18025			BOLT		4					A
12	F2500-18000			WASHER,PLAIN		4					A
13	F2515-18000			WASHER,SPRING		4					A

45 トラック ローラ TRACK ROLLER

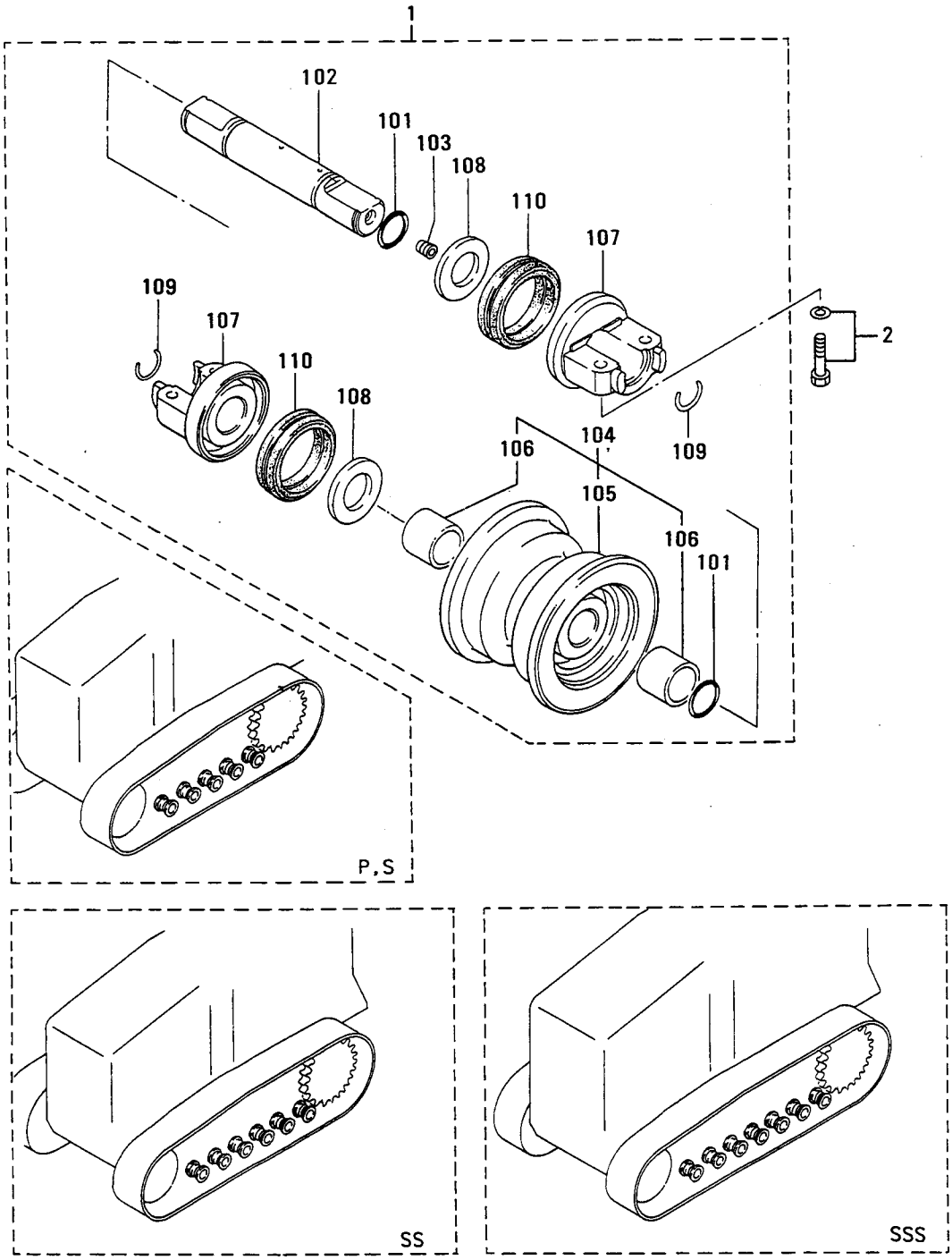

45 トラック ローラ TRACK ROLLER

見出番号 REF.-NO.	部品番号 PART NO.	代替 R/P	交換順号 SCENQG	部品名称 および 記事・仕様記号 PART NAME & DESCRIPTION		個数 QTY	型式と適用号機 MODEL & APLICA. SER. NO. P FROM@--@UPTO	S FROM@--@UPTO	SS FROM@--@UPTO	SSS FROM@--@UPTO	管区 M/R	新規 V R D
1	58845-20010			ROLLER ASSY,TRACK		10			.	.		
	58845-20010			ROLLER ASSY,TRACK		12	.	.		.		
	58845-20010			ROLLER ASSY,TRACK		14	.	.	.			
101	F3150-03200			O-RING		28	.	.	.		A	
	F3150-03200			O-RING		24	.	.		.	A	
	F3150-03200			O-RING		20			.	.	A	
102	55345-00100			SHAFT		10			.	.		
	55345-00100			SHAFT		12	.	.		.		
	55345-00100			SHAFT		14	.	.	.			
103	55345-00200			PLUG,TEPERED		14	.	.	.		A	
	55345-00200			PLUG,TEPERED		12	.	.		.	A	
	55345-00200			PLUG,TEPERED		10			.	.	A	
104	58845-10018			ROLLER SET		10			.	.		
	58845-10018			ROLLER SET		12	.	.		.		
	58845-10018			ROLLER SET		14	.	.	.			
105	*			ROLLER		14	.	.	.			
	*			ROLLER		12	.	.		.		
	*			ROLLER		10			.	.		
106	58845-10201			BUSHING		20			.	.		
	58845-10201			BUSHING		24	.	.		.		
	58845-10201			BUSHING		28	.	.	.			
107	58845-10400			COLLAR		28	.	.	.			
	58845-10400			COLLAR		20			.	.		
	58845-10400			COLLAR		24	.	.		.		
108	58845-10600			WASHER		20			.	.	A	
	58845-10600			WASHER		28	.	.	.		A	
	58845-10600			WASHER		24	.	.		.	A	
109	58845-10700			RING,SNAP		24	.	.		.	A	
	58845-10700			RING,SNAP		20			.	.	A	
	58845-10700			RING,SNAP		28	.	.	.		A	
110	58845-20500			SEAL,OIL		28	.	.	.		A	
	58845-20500			SEAL,OIL		20			.	.	A	
	58845-20500			SEAL,OIL		24	.	.		.	A	
2	F2005-12045			BOLT,W/WASHER	B/W	40			.	.	A	
	F2005-12045			BOLT,W/WASHER	B/W	48	.	.		.	A	
	F2005-12045			BOLT,W/WASHER	B/W	56	.	.	.		A	

トラック (ソノ 1) P,S ヨウ
46-01 TRACK (PART-1) FOR P,S

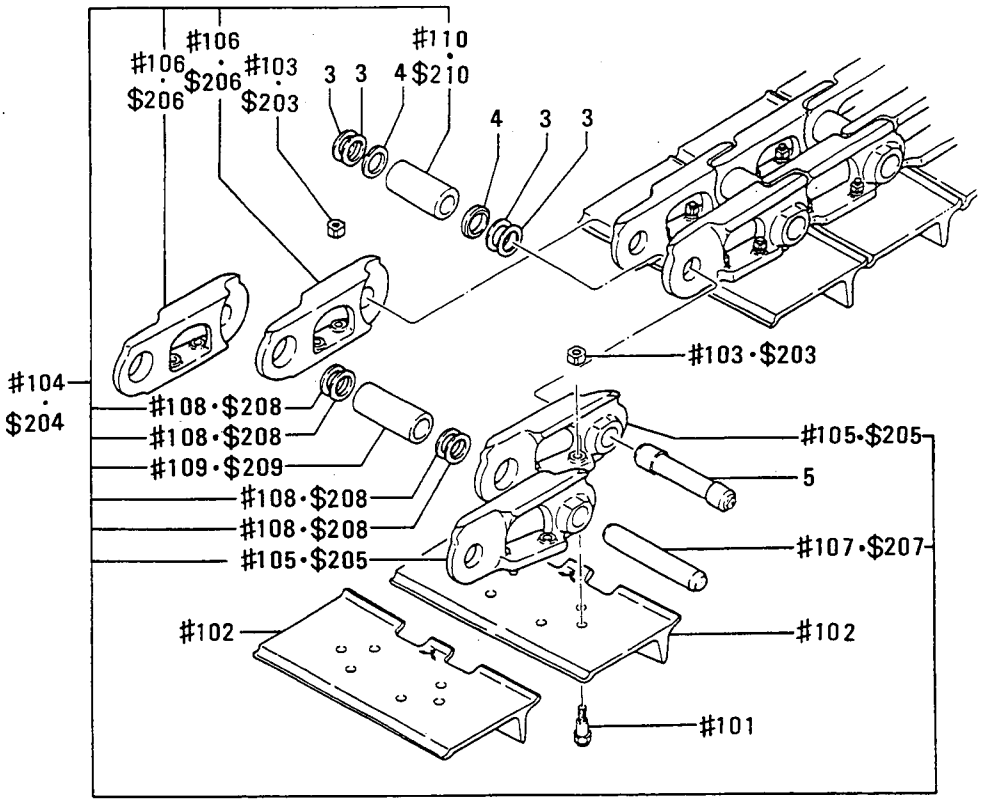

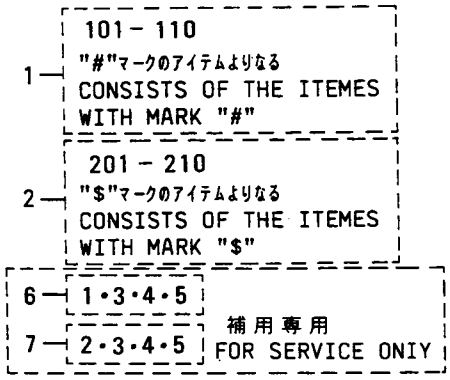

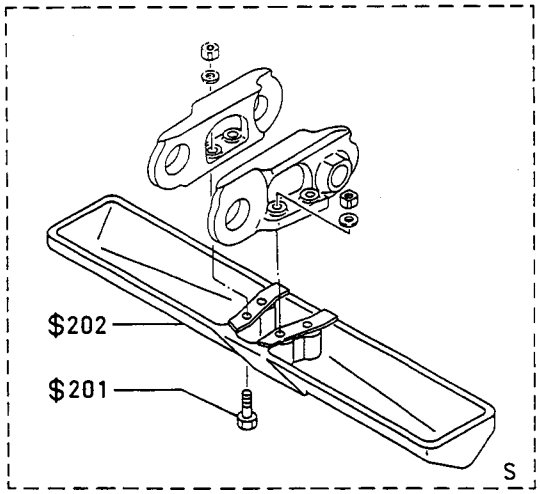

トラック (ソノ 1) P,S ヨウ
46-01 TRACK (PART-1) FOR P,S

見出番号 REF.-NO.	部品番号 PART NO.	代替順 R/P	変更記号 SCENQG	部品名称 および 記事・仕様記号 PART NAME & DESCRIPTION		個数 QTY	型式と適用号機 MODEL & APLICA. SER. NO. P FROM@--@UPTO	S FROM@--@UPTO	SS FROM@--@UPTO	SSS FROM@--@UPTO	管理区分 M/R	新規 V D
1	58646-20062			TRACK ASSY	CONSISTS OF "#"	2		•	•	•		
101	58646-01003			BOLT		304		•	•	•	A	
102	58646-01402			SHOE		76		•	•	•	A	
103	58646-11100			NUT		304		•	•	•	A	
104	58646-20081			LINK ASSY		2		•	•	•		
105	55346-02600			LINK,L.H		76		•	•	•		
106	55346-02700			LINK,R.H		76		•	•	•		
107	58646-00801			PIN		74		•	•	•	A	
108	58646-01200			SEAL,WASHER		296		•	•	•	A	
109	58646-20601			BUSHING		74		•	•	•		
110	58646-20701			BUSHING		2		•	•	•		
2	58024-83031			TRACK ASSY	CONSISTS OF "$"	2	•		•	•		
201	58024-01903			BOLT		304	•		•	•	A	
202	58024-11800			SHOE		76	•		•	•	A	
203	58646-11100			NUT		304	•		•	•	A	
204	58646-20081			LINK ASSY		2	•		•	•		
205	55346-02600			LINK,L.H		76	•		•	•		
206	55346-02700			LINK,R.H		76	•		•	•		
207	58646-00801			PIN		74	•		•	•	A	
208	58646-01200			SEAL,WASHER		296	•		•	•	A	
209	58646-20601			BUSHING		74	•		•	•		
210	58646-20701			BUSHING		2	•		•	•		
3	58646-01200			SEAL,WASHER		8			•	•	A	
4	58646-01300			SPACER		4			•	•		
5	50146-10202			PIN,MASTER		2			•	•		
6	58646-16012			TRACK ASSY	SERVICE ONLY	2		•	•	•		
7	58024-83051			TRACK ASSY	SERVICE ONLY	2	•		•	•		

トラック (ソノ 2) SS, SSS ヨウ
46-02 TRACK (PART-2) FOR SS, SSS

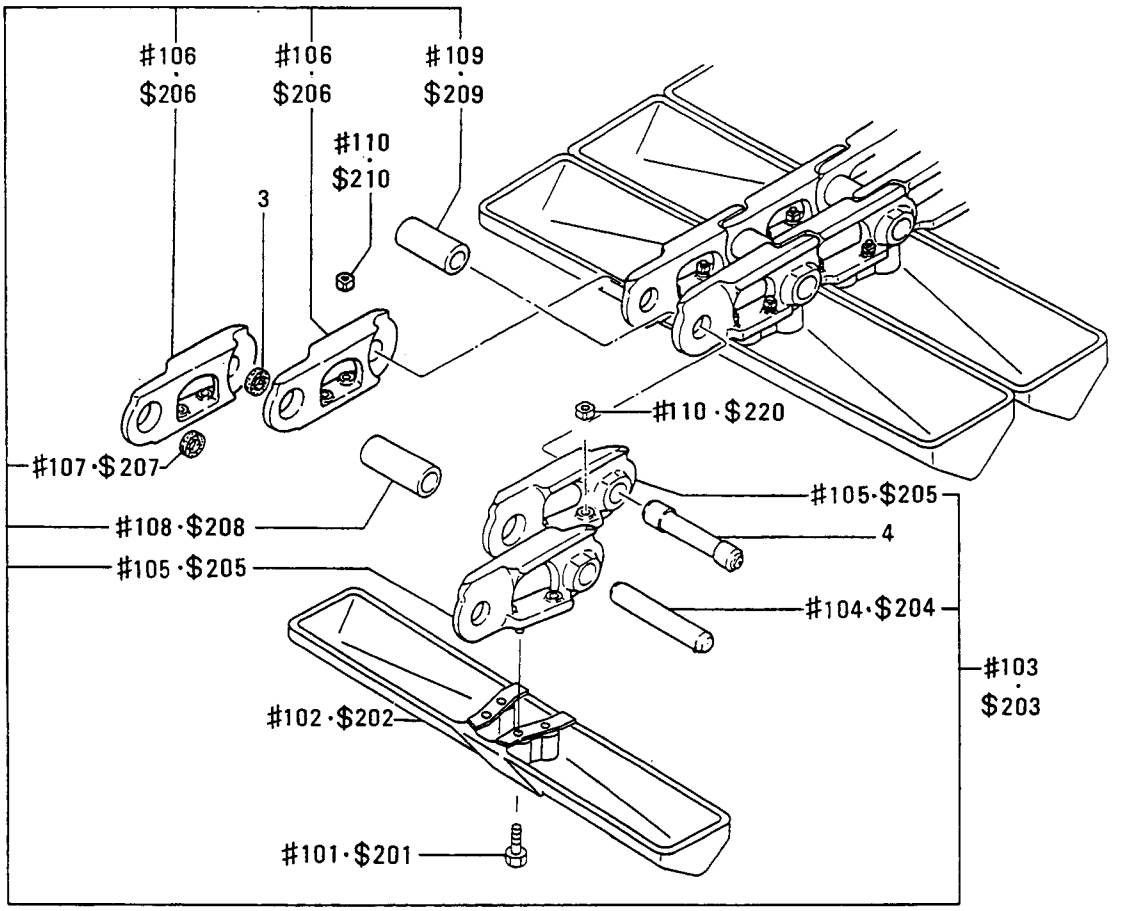

1 — 101 − 110
"#"マークのアイテムよりなる
CONSISTS OF THE ITEMES WITH MARK "#"

2 — 201 − 210
"$"マークのアイテムよりなる
CONSISTS OF THE ITEMES WITH MARK "$"

5 — 2 · 3 · 4

6 — 1 · 3 · 4 補用専用 FOR SERVICE ONRY

トラック (ソノ 2) SS, SSS ヨウ
46-02 TRACK (PART-2) FOR SS, SSS

見出番号 REF.-NO.	部品番号 PART NO.	代替 R/P	変更順号 SEQ	記号 SCEN	部品名称 および 記事・仕様記号 PART NAME & DESCRIPTION		個数 QTY	型式と適用号機 MODEL & APLICA. SER. NO. P FROM@--@UPTO	S FROM@--@UPTO	SS FROM@--@UPTO	SSS FROM@--@UPTO	番号区分 MV/RD	新規 RD
1	58546-36011				TRACK ASSY	CONSISTS OF "#"	2	.	.	.			
101	58024-01903				BOLT		344	.	.	.		A	
102	58546-30201				SHOE		86	.	.	.			
103	58546-36021				LINK ASSY		2	.	.	.			
104	50146-00101				PIN		84	.	.	.		A	
105	55346-02600				LINK,L.H		86	.	.	.			
106	55346-02700				LINK,R.H		86	.	.	.			
107	58546-10902				SEAL		168	.	.	.		A	
108	58546-20501				BUSHING		84	.	.	.			
109	58646-20701				BUSHING		2	.	.	.			
110	58646-11100				NUT		344	.	.	.		A	
2	58546-30011				TRACK ASSY	CONSISTS OF "$"	2	.	.		.		
201	58024-01903				BOLT		320	.	.		.	A	
202	58546-20100				SHOE		80	.	.		.	A	
203	58546-35061				LINK ASSY		2	.	.		.		
204	50146-00101				PIN		78	.	.		.	A	
205	55346-02600				LINK,L.H		80	.	.		.		
206	55346-02700				LINK,R.H		80	.	.		.		
207	58546-10902				SEAL		156	.	.		.	A	
208	58546-20501				BUSHING		78	.	.		.		
209	58646-20701				BUSHING		2	.	.		.		
210	58646-11100				NUT		320	.	.		.	A	
3	58546-11002				SEAL		4	.	.				
4	50146-10202				PIN,MASTER		2	.	.				
5	58546-13011				TRACK ASSY	SERVICE ONLY	2	.	.		.		
6	58546-13021				TRACK ASSY	SERVICE ONLY	2	.	.	.			

ﾗﾊﾞｰ ﾄﾗｯｸ (ｵﾌﾟｼｮﾝ)
46-03 RUBBER TRACK (OPTION)

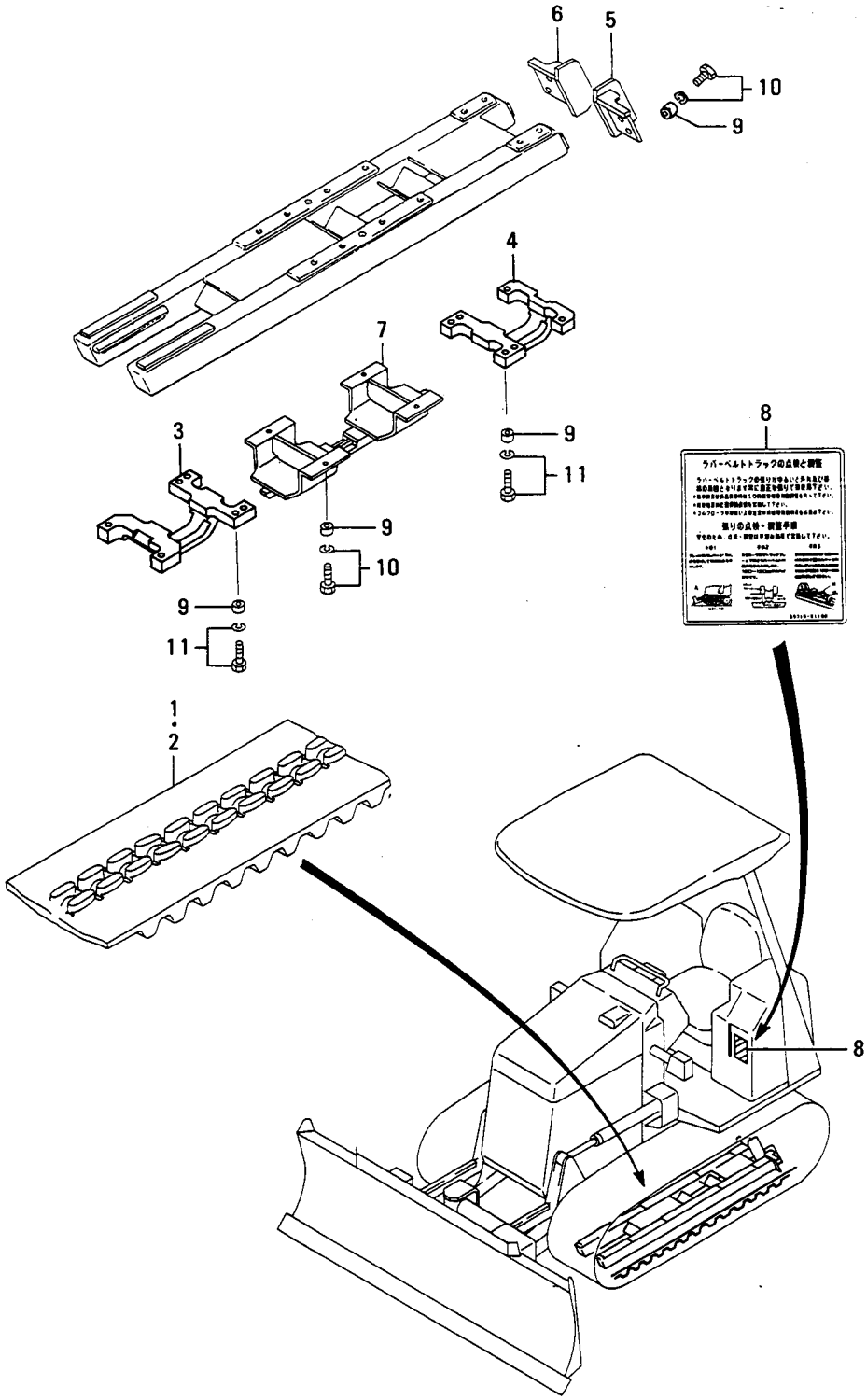

ﾗﾊﾞｰ ﾄﾗｯｸ (ｵﾌﾟｼｮﾝ)

46-03 RUBBER TRACK (OPTION)

見出番号 REF.-NO.	部品番号 PART NO.	代替 R/P	変更順号 SEQ	記号 SCEN G	部品名称 および 記事・仕様記号 PART NAME & DESCRIPTION		個数 QTY	型式と適用号機 MODEL & APLICA. SER. NO. P FROM@--@UPTO	S FROM@--@UPTO	SS FROM@--@UPTO	SSS FROM@--@UPTO	管理区分 MV/RD
1	55346-05100				TRACK		2		•	•	•	
2	55346-25200				TRACK		2	•		•	•	
3	55341-25100				GUARD,FRONT		2			•	•	
4	55341-25300				GUARD,REAR		2			•	•	
5	55341-35500				GUARD		2			•	•	
6	55341-35600				GUARD		2			•	•	
7	55341-07601				GUIDE,CENTER		2			•	•	
8	55318-61100				PLATE,CAUTION		1			•	•	
9	58311-05500				WASHER		16			•	•	A
10	F2005-12030				BOLT,W/WASHER	B/W	16			•	•	A
11	F2005-12040				BOLT,W/WASHER	B/W	16			•	•	A

コントロール (ソノ 1) DD ヨウ
51-01 CONTROL (PART-1) FOR DD

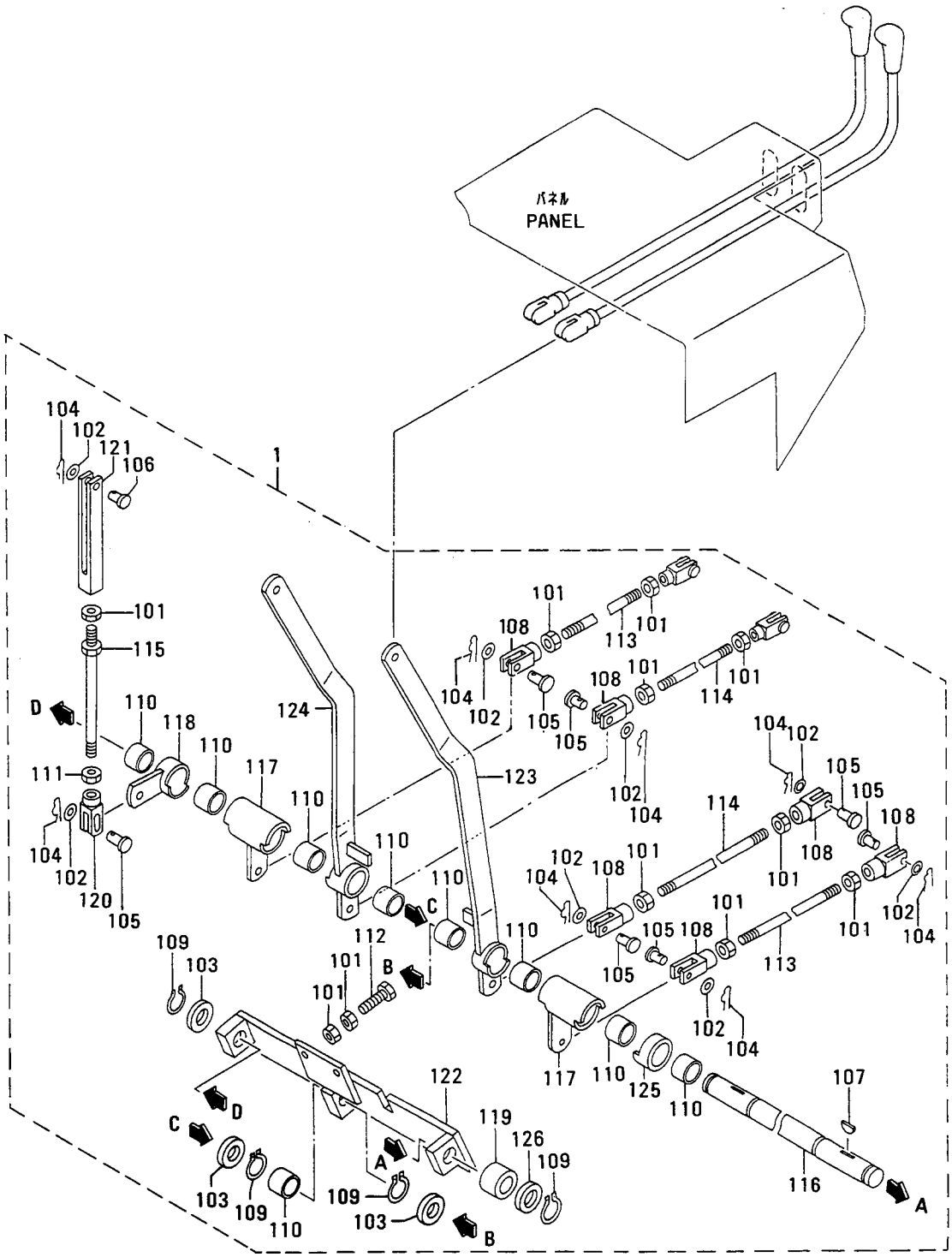

コントロール (ソノ 1) DD ヨウ

51-01 CONTROL (PART-1) FOR DD

見出番号 REF.-NO.	部品番号 PART NO.	代替 R/P	空欄	記号順号 SCEN QG	部品名称 および 記事・仕様記号 PART NAME & DESCRIPTION		個数 QTY	型式と適用号機 MODEL & APLICA. SER. NO. P FROM@--@UPTO	S FROM@--@UPTO	SS FROM@--@UPTO	SSS FROM@--@UPTO	管理区分 M/R	新規 V R D
1	*				CONTROL ASSY	DD	1						
101	F2320-10000				NUT,JAM	DD	12					A	
102	F2500-10000				WASHER,PLAIN	DD	10					A	
103	F2500-24000				WASHER,PLAIN	DD	3					A	
104	F2843-10000				PIN,SNAP	DD	10					A	
105	F2855-10030				PIN,CLEVIS	DD	9					A	
106	F2855-10032				PIN,CLEVIS	DD	1					A	
107	F2870-05019				KEY,WOODRUFF	DD	2					A	
108	F2925-10055				CLEVIS	DD	8					A	
109	F3200-02500				RING,SNAP	DD	4					A	
110	05605-02520				BUSHING	DD	9						
111	09413-01000				NUT,LOCK	DD	1					A	
112	18864-26500				BOLT	DD	2					A	
113	55351-03200				ROD	DD	2						
114	55351-03300				ROD	DD	2						
115	55351-05500				ROD	DD	1						
116	55351-11200				SHAFT	DD	1						
117	55351-12100				LEVER	DD	2						
118	55351-12400				LEVER	DD	1						
119	55351-12500				SPACER	DD	1						
120	55351-13900				CLEVIS	DD	1					A	
121	55351-15400				CLEVIS	DD	1					A	
122	55351-21100				BRACKET	DD	1						
123	55351-21500				LEVER	DD	1						
124	55351-21600				LEVER	DD	1						
125	55351-22200				LEVER	DD	1						
126	58343-07600				WASHER	DD	1					A	

コントロール (ソノ 2) DPS ヨウ
51-02 CONTROL (PART-2) FOR DPS

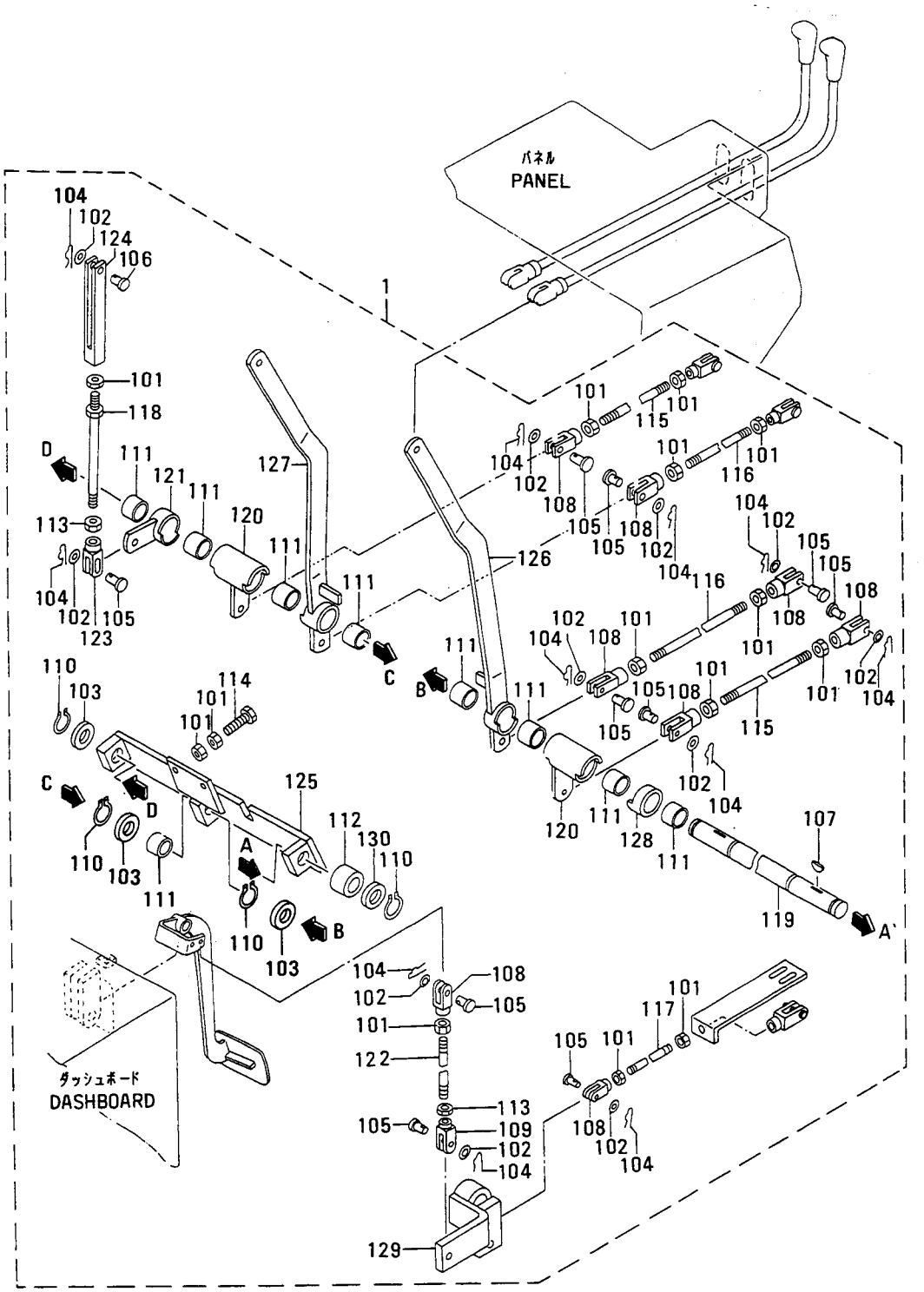

コントロール (ソノ 2) DPS ヨウ
51-02 CONTROL (PART-2) FOR DPS

見出番号 REF.-NO.	部品番号 PART NO.	代替番号 R/P	変更記号 SCEN QG	部品名称 および 記事・仕様記号 PART NAME & DESCRIPTION		個数 QTY	型式と適用号機 MODEL & APLICA. SER. NO. P FROM@-@UPTO	S FROM@-@UPTO	SS FROM@-@UPTO	SSS FROM@-@UPTO	管理区分 M/R	新規 V/R D
1	*			CONTROL ASSY	DPS	1				.		
101	F2320-10000			NUT,JAM	DPS	14				.	A	
102	F2500-10000			WASHER,PLAIN	DPS	14				.	A	
103	F2500-24000			WASHER,PLAIN	DPS	3				.	A	
104	F2843-10000			PIN,SNAP	DPS	14				.	A	
105	F2855-10030			PIN,CLEVIS	DPS	13				.	A	
106	F2855-10032			PIN,CLEVIS	DPS	1				.	A	
107	F2870-05019			KEY,WOODRUFF	DPS	2				.	A	
108	F2925-10055			CLEVIS	DPS	11				.	A	
109	F2926-10055			CLEVIS	DPS	1				.	A	
110	F3200-02500			RING,SNAP	DPS	4				.	A	
111	05605-02520			BUSHING	DPS	9				.		
112	05605-02525			BUSHING	DPS	1				.		
113	09413-01000			NUT,LOCK	DPS	2				.	A	
114	18864-26500			BOLT	DPS	2				.	A	
115	55351-03200			ROD	DPS	2				.		
116	55351-03300			ROD	DPS	2				.		
117	55351-03400			ROD	DPS	1				.		
118	55351-05500			ROD	DPS	1				.		
119	55351-11200			SHAFT	DPS	1				.		
120	55351-12100			LEVER	DPS	2				.		
121	55351-12400			LEVER	DPS	1				.		
122	55351-13600			ROD	DPS	1				.		
123	55351-13900			CLEVIS	DPS	1				.	A	
124	55351-15400			CLEVIS	DPS	1				.	A	
125	55351-21100			BRACKET	DPS	1				.		
126	55351-21500			LEVER	DPS	1				.		
127	55351-21600			LEVER	DPS	1				.		
128	55351-22200			LEVER	DPS	1				.		
129	55351-22600			LEVER	DPS	1				.		
130	58343-07600			WASHER	DPS	1				.	A	

コントロール (ソノ 3)
51-03 CONTROL (PART-3)

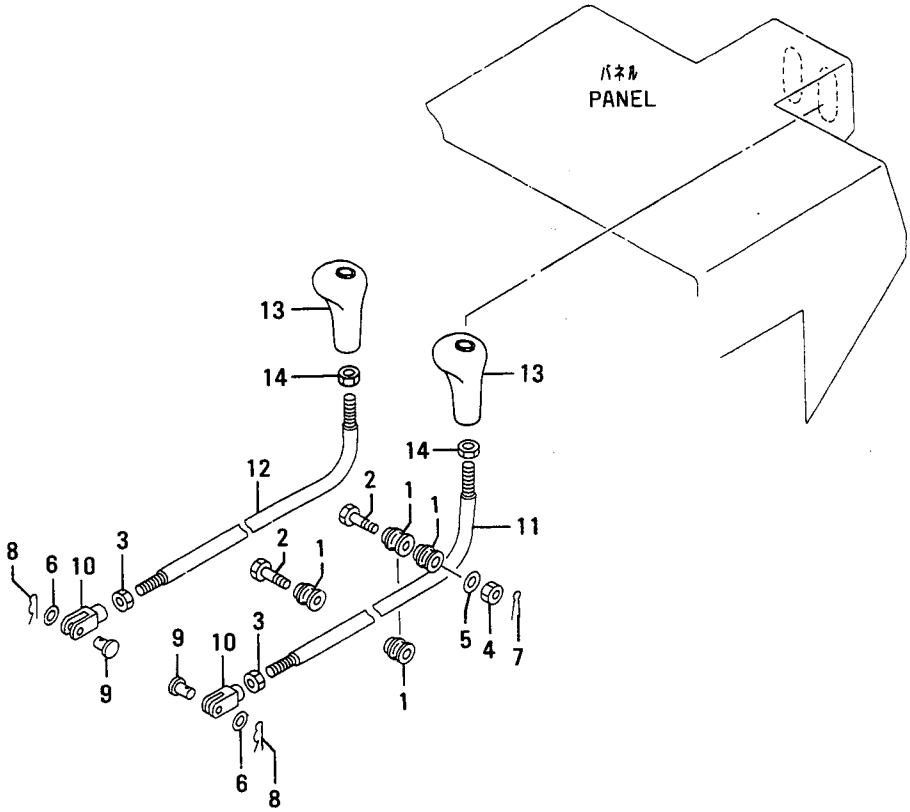

コントロール (ソノ 3)
51-03 CONTROL (PART-3)

見出番号 REF.-NO.	部品番号 PART NO.	代替順号 R/P	記号 SCENQG	部品名称 および 記事・仕様記号 PART NAME & DESCRIPTION		個数 QTY	型式と適用号機 MODEL & APLICA. SER. NO. P FROM@--@UPTO	S FROM@--@UPTO	SS FROM@--@UPTO	SSS FROM@--@UPTO	管理区分 M/R	新規 V/D
1	55351-04300			ROLLER		4						
2	F1075-10100			BOLT		2					A	
3	F2320-12000			NUT,JAM		2					A	
4	F2330-10000			NUT		2					A	
5	F2500-10000			WASHER,PLAIN	DD	2					A	
	F2500-10000			WASHER,PLAIN	DPS	2				•	A	
6	F2500-12000			WASHER,PLAIN		2					A	
7	F2841-20020			PIN,SPLIT		2					A	
8	F2841-30020			PIN,SPLIT	DD	2					A	
	F2841-30020			PIN,SPLIT	DPS	2				•	A	
9	F2855-12035			PIN,CLEVIS		2					A	
10	F2925-12066			CLEVIS		2					A	
11	55351-08300			LEVER		1						
12	55351-08400			LEVER		1						
13	55351-08500			KNOB		2						
14	F2300-14000			NUT		2					A	

コントロール (ソノ 4)
51-04 CONTROL (PART-4)

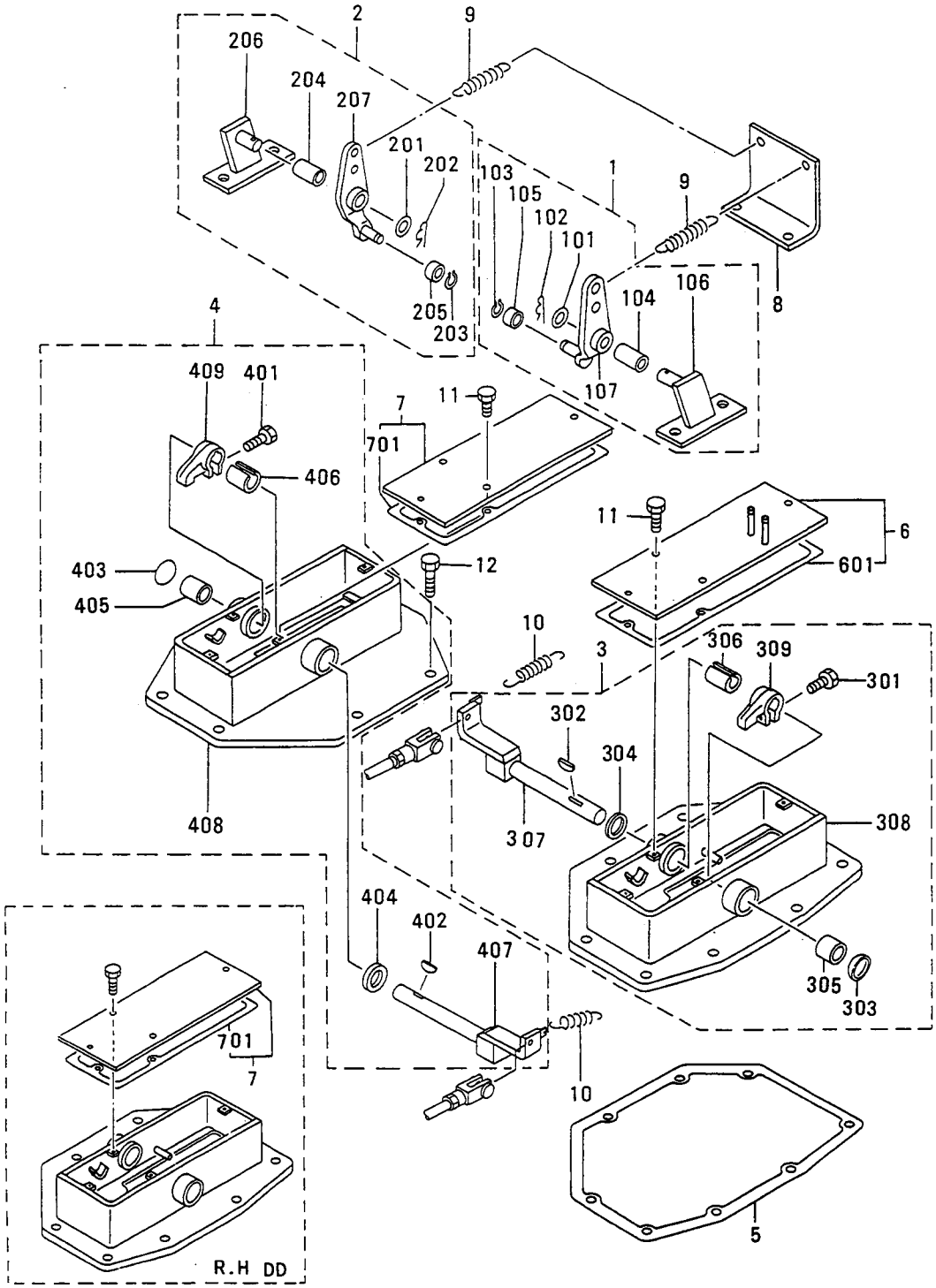

コントロール (ソノ 4)
51-04 CONTROL (PART-4)

見出番号 REF.-NO.	部品番号 PART NO.	代替	変更	記号	部品名称 および 記事・仕様記号 PART NAME & DESCRIPTION		個数 QTY	型式と適用号機 MODEL & APLICA. SER. NO. P FROM@--@UPTO	S FROM@--@UPTO	SS FROM@--@UPTO	SSS FROM@--@UPTO	管理区分 MV/RD
1	*				BRACKET ASSY,L.H		1					
101	F2500-12000				WASHER,PLAIN		1					A
102	F2841-30025				PIN,SPLIT		1					A
103	F3204-00600				RING,SNAP		1					A
104	05605-01220				BUSHING		1					
105	55351-04800				ROLLER		1					
106	55351-12900				BRACKET		1					
107	55351-14400				LEVER		1					
2	*				BRACKET ASSY,R.H		1					
201	F2500-12000				WASHER,PLAIN		1					A
202	F2841-30025				PIN,SPLIT		1					A
203	F3204-00600				RING,SNAP		1					A
204	05605-01220				BUSHING		1					
205	55351-04800				ROLLER		1					
206	55351-13100				BRACKET		1					
207	55351-14400				LEVER		1					
3	*				BRACKET ASSY,L.H		1					
301	F1035-12030				BOLT		1					A
302	F2870-07028				KEY,WOODRUFF		1					A
303	F5010-35000				PLUG,EXPANSION		1					A
304	05564-80251				SEAL,OIL		1					
305	05605-02520				BUSHING		2					
306	55351-00701				SPACER		1					
307	55351-10301				SHAFT		1					
308	55351-30100				BRACKET		1					
309	58831-14700				LEVER		1					
4	*				BRACKET ASSY,R.H		1					
401	F1035-12030				BOLT		1					A
402	F2870-07028				KEY,WOODRUFF		1					A
403	F5010-35000				PLUG,EXPANSION		1					A
404	05564-80251				SEAL,OIL		1					
405	05605-02520				BUSHING		2					
406	55351-00701				SPACER		1					
407	55351-10401				LEVER		1					
408	55351-30200				BRACKET		1					
409	58831-14700				LEVER		1					
5	55351-14100				GASKET		2					A
6	55351-14500				COVER,L.H	DPS	1				•	
601	55351-14512				SHEET,RUBBER	DPS	1				•	
7	55351-14600				COVER	DD	2					
	55351-14600				COVER,R.H	DPS	1				•	
701	55351-14512				SHEET,RUBBER	DD	2					
	55351-14512				SHEET,RUBBER	DPS	1				•	
8	55351-04700				PLATE		1					
9	14003-02601				SPRING		2					A
10	67413-00600				SPRING		2					A
11	05965-10020				BOLT,COATING		8					A
12	05965-10030				BOLT,COATING		18					A

コントロール (ソノ 5)
51-05 CONTROL (PART-5)

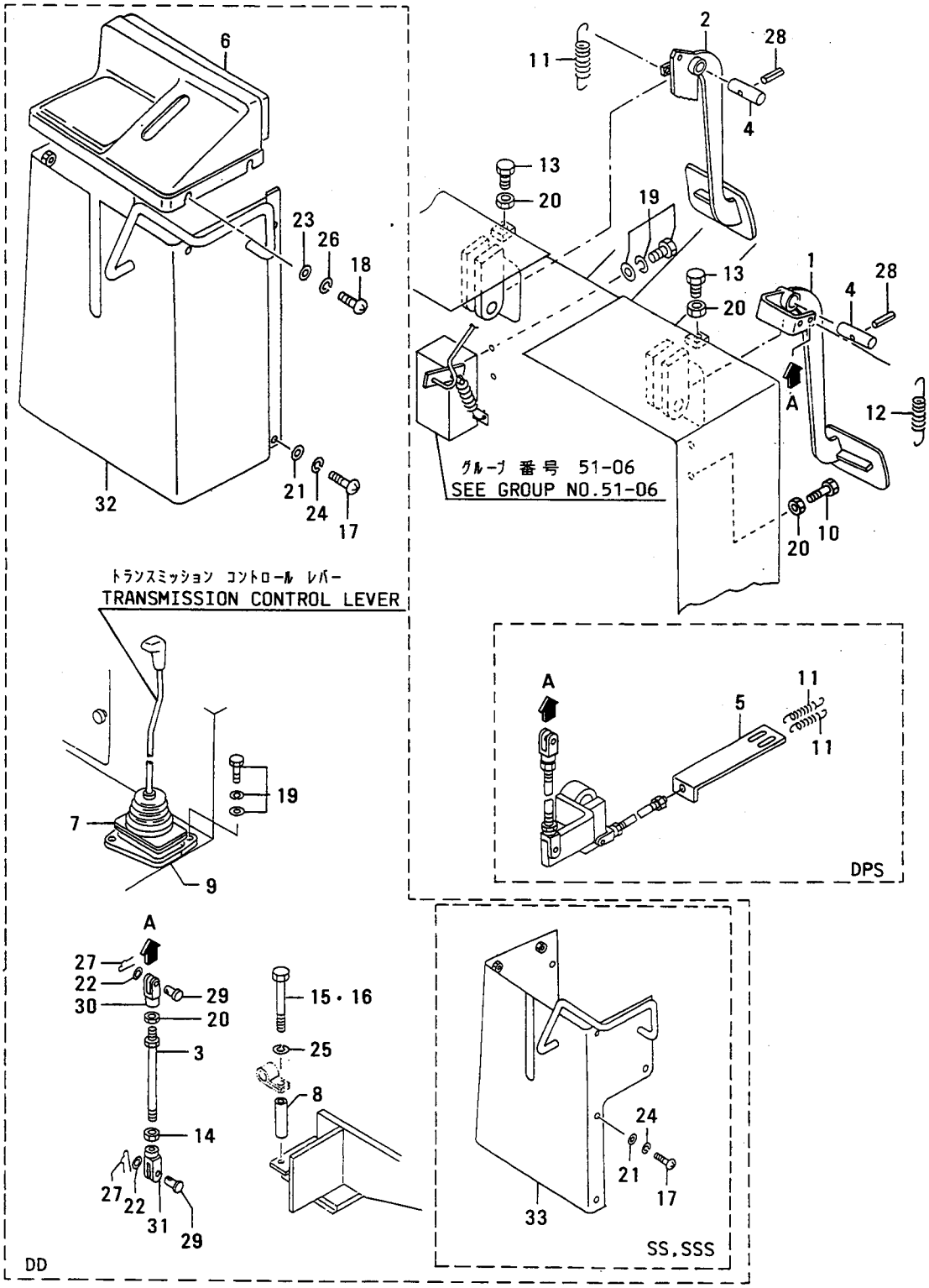

コントロール (ソノ 5)
51-05 CONTROL (PART-5)

見出番号 REF.-NO.	部品番号 PART NO.	代替	変更	記号	部品名称 および 記事・仕様記号 PART NAME & DESCRIPTION		個数 QTY	型式と適用号機 MODEL & APLICA. SER. NO. P FROM@-@UPTO	S FROM@-@UPTO	SS FROM@-@UPTO	SSS FROM@-@UPTO	番地	新機
		R/P	S	C EN QG								M/R	V/D
1	55351-11300				PEDAL,CLUTCH		1						
2	55351-31400				PEDAL,BRAKE		1						
3	55351-13500				ROD	DD	1						
4	55351-13700				SHAFT		2						
5	55351-04200				HOOK	DPS	1				.		
6	55351-15100				COVER	DD	1						
7	55351-05200				BOOT	DD	1					A	
8	55351-05300				SPACER	DD	2						
9	55351-06100				COVER	DD	1						
10	18864-26500				BOLT		1					A	
11	65451-00700				SPRING	DD	1					A	
	65451-00700				SPRING	DPS	3				.	A	
12	14003-02601				SPRING		1					A	
13	18864-26500				BOLT		2					A	
14	09413-01000				NUT,LOCK	DD	1					A	
15	F1035-10070				BOLT	DD	1					A	
16	F1035-10090				BOLT	DD	1					A	
17	F1600-08016				SCREW,MACHINE	DD	4			.	.	A	
	F1600-08016				SCREW,MACHINE	DD	5	.	.			A	
18	F1605-08016				SCREW,MACHINE	DD	4					A	
19	F1825-10020				BOLT,W/WASHER	B/W DD	3					A	
	F1825-10020				BOLT,W/WASHER	B/W DPS	2				.	A	
20	F2320-10000				NUT,JAM	DD	4					A	
	F2320-10000				NUT,JAM	DPS	3				.	A	
21	MD001521				WASHER	DD	5	.	.	.		A	
	MD001521				WASHER	DD	5	.	.		.	A	
	MD001521				WASHER	DD	4	.		.	.	A	
	MD001521				WASHER	DD	4		.	.	.	A	
22	F2500-10000				WASHER,PLAIN	DD	2					A	
23	F2501-08000				WASHER,PLAIN	DD	4					A	
24	F2515-08000				WASHER,SPRING	DD	4			.	.	A	
	F2515-08000				WASHER,SPRING	DD	5	.	.			A	
25	F2515-10000				WASHER,SPRING	DD	2					A	
26	F2516-08000				WASHER,SPRING	DD	4					A	
27	F2841-30020				PIN,SPLIT	DD	2					A	
28	F2850-05032				PIN,SPRING		2					A	
29	F2855-10030				PIN,CLEVIS	DD	2					A	
30	F2925-10055				CLEVIS	DD	1					A	
31	F2926-10055				CLEVIS	DD	1					A	
32	55351-18600				COVER	DD	1			.	.		
33	55354-14500				COVER	DD	1	.	.				

51-06 パーキング レバー PARKING LEVER

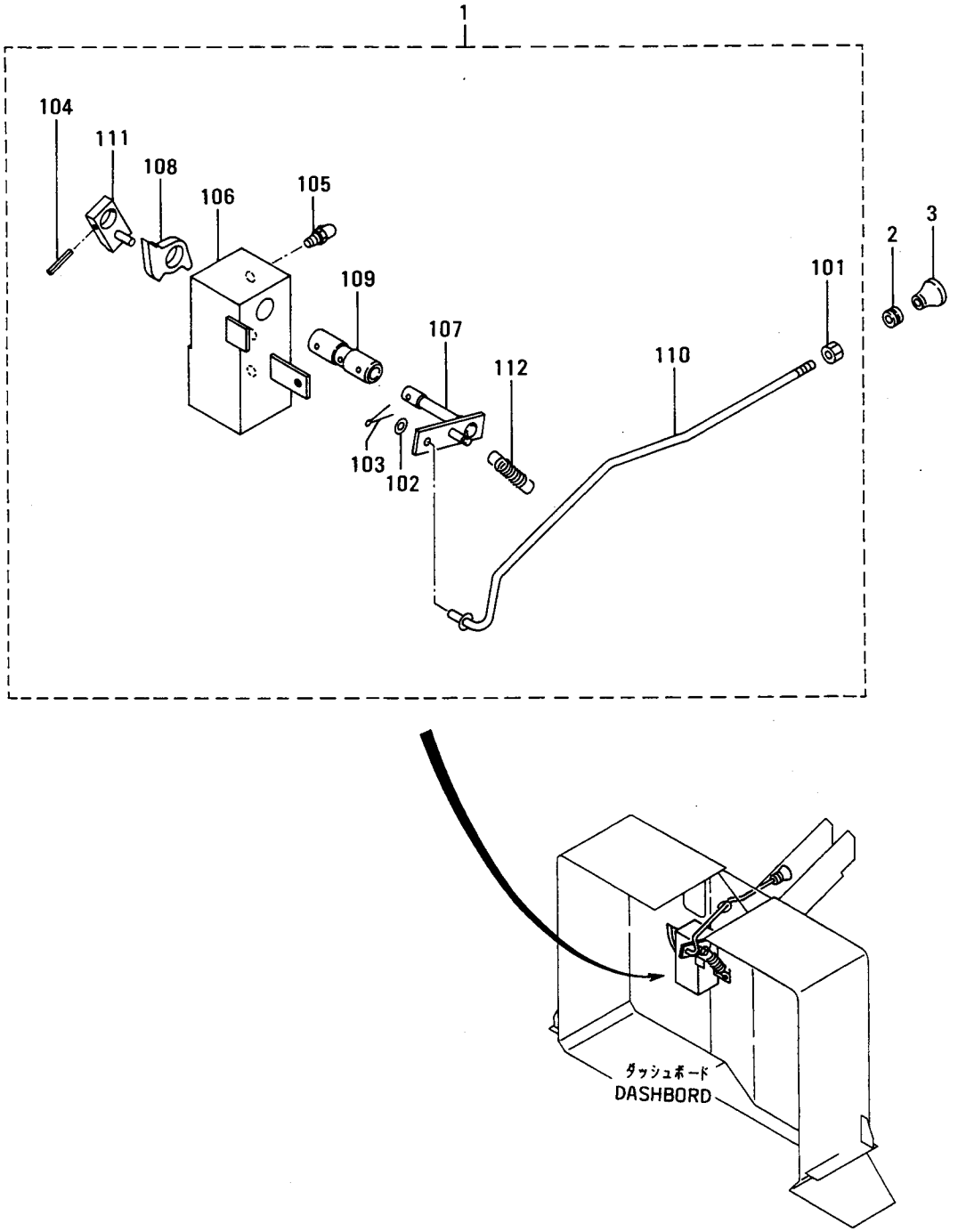

ﾊﾟｰｷﾝｸﾞ ﾚﾊﾞｰ

51-06 PARKING LEVER

見出番号 REF.-NO.	部品番号 PART NO.	代替	記号順	部品名称 および 記事・仕様記号 PART NAME & DESCRIPTION	個数 QTY	型式と適用号機 MODEL & APLICA. SER. NO. P FROM@--@UPTO	S FROM@--@UPTO	SS FROM@--@UPTO	SSS FROM@--@UPTO	管理区分 MV/RD
1	*			LEVER ASSY,PARKING	1	•	•	•		
	*			LEVER ASSY,PARKING	1	•	•		•	
	*			LEVER ASSY,PARKING	1	•		•	•	
	*			LEVER ASSY,PARKING	1		•	•	•	
101	F2300-05000			NUT	1		•	•	•	A
	F2300-05000			NUT	1	•		•	•	A
	F2300-05000			NUT	1	•	•		•	A
	F2300-05000			NUT	1	•	•	•		A
102	F2500-05000			WASHER,PLAIN	1	•	•	•		A
	F2500-05000			WASHER,PLAIN	1	•	•		•	A
	F2500-05000			WASHER,PLAIN	1	•		•	•	A
	F2500-05000			WASHER,PLAIN	1		•	•	•	A
103	F2841-12012			PIN,SPLIT	1	•		•	•	A
	F2841-12012			PIN,SPLIT	1		•	•	•	A
	F2841-12012			PIN,SPLIT	1	•	•		•	A
	F2841-12012			PIN,SPLIT	1	•	•	•		A
104	F2850-03016			PIN,SPRING	1	•	•	•		A
	F2850-03016			PIN,SPRING	1	•	•		•	A
	F2850-03016			PIN,SPRING	1		•	•	•	A
	F2850-03016			PIN,SPRING	1	•		•	•	A
105	F3304-10000			NIPPLE,GREASE	1	•		•	•	A
	F3304-10000			NIPPLE,GREASE	1		•	•	•	A
	F3304-10000			NIPPLE,GREASE	1	•	•		•	A
	F3304-10000			NIPPLE,GREASE	1	•	•	•		A
106	55351-08800			BRACKET	1		•	•	•	
	55351-08800			BRACKET	1	•		•	•	
	55351-08800			BRACKET	1	•	•		•	
	55351-08800			BRACKET	1	•	•	•		
107	55351-08900			LEVER	1	•		•	•	
	55351-08900			LEVER	1		•	•	•	
	55351-08900			LEVER	1	•	•	•		
	55351-08900			LEVER	1	•	•		•	
108	55351-09100			PAWL	1	•	•		•	
	55351-09100			PAWL	1	•	•	•		
	55351-09100			PAWL	1		•	•	•	
	55351-09100			PAWL	1	•		•	•	
109	55351-09300			ROD	1	•	•	•		
	55351-09300			ROD	1	•	•		•	
	55351-09300			ROD	1	•		•	•	
	55351-09300			ROD	1		•	•	•	
110	55351-09400			SHAFT	1	•	•		•	
	55351-09400			SHAFT	1	•	•	•		
	55351-09400			SHAFT	1		•	•	•	
	55351-09400			SHAFT	1	•		•	•	
111	55351-19200			PLATE	1	•		•	•	
	55351-19200			PLATE	1		•	•	•	
	55351-19200			PLATE	1	•	•	•		
	55351-19200			PLATE	1	•	•		•	
112	58651-17500			SPRING,RETURN	1		•	•	•	

51-06 パーキング レバー PARKING LEVER

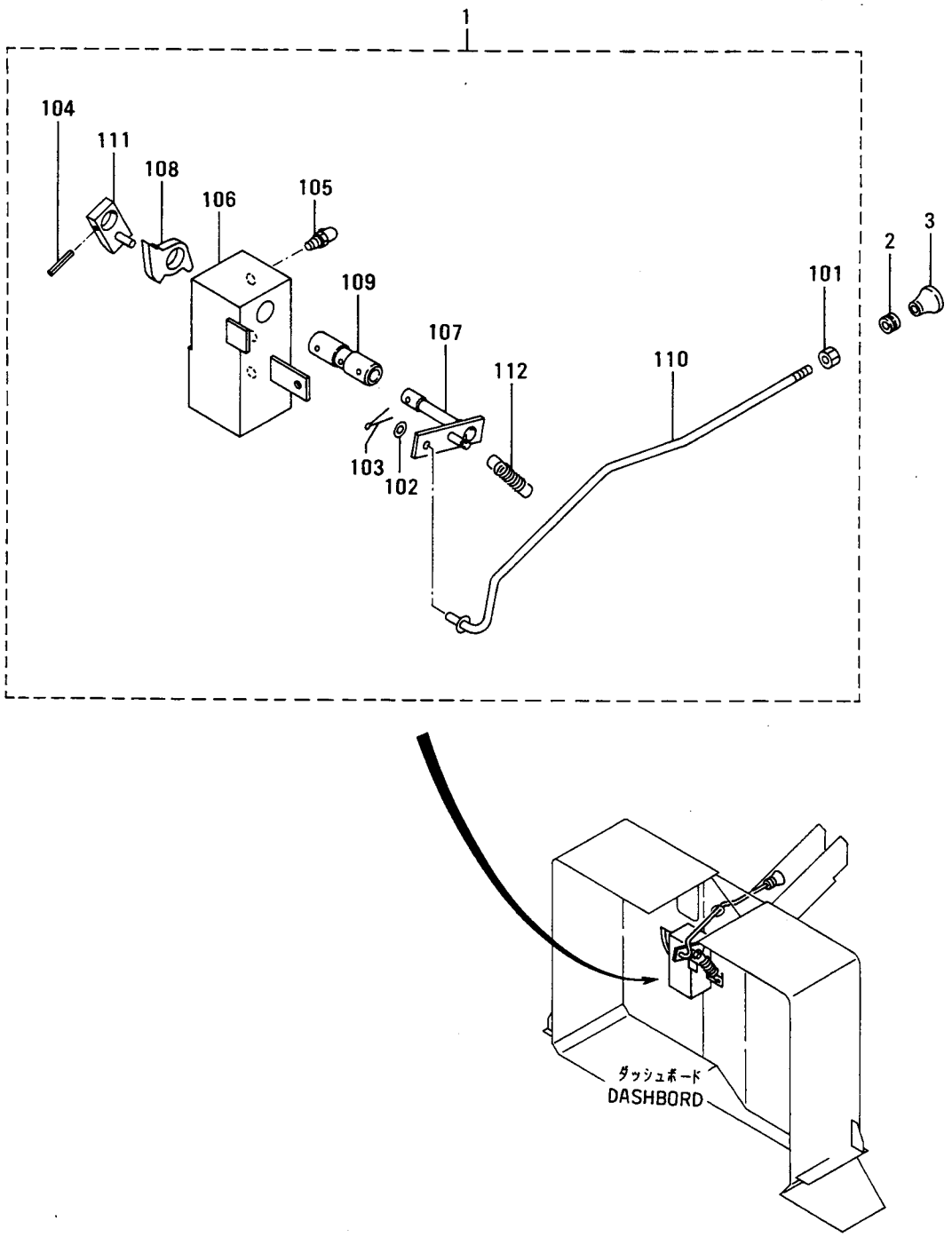

パーキング レバー
51-06 PARKING LEVER

見出番号 REF.-NO.	部品番号 PART NO.	代替 R/P	変更順序 SENQG	部品名称 および 記事・仕様記号 PART NAME & DESCRIPTION	個数 QTY	型式と適用号機 MODEL & APLICA. SER. NO. P FROM@-@UPTO	S FROM@-@UPTO	SS FROM@-@UPTO	SSS FROM@-@UPTO	管理区分 M/R	新機 V/D
1 12	58651-17500			SPRING,RETURN	1	•		•	•		
	58651-17500			SPRING,RETURN	1	•	•		•		
	58651-17500			SPRING,RETURN	1	•	•	•			
2	MH022242			GROMMET	1					A	
3	53876-01700			KNOB	1						

52 エンジン コントロール ENGINE CONTROL

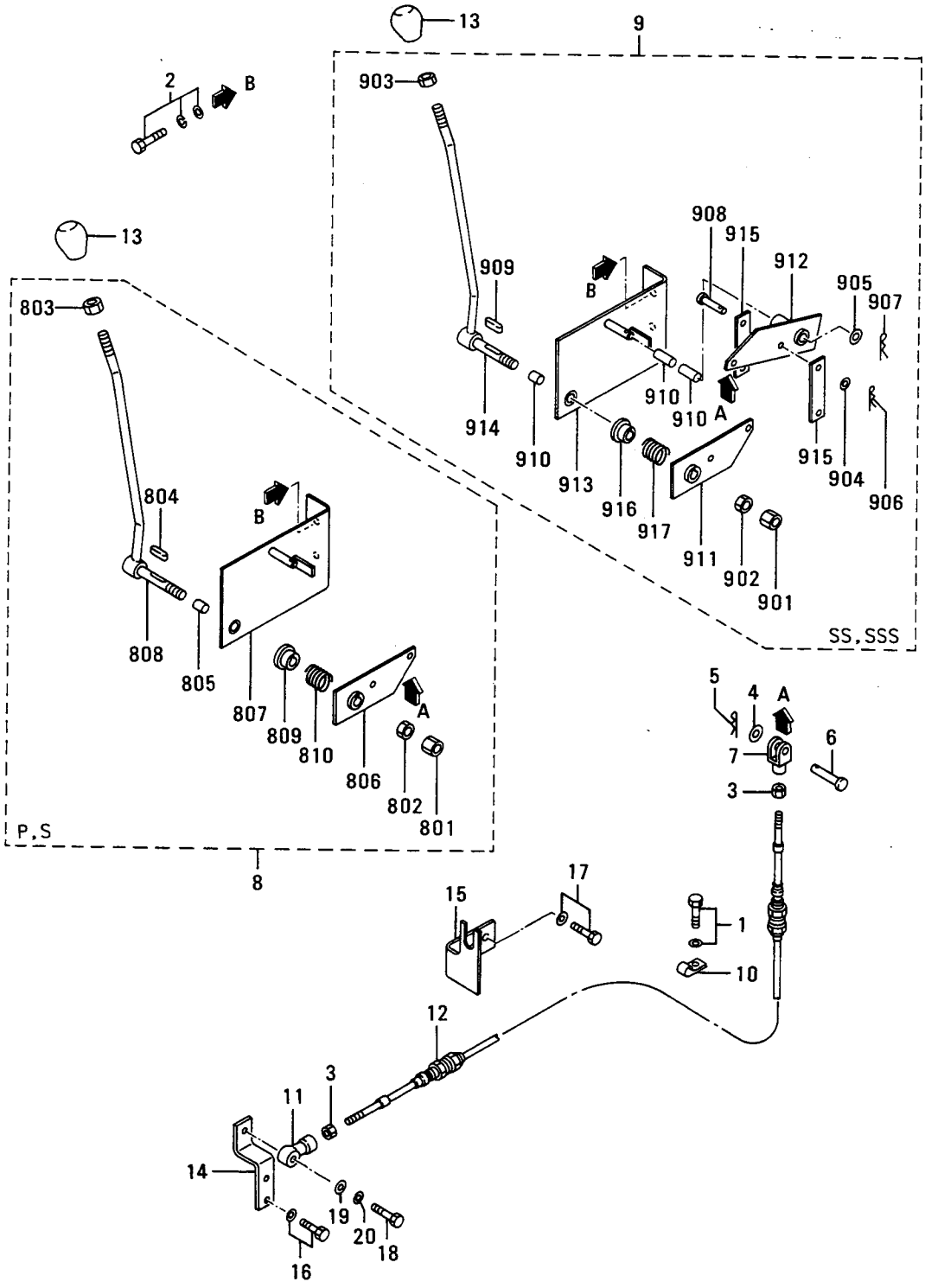

52 エンジン コントロール ENGINE CONTROL

見出番号 REF.-NO.	部品番号 PART NO.	代替順番 R/P	記号 SCEN QG	部品名称 および 記事・仕様記号 PART NAME & DESCRIPTION	個数 QTY	型式と適用号機 MODEL & APLICA. SER. NO. P FROM@-@UPTO	S FROM@-@UPTO	SS FROM@-@UPTO	SSS FROM@-@UPTO	管理区 M/R	新旧機 V/R D
1	F1805-10016			BOLT,W/WASHER B/W	1					A	
2	F1825-10020			BOLT,W/WASHER B/W	2					A	
3	F2300-06000			NUT	2					A	
4	F2500-06000			WASHER,PLAIN	1					A	
5	F2843-06000			PIN,SNAP	1					A	
6	F2855-06020			PIN,CLEVIS	1					A	
7	F2925-06034			CLEVIS	1					A	
8	55352-10050			CONTROL ASSY,ENGINE	1			.	.		
801	F2300-12000			NUT	1			.	.	A	
802	F2320-12000			NUT,JAM	1			.	.	A	
803	F2320-14000			NUT,JAM	1			.	.	A	
804	F2871-04025			KEY,SUNK	1			.	.	A	
805	05605-01220			BUSHING	1			.	.		
806	55352-02300			LEVER	1			.	.		
807	55352-12100			BRACKET,THROTTLE	1			.	.		
808	55352-12200			LEVER	1			.	.		
809	58351-09300			PLATE	1			.	.		
810	58351-12801			SPRING	1			.	.	A	
9	55352-10060			CONTROL ASSY,ENGINE	1	.	.				
901	F2300-12000			NUT	1	.	.			A	
902	F2320-12000			NUT,JAM	1	.	.			A	
903	F2320-14000			NUT,JAM	1	.	.			A	
904	F2500-06000			WASHER,PLAIN	2	.	.			A	
905	F2500-12000			WASHER,PLAIN	2	.	.			A	
906	F2843-06000			PIN,SNAP	2	.	.			A	
907	F2843-12000			PIN,SNAP	1	.	.			A	
908	F2855-06020			PIN,CLEVIS	2	.	.			A	
909	F2871-04025			KEY,SUNK	1	.	.			A	
910	05605-01220			BUSHING	3	.	.				
911	55352-02300			LEVER	1	.	.				
912	55352-02400			LEVER	1	.	.				
913	55352-12100			BRACKET,THROTTLE	1	.	.				
914	55352-12200			LEVER	1	.	.				
915	55352-12500			PLATE	2	.	.				
916	58351-09300			PLATE	1	.	.				
917	58351-12801			SPRING	1	.	.			A	
10	05317-41200			CLIP	1					A	
11	05606-10060			JOINT,BALL	1						
12	55352-02900			CABLE	1						
13	55352-02600			KNOB	1						
14	55352-12700			LEVER,CONTROL	1						
15	55352-12801			BRACKET	1	.	.	.			
	55352-12801			BRACKET	1	.	.		.		
	55352-12801			BRACKET	1	.		.	.		
	55352-12801			BRACKET	1		.	.	.		
16	F1805-06016			BOLT,W/WASHER B/W	2					A	
17	F1805-10020			BOLT,W/WASHER B/W	2					A	
18	F1035-06020			BOLT	1					A	
19	F2500-06000			WASHER,PLAIN	1					A	

52 エンジン コントロール ENGINE CONTROL

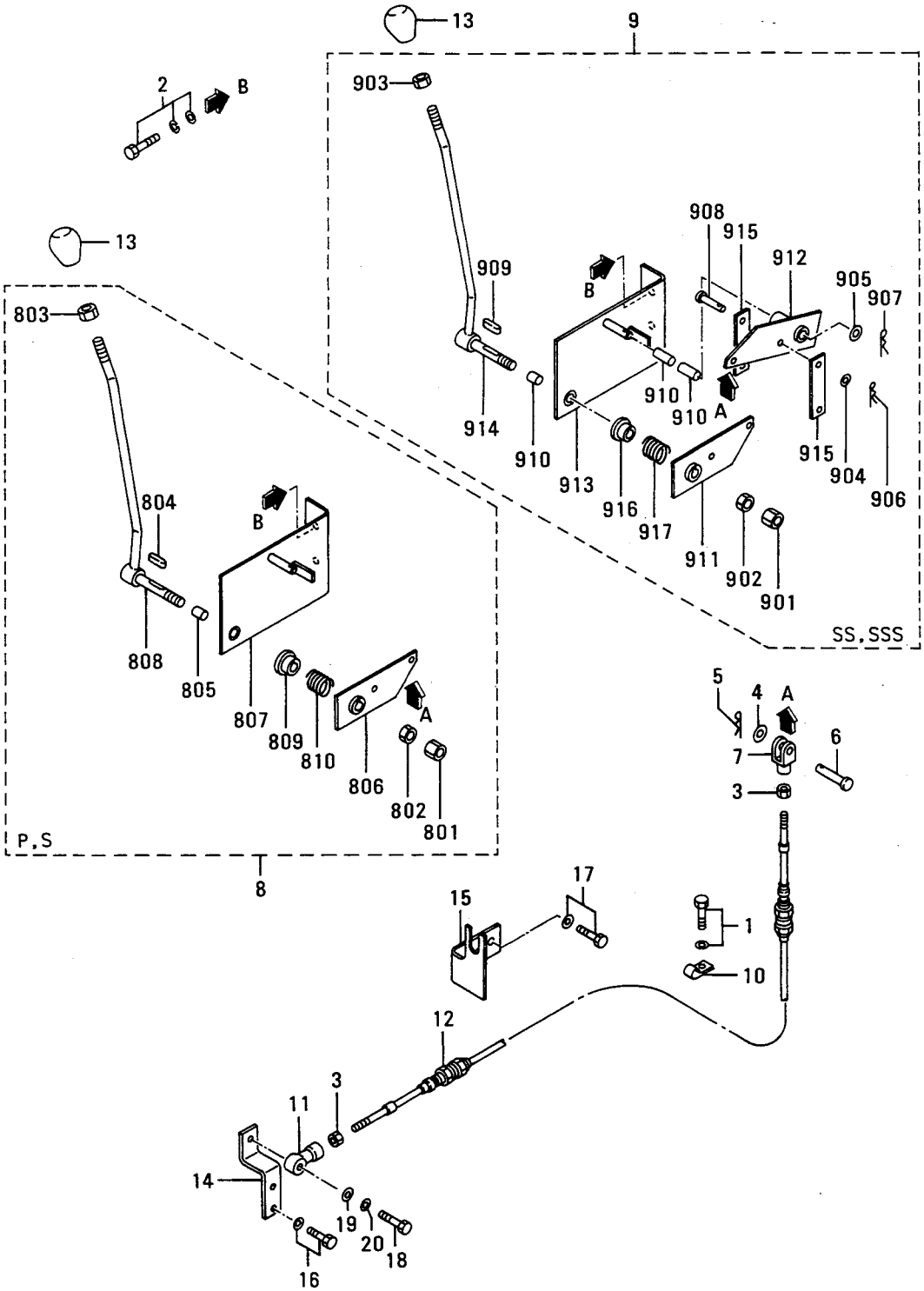

見出番号 REF.-NO.	部品番号 PART NO.	代替順号 R/P	空記号 SCEN QG	部品名称 および 記事・仕様記号 PART NAME & DESCRIPTION	個数 QTY	型式と適用号機 MODEL & APLICA. SER. NO. P FROM@--@UPTO	S FROM@--@UPTO	SS FROM@--@UPTO	SSS FROM@--@UPTO	管理区分 MV/RD
20	F2515-06000			WASHER,SPRING	1					A

53 ステアリング ブースタ STEERING BOOSTER

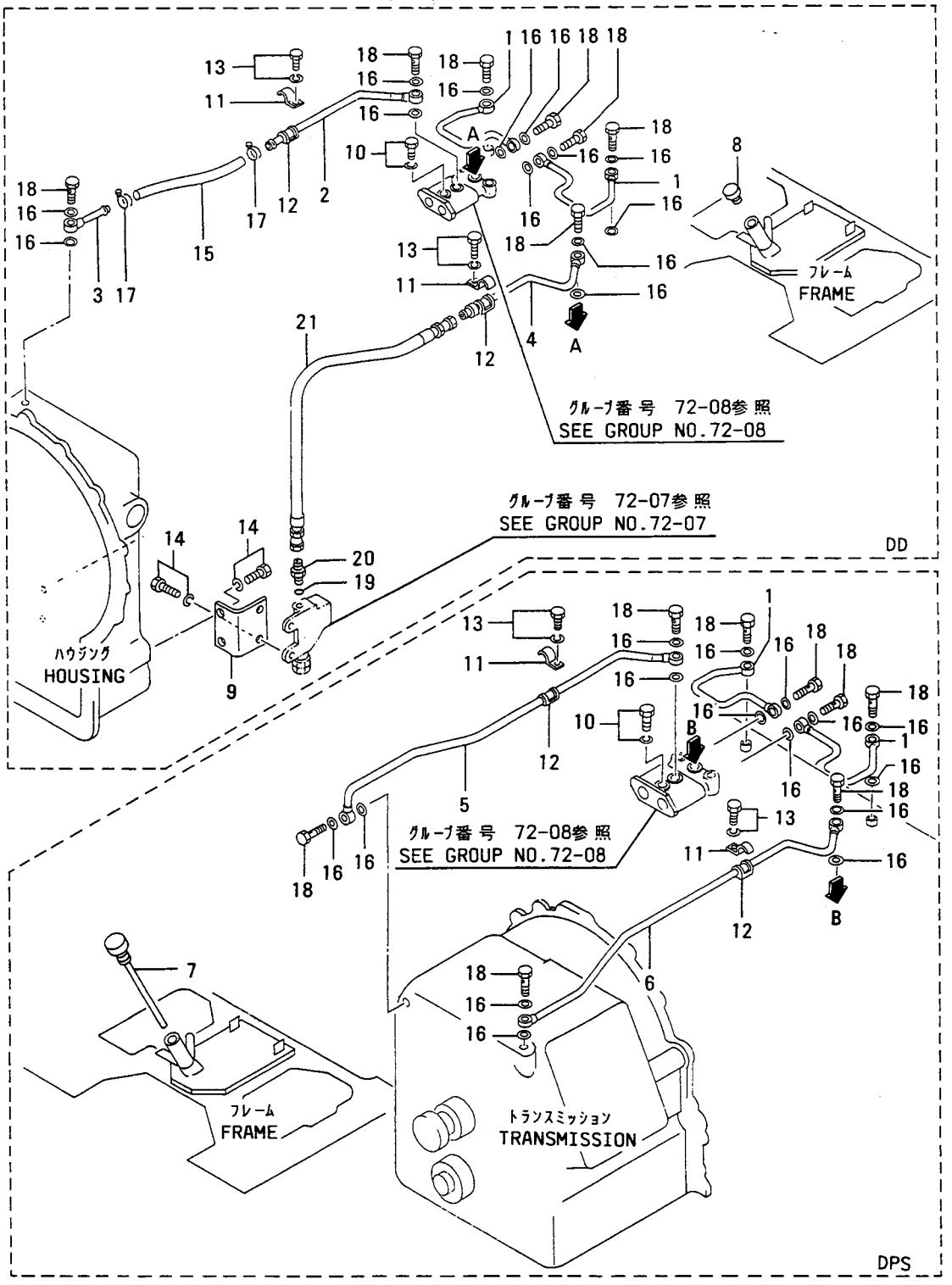

53 ｽﾃｱﾘﾝｸﾞ ﾌﾞｰｽﾀ STEERING BOOSTER

見出番号 REF.-NO.	部品番号 PART NO.	代替	変更順序	記号 RSCENQG	部品名称 および 記事・仕様記号 PART NAME & DESCRIPTION		個数 QTY	型式と適用号機 MODEL & APLICA. SER. NO. P FROM@--@UPTO	S FROM@--@UPTO	SS FROM@--@UPTO	SSS FROM@--@UPTO	管理区分 M/R	新規 V/R D
1	55353-40100				PIPE		2						
2	55353-10200				PIPE	DD	1						
3	55353-00300				PIPE	DD	1						
4	55353-10400				PIPE	DD	1						
5	55353-20500				PIPE	DPS	1				.		
6	55353-30600				PIPE	DPS	1				.		
7	55353-00800				GAGE,OIL LEVEL	DPS	1				.		
8	55353-00900				CAP	DD	1						
9	55353-01100				BRACKET	DD	1						
10	F1805-08060				BOLT,W/WASHER	B/W	3					A	
11	91276-02700				CLAMP		2					A	
12	91276-12800				CUSHION,CLAMP		2						
13	F1805-10016				BOLT,W/WASHER	B/W	2					A	
14	F1805-10020				BOLT,W/WASHER	B/W DD	4					A	
15	F4010-10048				HOSE,RUBBER	DD	1	.	.	.		A	
	F4010-10048				HOSE,RUBBER	DD	1	.	.		.	A	
	F4010-10048				HOSE,RUBBER	DD	1		.	.	.	A	
	F4010-10048				HOSE,RUBBER	DD	1	.		.	.	A	
16	F4202-14000				GASKET	DD	14					A	
	F4202-14000				GASKET	DPS	16				.	A	
17	F4300-01800				CLAMP,HOSE	DD	2					A	
18	F4610-14000				EYEBOLT	DD	7					A	
	F4610-14000				EYEBOLT	DPS	8				.	A	
19	F3150-01400				O-RING	DD	1					A	
20	05571-10302				CONNECTOR	DD	1						
21	05750-25116				HOSE,RUBBER	DD	1					A	

54 DPS コントロール / DPS CONTROL

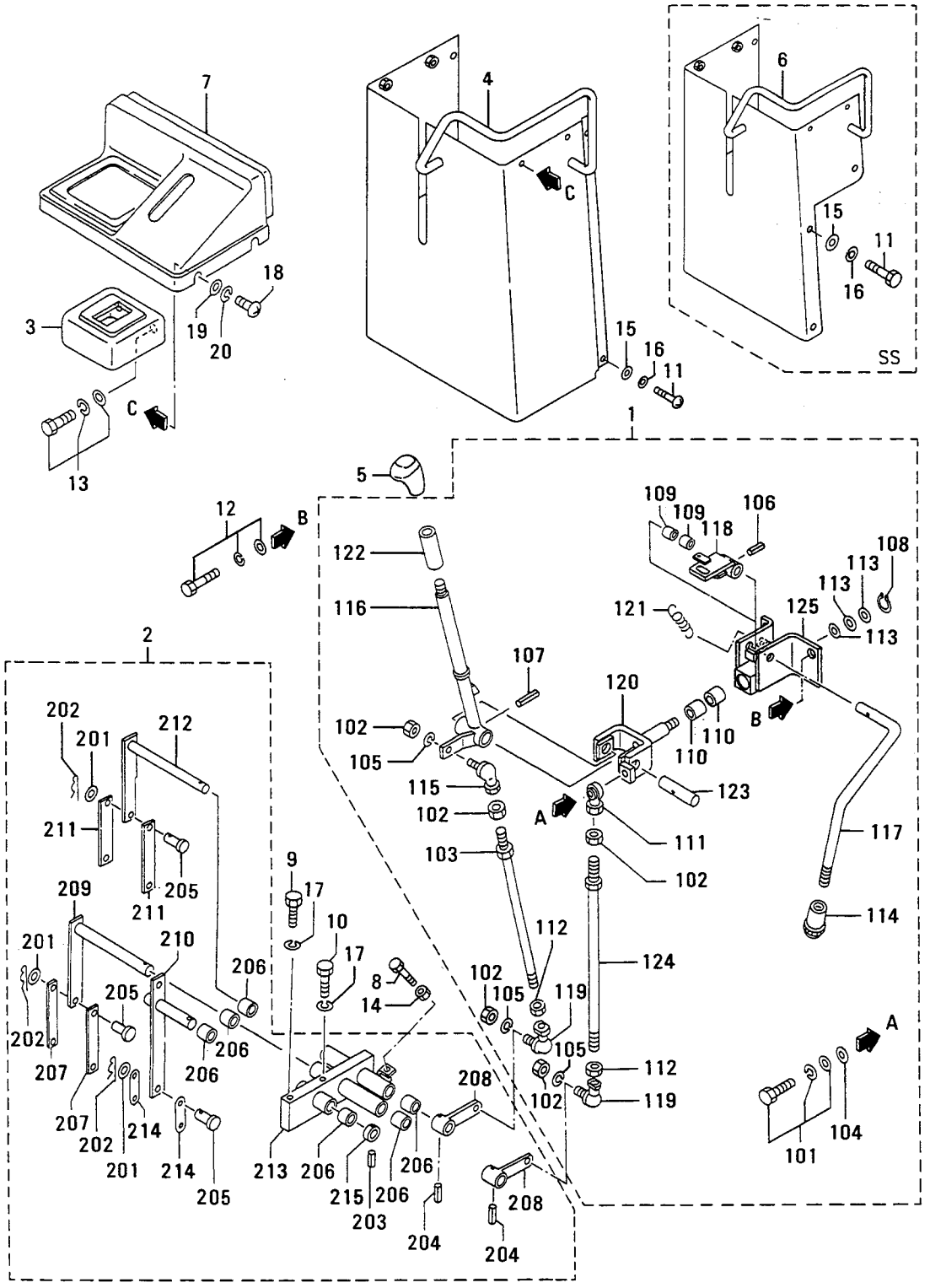

54 DPS コントロール / DPS CONTROL

見出番号 REF.-NO.	部品番号 PART NO.	代替 R/P	変更順号 SCEN QG	部品名称 および 記事・仕様記号 PART NAME & DESCRIPTION		個数 QTY	型式と適用号機 MODEL & APLICA. SER. NO. P FROM@--@UPTO	S FROM@--@UPTO	SS FROM@--@UPTO	SSS FROM@--@UPTO	管区 M/R	新規 V/R/D
1	*			LEVER ASSY,CONTROL	DPS	1				•		
101	F1825-08025			BOLT,W/WASHER	B/W DPS	1				•		A
102	F2300-08000			NUT	DPS	5				•		A
103	55354-11200			ROD	DPS	1				•		
104	F2500-08000			WASHER,PLAIN	DPS	1				•		A
105	F2515-08000			WASHER,SPRING	DPS	3				•		A
106	F2850-03016			PIN,SPRING	DPS	1				•		A
107	F2850-04032			PIN,SPRING	DPS	1				•		A
108	F3200-01800			RING,SNAP	DPS	1				•		A
109	05605-01815			BUSHING	DPS	2				•		
110	05605-01820			BUSHING	DPS	2				•		
111	05606-10080			JOINT,BALL	DPS	1				•		
112	09413-08000			NUT	DPS	2				•		A
113	30404-04400			WASHER	DPS	3				•		A
114	51776-03000			GRIP	DPS	1				•		
115	55354-00600			LINK	DPS	1				•		
116	55354-20500			LEVER	DPS	1				•		
117	55354-22200			ROD	DPS	1				•		
118	55354-32701			PLATE,LOCK	DPS	1				•		
119	55354-00700			LINK	DPS	2				•		
120	55376-02400			YOKE	DPS	1				•		
121	58651-17500			SPRING,RETURN	DPS	1				•		
122	58854-12200			SPACER	DPS	1				•		
123	55354-02900			SHAFT	DPS	1				•		
124	55354-03100			ROD	DPS	1				•		
125	55354-04100			BRACKET	DPS	1				•		
2	*			BRACKET ASSY,CONTROL	DPS	1				•		
201	F2500-08000			WASHER,PLAIN	DPS	6				•		A
202	F2841-20018			PIN,SPLIT	DPS	6				•		A
203	F2850-03032			PIN,SPRING	DPS	1				•		A
204	F2850-05032			PIN,SPRING	DPS	2				•		A
205	05602-00820			PIN,CLEVIS	DPS	6				•		A
206	05605-01820			BUSHING	DPS	6				•		
207	55354-01900			LINK	DPS	2				•		
208	55354-11500			LEVER	DPS	2				•		
209	55354-11601			LEVER	DPS	1				•		
210	55354-11701			LEVER	DPS	1				•		
211	55354-11800			LINK	DPS	2				•		
212	55354-12402			LEVER	DPS	1				•		
213	55354-21400			BRACKET	DPS	1				•		
214	58472-11100			LINK	DPS	2				•		
215	58693-00501			STOPPER	DPS	1				•		
3	55354-20900			COVER	DPS	1				•		
4	55354-14300			COVER	DPS	1			•	•		
5	55354-04400			KNOB	DPS	1				•		
6	55354-04600			COVER	DPS	1	•	•		•		
7	55354-12800			COVER	DPS	1				•		
8	58321-05700			BOLT	DPS	1				•		A
9	F1035-10070			BOLT	DPS	1				•		A

54 DPS ｺﾝﾄﾛｰﾙ DPS CONTROL

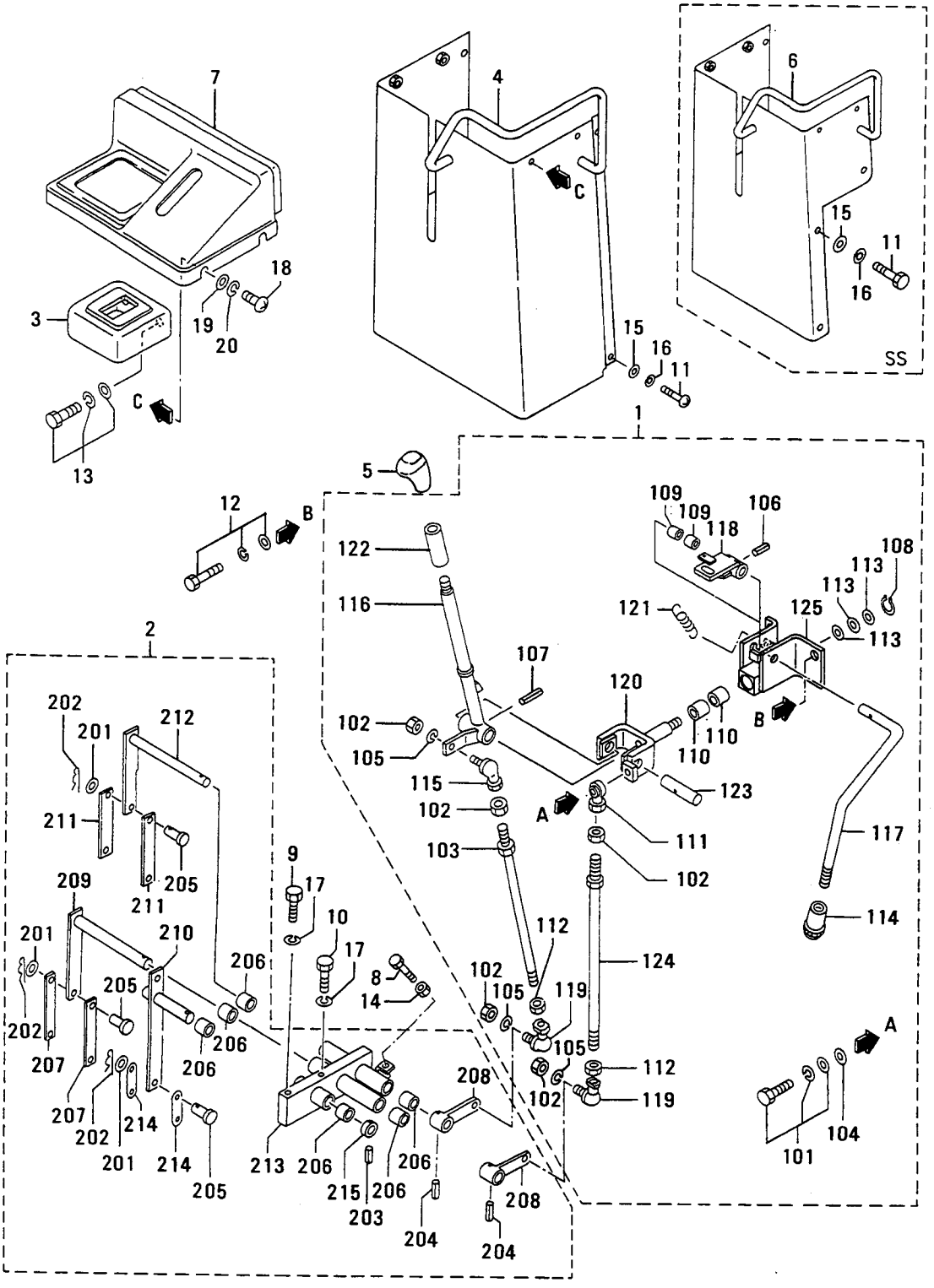

見出番号 REF.-NO.	部品番号 PART NO.	代替番号 R/P	変更順号 SQ	記号 CEN G	部品名称 および 記事・仕様記号 PART NAME & DESCRIPTION		個数 QTY	型式と適用号機 MODEL & APLICA. SER. NO. P FROM@--@UPTO	S FROM@--@UPTO	SS FROM@--@UPTO	SSS FROM@--@UPTO	管理区分 M/R	新規 V/D
10	F1035-10090				BOLT	DPS	1				•	A	
11	F1600-08016				SCREW,MACHINE	DPS	4			•	•	A	
	F1600-08016				SCREW,MACHINE	DPS	5	•	•		•	A	
12	F1825-10020				BOLT,W/WASHER	B/W DPS	4				•	A	
13	F1825-10025				BOLT,W/WASHER	B/W DPS	2				•	A	
14	F2320-10000				NUT,JAM	DPS	1				•	A	
15	F2500-08000				WASHER,PLAIN	DPS	4			•	•	A	
	F2500-08000				WASHER,PLAIN	DPS	5	•	•		•	A	
16	F2515-08000				WASHER,SPRING	DPS	4			•	•	A	
	F2515-08000				WASHER,SPRING	DPS	5	•	•		•	A	
17	F2515-10000				WASHER,SPRING	DPS	2				•	A	
18	F1605-08016				SCREW,MACHINE	DPS	4				•	A	
19	F2501-08000				WASHER,PLAIN	DPS	4				•	A	
20	F2516-08000				WASHER,SPRING	DPS	4				•	A	

56 ﾌﾞﾚｰｷ BRAKE

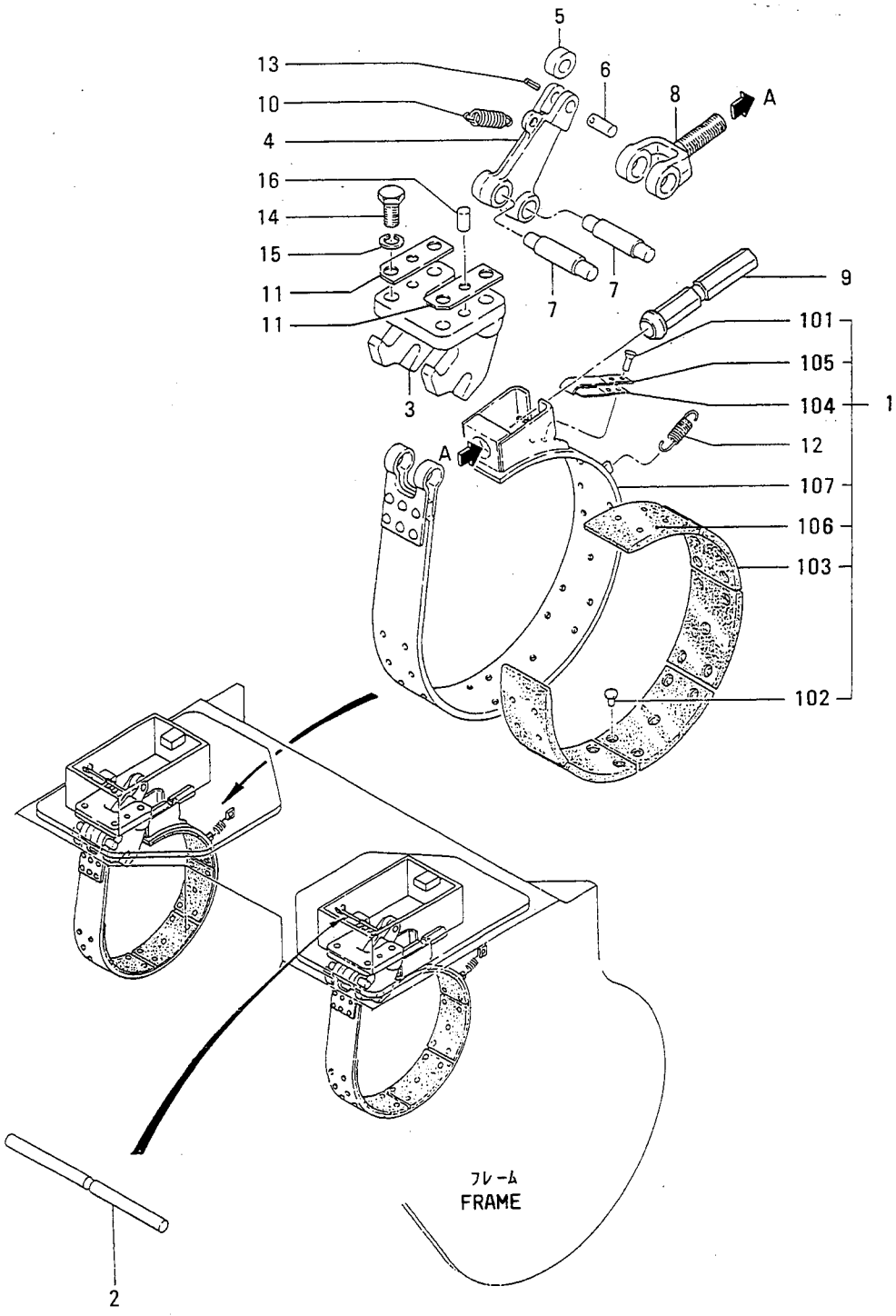

56 ﾌﾞﾚｰｷ BRAKE

見出番号 REF.-NO.	部品番号 PART NO.	代替 R/P	交換順号 SCEN QG	部品名称 および 記事・仕様記号 PART NAME & DESCRIPTION		個数 QTY	型式と適用号機 MODEL & APLICA. SER. NO. P FROM@--@UPTO	S FROM@--@UPTO	SS FROM@--@UPTO	SSS FROM@--@UPTO	管理区 M/R	新規 VRD
1	55356-00020			BAND ASSY,BRAKE	SERVICE ONLY	2						
101	*			RIVET		4						
102	*			RIVET		64						
103	*			LINING		8						
104	*			SPRING		2						
105	*			SPRING		2						
106	*			LINING		4						
107	*			BAND		2						
2	55356-01200			SHAFT		2						
3	58856-20601			ANCHOR		2						
4	58856-20700			LEVER		2						
5	58856-10800			ROLLER		2						
6	58856-10900			PIN		2					A	
7	58856-11000			PIN		4					A	
8	58856-11100			CLEVIS		2					A	
9	58856-11202			NUT		2					A	
10	58856-11300			SPRING		2					A	
11	58856-11700			PLATE		4						
12	58856-22100			SPRING		2					A	
13	05620-00325			PIN,SPRING		2					A	
14	F1035-14030			BOLT		8					A	
15	F2515-14000			WASHER,SPRING		8					A	
16	F2846-12000			PIN,DOWEL		4					A	

71 ﾊｲﾄﾞﾛﾘｯｸ ﾎﾟﾝﾌﾟ HYDRAULIC PUMP

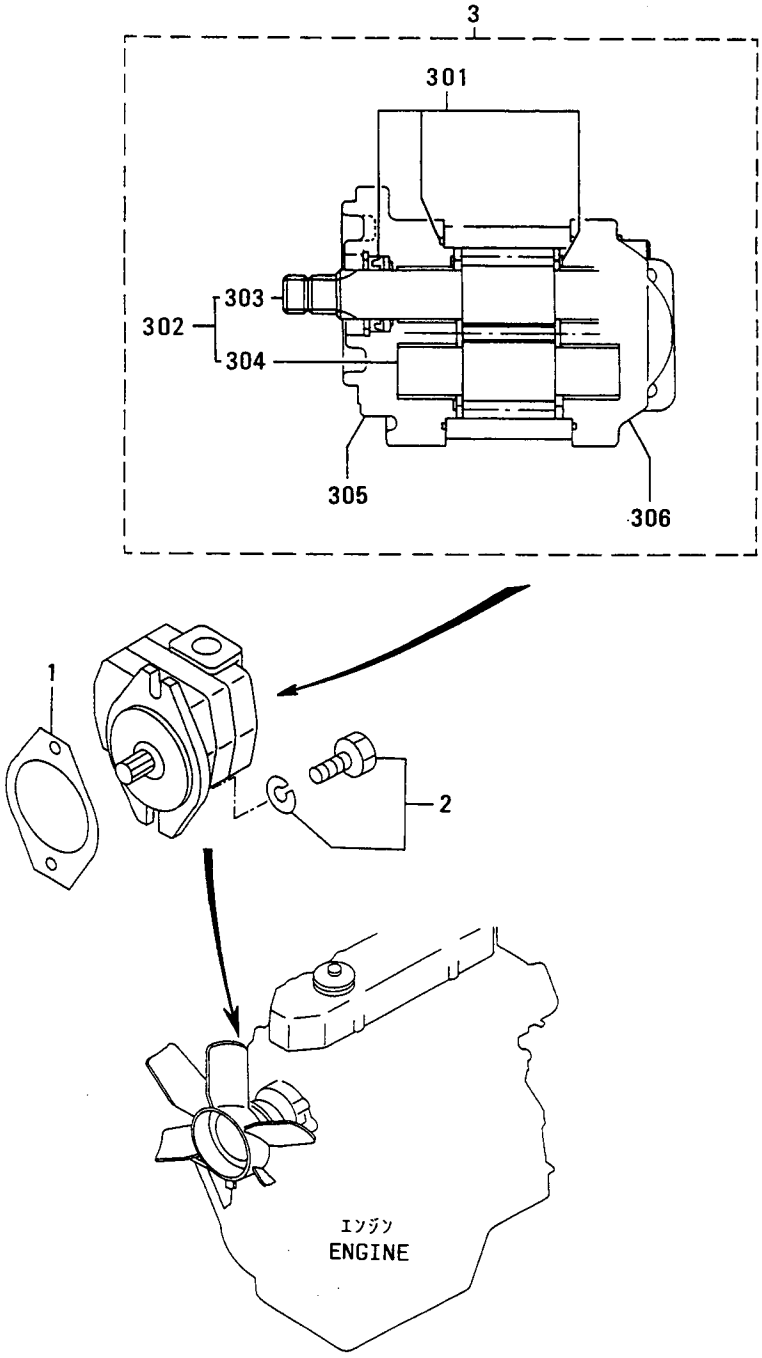

71 ハイドロリック ポンプ HYDRAULIC PUMP

見出番号 REF.-NO.	部品番号 PART NO.	代替管理 R/P	交換順号 SCEN QG	部品名称 および 記事・仕様記号 PART NAME & DESCRIPTION		個数 QTY	型式と適用号機 MODEL & APLICA. SER. NO. P FROM@--@UPTO	S FROM@--@UPTO	SS FROM@--@UPTO	SSS FROM@--@UPTO	管理区分 MV/RD
1	63663-00701			GASKET		1					A
2	F2005-10025			BOLT,W/WASHER	B/W	2					A
3	55371-00040			PUMP ASSY		1					
301	55371-00038			SEAL KIT		1					A
302	55371-00048			GEAR SET		1					
303	*			GEAR,DRIVE		1					
304	*			GEAR,DRIVEN		1					
305	55371-01200			COVER,FRONT		1					
306	55371-01300			COVER,REAR		1					

コントロール バルブ (ソノ 1) P,Sヨウ
72-01 CONTROL VALVE (PART-1) FOR P,S

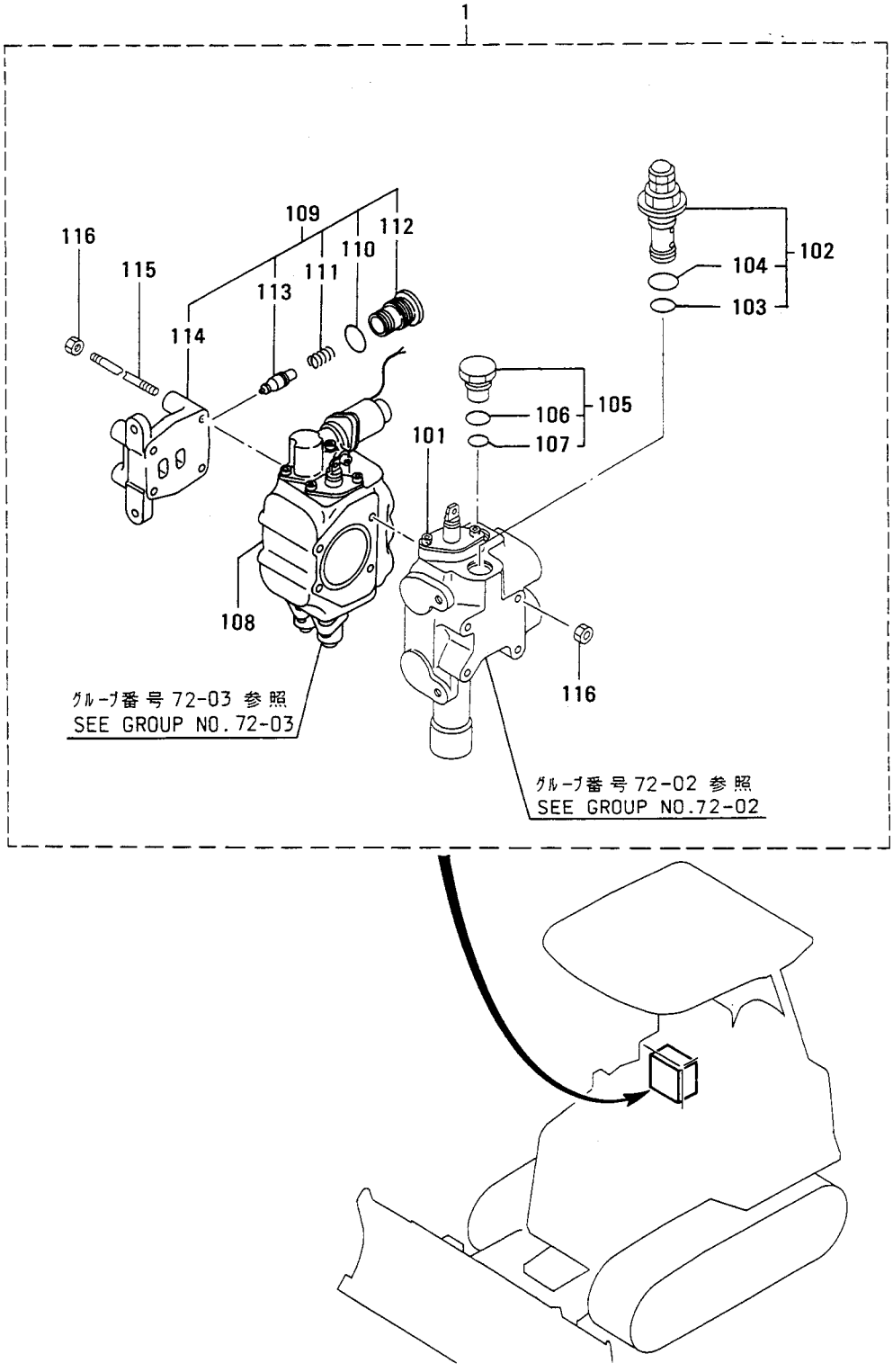

コントロール バルブ (ソノ 1) P,Sヨウ
72-01 CONTROL VALVE (PART-1) FOR P,S

見出番号 REF.-NO.	部品番号 PART NO.	代替順位 R/P	記号 SCENQG	部品名称 および 記事・仕様記号 PART NAME & DESCRIPTION	個数 QTY	型式と適用号機 MODEL & APLICA. SER. NO. P FROM@--@UPTO	S FROM@--@UPTO	SS FROM@--@UPTO	SSS FROM@--@UPTO	管理区分 M/R	新規 V/D
1	59060-10040			VALVE ASSY,CONTROL	1			•	•		
101	59011-46010			PLUNGER ASSY,SECTION	1			•	•		
102	59013-03020			VALVE ASSY,RELIEF	1			•	•		
103	F3150-01800			O-RING	1			•	•	A	
104	F3150-02400			O-RING	1			•	•	A	
105	59014-09020			VALVE ASSY,MAKE-UP	1			•	•		
106	F3150-01800			O-RING	1			•	•	A	
107	06016-13125			O-RING	1			•	•	A	
108	59061-11020			PLUNGER ASSY,SECTION	1			•	•		
109	59061-11040			BLOCK ASSY	1			•	•		
110	F3150-01800			O-RING	1			•	•	A	
111	59061-02200			SPRNIG	1			•	•		
112	59061-02100			PLUG	1			•	•	A	
113	59061-11900			VALVE	1			•	•		
114	59011-08900			BLOCK,END	1			•	•		
115	59015-03700			TIE-ROD	4			•	•		
116	F2305-08000			NUT	8			•	•	A	

コントロール バルブ (ソノ 2) P,Sヨウ
72-02 CONTROL VALVE (PART-2) FOR P,S

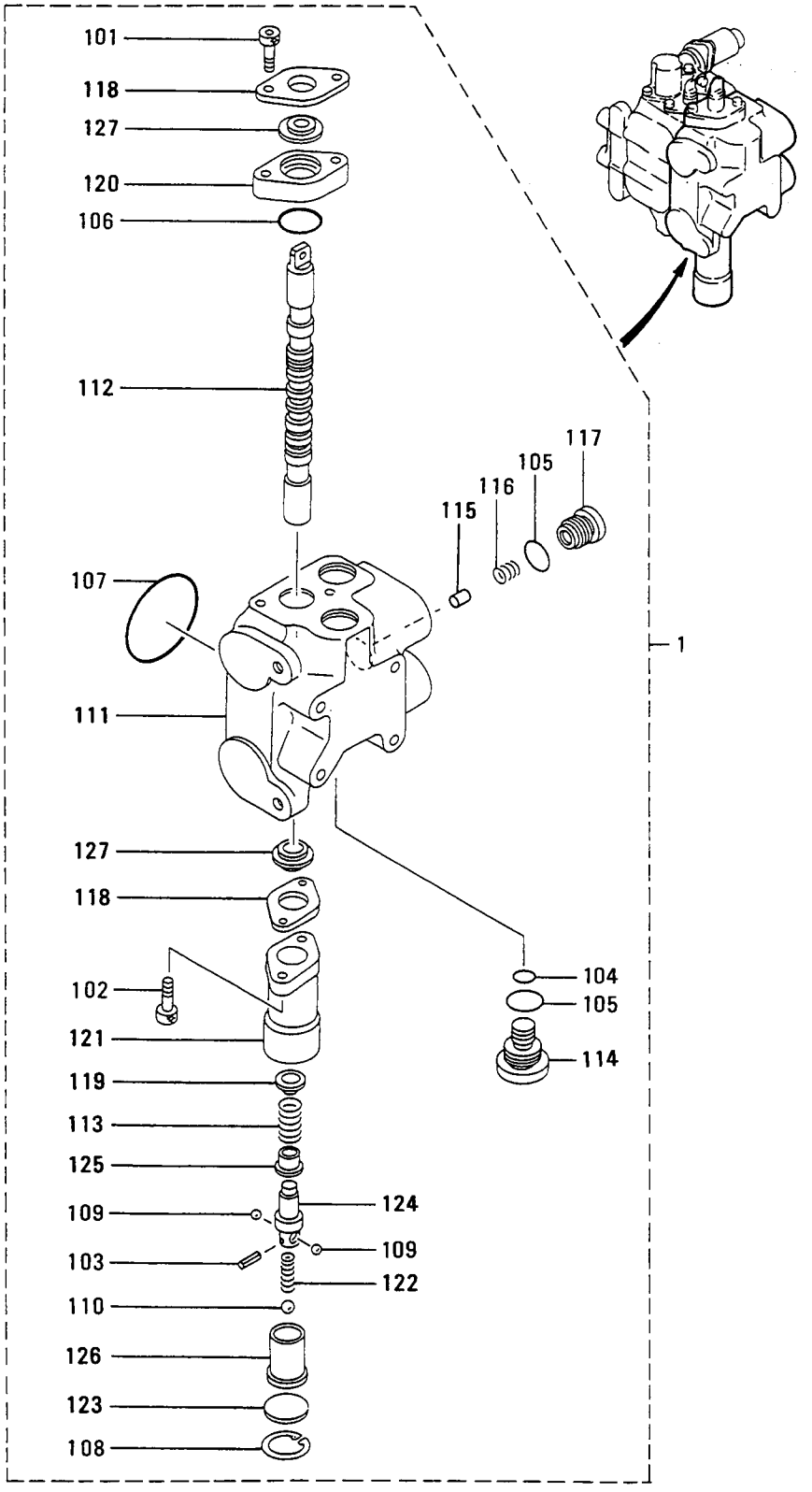

コントロール バルブ (ソノ 2) P,Sヨウ
72-02 CONTROL VALVE (PART-2) FOR P,S

見出番号 REF.-NO.	部品番号 PART NO.	代替/P	変更順序 RSCENQG	部品名称 および 記事・仕様記号 PART NAME & DESCRIPTION	個数 QTY	型式と適用号機 MODEL & APLICA. SER. NO. P FROM@--@UPTO	S FROM@--@UPTO	SS FROM@--@UPTO	SSS FROM@--@UPTO	管理区分 M/R	新規 V D
1	59011-46010			PLUNGER ASSY,SECTION	1			•	•		
101	F1210-06020			BOLT	2			•	•	A	
102	F1210-06025			BOLT	2			•	•	A	
103	F2850-02014			PIN,SPRING	1			•	•	A	
104	F3150-01100			O-RING	1			•	•	A	
105	F3150-01800			O-RING	2			•	•	A	
106	F3150-02400			O-RING	1			•	•	A	
107	F3153-06500			O-RING	1			•	•	A	
108	F3202-02800			RING,SNAP	1			•	•	A	
109	F8000-07000			BALL,STEEL	2			•	•	A	
110	F8000-12000			BALL,STEEL	1			•	•	A	
111	*			HOUSING,VALVE	1			•	•		
112	*			PLUNGER	1			•	•		
113	59015-06100			SPRING	1			•	•	A	
114	59015-12300			PLUG	1			•	•	A	
115	59015-00101			VALVE	1			•	•		
116	59015-00200			SPRING	1			•	•	A	
117	59015-00300			PLUG	1			•	•	A	
118	59015-00801			PLATE	2			•	•		
119	59015-00900			GUIDE	1			•	•		
120	59015-01302			SPACER	1			•	•		
121	59015-01501			CAP	1			•	•		
122	59015-01900			SPRING	1			•	•	A	
123	59015-02200			PLATE	1			•	•		
124	59015-04701			PLUG,PLUNGER	1			•	•		
125	59015-04800			GUIDE,SPRING	1			•	•		
126	59015-04901			SLEEVE	1			•	•		
127	59015-05900			SEAL,OIL	2			•	•	A	

コントロール バルブ (ソノ 3) P,Sヨウ
72-03 CONTROL VALVE (PART-3) FOR P,S

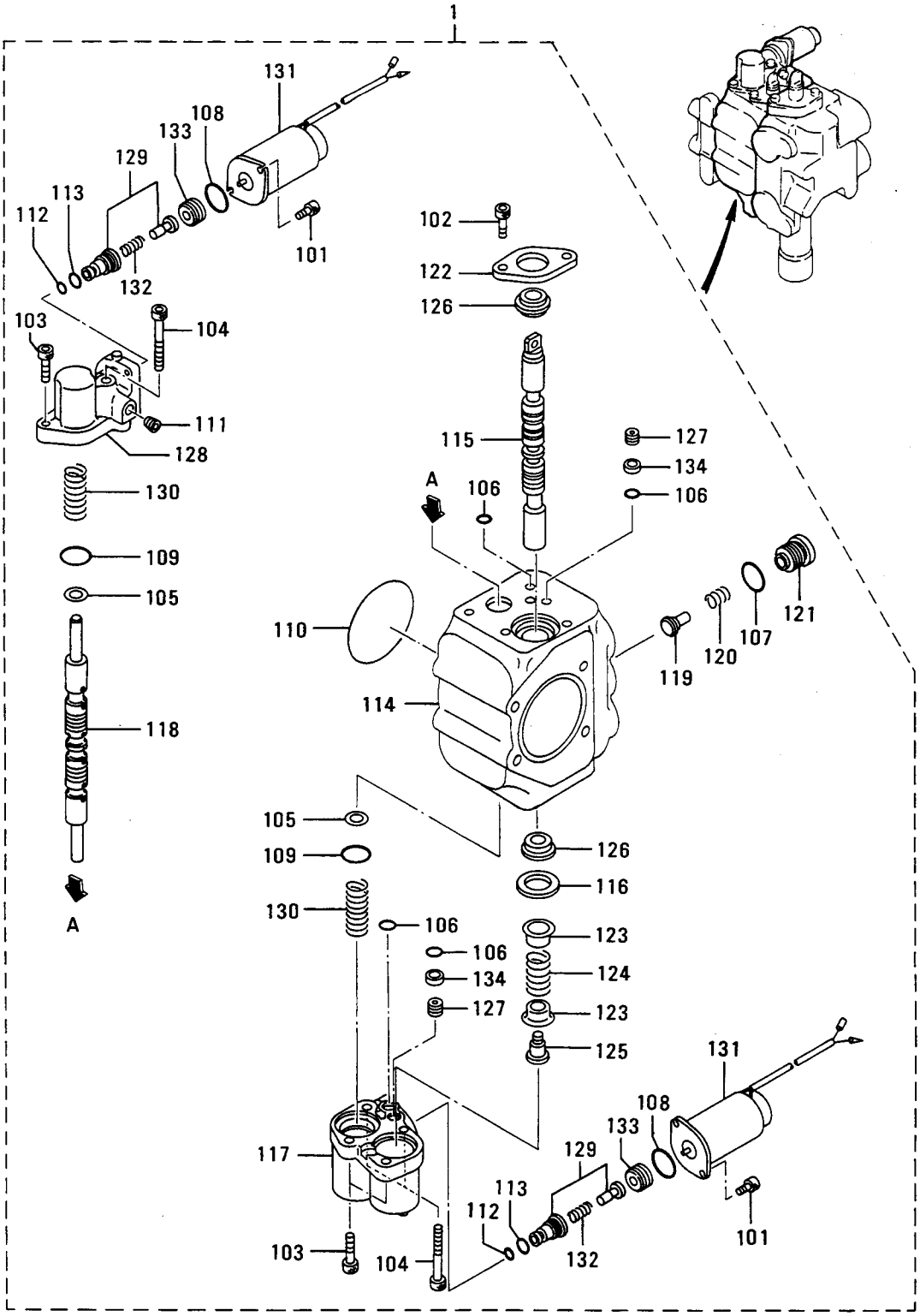

コントロール バルブ (ソノ 3) P,Sヨウ

72-03 CONTROL VALVE (PART-3) FOR P,S

見出番号 REF.-NO.	部品番号 PART NO.	代替順序 R/P	変更記号 SENQG	部品名称 および 記事・仕様記号 PART NAME & DESCRIPTION	個数 QTY	型式と適用号機 MODEL & APLICA. SER. NO. P FROM@--@UPTO	S FROM@--@UPTO	SS FROM@--@UPTO	SSS FROM@--@UPTO	管理区分 M/R	新旧 V/D
1	59061-11020			PLUNGER ASSY,SECTION	1			•	•		
101	F1210-05010			BOLT	4			•	•	A	
102	F1210-06012			BOLT	2			•	•	A	
103	F1210-06020			BOLT	3			•	•	A	
104	F1210-06045			BOLT	3			•	•	A	
105	F2500-08000			WASHER,PLAIN	2			•	•	A	
106	F3150-00900			O-RING	4			•	•	A	
107	F3150-01800			O-RING	2			•	•	A	
108	F3150-02000			O-RING	2			•	•	A	
109	F3150-02400			O-RING	2			•	•	A	
110	F3153-06500			O-RING	1			•	•	A	
111	F5005-10001			PLUG,TAPERED	2			•	•	A	
112	06016-13007			O-RING	2			•	•	A	
113	06016-13009			O-RING	2			•	•	A	
114	*			HOUSING,VALVE	1			•	•		
115	*			PLUNGER	1			•	•		
116	59061-02300			PLATE,SEALCOVER	1			•	•		
117	59061-11200			COVER	1			•	•		
118	*			PLUNGER	1			•	•		
119	59015-00101			VALVE	2			•	•		
120	59015-00200			SPRING	2			•	•	A	
121	59015-00300			PLUG	2			•	•	A	
122	59015-00801			PLATE	1			•	•		
123	59015-00900			GUIDE	2			•	•		
124	59015-01200			SPRING	1			•	•	A	
125	59015-01400			PLUG	1			•	•	A	
126	59015-05900			SEAL,OIL	2			•	•	A	
127	59045-01500			ORIFICE	2			•	•		
128	59061-01300			COVER	1			•	•		
129	59061-01500			VALVE	2			•	•		
130	59061-12400			SPRING	2			•	•	A	
131	59067-06200			SOLENOID,SERVO	2			•	•		
132	59061-01600			SPRING	2			•	•	A	
133	59061-01700			SCREW	2			•	•	A	
134	59061-01800			FILTER	2			•	•	A	

72-04 コントロール バルブ (ソノ 4) SS, SSSヨウ
CONTROL VALVE (PART-4) FOR SS, SSS

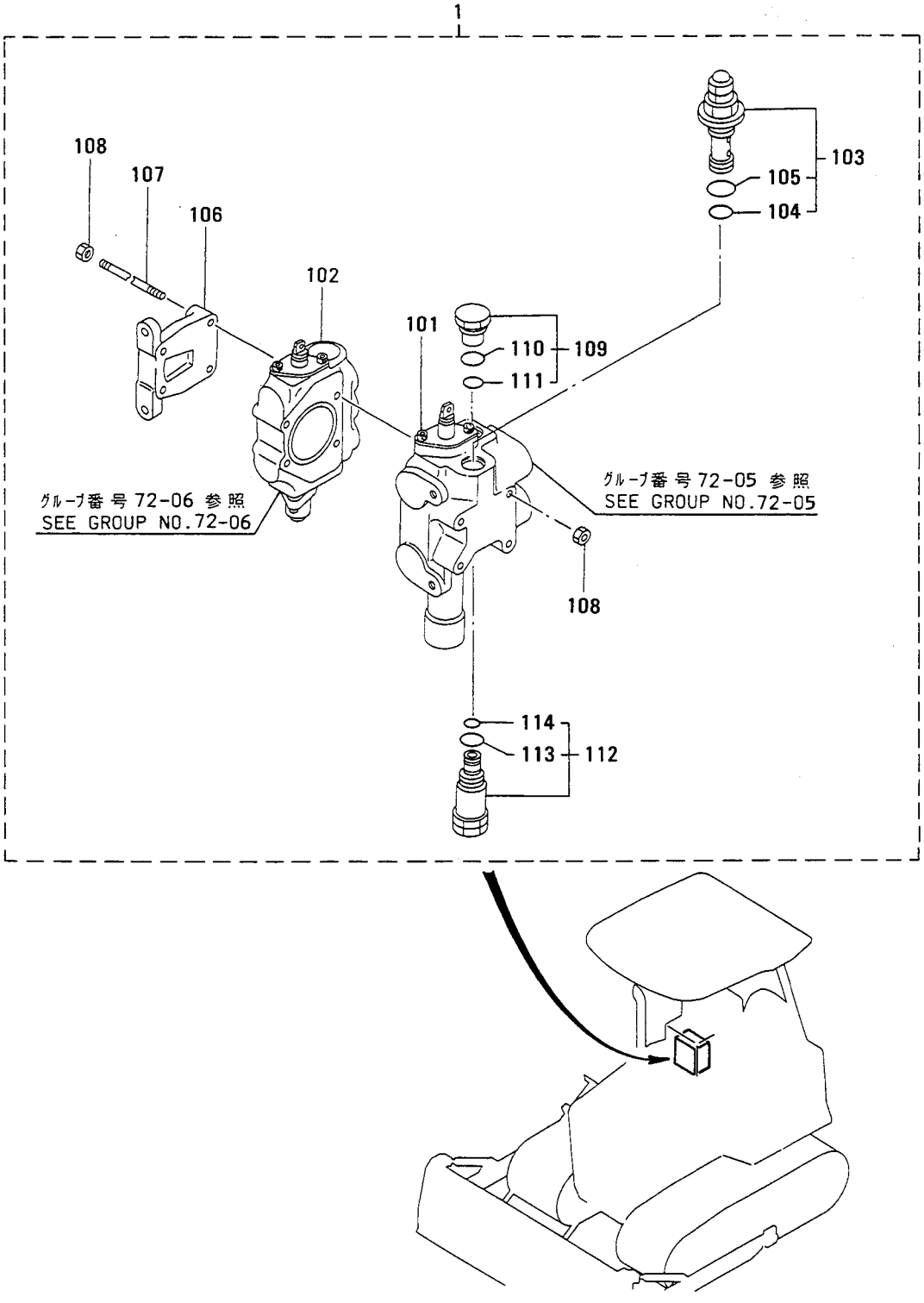

72-04 コントロール バルブ (ソノ 4) SS, SSSヨウ / CONTROL VALVE (PART-4) FOR SS, SSS

見出番号 REF.-NO.	部品番号 PART NO.	代替 R/P	変更順号 SCEN QG	部品名称 および 記事・仕様記号 PART NAME & DESCRIPTION	個数 QTY	型式と適用号機 MODEL & APLICA. SER. NO. P FROM@--@UPTO	S FROM@--@UPTO	SS FROM@--@UPTO	SSS FROM@--@UPTO	管理区分 MV/RD
1	59016-60020			VALVE ASSY,CONTROL	1	•	•			
101	59011-37050			PLUNGER ASSY,SECTION	1	•	•			
102	59015-01030			PLUNGER ASSY,SECTION	1	•	•			
103	59013-03020			VALVE ASSY,RELIEF	1	•	•			
104	F3150-01800			O-RING	1	•	•			A
105	F3150-02400			O-RING	1	•	•			A
106	59011-07400			COVER,END	1	•	•			
107	59015-02401			TIE-ROD	4	•	•			
108	F2305-08000			NUT	8	•	•			A
109	59014-09020			VALVE ASSY,MAKE-UP	1	•	•			
110	F3150-01800			O-RING	1	•	•			A
111	06016-13125			O-RING	1	•	•			A
112	59014-03060			VALVE ASSY,SAFETY	1	•	•			
113	F3150-01800			O-RING	1	•	•			A
114	F3158-01100			O-RING	1	•	•			A

72-05 コントロール バルブ (ソノ 5) SS, SSSヨウ
CONTROL VALVE (PART-5)
FOR SS, SSS

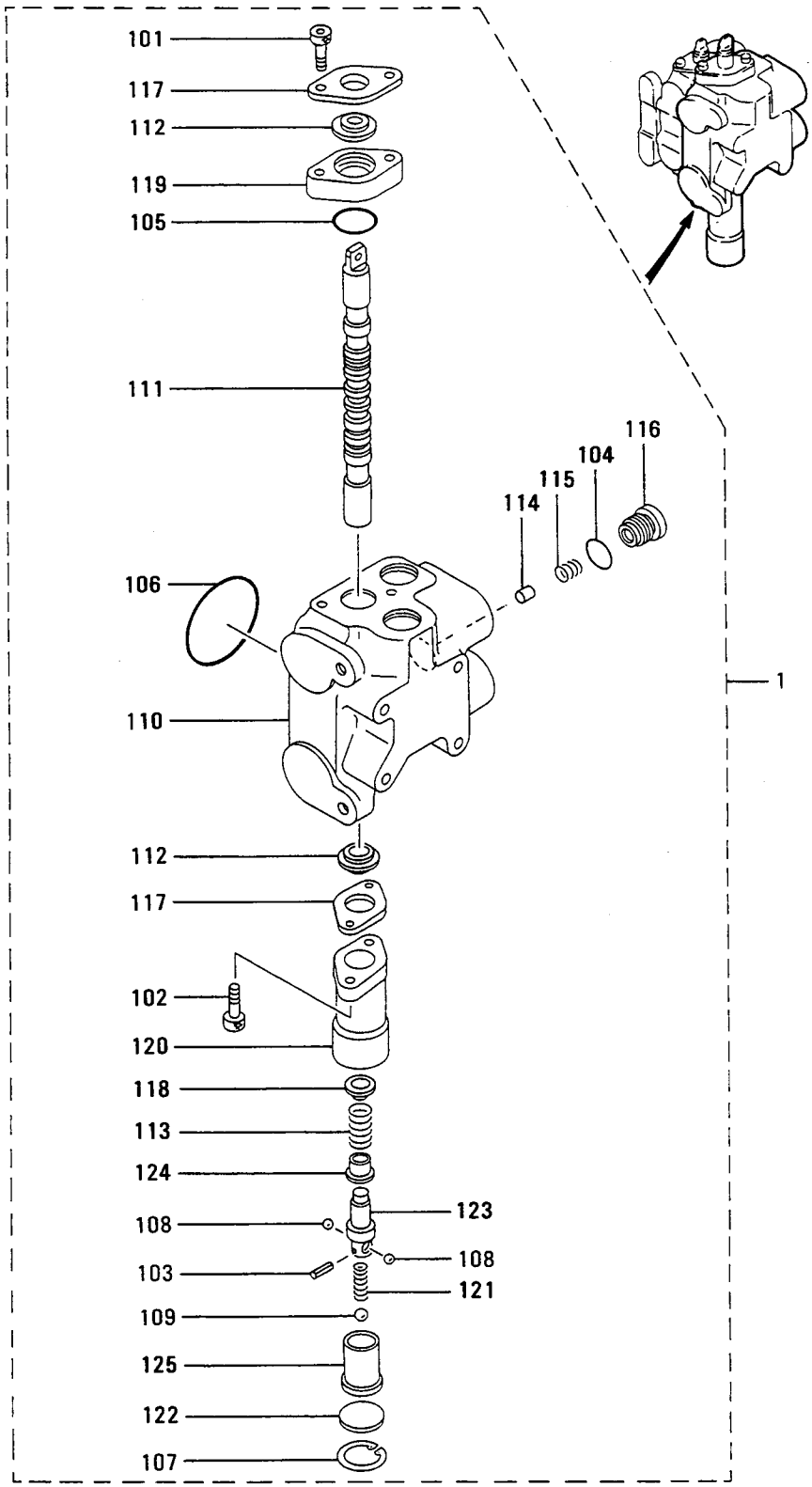

コントロール バルブ (ソノ 5) SS, SSSヨウ

72-05 CONTROL VALVE (PART-5) FOR SS, SSS

見出番号 REF.-NO.	部品番号 PART NO.	代替番号 R/P	変更記号 SC EN QG	部品名称 および 記事・仕様記号 PART NAME & DESCRIPTION	個数 QTY	型式と適用号機 MODEL & APLICA. SER. NO. P FROM@--@UPTO	S FROM@--@UPTO	SS FROM@--@UPTO	SSS FROM@--@UPTO	管理区分 M/R	新規 V/R D
1	59011-37050			PLUNGER ASSY,SECTION	1	•	•				
101	F1210-06020			BOLT	2	•	•			A	
102	F1210-06025			BOLT	2	•	•			A	
103	F2850-02014			PIN,SPRING	1	•	•			A	
104	F3150-01800			O-RING	1	•	•			A	
105	F3150-02400			O-RING	1	•	•			A	
106	F3153-06500			O-RING	1	•	•			A	
107	F3202-02800			RING,SNAP	1	•	•			A	
108	F8000-07000			BALL,STEEL	2	•	•			A	
109	F8000-12000			BALL,STEEL	1	•	•			A	
110	*			HOUSING,VALVE	1	•	•				
111	*			PLUNGER	1	•	•				
112	59015-05900			SEAL,OIL	2	•	•			A	
113	59015-06100			SPRING	1	•	•			A	
114	59015-00101			VALVE	1	•	•				
115	59015-00200			SPRING	1	•	•			A	
116	59015-00300			PLUG	1	•	•			A	
117	59015-00801			PLATE	2	•	•				
118	59015-00900			GUIDE	1	•	•				
119	59015-01302			SPACER	1	•	•				
120	59015-01501			CAP	1	•	•				
121	59015-01900			SPRING	1	•	•			A	
122	59015-02200			PLATE	1	•	•				
123	59015-04701			PLUG,PLUNGER	1	•	•				
124	59015-04800			GUIDE,SPRING	1	•	•				
125	59015-04901			SLEEVE	1	•	•				

72-06 コントロール バルブ (ソノ 6) SS, SSSヨウ
CONTROL VALVE (PART-6)
FOR SS, SSS

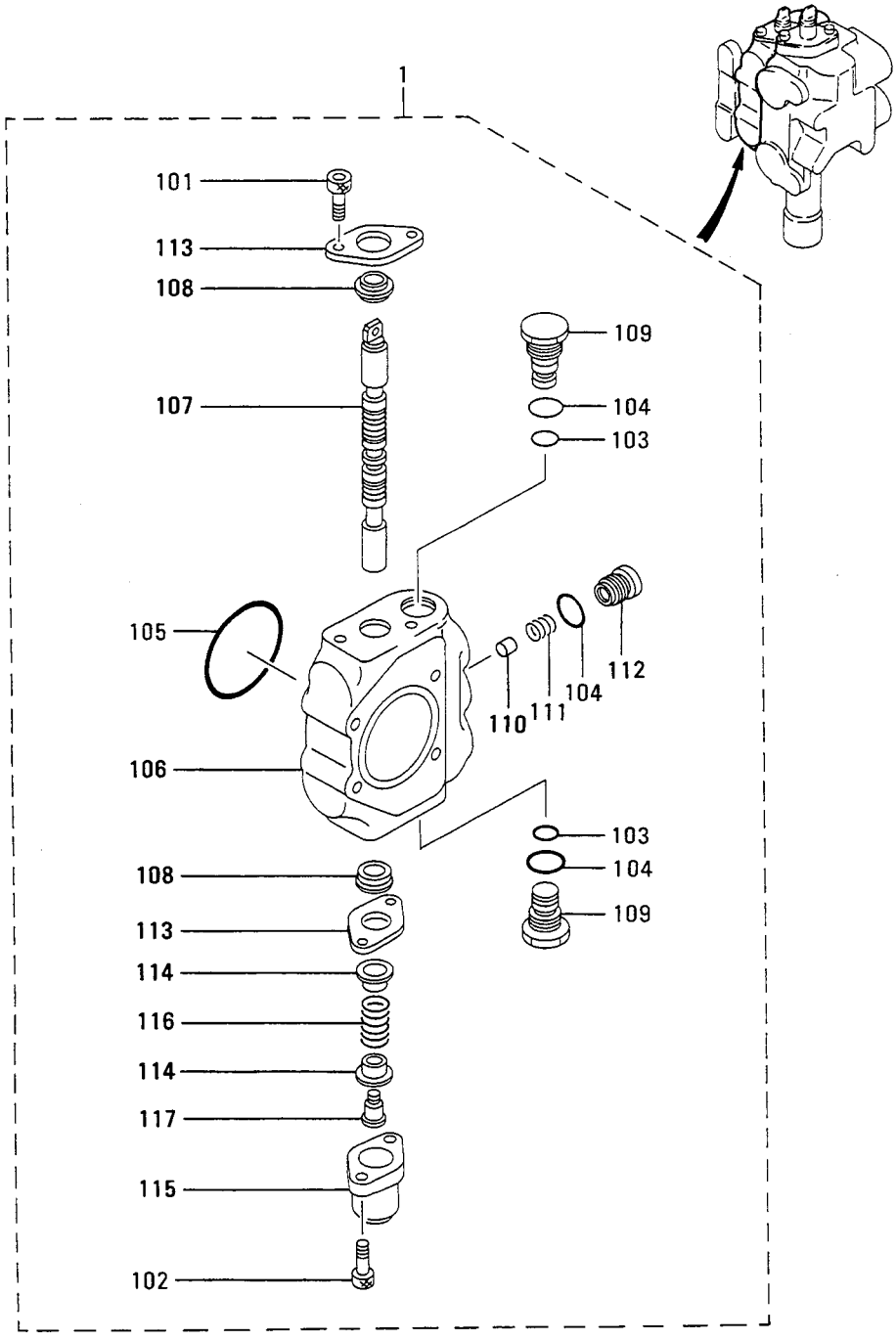

72-06 コントロール バルブ (ソノ 6) SS, SSSヨウ / CONTROL VALVE (PART-6) FOR SS, SSS

見出番号 REF.-NO.	部品番号 PART NO.	代替順序 R/P	変更記号 SCEN QG	部品名称 および 記事・仕様記号 PART NAME & DESCRIPTION	個数 QTY	型式と適用号機 MODEL & APLICA. SER. NO. P FROM@--@UPTO	S FROM@--@UPTO	SS FROM@--@UPTO	SSS FROM@--@UPTO	管理区分 M/R	新規 V/D
1	59015-01030			PLUNGER ASSY,SECTION	1	•	•				
101	F1210-06012			BOLT	2	•	•			A	
102	F1210-06020			BOLT	2	•	•			A	
103	F3150-01100			O-RING	2	•	•			A	
104	F3150-01800			O-RING	3	•	•			A	
105	F3153-06500			O-RING	1	•	•			A	
106	*			HOUSING	1	•	•				
107	*			PLUNGER	1	•	•				
108	59015-05900			SEAL,OIL	2	•	•			A	
109	59015-12300			PLUG	2	•	•			A	
110	59015-00101			VALVE	1	•	•				
111	59015-00200			SPRING	1	•	•			A	
112	59015-00300			PLUG	1	•	•			A	
113	59015-00801			PLATE	2	•	•				
114	59015-00900			GUIDE	2	•	•				
115	59015-01102			CAP	1	•	•				
116	59015-01200			SPRING	1	•	•			A	
117	59015-01400			PLUG	1	•	•			A	

72-07 リリーフ バルブ DDヨウ RELIEF VALVE FOR DD

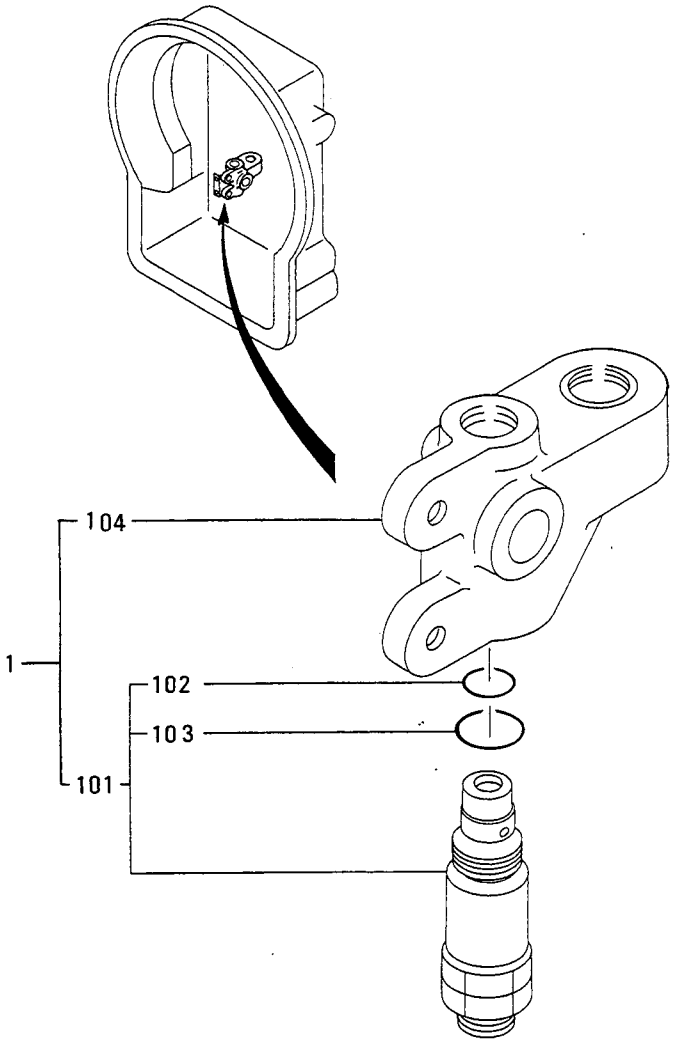

リリーフ バルブ DDヨウ

72-07 RELIEF VALVE FOR DD

見出番号 REF.-NO.	部品番号 PART NO.	代替 R/P	変更順序 SCEN QG	部品名称 および 記事・仕様記号 PART NAME & DESCRIPTION		個数 QTY	型式と適用号機 MODEL & APLICA. SER. NO. P FROM@--@UPTO	S FROM@--@UPTO	SS FROM@--@UPTO	SSS FROM@--@UPTO	管区 M/R	新規 VRD
1	59014-03070			VALVE ASSY,RELIEF	DD	1						
101	59014-02040			VALVE,RELIEF	DD	1						
102	F3150-01100			O-RING	DD	1					A	
103	F3150-01400			O-RING	DD	1					A	
104	*			BLOCK,RELIEF	DD	1						

72-08 ｽﾃｱﾘﾝｸﾞ ｸﾗｯﾁ ﾊﾞﾙﾌﾞ STEERING CLUTCH VALVE

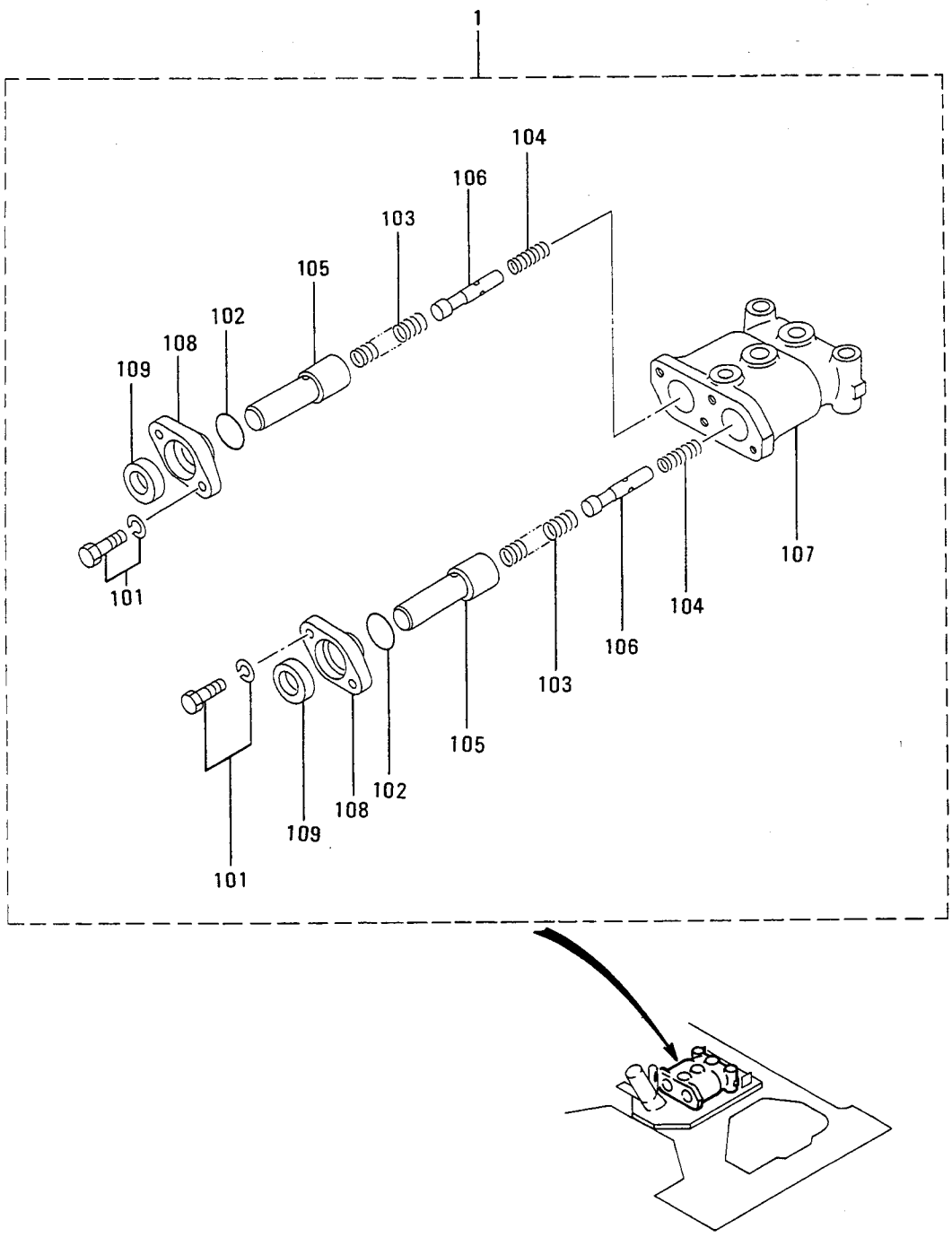

ステアリング クラッチ バルブ

72-08 STEERING CLUTCH VALVE

見出番号 REF.-NO.	部品番号 PART NO.	代替 R/P	変更順 SEQ	記号 SCN	部品名称 および 記事・仕様記号 PART NAME & DESCRIPTION		個数 QTY	型式と適用号機 MODEL & APLICA. SER. NO. P FROM@--@UPTO	S FROM@--@UPTO	SS FROM@--@UPTO	SSS FROM@--@UPTO	管理区分 MV/RD
1	59025-10010				VALVE ASSY,CLUTCH		1					
101	F1805-08020				BOLT,W/WASHER	B/W	4					A
102	F3150-02600				O-RING		2					A
103	59025-00300				SPRING,VALVE		2					A
104	59025-00500				SPRING,RETURN		2					A
105	59025-10200				PISTON		2					A
106	*				VALVE		2					
107	*				HOUSING,VALVE		1					
108	59025-20900				COVER		2					
109	91228-10700				SEAL,OIL		2					A

73 ﾊｲﾄﾞﾛﾘｯｸ ﾀﾝｸ HYDRAULIC TANK

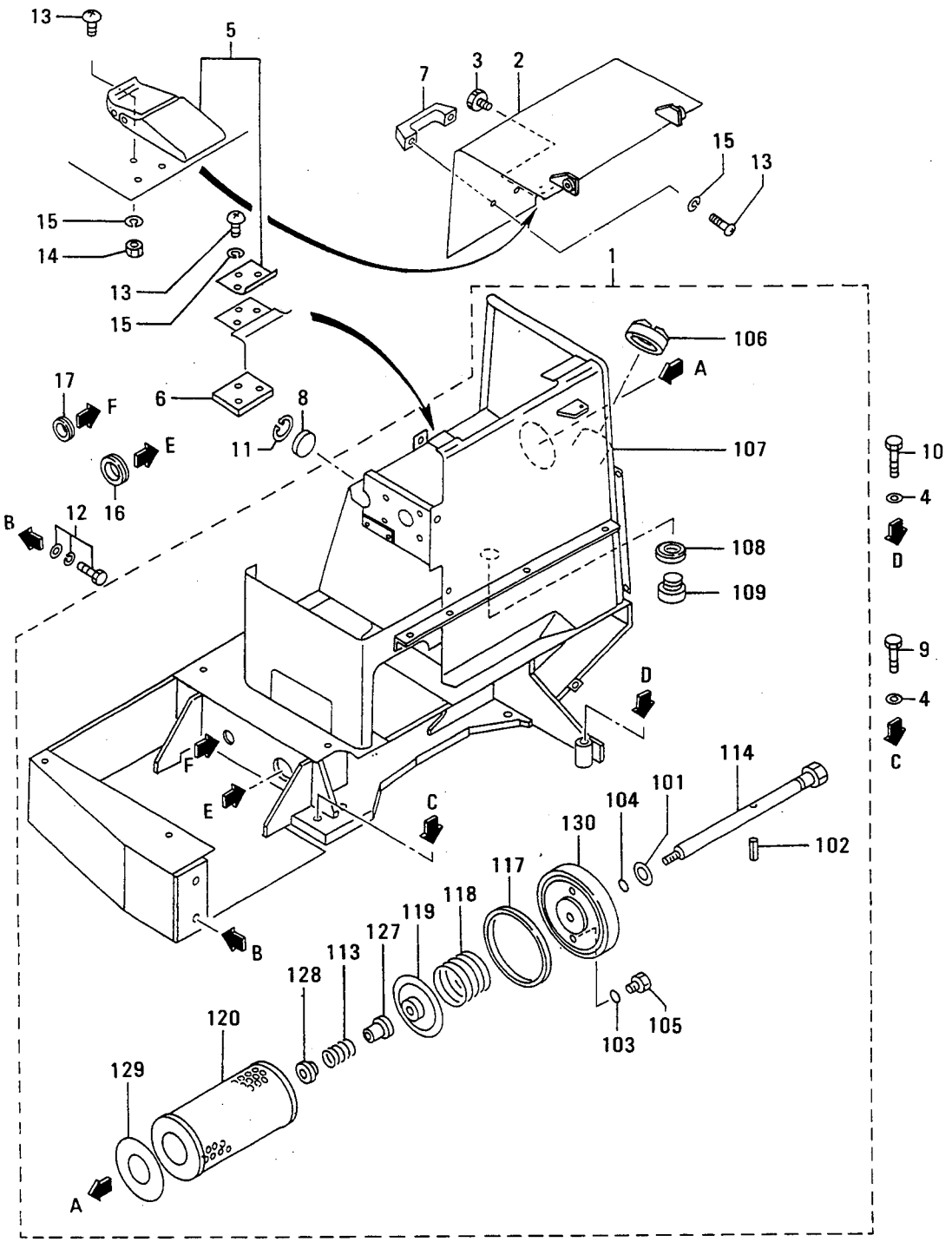

73 ﾊｲﾄﾞﾛﾘｯｸ ﾀﾝｸ HYDRAULIC TANK

見出番号 REF.-NO.	部品番号 PART NO.	代替 R/P	変更順番 SEQ	記号 SCEN	部品名称 および 記事・仕様記号 PART NAME & DESCRIPTION	個数 QTY	型式と適用号機 MODEL & APLICA. SER. NO. P FROM@-@UPTO	S FROM@-@UPTO	SS FROM@-@UPTO	SSS FROM@-@UPTO	警区 M/R	新規 VRD
1	55373-21021				TANK ASSY,HYDRAULIC	1	•	•		•		
	55373-21021				TANK ASSY,HYDRAULIC	1	•		•	•		
	55373-21021				TANK ASSY,HYDRAULIC	1		•	•	•		
	55373-21021				TANK ASSY,HYDRAULIC	1	•	•	•			
101	F2500-14000				WASHER,PLAIN	1	•	•	•		A	
	F2500-14000				WASHER,PLAIN	1		•	•	•	A	
	F2500-14000				WASHER,PLAIN	1	•		•	•	A	
	F2500-14000				WASHER,PLAIN	1	•	•		•	A	
102	F2841-40025				PIN,SPLIT	1	•	•		•	A	
	F2841-40025				PIN,SPLIT	1	•		•	•	A	
	F2841-40025				PIN,SPLIT	1		•	•	•	A	
	F2841-40025				PIN,SPLIT	1	•	•	•		A	
103	F3150-00800				O-RING	1	•	•	•		A	
	F3150-00800				O-RING	1		•	•	•	A	
	F3150-00800				O-RING	1	•		•	•	A	
	F3150-00800				O-RING	1	•	•		•	A	
104	F3150-01000				O-RING	1	•	•		•	A	
	F3150-01000				O-RING	1		•	•	•	A	
	F3150-01000				O-RING	1	•	•	•		A	
	F3150-01000				O-RING	1	•		•	•	A	
105	05530-20100				PLUG	1	•		•	•	A	
	05530-20100				PLUG	1	•	•	•		A	
	05530-20100				PLUG	1		•	•	•	A	
	05530-20100				PLUG	1	•	•		•	A	
106	05533-50011				CAP ASSY	1	•	•		•		
	05533-50011				CAP ASSY	1		•	•	•		
	05533-50011				CAP ASSY	1	•		•	•		
	05533-50011				CAP ASSY	1	•	•	•			
107	*				TANK,HYDRAULIC	1	•	•	•			
	*				TANK,HYDRAULIC	1	•		•	•		
	*				TANK,HYDRAULIC	1		•	•	•		
	*				TANK,HYDRAULIC	1	•	•		•		
108	58316-02700				RING	1	•	•		•		
	58316-02700				RING	1		•	•	•		
	58316-02700				RING	1	•		•	•		
	58316-02700				RING	1	•	•	•			
109	58316-14200				PLUG	1	•	•	•		A	
	58316-14200				PLUG	1	•		•	•	A	
	58316-14200				PLUG	1		•	•	•	A	
	58316-14200				PLUG	1	•	•		•	A	
113	58622-08600				SPRING,SAFTY VALVE	1		•	•	•		
	58622-08600				SPRING,SAFTY VALVE	1	•	•		•		
	58622-08600				SPRING,SAFTY VALVE	1	•		•	•		
	58622-08600				SPRING,SAFTY VALVE	1	•	•	•			
114	58873-11801				STUD	1	•	•	•			
	58873-11801				STUD	1	•		•	•		
	58873-11801				STUD	1	•	•		•		
	58873-11801				STUD	1		•	•	•		
117	58873-11900				GASKET	1		•	•	•	A	

73 ﾊｲﾄﾞﾛﾘｯｸ ﾀﾝｸ HYDRAULIC TANK

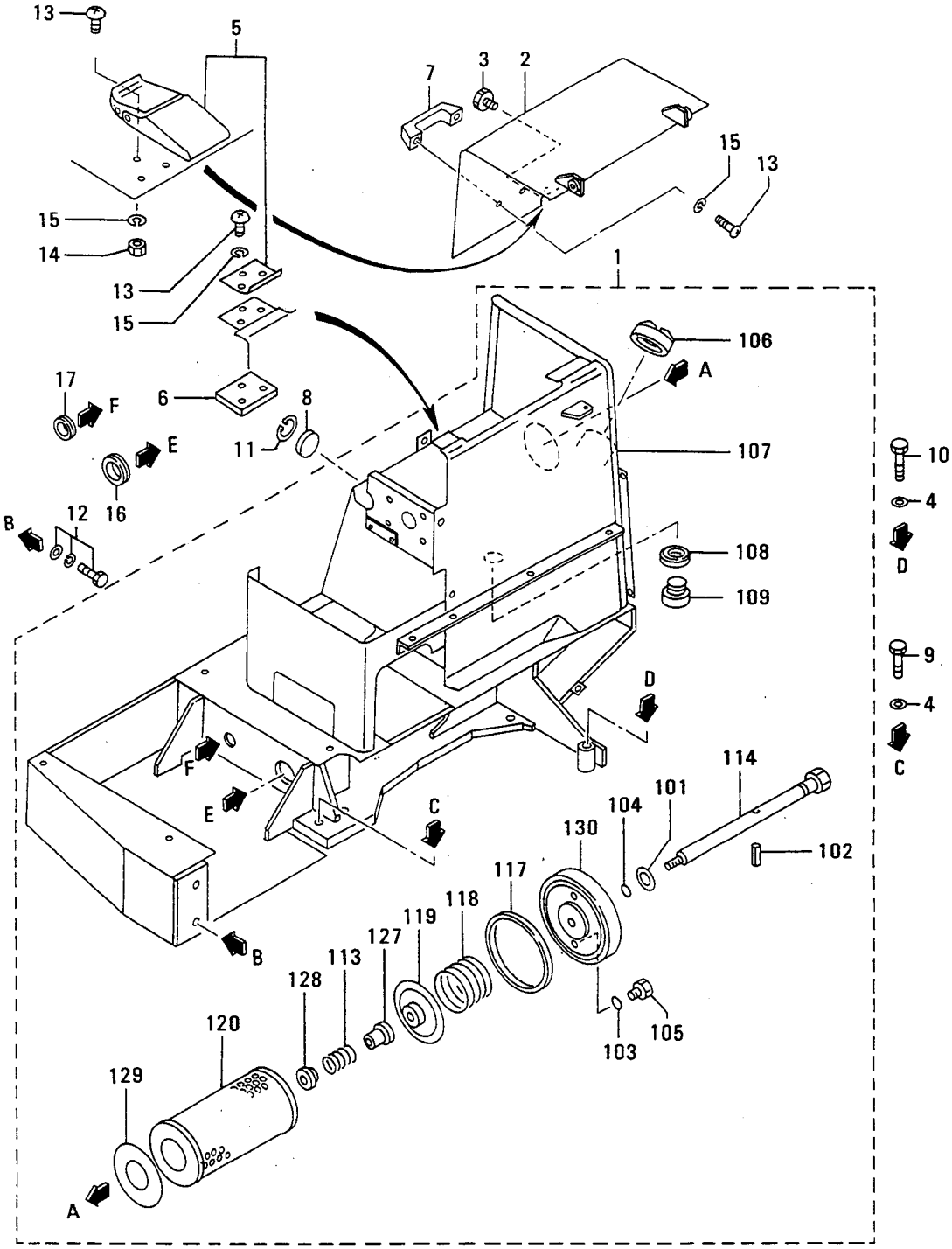

ﾊｲﾄﾞﾛﾘｯｸ ﾀﾝｸ
73 HYDRAULIC TANK

見出番号 REF.-NO.	部品番号 PART NO.	代替 R/P	変更順序 SEQ	記号 SCEN	部品名称 および 記事・仕様記号 PART NAME & DESCRIPTION		個数 QTY	型式と適用号機 MODEL & APLICA. SER. NO. P FROM@-@UPTO	S FROM@-@UPTO	SS FROM@-@UPTO	SSS FROM@-@UPTO	番号区分 MV/RD
117	58873-11900				GASKET		1	•	•		•	A
	58873-11900				GASKET		1	•		•	•	A
	58873-11900				GASKET		1	•	•	•		A
118	58873-12000				SPRING		1	•		•	•	A
	58873-12000				SPRING		1	•	•	•		A
	58873-12000				SPRING		1	•	•		•	A
	58873-12000				SPRING		1		•	•	•	A
119	58873-12100				SEAT		1		•	•	•	
	58873-12100				SEAT		1	•	•		•	
	58873-12100				SEAT		1	•	•	•		
	58873-12100				SEAT		1	•		•	•	
120	58873-12201				ELEMENT		1	•		•	•	A
	58873-12201				ELEMENT		1	•	•	•		A
	58873-12201				ELEMENT		1	•	•		•	A
	58873-12201				ELEMENT		1		•	•	•	A
127	58873-12300				VALVE		1	•	•	•		
	58873-12300				VALVE		1	•	•		•	
	58873-12300				VALVE		1	•		•	•	
	58873-12300				VALVE		1		•	•	•	
128	58873-12400				RETAINER		1		•	•	•	
	58873-12400				RETAINER		1	•	•		•	
	58873-12400				RETAINER		1	•		•	•	
	58873-12400				RETAINER		1	•	•	•		
129	58873-12500				SEAT		1	•	•	•		
	58873-12500				SEAT		1	•		•	•	
	58873-12500				SEAT		1	•	•		•	
	58873-12500				SEAT		1		•	•	•	
130	58873-21700				COVER,FILTER		1		•	•	•	
	58873-21700				COVER,FILTER		1	•	•		•	
	58873-21700				COVER,FILTER		1	•		•	•	
	58873-21700				COVER,FILTER		1	•	•	•		
2	55373-13700				COVER,BATTERY		1	•	•	•		
	55373-13700				COVER,BATTERY		1	•	•		•	
	55373-13700				COVER,BATTERY		1	•		•	•	
	55373-13700				COVER,BATTERY		1		•	•	•	
3	91812-04600				BOLT		1					A
4	55373-00300				WASHER		5					A
5	55373-00601				FASTENER		2	•	•	•		
	55373-00601				FASTENER		2	•	•		•	
	55373-00601				FASTENER		2	•		•	•	
	55373-00601				FASTENER		2		•	•	•	
6	55373-00700				PLATE		2					
7	65615-02300				GRIP		1					
8	08916-00105				GAGE,OIL LEVEL		1					
9	05984-16045				BOLT,COATING		4					A
10	05984-16060				BOLT,COATING		1					A
11	F3202-04000				RING,SNAP		1					A
12	F1825-12050				BOLT,W/WASHER	B/W	2					A
13	F1600-04010				SCREW,MACHINE		14					A

73 ﾊｲﾄﾞﾛﾘｯｸ ﾀﾝｸ HYDRAULIC TANK

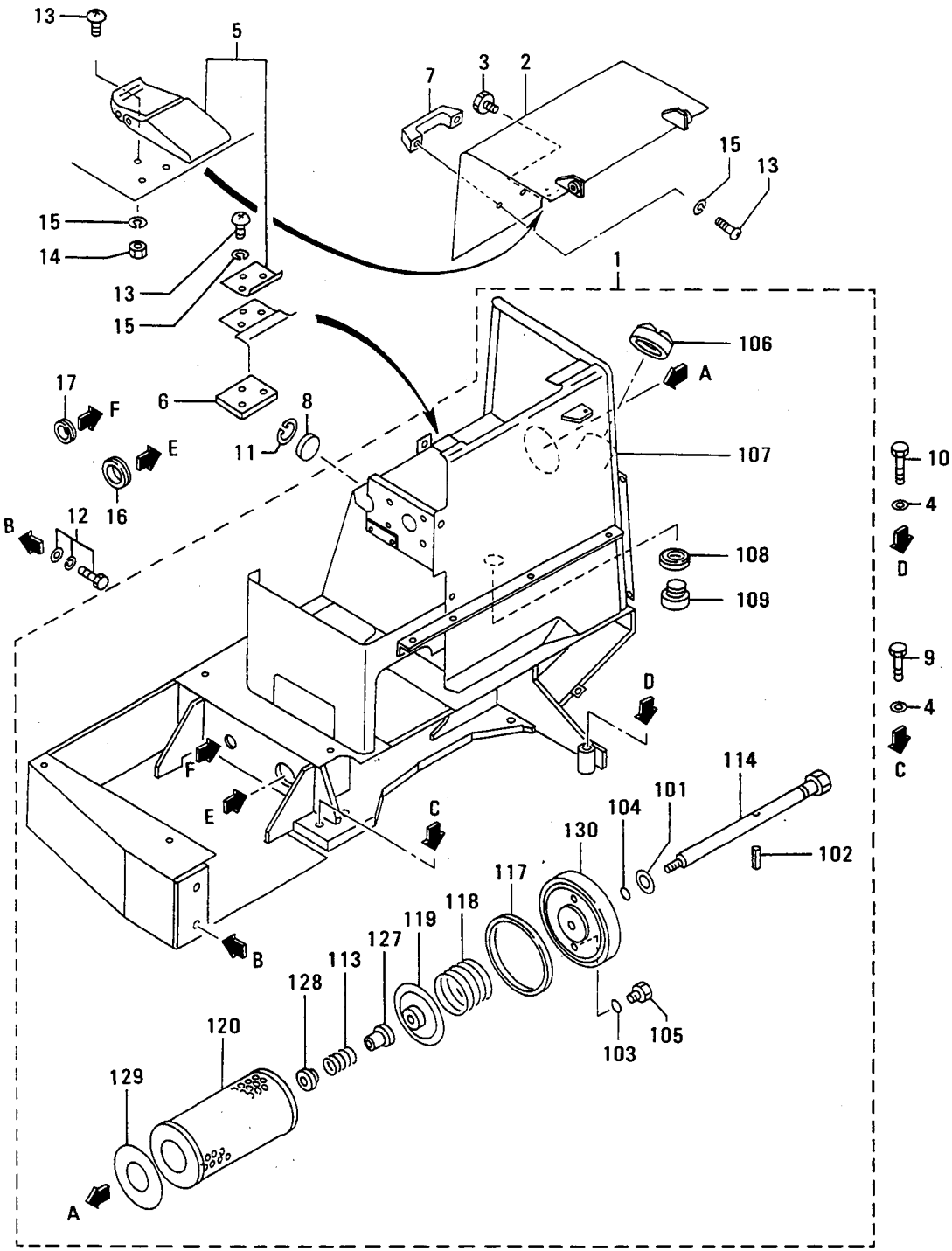

ﾊｲﾄﾞﾛﾘｯｸ ﾀﾝｸ
73 HYDRAULIC TANK

見出番号 REF.-NO.	部品番号 PART NO.	代替順番 R/P	記号 SCEN QG	部品名称 および 記事・仕様記号 PART NAME & DESCRIPTION	個数 QTY	型式と適用号機 MODEL & APLICA. SER. NO. P FROM@-@UPTO	S FROM@-@UPTO	SS FROM@-@UPTO	SSS FROM@-@UPTO	管理区分 MV/RD
14	F2300-04000			NUT	6					A
15	F2515-04000			WASHER,SPRING	14					A
16	F8653-45014			GROMMET	1					A
17	F8653-36014			GROMMET	1	.	.	.		A
	F8653-36014			GROMMET	1		.	.	.	A
	F8653-36014			GROMMET	1	.	.		.	A
	F8653-36014			GROMMET	1	.		.	.	A

74-01 リフト シリンダ゛ P,Sヨウ LIFT CYLINDER FOR P,S

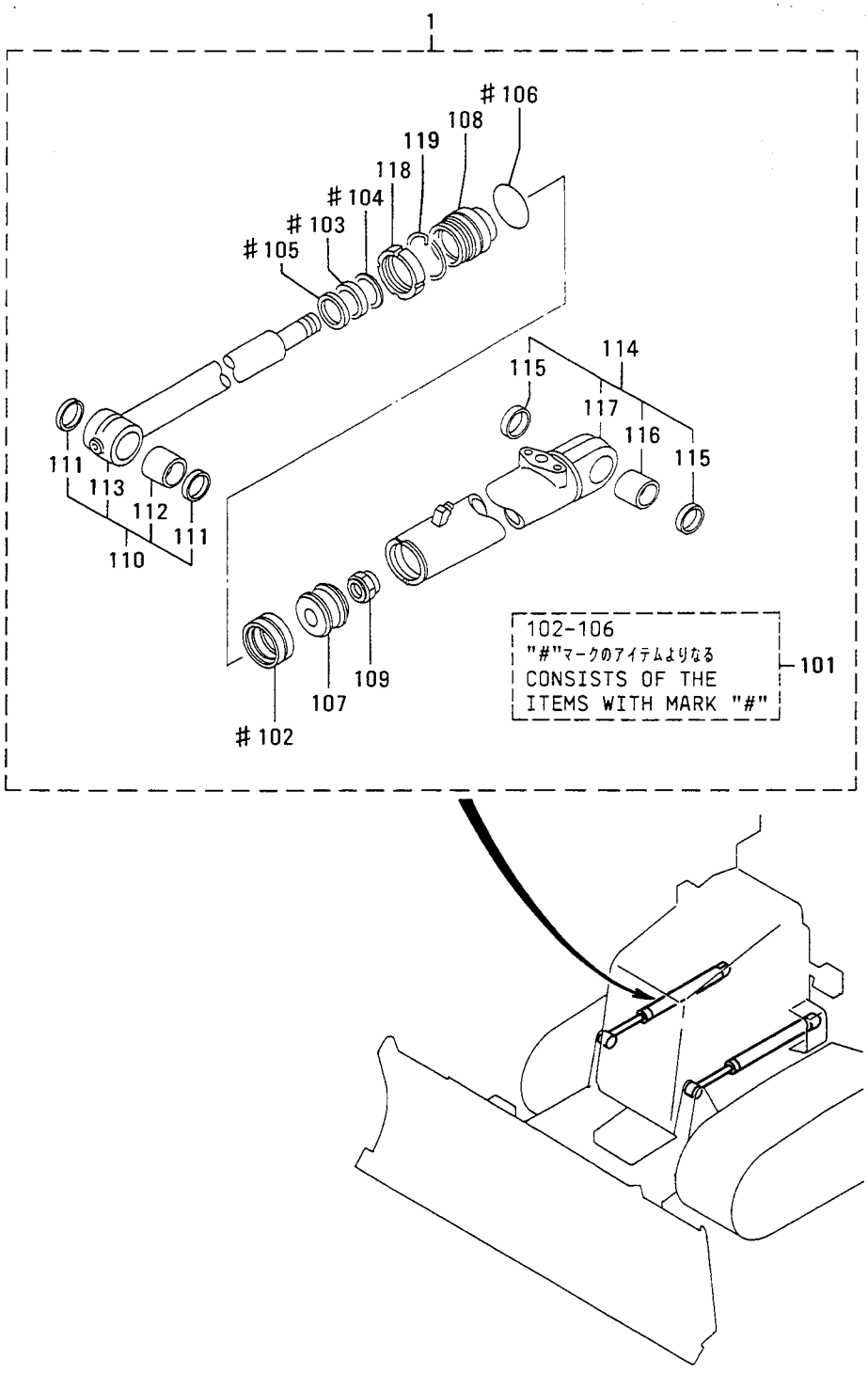

リフト シリンダ゛ P,Sヨウ
74-01 LIFT CYLINDER FOR P,S

見出番号 REF.-NO.	部品番号 PART NO.	代替 R/P	変更順序 SENQG	部品名称 および 記事・仕様記号 PART NAME & DESCRIPTION		個数 QTY	型式と適用号機 MODEL & APLICA. SER. NO. P FROM@--@UPTO	S FROM@--@UPTO	SS FROM@--@UPTO	SSS FROM@--@UPTO	警告区分 M/R	新規 V/D
1	59136-20030			CYLINDER ASSY,LIFT		2			•	•		
101	05560-20635			SEAL KIT,CYLINDER	CONSISTS OF "#"	2			•	•		
102	05565-06310			SEAL,PISTON		2			•	•	A	
103	05566-03510			PACKING		2			•	•	A	
104	05566-03520			RING		2			•	•		
105	05566-13530			SEAL,DUST		2			•	•	A	
106	94104-03500			O-RING		2			•	•	A	
107	05567-30624			PISTON		2			•	•	A	
108	05568-20635			BUSHING		2			•	•		
109	05569-02400			NUT,SELF LOCKING		2			•	•		
110	59136-10039			ROD SET		2			•	•		
111	05506-03511			SEAL,DUST		4			•	•	A	
112	05608-03500			BUSHING		2			•	•		
113	*			ROD		2			•	•		
114	59136-20038			CYLINDER SET		2			•	•		
115	05506-03511			SEAL,DUST		4			•	•	A	
116	05608-03500			BUSHING		2			•	•		
117	*			CYLINDER		2			•	•		
118	63674-02201			NUT		2			•	•	A	
119	94104-03600			RING		2			•	•		

74-02 アングル シリンダ P,Sヨウ ANGLE CYLINDER FOT P,S

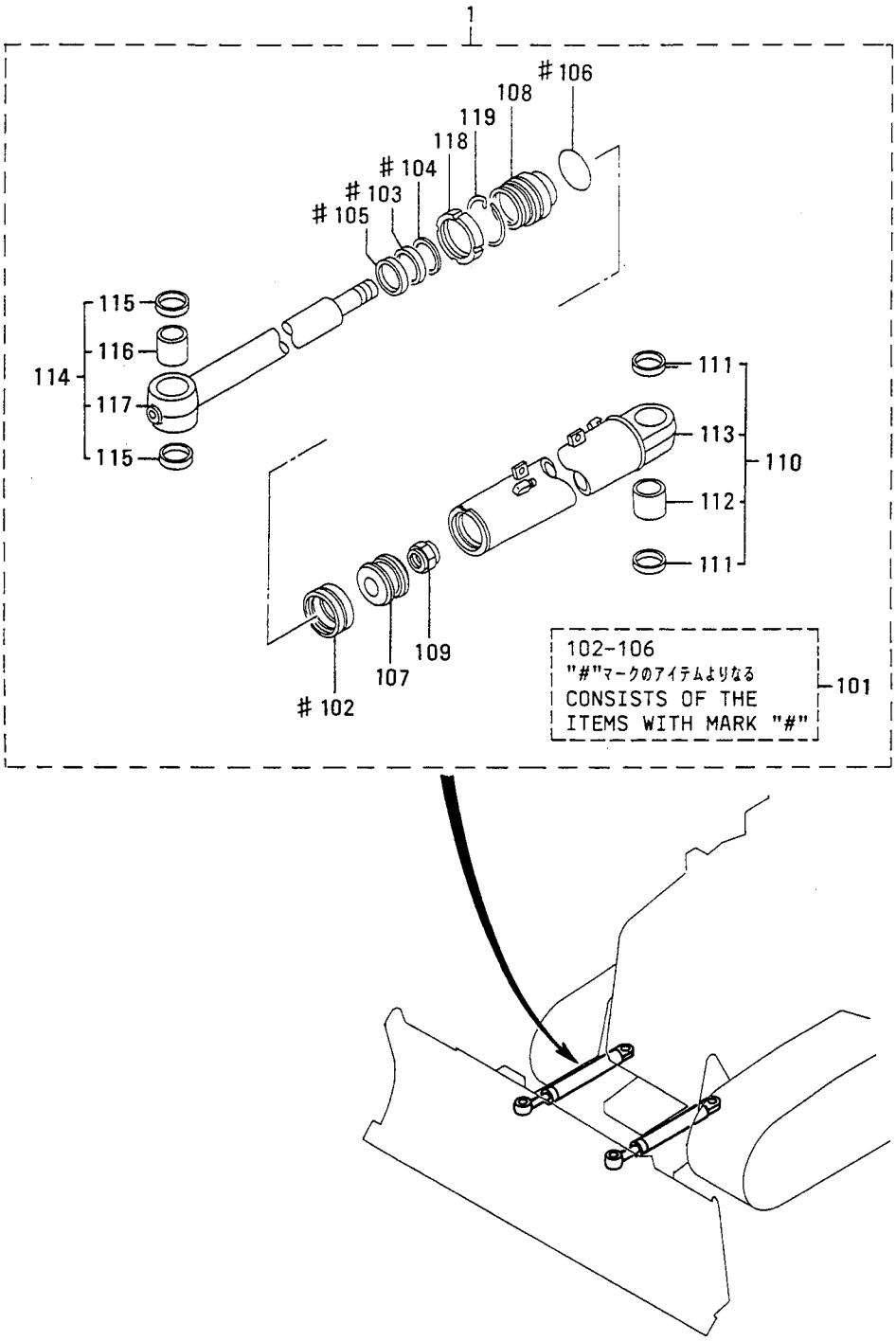

アングル シリンダ P,Sヨウ

74-02 ANGLE CYLINDER FOT P,S

見出番号 REF.-NO.	部品番号 PART NO.	代替 R/P	変更順号 SCEN QG	部品名称 および 記事・仕様記号 PART NAME & DESCRIPTION		個数 QTY	型式と適用号機 MODEL & APLICA. SER. NO. P FROM@--@UPTO	S FROM@--@UPTO	SS FROM@--@UPTO	SSS FROM@--@UPTO	管理区分 M/R	新規 V D
1	59136-20040			CYLINDER ASSY,ANGLE		2			•	•		
101	05560-20635			SEAL KIT,CYLINDER	CONSISTS OF "#"	2			•	•		
102	05565-06310			SEAL,PISTON		2			•	•	A	
103	05566-03510			PACKING		2			•	•	A	
104	05566-03520			RING		2			•	•		
105	05566-13530			SEAL,DUST		2			•	•	A	
106	94104-03500			O-RING		2			•	•	A	
107	05567-30624			PISTON		2			•	•	A	
108	05568-20635			BUSHING		2			•	•		
109	05569-02400			NUT,SELF LOCKING		2			•	•		
110	59136-10048			CYLINDER SET		2			•	•		
111	05506-03511			SEAL,DUST		4			•	•	A	
112	05608-03500			BUSHING		2			•	•		
113	*			CYLINDER		2			•	•		
114	59136-30049			ROD SET		2			•	•		
115	05506-03511			SEAL,DUST		4			•	•	A	
116	05608-03500			BUSHING		2			•	•		
117	*			ROD		2			•	•		
118	63674-02201			NUT		2			•	•	A	
119	94104-03600			RING		2			•	•		

ﾁﾙﾄ ｼﾘﾝﾀﾞｰ P,Sﾖｳ
74-03 TILT CYLINDER FOR P,S

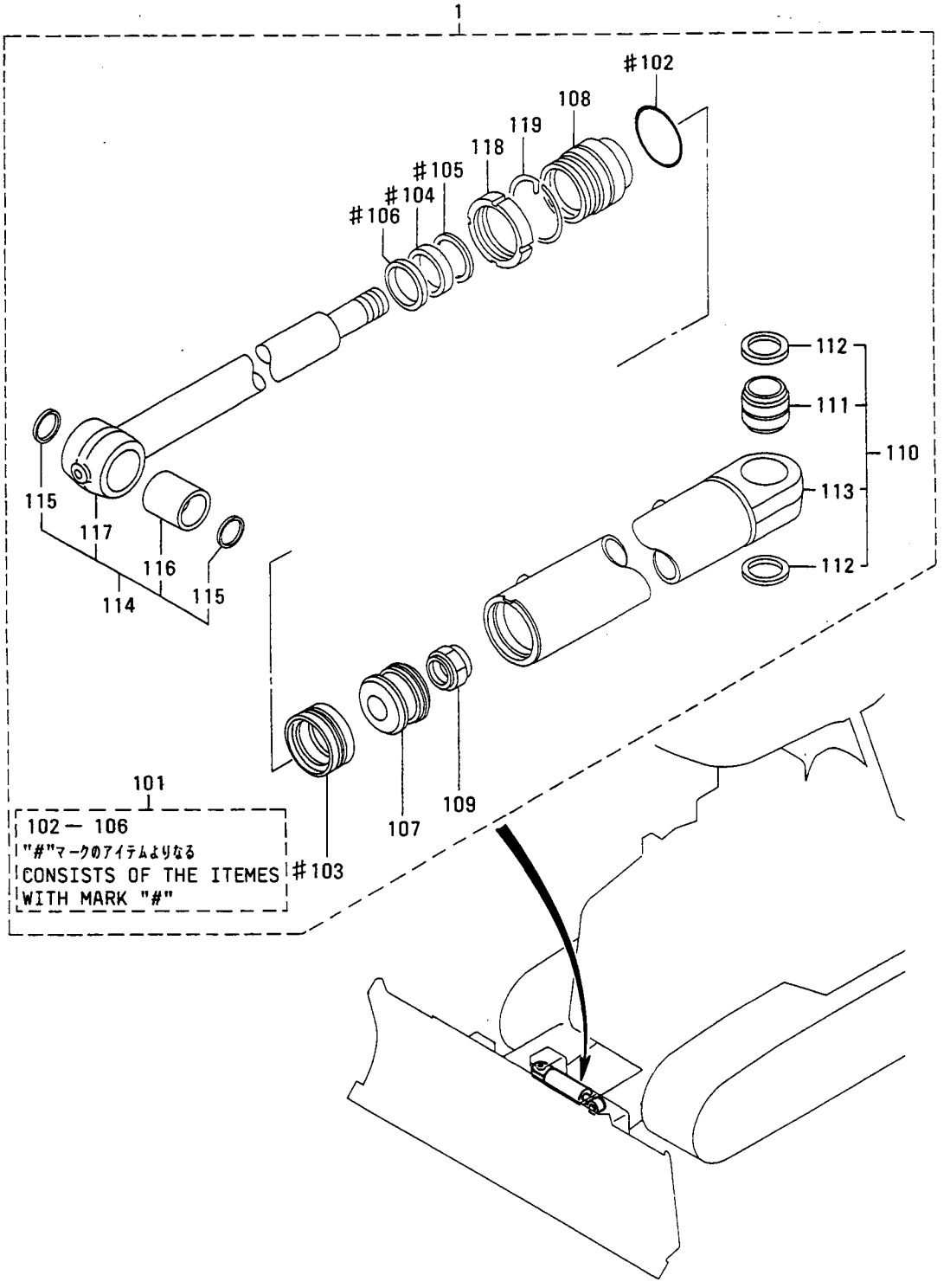

チルト シリンダ゛ P,Sヨウ

74-03 TILT CYLINDER FOR P,S

見出番号 REF.-NO.	部品番号 PART NO.	代替管理 R/P	交換順号 SCENQG	部品名称 および 記事・仕様記号 PART NAME & DESCRIPTION		個数 QTY	型式と適用号機 MODEL & APLICA. SER. NO. P FROM@--@UPTO	S FROM@--@UPTO	SS FROM@--@UPTO	SSS FROM@--@UPTO	管理区分 M/R	新規 V/D
1	59138-10030			CYLINDER ASSY,TILT		1			•	•		
101	05560-20840			SEAL KIT,CYLINDER	CONSISTS OF "#"	1			•	•		
102	F3158-07000			O-RING		1			•	•	A	
103	05565-08010			SEAL,PISTON		1			•	•	A	
104	05566-04010			PACKING		1			•	•	A	
105	05566-04020			RING		1			•	•		
106	05566-14030			SEAL,DUST		1			•	•	A	
107	05567-30827			PISTON		1			•	•	A	
108	05568-20840			BUSHING		1			•	•		
109	05569-02700			NUT,SELF LOCKING		1			•	•		
110	59138-00038			CYLINDER SET		1			•	•		
111	59136-02100			BEARING		1			•	•	A	
112	59136-02200			SPACER		2			•	•		
113	*			CYLINDER		1			•	•		
114	59138-10039			ROD SET		1			•	•		
115	05506-04011			SEAL,DUST		2			•	•	A	
116	05608-04000			BUSHING		1			•	•		
117	*			ROD		1			•	•		
118	94304-01400			NUT		1			•	•	A	
119	94304-01500			RING		1			•	•		

74-04 リフト シリンダ SS,SSSヨウ LIFT CYLINDER FOR SS,SSS

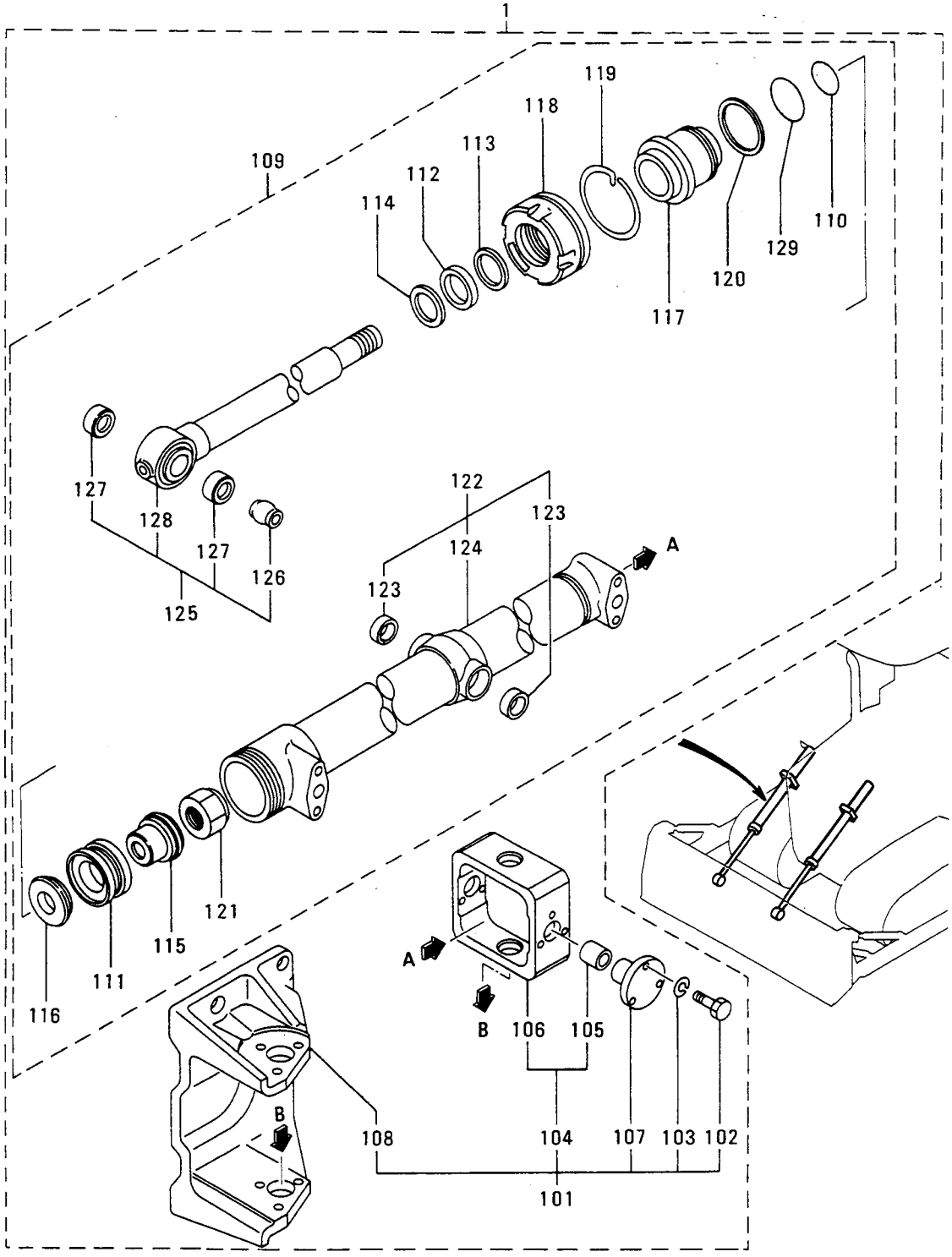

リフト シリンダ゛ SS,SSSヨウ
74-04 LIFT CYLINDER FOR SS,SSS

見出番号 REF.-NO.	部品番号 PART NO.	代替記号 R/P	変更記号 SENQG	部品名称 および 記事・仕様記号 PART NAME & DESCRIPTION	個数 QTY	型式と適用号機 MODEL & APLICA. SER. NO. P FROM@--@UPTO	S FROM@--@UPTO	SS FROM@--@UPTO	SSS FROM@--@UPTO	管理区分 M/R	規格 VRD
1	58574-10010			CYLINDER ASSY,LIFT	2	•	•				
101	58482-00050			BRACKET ASSY	2	•	•				
102	F1035-08018			BOLT	24	•	•			A	
103	F2515-08000			WASHER,SPRING	24	•	•			A	
104	58382-00068			CYLINDER	2	•	•				
105	30621-29600			BUSHING	4	•	•				
106	58382-03301			BRACKET	2	•	•				
107	58382-03501			PIN	8	•	•			A	
108	58482-60302			BRACKET	2	•	•				
109	58574-20020			CYLINDER ASSY	2	•	•				
110	F3150-02400			O-RING	2	•	•			A	
111	05565-05010			SEAL,PISTON	2	•	•			A	
112	05566-03510			PACKING	2	•	•			A	
113	05566-03520			RING	2	•	•				
114	05566-13530			SEAL,DUST	2	•	•			A	
115	05567-70524			PISTON	2	•	•			A	
116	05567-80524			PLATE	2	•	•				
117	05568-00635			BUSHING	2	•	•				
118	05568-50601			SCREW	2	•	•			A	
119	05568-80600			RING	2	•	•				
120	05568-90600			RING,BACKUP	2	•	•				
121	05569-02400			NUT,SELF LOCKING	2	•	•				
122	58574-20018			CYLINDER SET	2	•	•				
123	30621-29600			BUSHING	4	•	•				
124	*			CYLINDER	2	•	•				
125	58574-20019			ROD SET	2	•	•				
126	58274-12400			TRUNNION	2	•	•				
127	58274-22501			BUSHING	4	•	•				
128	*			ROD	2	•	•				
129	58674-16500			O-RING	2	•	•			A	

74-05 チルト シリンダ SS, SSSヨウ TILT CYLINDER FOR SS, SSS

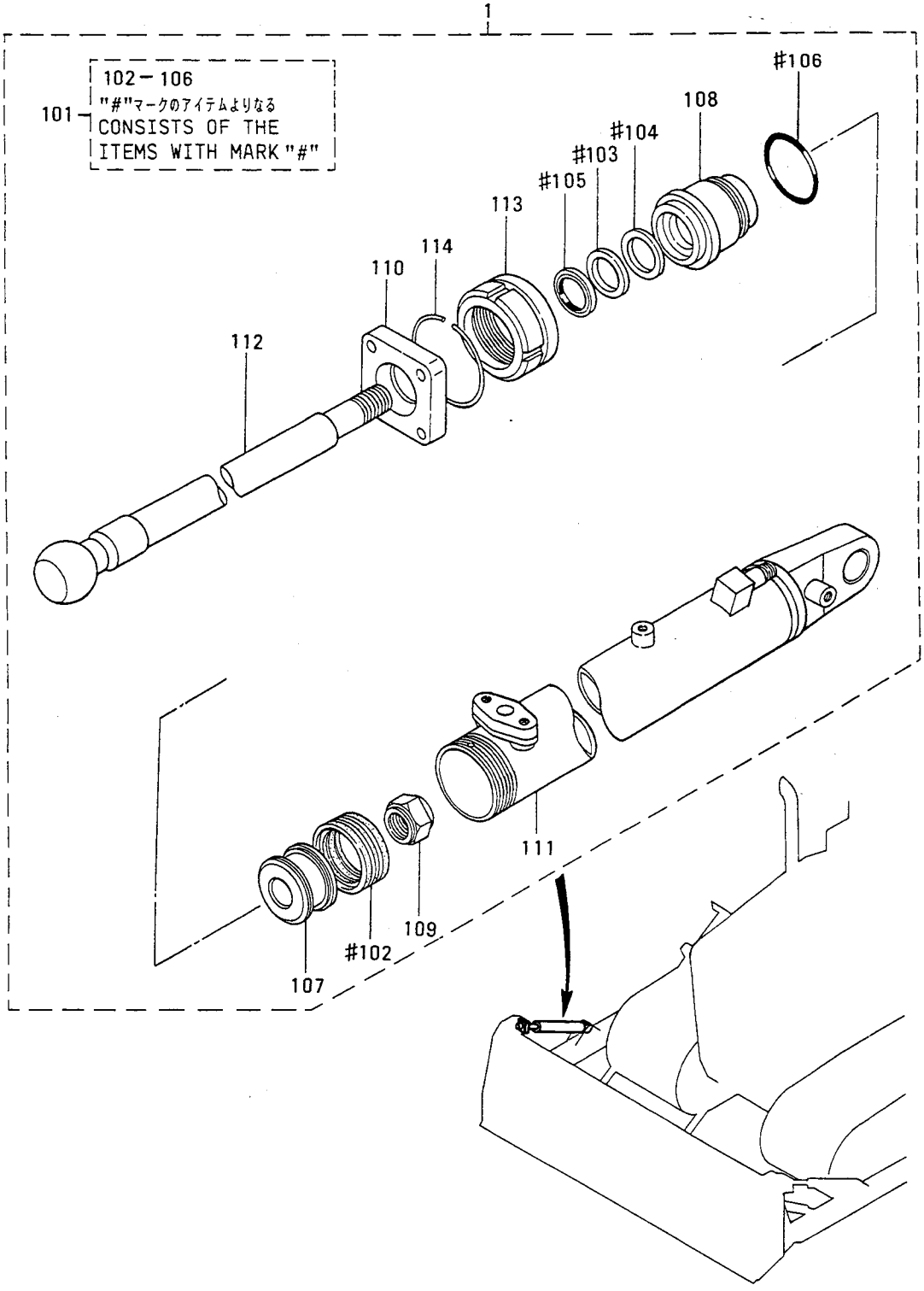

ﾁﾙﾄ ｼﾘﾝﾀﾞｰ SS, SSSﾖｳ
74-05 TILT CYLINDER FOR SS, SSS

見出番号 REF.-NO.	部品番号 PART NO.	代替 R/P	交換順号 SEQ	部品名称 および 記事・仕様記号 PART NAME & DESCRIPTION		個数 QTY	型式と適用号機 MODEL & APLICA. SER. NO. P FROM@--@UPTO	S FROM@--@UPTO	SS FROM@--@UPTO	SSS FROM@--@UPTO	管理区分 M/R	新規 V/D
1	59136-01090			CYLINDER ASSY,TILT		1	.	.				
101	05560-20635			SEAL KIT,CYLINDER	CONSISTS OF "#"	1	.	.				
102	05565-06310			SEAL,PISTON		1	.	.			A	
103	05566-03510			PACKING		1	.	.			A	
104	05566-03520			RING		1	.	.				
105	05566-13530			SEAL,DUST		1	.	.			A	
106	94104-03500			O-RING		1	.	.			A	
107	05567-30624			PISTON		1	.	.			A	
108	05568-20635			BUSHING		1	.	.				
109	05569-02400			NUT,SELF LOCKING		1	.	.				
110	50023-09300			CAP		1	.	.				
111	59136-04900			CYLINDER,TILT		1	.	.				
112	59136-05900			ROD		1	.	.				
113	63674-02201			NUT		1	.	.			A	
114	94104-03600			RING		1	.	.				

75 ﾊｲﾄﾞﾛﾘｯｸ ﾗｲﾝ HYDRAULIC LINE

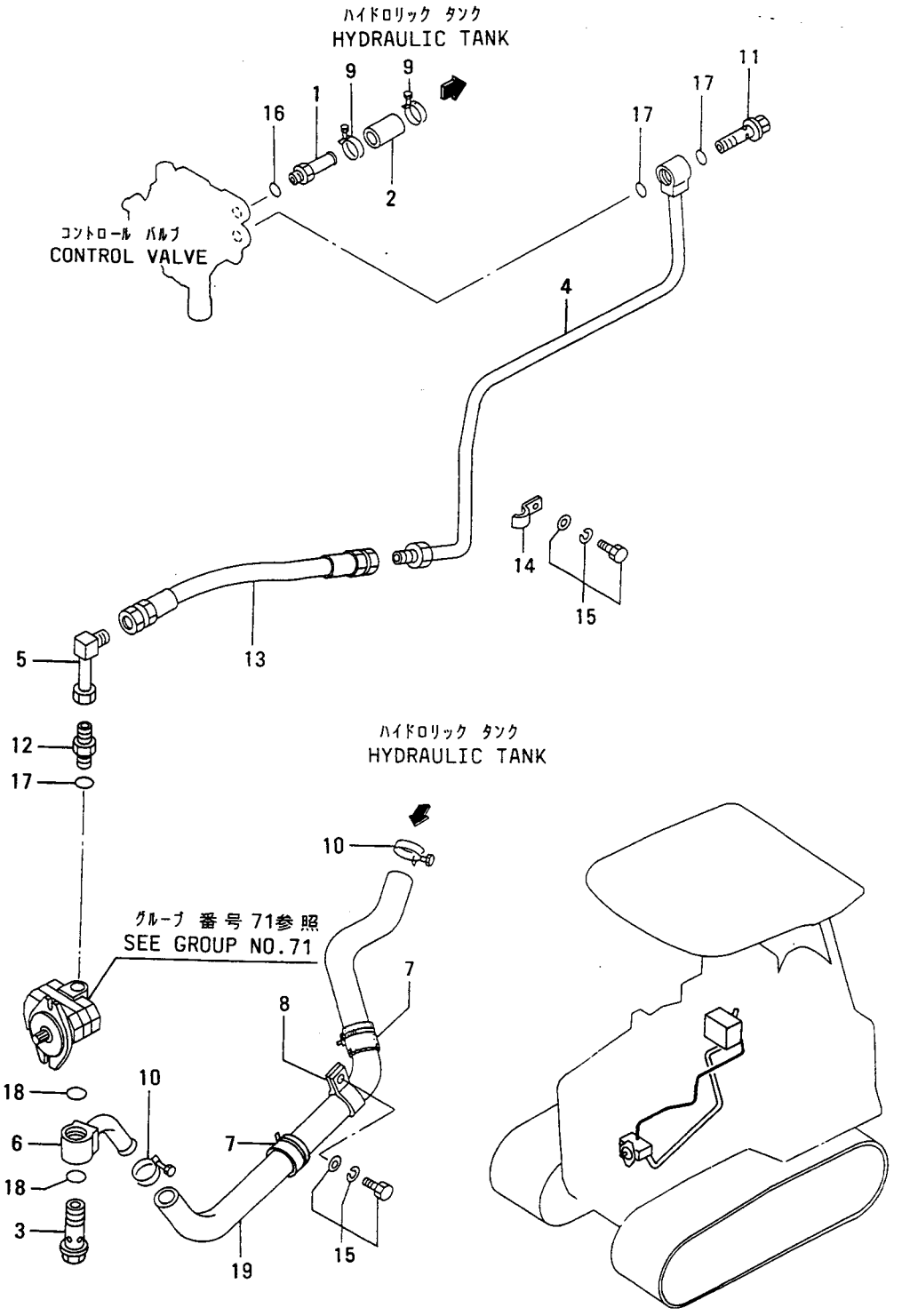

75 ハイドロリック ライン HYDRAULIC LINE

見出番号 REF.-NO.	部品番号 PART NO.	代替番号 R/P	交換記号 SCEN QG	部品名称 および 記事・仕様記号 PART NAME & DESCRIPTION		個数 QTY	型式と適用号機 MODEL & APLICA. SER. NO. P FROM@--@UPTO	S FROM@--@UPTO	SS FROM@--@UPTO	SSS FROM@--@UPTO	番号区分 M/R	番号区分 V/D
1	55375-10301			PIPE		1						
2	55375-10400			HOSE,RUBBER		1					A	
3	55375-10700			EYEBOLT		1					A	
4	55375-10800			PIPE		1						
5	55375-00900			PIPE		1						
6	55375-01100			PIPE		1						
7	36246-03200			HOSE,RUBBER		2					A	
8	05317-32200			CLIP		3					A	
9	05317-50350			CLAMP		2					A	
10	05317-50500			CLAMP		2					A	
11	05536-04045			EYEBOLT		1					A	
12	05573-22030			CONNECTOR		1						
13	05770-45116			HOSE,RUBBER		1	•	•	•			
	05770-45116			HOSE,RUBBER		1	•	•		•		
	05770-45116			HOSE,RUBBER		1	•		•	•		
	05770-45116			HOSE,RUBBER		1		•	•	•		
14	09251-00600			CLAMP		1					A	
15	F1825-10020			BOLT,W/WASHER	B/W	4					A	
16	F3150-01800			O-RING		1					A	
17	F3150-02400			O-RING		3					A	
18	F3150-03500			O-RING		2					A	
19	F4010-31140			HOSE,RUBBER		1					A	

76-01 ﾊｲﾄﾞﾛﾘｯｸ ｺﾝﾄﾛｰﾙ (ｿﾉ 1) P,Sﾖｳ
HYDRAULIC CONTROL (PART-1)
FOR P,S

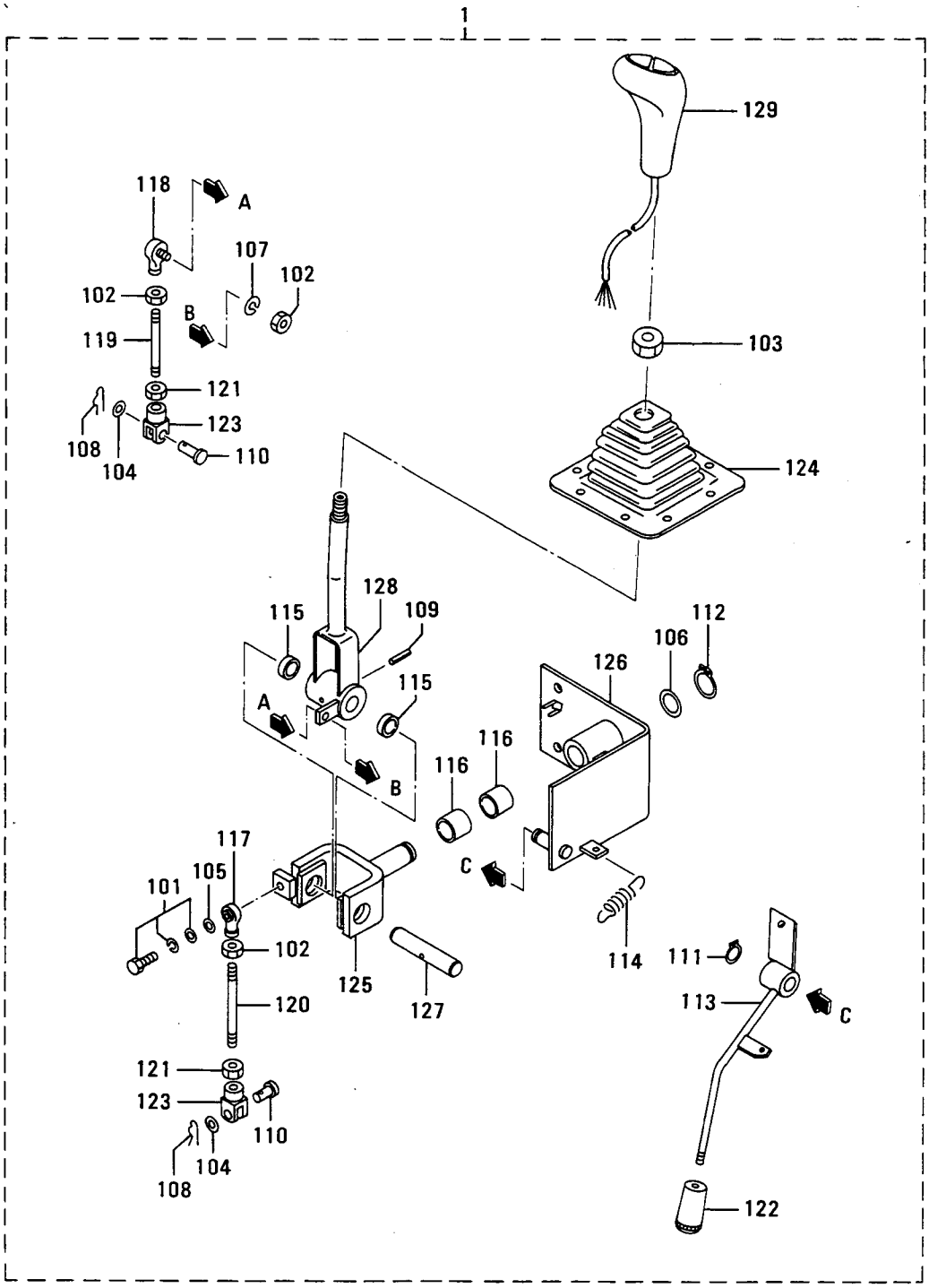

ﾊｲﾄﾞﾛﾘｯｸ ｺﾝﾄﾛｰﾙ (ｿﾉ 1) P,Sﾖｳ

76-01 HYDRAULIC CONTROL (PART-1) FOR P,S

見出番号 REF.-NO.	部品番号 PART NO.	代替 R/P	変更 記号 SCEN QG	部品名称 および 記事・仕様記号 PART NAME & DESCRIPTION		個数 QTY	型式と適用号機 MODEL & APLICA. SER. NO. P FROM@--@UPTO	S FROM@--@UPTO	SS FROM@--@UPTO	SSS FROM@--@UPTO	管理区分 M/R	新規 V/R D
1	*			CONTROL ASSY,HYD		1			.	.		
101	F1825-08025			BOLT,W/WASHER	B/W	1			.	.	A	
102	F2300-08000			NUT		3			.	.	A	
103	F2300-14000			NUT		1			.	.	A	
104	F2500-06000			WASHER,PLAIN		2			.	.	A	
105	F2500-08000			WASHER,PLAIN		1			.	.	A	
106	F2500-18000			WASHER,PLAIN		1			.	.	A	
107	F2515-08000			WASHER,SPRING		1			.	.	A	
108	F2843-06000			PIN,SNAP		2			.	.	A	
109	F2850-04032			PIN,SPRING		1			.	.	A	
110	F2855-06025			PIN,CLEVIS		2			.	.	A	
111	F3200-01400			RING,SNAP		1			.	.	A	
112	F3200-01800			RING,SNAP		1			.	.	A	
113	55376-20700			LEVER,LOCK		1			.	.		
114	58651-17500			SPRNIG,RETURN		1			.	.		
115	05605-01815			BUSHING		2			.	.		
116	05605-01820			BUSHING		2			.	.		
117	05606-10080			JOINT,BALL		1			.	.		
118	05606-30080			JOINT,BALL		1			.	.		
119	05902-08080			ROD		1			.	.		
120	05902-08100			ROD		1			.	.		
121	09413-00800			NUT,LOCK		2			.	.	A	
122	51776-03000			GRIP		1			.	.		
123	55376-00900			CLEVIS		2			.	.	A	
124	55376-01800			COVER,LEVER		1			.	.		
125	55376-02400			YOKE		1			.	.		
126	55376-03500			BRACKET		1			.	.		
127	55376-10300			SHAFT		1			.	.		
128	55376-12900			LEVER		1			.	.		
129	55376-13300			KNOB		1			.	.		

76-02 ﾊｲﾄﾞﾛﾘｯｸ ｺﾝﾄﾛｰﾙ (ｿﾉ 2) SS, SSSﾖｳ
HYDRAULIC CONTROL (PART-2)
FOR SS, SSS

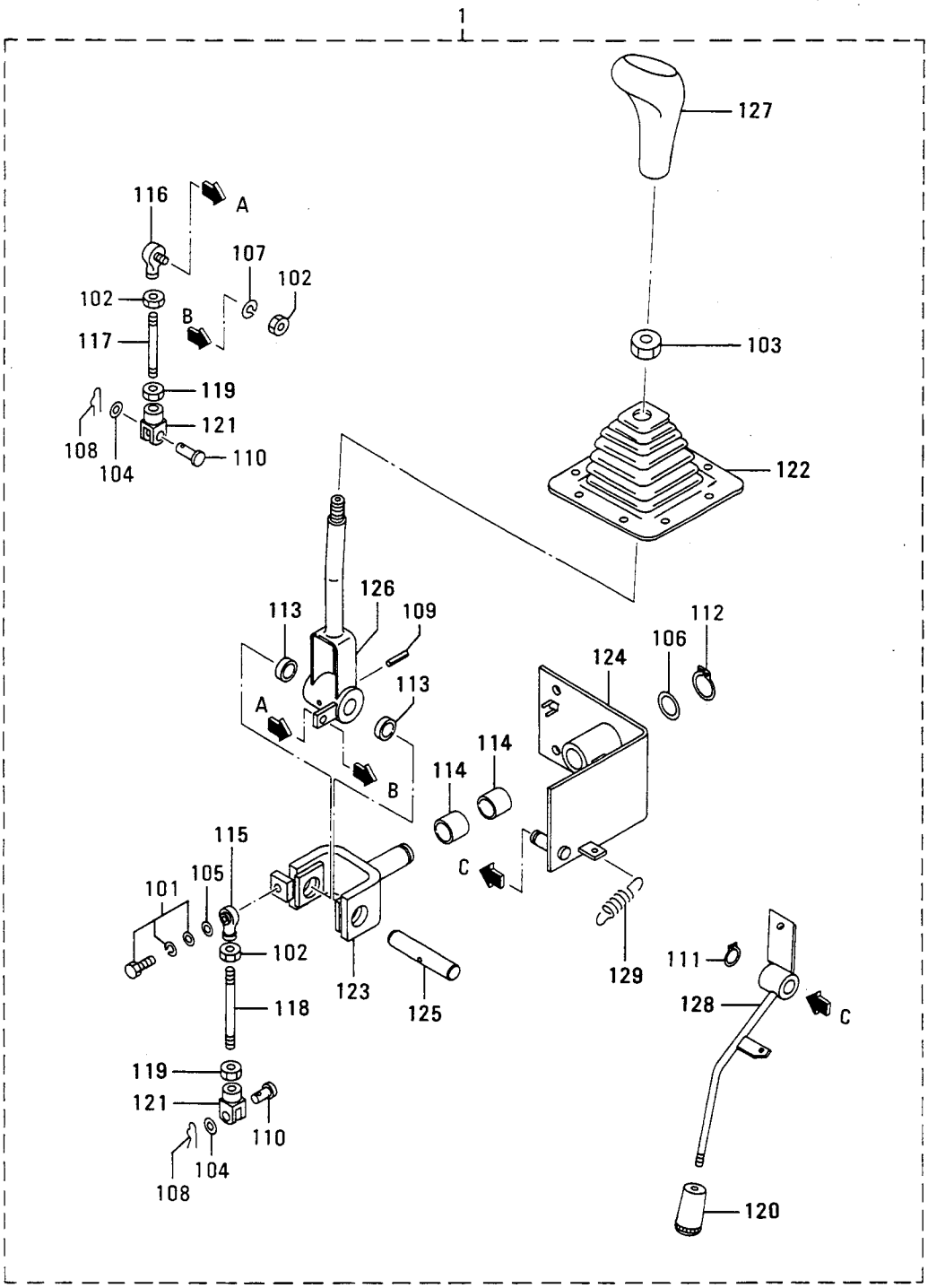

76-02 ハイドロリック コントロール (ソノ 2) SS, SSSヨウ
HYDRAULIC CONTROL (PART-2) FOR SS, SSS

見出番号 REF.-NO.	部品番号 PART NO.	代替 R/P	交換順号 SCENQG	部品名称 および 記事・仕様記号 PART NAME & DESCRIPTION		個数 QTY	型式と適用号機 MODEL & APLICA. SER. NO. P FROM@-@UPTO	S FROM@-@UPTO	SS FROM@-@UPTO	SSS FROM@-@UPTO	管理区分 M/R	新規 V/D
1	*			CONTROL ASSY,HYD		1	.	.				
101	F1825-08025			BOLT,W/WASHER	B/W	1	.	.			A	
102	F2300-08000			NUT		3	.	.			A	
103	F2300-14000			NUT		1	.	.			A	
104	F2500-06000			WASHER,PLAIN		2	.	.			A	
105	F2500-08000			WASHER,PLAIN		1	.	.			A	
106	F2500-18000			WASHER,PLAIN		1	.	.			A	
107	F2515-08000			WASHER,SPRING		1	.	.			A	
108	F2843-06000			PIN,SNAP		2	.	.			A	
109	F2850-04032			PIN,SPRING		1	.	.			A	
110	F2855-06025			PIN,CLEVIS		2	.	.			A	
111	F3200-01400			RING,SNAP		1	.	.			A	
112	F3200-01800			RING,SNAP		1	.	.			A	
113	05605-01815			BUSHING		2	.	.				
114	05605-01820			BUSHING		2	.	.				
115	05606-10080			JOINT,BALL		1	.	.				
116	05606-30080			JOINT,BALL		1	.	.				
117	05902-08080			ROD		1	.	.				
118	05902-08100			ROD		1	.	.				
119	09413-00800			NUT,LOCK		2	.	.			A	
120	51776-03000			GRIP		1	.	.				
121	55376-00900			CLEVIS		2	.	.			A	
122	55376-01800			COVER,LEVER		1	.	.				
123	55376-02400			YOKE		1	.	.				
124	55376-03500			BRACKET		1	.	.				
125	55376-10300			SHAFT		1	.	.				
126	55376-12900			LEVER		1	.	.				
127	55376-13100			KNOB		1	.	.				
128	55376-20700			LEVER,LOCK		1	.	.				
129	58651-17500			SPRING,RETURN		1	.	.				

ﾊｲﾄﾞﾛﾘｯｸ ｺﾝﾄﾛｰﾙ (ｿﾉ 3)
76-03 HYDRAULIC CONTROL (PART-3)

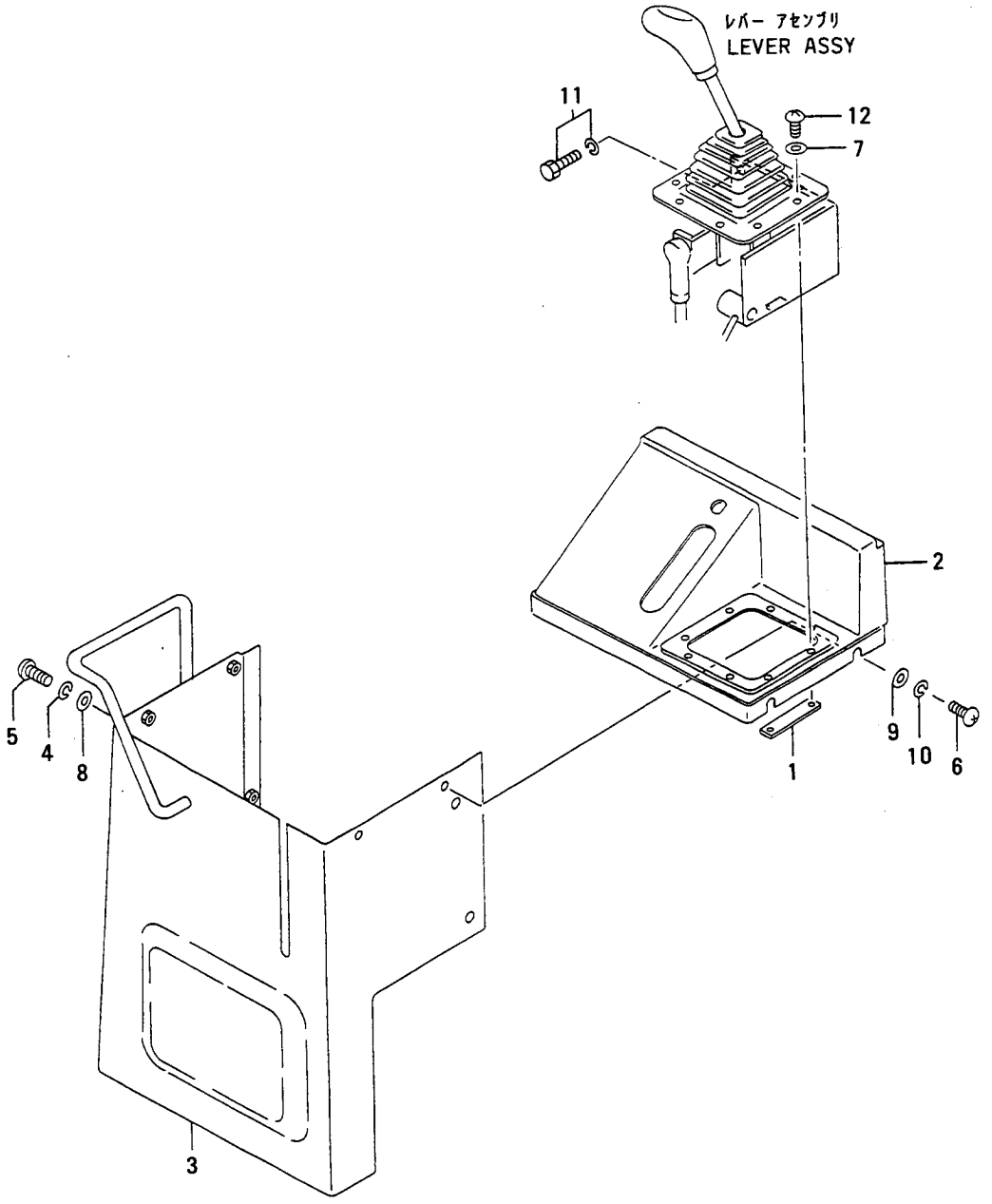

見出番号 REF.-NO.	部品番号 PART NO.	代替順号 R/P	変更記号 SCEN QG	部品名称 および 記事・仕様記号 PART NAME & DESCRIPTION		個数 QTY	型式と適用号機 MODEL & APLICA. SER. NO. P FROM@--@UPTO	S FROM@--@UPTO	SS FROM@--@UPTO	SSS FROM@--@UPTO	管理区分 M/R	検査規格 V D
1	55376-21200			PLATE		4						
2	55376-11700			COVER		1	•		•	•		
	55376-11700			COVER		1	•	•		•		
	55376-11700			COVER		1		•	•			
3	55376-13400			COVER		1						
4	F2515-08000			WASHER,SPRING		4					A	
5	F1600-08016			SCREW,MACHINE		4					A	
6	F1605-08016			SCREW,MACHINE		4					A	
7	F2501-04000			WASHER,PLAIN		8					A	
8	F2500-08000			WASHER,PLAIN		4					A	
9	F2501-08000			WASHER,PLAIN		4					A	
10	F2516-08000			WASHER,SPRING		4					A	
11	F1805-10020			BOLT,W/WASHER	B/W	4					A	
12	F1605-04010			SCREW,MACHINE		8					A	

78 ﾊｲﾄﾞﾛﾘｯｸ ﾗｲﾝ SS,SSSﾖｳ HYDRAULIC LINE FOR SS,SSS

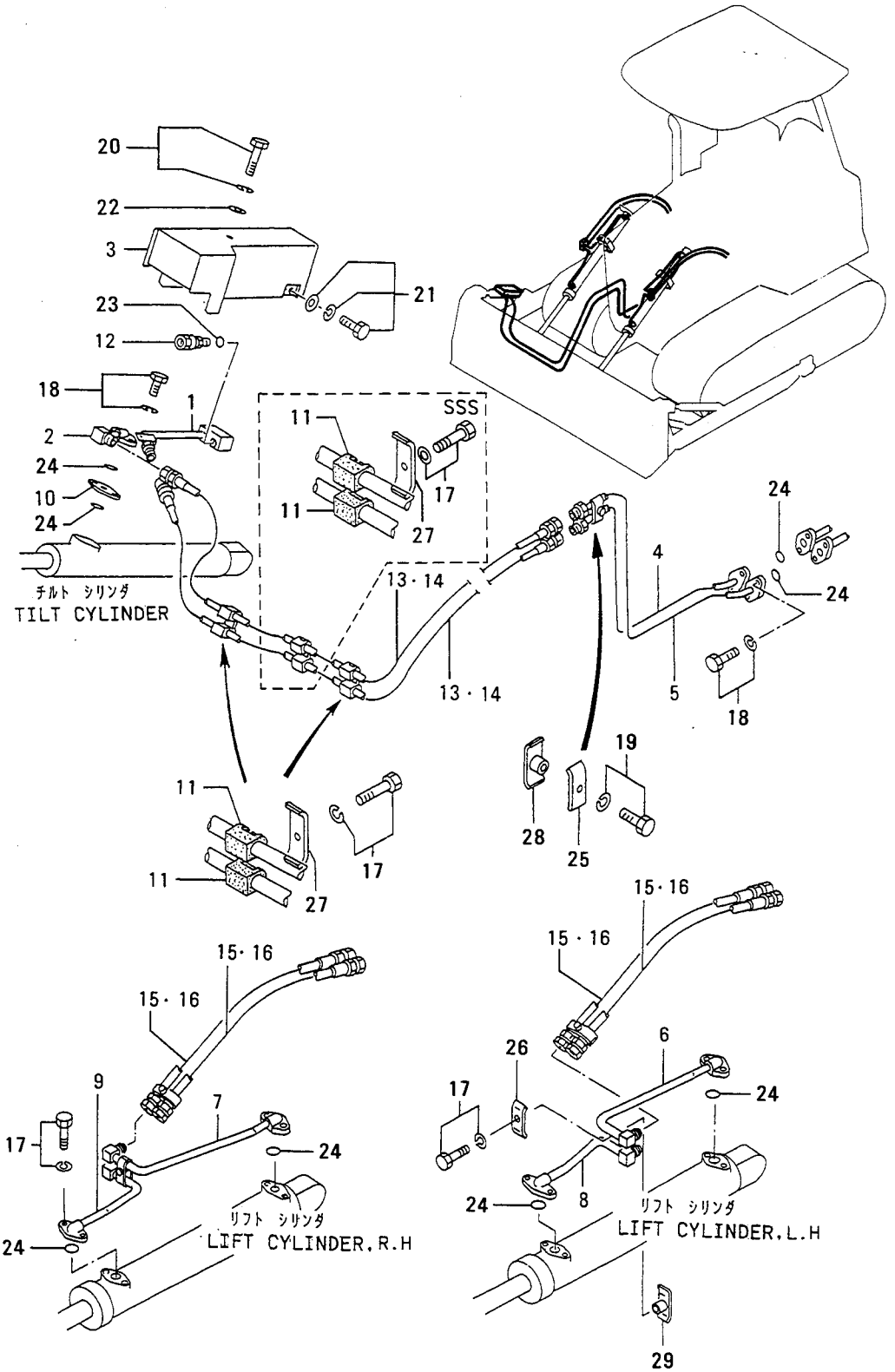

78 ﾊｲﾄﾞﾛﾘｯｸ ﾗｲﾝ SS,SSSﾖｳ / HYDRAULIC LINE FOR SS,SSS

見出番号 REF.-NO.	部品番号 PART NO.	代替管 R/P	変更記号 順番号 SCEN QG	部品名称 および 記事・仕様記号 PART NAME & DESCRIPTION		個数 QTY	型式と適用号機 MODEL & APLICA. SER. NO. P FROM@--@UPTO	S FROM@--@UPTO	SS FROM@--@UPTO	SSS FROM@--@UPTO	管区 M/R	新規 V/D
1	55378-01100			PIPE		1	•	•				
2	55378-01200			PIPE		1	•	•				
3	55378-01300			COVER		1	•	•				
4	55378-05101			PIPE		1	•	•				
5	55378-05201			PIPE		1	•	•				
6	55378-05300			PIPE,L.H		1	•	•				
7	55378-05400			PIPE,R.H		1	•	•				
8	55378-05500			PIPE,L.H		1	•	•				
9	55378-05600			PIPE,R.H		1	•	•				
10	50023-06900			PLATE		1	•	•				
11	91275-13200			CUSHION		6	•	•				
	91275-13200			CUSHION		4	•	•				
12	05571-40200			CONNECTOR		1	•	•				
13	05770-05420			HOSE,RUBBER		2	•	•		•	A	
14	05770-05525			HOSE,RUBBER		2	•	•	•		A	
15	05770-25214			HOSE,RUBBER		4	•	•		•	A	
16	05770-25250			HOSE,RUBBER		4	•	•	•		A	
17	F1805-10030			BOLT,W/WASHER	B/W	10	•	•		•	A	
	F1805-10030			BOLT,W/WASHER	B/W	11	•	•	•		A	
18	F1805-10035			BOLT,W/WASHER	B/W	6	•	•			A	
19	F1805-10040			BOLT,W/WASHER	B/W	1	•	•			A	
20	F1805-10055			BOLT,W/WASHER	B/W	1	•	•			A	
21	F1825-10020			BOLT,W/WASHER	B/W	2	•	•			A	
22	F2500-10000			WASHER,PLAIN		1	•	•			A	
23	F3150-01100			O-RING		1	•	•			A	
24	F3150-02200			O-RING		8	•	•			A	
25	F4310-12000			CLAMP		1	•	•			A	
26	F4310-15000			CLAMP		2	•	•			A	
27	F4310-22000			CLAMP		2	•	•		•	A	
	F4310-22000			CLAMP		3	•	•	•		A	
28	F4311-12000			CLAMP		1	•	•			A	
29	F4311-15000			CLAMP		2	•	•			A	

ﾊｲﾄﾞﾛﾘｯｸ ﾗｲﾝ (ｿﾉ 1)
79-01 HYDRAULIC LINE (PART-1)

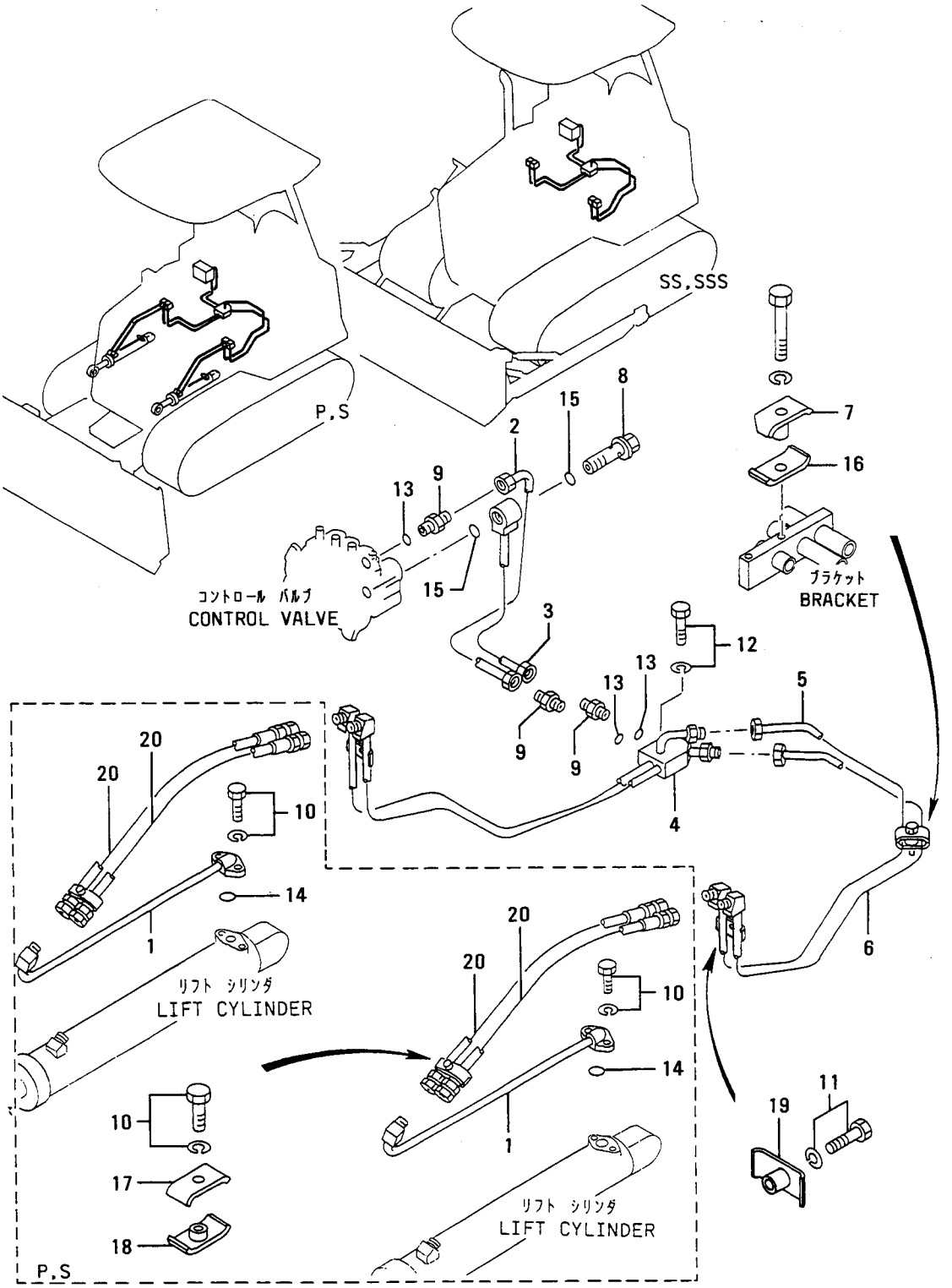

見出番号 REF.-NO.	部品番号 PART NO.	代替順号 RS/P	変更記号 SCENQG	部品名称 および 記事・仕様記号 PART NAME & DESCRIPTION		個数 QTY	型式と適用号機 MODEL & APLICA. SER. NO. P FROM@--@UPTO	S FROM@--@UPTO	SS FROM@--@UPTO	SSS FROM@--@UPTO	管理区分 M/R	新規 V D
1	55379-10100			PIPE		2			•	•		
2	55379-11401			PIPE		1						
3	55379-11501			PIPE		1						
4	55379-32101			PIPE		1						
5	55379-22201			PIPE		1						
6	55379-22301			PIPE		1						
7	55379-04200			CLAMP		1					A	
8	05536-04045			EYEBOLT		1					A	
9	05573-18030			CONNECTOR		3			•	•		
	05573-18030			CONNECTOR		3	•	•				
10	F1805-10030			BOLT,W/WASHER	B/W	6			•	•	A	
11	F1805-10040			BOLT,W/WASHER	B/W	2			•	•	A	
	F1805-10040			BOLT,W/WASHER	B/W	2	•	•			A	
12	F1805-10045			BOLT,W/WASHER	B/W	1			•	•	A	
	F1805-10045			BOLT,W/WASHER	B/W	1	•	•			A	
13	F3150-01800			O-RING		3			•	•	A	
	F3150-01800			O-RING		3	•	•			A	
14	F3150-02200			O-RING		2			•	•	A	
15	F3150-02400			O-RING		2					A	
16	F4310-15000			CLAMP		1			•	•	A	
	F4310-15000			CLAMP		1	•	•			A	
17	F4310-18000			CLAMP		2			•	•	A	
18	F4311-18000			CLAMP		2			•	•	A	
19	F4312-15000			CLAMP		2					A	
20	05770-25130			HOSE,RUBBER		4			•	•	A	

79-02 ﾊｲﾄﾞﾛﾘｯｸ ﾗｲﾝ (ｿﾉ 2) P,Sﾖｳ HYDRAULIC LINE (PART-2) FOR P,S

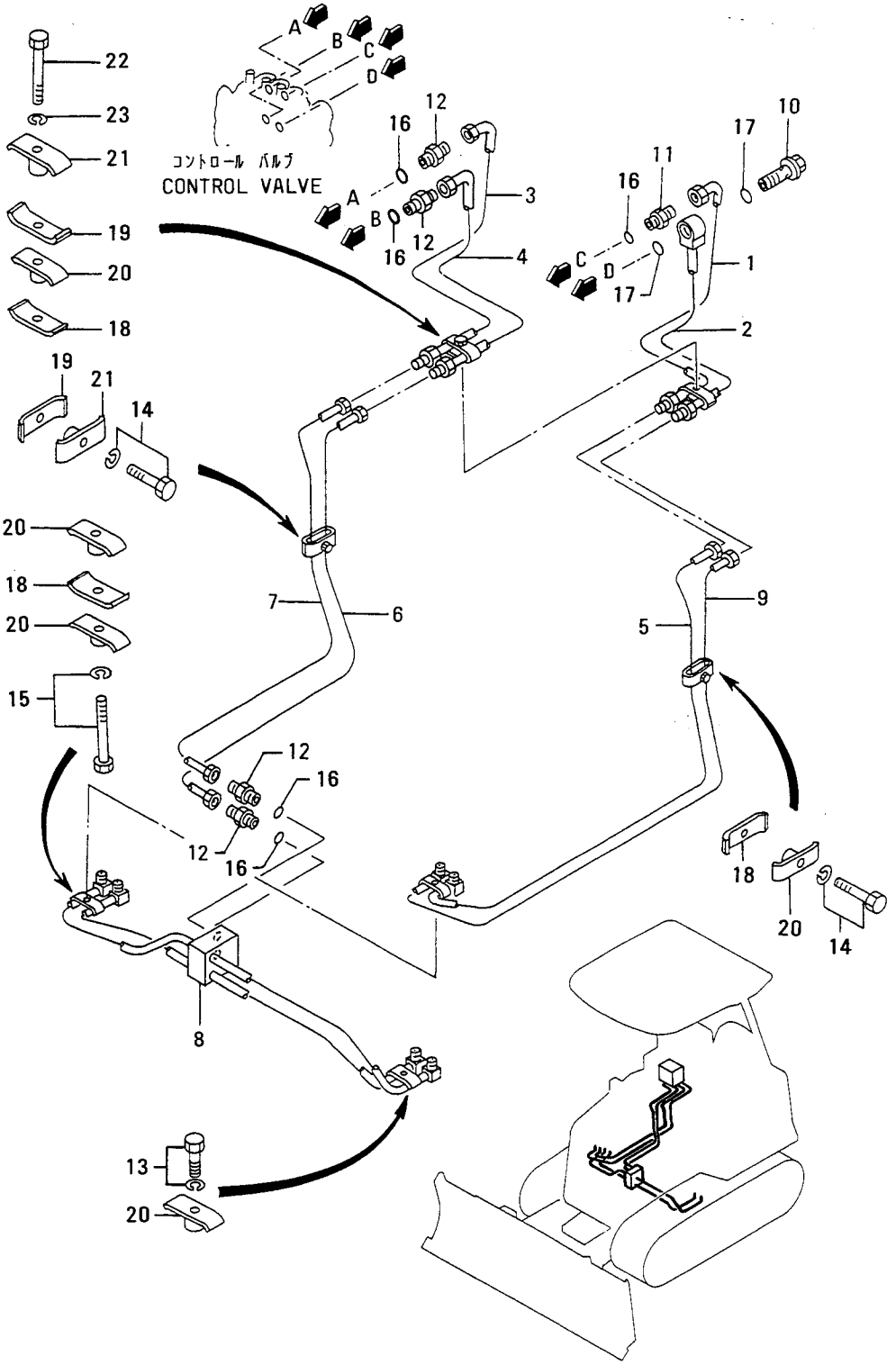

ﾊｲﾄﾞﾛﾘｯｸ ﾗｲﾝ (ｿﾉ 2) P,Sﾖｳ

79-02 HYDRAULIC LINE (PART-2) FOR P,S

見出番号 REF.-NO.	部品番号 PART NO.	代替 R/P	変更順序 SCENQG	部品名称 および 記事・仕様記号 PART NAME & DESCRIPTION		個数 QTY	型式と適用号機 MODEL & APLICA. SER. NO. P FROM@--@UPTO	S FROM@--@UPTO	SS FROM@--@UPTO	SSS FROM@--@UPTO	管理区分 MV/RD
1	55379-21600			PIPE		1			•	•	
2	55379-21700			PIPE		1			•	•	
3	55379-06700			PIPE		1			•	•	
4	55379-06800			PIPE		1			•	•	
5	55379-12701			PIPE		1			•	•	
6	55379-12801			PIPE		1			•	•	
7	55379-12902			PIPE		1			•	•	
8	55379-13100			PIPE		1			•	•	
9	55379-03401			PIPE		1			•	•	
10	05536-04045			EYEBOLT		2			•	•	A
11	05573-15030			CONNECTOR		1			•	•	
12	05573-18030			CONNECTOR		4			•	•	
13	F1805-10030			BOLT,W/WASHER	B/W	1			•	•	A
14	F1805-10040			BOLT,W/WASHER	B/W	2			•	•	A
15	F1805-10050			BOLT,W/WASHER	B/W	1			•	•	A
16	F3150-01800			O-RING		5			•	•	A
17	F3150-02400			O-RING		2			•	•	A
18	F4310-15000			CLAMP		3			•	•	A
19	F4310-18000			CLAMP		2			•	•	A
20	F4312-15000			CLAMP		5			•	•	A
21	F4312-18000			CLAMP		2			•	•	A
22	F1035-10070			BOLT		1			•	•	A
23	F2515-10000			WASHER,SPRING		1			•	•	A

79-03 ﾊｲﾄﾞﾛﾘｯｸ ﾗｲﾝ (ｿﾉ 3) P,Sﾖｳ
HYDRAULIC LINE (PART-3)
FOR P,S

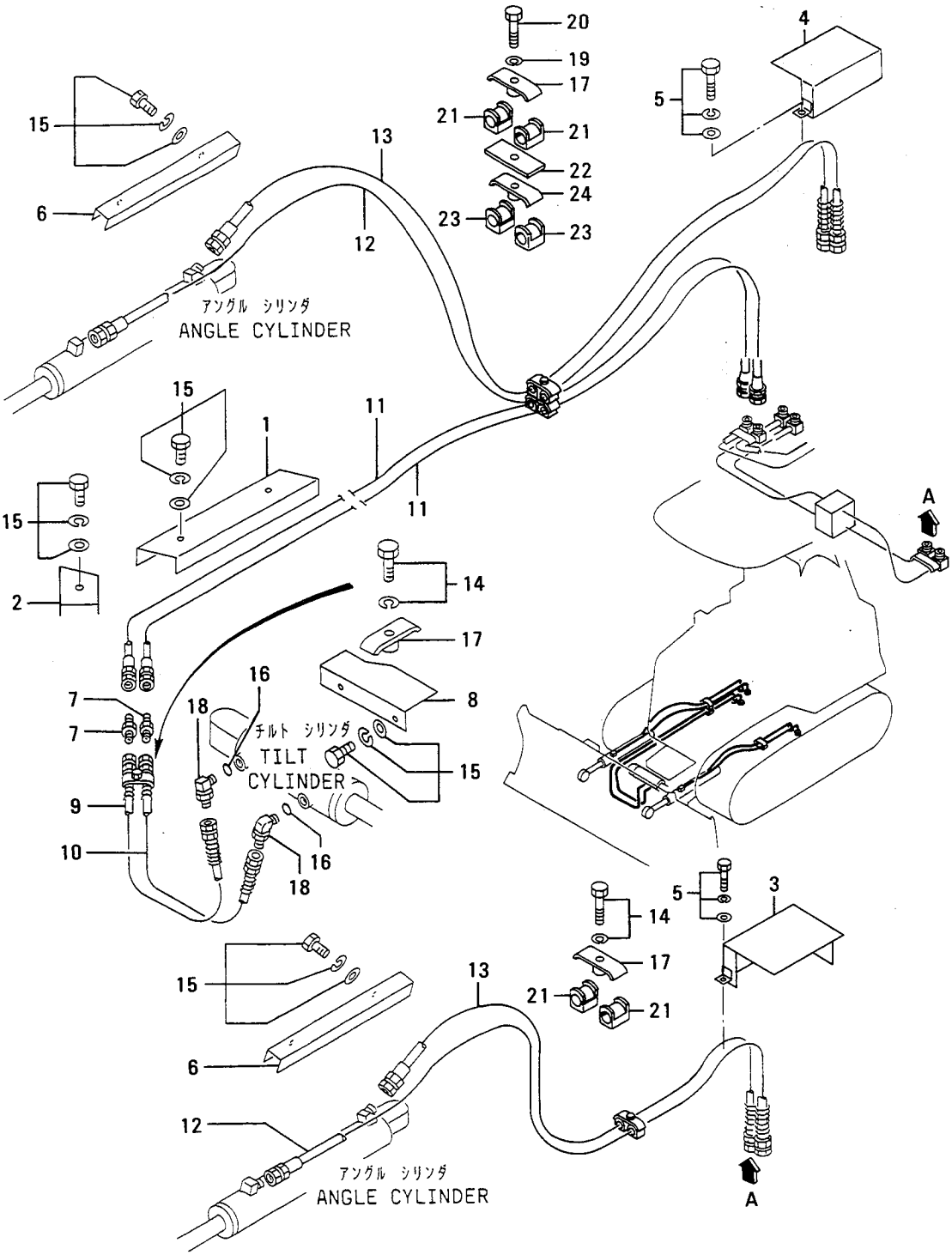

ﾊｲﾄﾞﾛﾘｯｸ ﾗｲﾝ (ｿﾉ 3) P,Sﾖｳ

79-03 HYDRAULIC LINE (PART-3) FOR P,S

見出番号 REF.-NO.	部品番号 PART NO.	代替 R/P	変更記号 SENQG	部品名称 および 記事・仕様記号 PART NAME & DESCRIPTION		個数 QTY	型式と適用号機 MODEL & APLICA. SER. NO. P FROM@--@UPTO	S FROM@--@UPTO	SS FROM@--@UPTO	SSS FROM@--@UPTO	情報区分 M/R	新規 V D
1	55379-10501			COVER		1			•	•		
2	55379-04900			COVER		1			•	•		
3	55379-06300			GUARD,TILT HOSE L.H		1			•	•		
4	55379-06400			GUARD,TILT HOSE R.H		1			•	•		
5	F1825-10020			BOLT,W/WASHER	B/W	4			•	•	A	
6	55379-00701			COVER		2			•	•		
7	55379-11100			CONNECTOR		2			•	•		
8	55379-01200			COVER		1			•	•		
9	55379-03800			HOSE,RUBBER		1			•	•	A	
10	55379-13900			HOSE,RUBBER		1			•	•	A	
11	05770-05348			HOSE,RUBBER		2			•	•	A	
12	05770-25324			HOSE,RUBBER		2			•	•	A	
13	05770-25252			HOSE,RUBBER		2			•	•	A	
14	F1805-10040			BOLT,W/WASHER	B/W	1			•	•	A	
15	F1825-10020			BOLT,W/WASHER	B/W	10			•	•	A	
16	F3158-01100			O-RING		2			•	•	A	
17	F4312-22000			CLAMP		3			•	•	A	
18	F4612-00200			ELBOW		2			•	•	A	
19	F2515-10000			WASHER,SPRING		1			•	•	A	
20	F1035-10065			BOLT		1			•	•	A	
21	91275-13200			CUSHION		4			•	•		
22	F4312-18000			CLAMP		1			•	•	A	
23	91276-12200			CUSHION,CLAMP		2			•	•		

79-04 ﾊｲﾄﾞﾛﾘｯｸ ﾗｲﾝ (ｿﾉ 4) SS,SSSﾖｳ
HYDRAULIC LINE (PART-4)
FOR SS,SSS

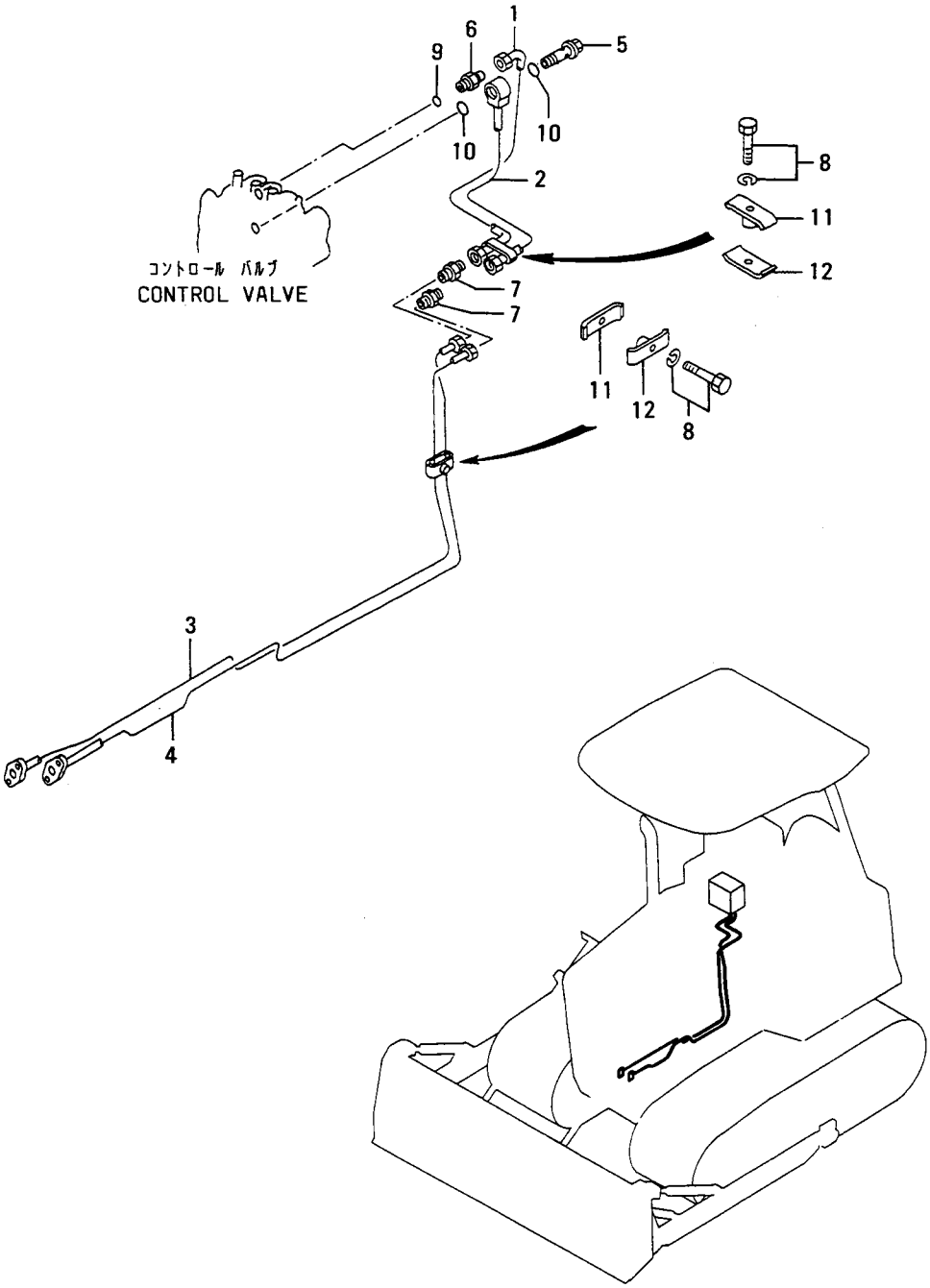

ﾊｲﾄﾞﾛﾘｯｸ ﾗｲﾝ (ｿﾉ 4) SS,SSSﾖｳ

79-04 HYDRAULIC LINE (PART-4)
FOR SS,SSS

見出番号 REF.-NO.	部品番号 PART NO.	代替番号 R/P	記号順序 SCEN QG	部品名称 および 記事・仕様記号 PART NAME & DESCRIPTION		個数 QTY	型式と適用号機 MODEL & APLICA. SER. NO. P FROM@--@UPTO	S FROM@--@UPTO	SS FROM@--@UPTO	SSS FROM@--@UPTO	管区 M/R	新規 V/D
1	55379-11600			PIPE		1	•	•				
2	55379-11700			PIPE		1	•	•				
3	55379-03501			PIPE		1	•	•				
4	55379-13601			PIPE		1	•	•				
5	05536-04045			EYEBOLT		1	•	•			A	
6	05573-15030			CONNECTOR		1	•	•				
7	05573-15060			CONNECTOR		2	•	•				
8	F1805-10040			BOLT,W/WASHER	B/W	2	•	•			A	
9	F3150-01800			O-RING		1	•	•			A	
10	F3150-02400			O-RING		2	•	•			A	
11	F4310-15000			CLAMP		2	•	•			A	
12	F4312-15000			CLAMP		2	•	•			A	

82-01 パワー チルト ブレード (ソノ 1) SS, SSSヨウ
POWER TILT BLADE (PART-1) FOR SS, SSS

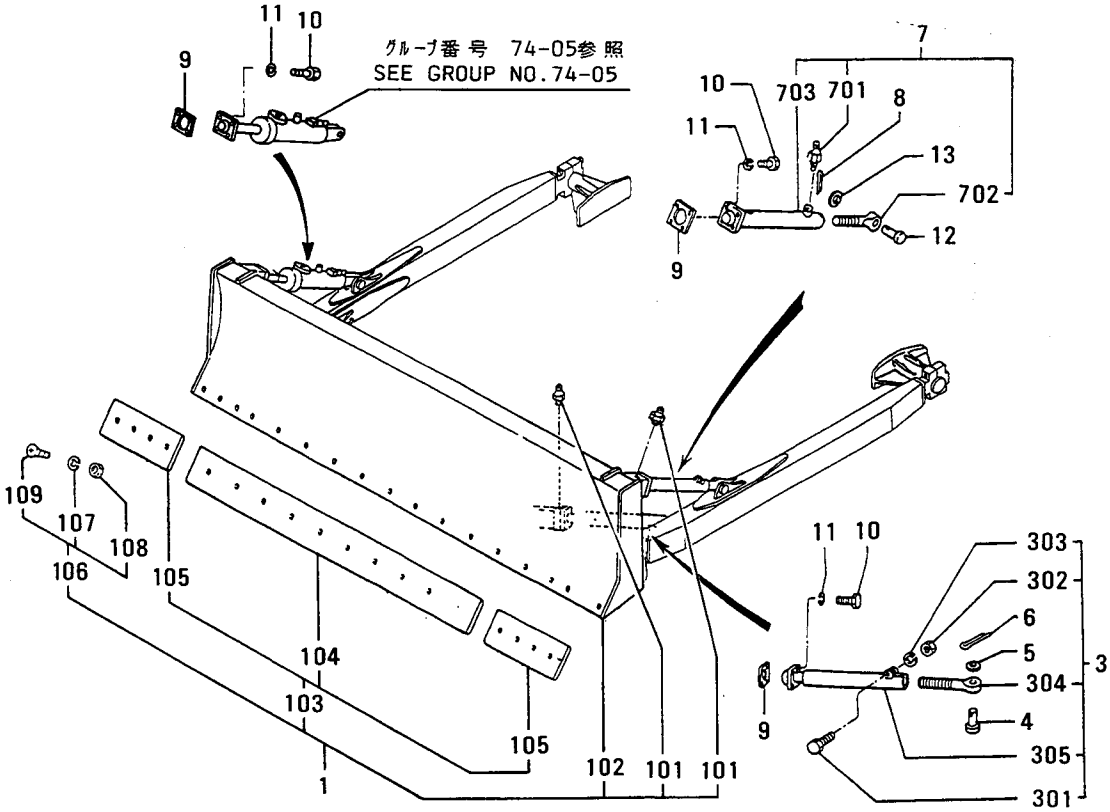

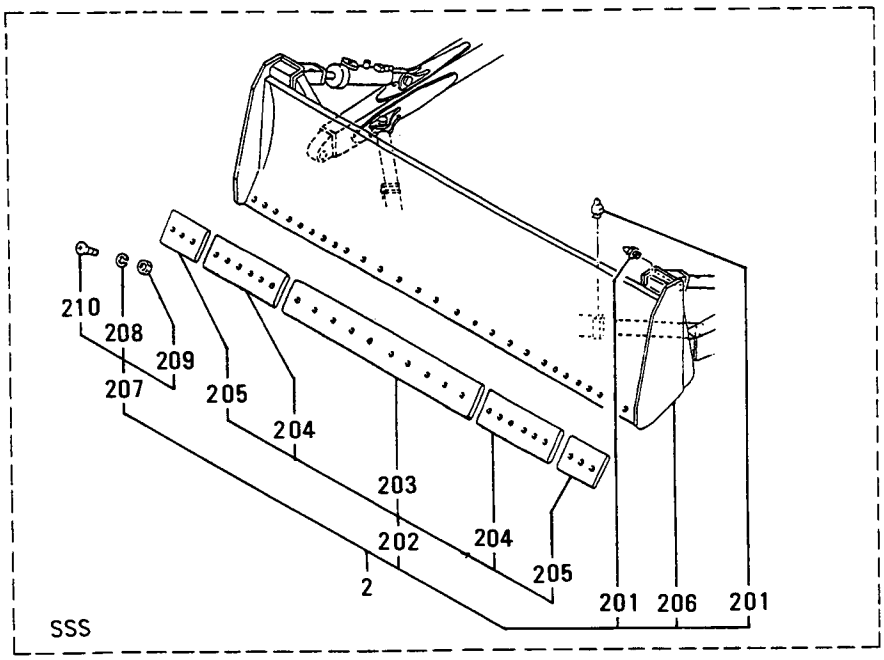

ﾊﾟﾜｰ ﾁﾙﾄ ﾌﾞﾚｰﾄﾞ (ｿﾉ 1)SS,SSSﾖｳ

82-01 POWER TILT BLADE (PART-1) FOR SS,SSS

見出番号 REF.-NO.	部品番号 PART NO.	代替番号 R/P	変更記号 SCEN QG	部品名称 および 記事・仕様記号 PART NAME & DESCRIPTION	個数 QTY	型式と適用号機 MODEL & APLICA. SER. NO. P FROM@-@UPTO	S FROM@-@UPTO	SS FROM@-@UPTO	SSS FROM@-@UPTO	新旧区別 M/R	規格 V/R D
1	55382-03070			BLADE ASSY	1	.	.		.		
101	F3303-10000			NIPPLE,GREASE	4	.	.		.	A	
102	*			BLADE	1	.	.		.		
103	55382-13018			EDGE SET,CUTTING	1	.	.		.		
104	50021-10400			EDGE,CUTTING	1	.	.		.	A	
105	58024-10700			BIT,END	2	.	.		.	A	
106	58021-00068			BOLT SET	20	.	.		.	A	
107	F2515-12000			WASHER,SPRING	20	.	.		.	A	
108	58281-01500			NUT	20	.	.		.	A	
109	58281-12000			BOLT	20	.	.		.	A	
2	55382-14050			BLADE ASSY	1	.	.	.			
201	F3303-10000			NIPPLE,GREASE	4	.	.	.		A	
202	55382-14018			EDGE SET,CUTTING	1	.	.	.			
203	50021-10400			EDGE,CUTTING	1	.	.	.		A	
204	58024-10700			BIT,END	2	.	.	.		A	
205	58381-21100			BIT,END	2	.	.	.		A	
206	*			BLADE	1	.	.	.			
207	58021-00068			BOLT SET	26	.	.	.		A	
208	F2515-12000			WASHER,SPRING	26	.	.	.		A	
209	58281-01500			NUT	26	.	.	.		A	
210	58281-12000			BOLT	26	.	.	.		A	
3	58582-36040			BRACE ASSY	2	.	.				
301	F1035-12055			BOLT	2	.	.			A	
302	F2300-12000			NUT	2	.	.			A	
303	F2515-12000			WASHER,SPRING	2	.	.			A	
304	58582-16201			BOLT	2	.	.			A	
305	58582-16600			BRACE	2	.	.				
4	58582-16301			PIN	2	.	.			A	
5	F2500-30000			WASHER,PLAIN	2	.	.			A	
6	F2841-50050			PIN,SPLIT	2	.	.			A	
7	58582-36050			BRACE ASSY,TILT	1	.	.				
701	F3303-10000			NIPPLE,GREASE	1	.	.			A	
702	58582-16201			BOLT	1	.	.			A	
703	58582-16500			BRACE	1	.	.				
8	F2841-50050			PIN,SPLIT	1	.	.			A	
9	58582-15800			SHIM	4	.	.			A	
10	F1035-14045			BOLT	16	.	.			A	
11	F2515-14000			WASHER,SPRING	16	.	.			A	
12	58582-16301			PIN	1	.	.			A	
13	F2500-30000			WASHER,PLAIN	1	.	.			A	

82-02 ﾊﾟﾜｰ ﾁﾙﾄ ﾌﾞﾚｰﾄﾞ (ｿﾉ 2)SS,SSSﾖｳ
POWER TILT BLADE (PART-2)
FOR SS,SSS

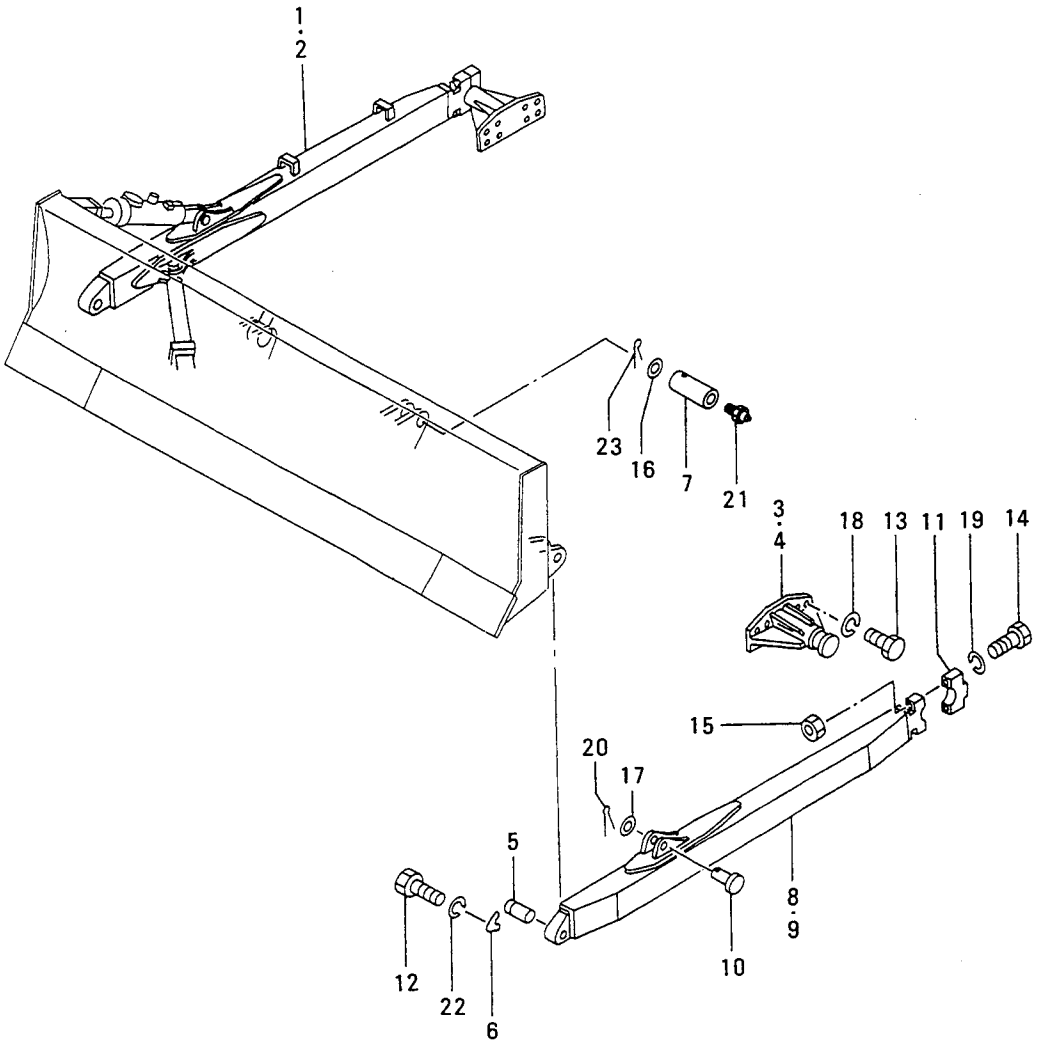

ﾊﾟﾜｰ ﾁﾙﾄ ﾌﾞﾚｰﾄﾞ (ｿﾉ 2)SS,SSSﾖｳ

82-02 POWER TILT BLADE (PART-2)
FOR SS,SSS

見出番号 REF.-NO.	部品番号 PART NO.	代替番号 R/P	変更順号 SQ	記号 CEN G	部品名称 および 記事・仕様記号 PART NAME & DESCRIPTION	個数 QTY	型式と適用号機 MODEL & APLICA. SER. NO. P FROM@--@UPTO	S FROM@--@UPTO	SS FROM@--@UPTO	SSS FROM@--@UPTO	管理区分 M/R	新規 V D
1	58582-15602				ARM,R.H	1	•	•		•		
2	58582-17200				ARM,R.H	1	•	•	•			
3	58582-16400				TRUNNION	2	•	•		•		
4	58582-16800				TRANNION	2	•	•	•			
5	55382-01801				PIN	2	•	•			A	
6	55384-01801				RETAINER	2	•	•				
7	55382-02500				PIN	2	•	•			A	
8	58582-15502				ARM,L.H	1	•	•		•		
9	58582-17100				ARM,L.H	1	•	•	•			
10	58582-16301				PIN	2	•	•			A	
11	58281-00903				CAP	2	•	•				
12	F1035-10020				BOLT	2	•	•			A	
13	F1035-14030				BOLT	16	•	•			A	
14	F1035-16120				BOLT	4	•	•			A	
15	F2300-16000				NUT	4	•	•			A	
16	F2500-24000				WASHER,PLAIN	2	•	•			A	
17	F2500-30000				WASHER,PLAIN	2	•	•			A	
18	F2515-14000				WASHER,SPRING	16	•	•			A	
19	F2515-16000				WASHER,SPRING	4	•	•			A	
20	F2841-50045				PIN,SPLIT	2	•	•			A	
21	F3303-10000				NIPPLE,GREASE	2	•	•			A	
22	F2515-10000				WASHER,SPRING	2	•	•			A	
23	F2841-50040				PIN,SPLIT	2	•	•			A	

84 パワー アングル チルト ブレード POWER ANGLE TILT BLADE

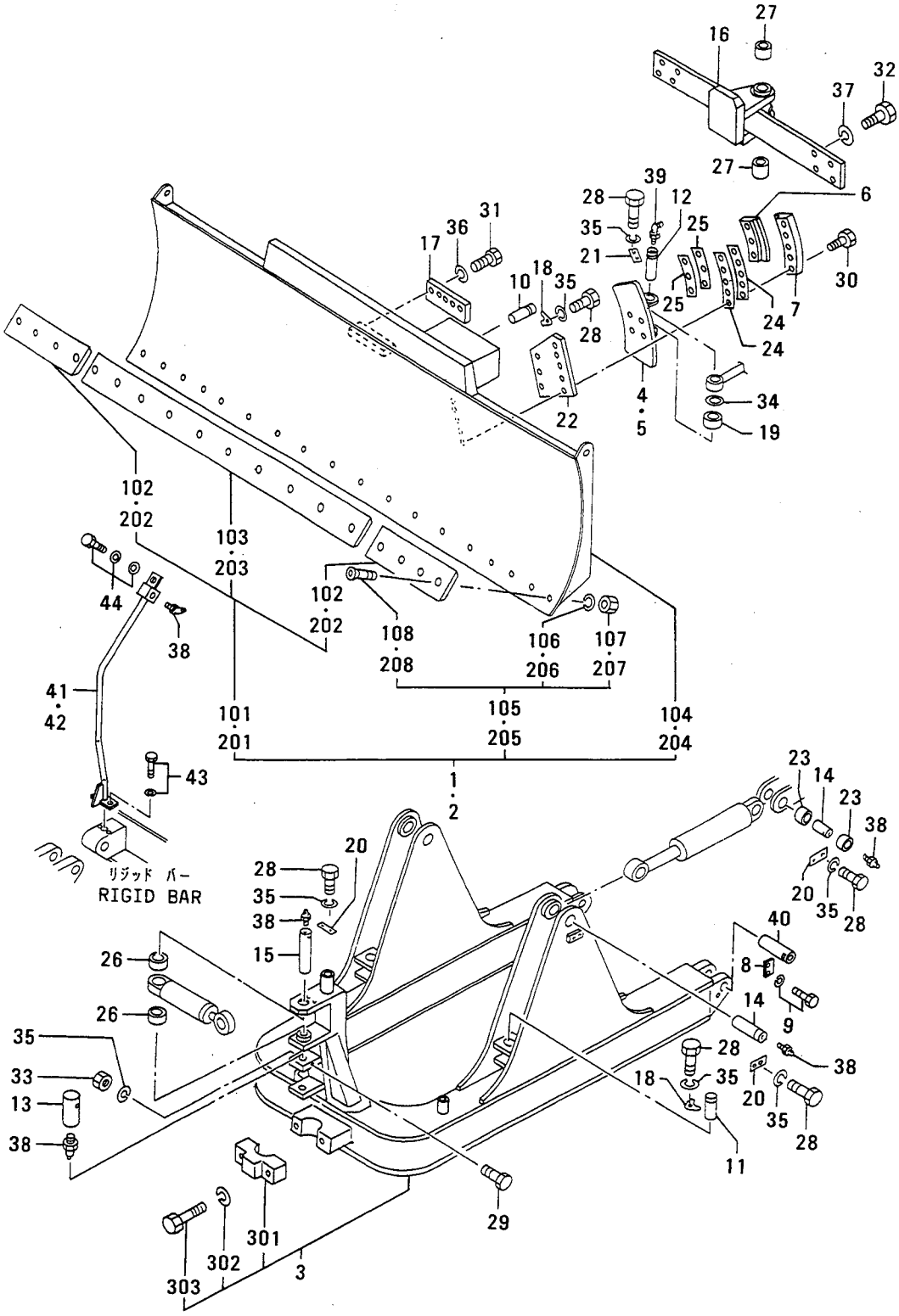

見出番号 REF.-NO.	部品番号 PART NO.	代替 R/P	変更記号 SENQG	部品名称 および 記事・仕様記号 PART NAME & DESCRIPTION		個数 QTY	型式と適用号機 MODEL & APLICA. SER. NO. P FROM@--@UPTO	S FROM@--@UPTO	SS FROM@--@UPTO	SSS FROM@--@UPTO	管理区分 MV/RD
1	55384-30010			BLADE ASSY		1		•	•	•	
101	55384-00018			EDGE SET,CUTTING		1		•	•	•	
102	55384-02900			BID,END		2		•	•	•	
103	58582-20300			EDGE,CUTTING		1		•	•	•	A
104	*			BLADE		1		•	•	•	
105	58021-00068			BOLT SET		18		•	•	•	A
106	F2515-12000			WASHER,SPRING		18		•	•	•	A
107	58281-01500			NUT		18		•	•	•	A
108	58281-12000			BOLT		18		•	•	•	A
2	55384-41010			BLADE ASSY		1	•		•	•	
201	55384-01018			EDGE SET,CUTTING		1	•		•	•	
202	55384-02900			BID,END		2	•		•	•	
203	58021-15500			EDGE,CUTTING		1	•		•	•	A
204	*			BLADE		1	•		•	•	
205	58021-00068			BOLT SET		20	•		•	•	A
206	F2515-12000			WASHER,SPRING		20	•		•	•	A
207	58281-01500			NUT		20	•		•	•	A
208	58281-12000			BOLT		20	•		•	•	A
3	55384-15103			C-FRAME		1	•		•	•	
	55384-15103			C-FRAME		1		•	•	•	
301	55384-02800			CAP		1		•	•	•	
	55384-02800			CAP		1	•		•	•	
302	65410-01200			WASHER		2		•	•	•	
	65410-01200			WASHER		2	•		•	•	
303	F1035-20080			BOLT		2		•	•	•	A
	F1035-20080			BOLT		2	•		•	•	A
4	55384-30302			BRACKET,TILT L.H		1			•	•	
5	55384-30402			BRACKET,TILT R.H		1			•	•	
6	55384-20600			PLATE		2			•	•	
7	55384-20700			PLATE		2			•	•	
8	62461-01701			PLATE		2			•	•	
9	F1805-12030			BOLT,W/WASHER	B/W	4			•	•	A
10	55384-01101			PIN,TILT CYLINDER		1			•	•	
11	55384-01201			PIN,ANGLE CYLINDER		2			•	•	
12	55384-21301			PIN,ANGLE CYLINDER		2			•	•	
13	55384-21401			PIN,C-FRAME TOWER		1			•	•	
14	55384-03801			PIN,LIFT CYLINDER		4			•	•	
15	55384-04101			PIN,TILT CYLINDER		1			•	•	
16	55384-31500			BRACKET		1			•	•	
17	55384-01601			PLATE		1			•	•	
18	55384-01801			RETAINER		3			•	•	
19	55384-12400			SPACER		2			•	•	
20	58681-11402			PLATE,LOCK		5			•	•	
21	58891-03800			PLATE,LOCK		2			•	•	
22	55384-23200			PLATE,WARNING		2			•	•	
23	55384-03300			BUSHING		4			•	•	
24	55384-04800			PLATE		4			•	•	
25	55384-04900			PLATE		4			•	•	
26	58001-03200			SPACER		2			•	•	

84 パワー アングル チルト ブレード POWER ANGLE TILT BLADE

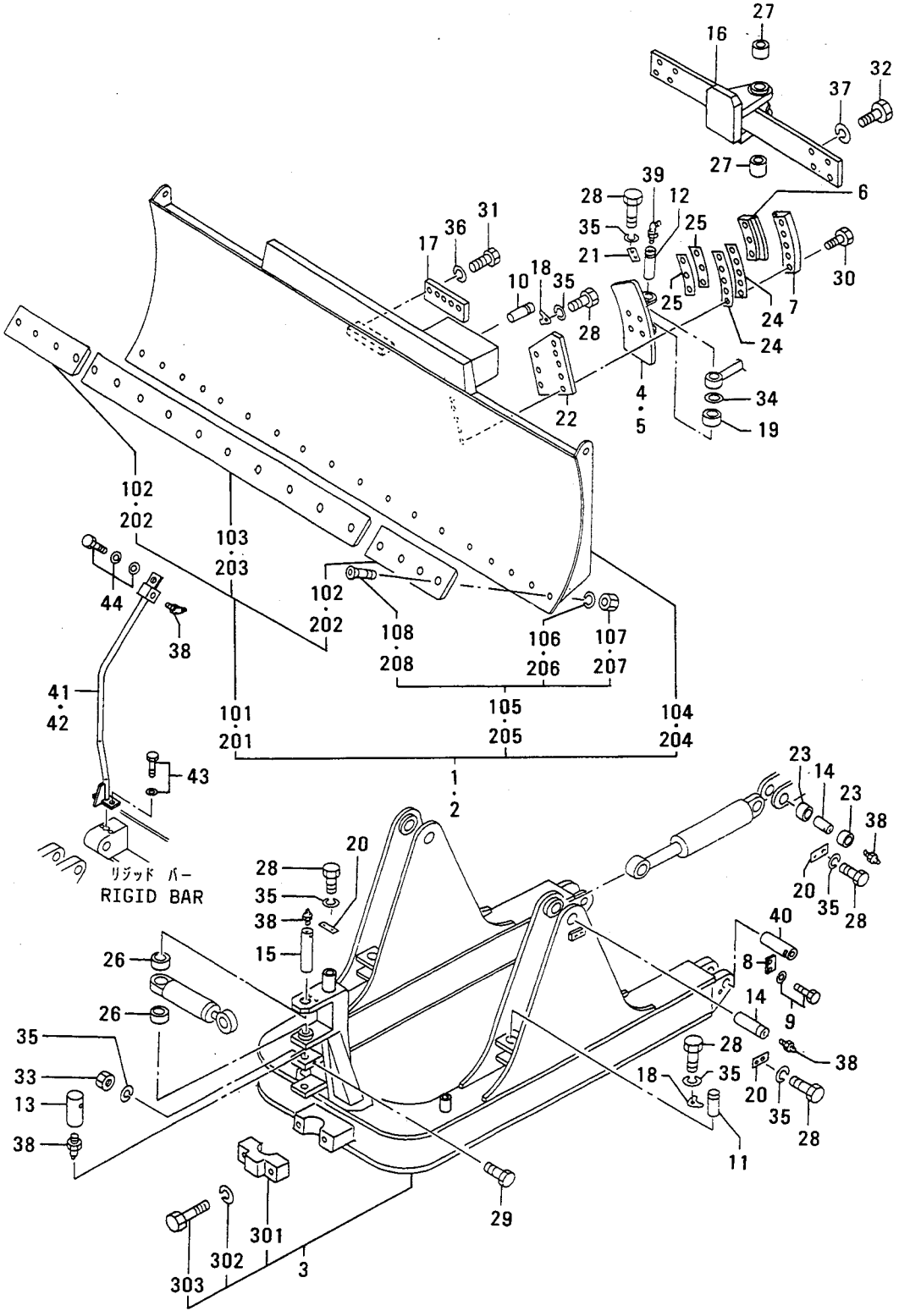

84 パワー アングル チルト ブレード POWER ANGLE TILT BLADE

見出番号 REF.-NO.	部品番号 PART NO.	代替番号 R/P	文記番号 SCEN QG	部品名称 および 記事・仕様記号 PART NAME & DESCRIPTION		個数 QTY	型式と適用号機 MODEL & APLICA. SER. NO. P FROM@--@UPTO	S FROM@--@UPTO	SS FROM@--@UPTO	SSS FROM@--@UPTO	管理区分 M/R	新規 V/D
27	05609-03500			BUSHING		2			.	.		
28	F1035-10025			BOLT		17			.	.	A	
29	F1035-10080			BOLT		1			.	.	A	
30	F1035-12045			BOLT		16			.	.	A	
31	F1035-12035			BOLT		5			.	.	A	
32	F1035-14030			BOLT		8			.	.	A	
33	F2300-10000			NUT		1			.	.	A	
34	F2500-36000			WASHER,PLAIN		2			.	.	A	
35	F2515-10000			WASHER,SPRING		18			.	.	A	
36	F2515-12000			WASHER,SPRING		5			.	.	A	
37	F2515-14000			WASHER,SPRING		8			.	.	A	
38	F3303-10000			NIPPLE,GREASE		8			.	.	A	
39	F3305-10000			NIPPLE,GREASE		2			.	.	A	
40	55384-05300			PIN,RIGIDBAR		2			.	.		
41	55384-25400			PIPE,L.H		1	.		.	.		
	55384-25400			PIPE,L.H		1		.	.	.		
42	55384-25500			PIPE,R.H		1	.		.	.		
	55384-25500			PIPE,R.H		1		.	.	.		
43	F1805-08020			BOLT,W/WASHER	B/W	4			.	.	A	
44	F1825-10020			BOLT,W/WASHER	B/W	2			.	.	A	

部品番号順索引

NUMERICAL PARTS INDEX

部品番号 PART NO.	グループ番号 GRP NO.	頁 PAGE	見出番号 REF.-NO.
F1035-06020	52	107	18
06030	03	7	20
08018	74-04	149	102
08020	26-02	59	35
10020	22-02	47	38
	27	61	14
	33	73	25
	82-02	173	12
10025	33	73	26
	84	177	28
10030	15-01	27	19
10065	79-03	167	20
10070	51-05	101	15
	54	113	9
	79-02	165	22
10080	84	177	29
10090	31	69	301
	31	69	401
	51-05	101	16
	54	115	10
12030	33	73	27
	51-04	99	301
	51-04	99	401
12035	84	177	31
12040	44-01	79	101
	44-01	79	401
	44-01	81	701
12045	84	177	30
12055	82-01	171	301
12060	27	61	15
12090	22-02	47	39
12130	22-01	45	27
14030	56	117	14
	82-02	173	13
	84	177	32
14035	44-01	79	102
	44-01	79	402
14045	82-01	171	10
16030	19	33	3
16050	44-02	83	8
16120	82-02	173	14
18040	12	23	4
F1075-10100	51-03	97	2
F1155-10025	31	71	15
10060	19	33	18
16040	11-01	19	28
18025	44-02	83	11
18030	15-01	27	26
18045	15-01	27	27
20040	19	33	5
F1210-05010	72-03	125	101
06012	72-03	125	102
	72-06	131	101
06020	72-02	123	101
	72-03	125	103
	72-05	129	101
	72-06	131	102
06025	72-02	123	102
	72-05	129	102
06045	72-03	125	104
F1598-08016	33	73	35
08028	31	71	16
F1600-03012	04-01	9	101
04010	73	139	13
05010	04-03	13	16
06012	04-01	9	102
08016	51-05	101	17
	54	115	11
	76-03	159	5
08030	04-03	13	17
F1605-04010	76-03	159	12
08016	51-05	101	18
	54	115	18
	76-03	159	6
08020	04-03	13	18
	13	25	8
F1805-06016	04-03	13	19
	15-02	29	16
	52	107	16
08012	26-01	57	26
08014	21-01	35	14
08016	04-03	13	20
	08	15	7
08018	28	63	133
08020	13	25	106
	21-02	37	11
	26-01	57	22
	28	63	134
	44-01	79	110
	44-01	79	410
	44-01	81	704
	72-08	135	101
	84	177	43
08025	28	63	136
	29	67	8
08030	22-02	47	40
08035	26-01	57	23
08050	08	15	8
	28	63	135
08055	29	67	11
F1805-08060	53	111	10
10016	02	5	8
	03	7	23
	04-02	11	16
	15-02	29	29
	44-02	83	7
	52	107	1
	53	111	13
10020	21-01	35	15
	22-01	45	28
	29	67	9
	52	107	17
	53	111	14
	76-03	159	11
10025	01	3	8
	02	5	15
	04-02	11	15
	21-03	39	31
	22-01	45	29
	27	61	16
	29	67	10
10030	21-01	35	16
	26-01	57	24
	44-02	83	101
	44-02	83	201
	78	161	17
	79-01	163	10
	79-02	165	13
10035	13	25	27
	21-01	35	17
	29	67	12
	78	161	18
10040	22-01	45	30
	26-01	57	25
	78	161	19
	79-01	163	11
	79-02	165	14
	79-03	167	14
	79-04	169	8
10045	22-01	45	31
	79-01	163	12
10050	29	67	23
	79-02	165	15
10055	01	3	5
	78	161	20
12020	22-01	45	32
12025	11-01	19	31
	11-02	21	20
	27	61	17
12030	11-01	19	4

部品番号順索引
NUMERICAL PARTS INDEX

部品番号 PART NO.	グループ番号 GRP NO.	頁 PAGE	見出番号 REF.-NO.
F1805-12030	22-01	45	33
	43	77	101
	84	175	9
12040	22-02	47	41
12050	01	3	7
F1825-06012	04-02	11	27
08016	01	3	1301
	04-01	9	103
08025	54	113	101
	76-01	155	101
	76-02	157	101
10020	02	5	9
	08	15	5
	51-05	101	19
	52	107	2
	54	115	12
	75	153	15
	78	161	21
	79-03	167	5
	79-03	167	15
	84	177	44
10025	13	25	26
	15-01	27	6
	15-01	27	11
	15-01	27	13
	15-01	27	16
	15-02	29	3
	31	71	17
	54	115	13
12050	03	7	14
	73	139	12
F2005-10020	02	5	10
10025	71	119	2
10040	19	33	11
12020	04-02	11	17
12025	11-02	21	16
12030	11-02	21	15
	41	75	9
	46-03	91	10
12040	46-03	91	11
12045	45	85	2
F2300-04000	73	141	14
05000	51-06	103	101
06000	15-01	27	30
	52	107	3
08000	01	3	1302
	04-03	13	21
	21-03	39	32
	54	113	102
	76-01	155	102
F2300-08000	76-02	157	102
10000	13	25	6
	84	177	33
12000	04-02	11	705
	43	77	102
	52	107	801
	52	107	901
	82-01	171	302
14000	15-02	29	17
	51-03	97	14
	76-01	155	103
	76-02	157	103
16000	82-02	173	15
F2305-08000	72-01	121	116
	72-04	127	108
F2320-08000	21-03	39	33
10000	51-01	93	101
	51-02	95	101
	51-05	101	20
	54	115	14
12000	51-03	97	3
	52	107	802
	52	107	902
14000	15-02	29	18
	52	107	803
	52	107	903
22000	31	71	18
F2330-08000	21-03	39	34
10000	51-03	97	4
F2335-12000	11-02	21	9
F2400-10000	02	5	16
F2500-03000	04-01	9	104
05000	51-06	103	102
06000	04-01	9	105
	04-03	13	15
	15-02	29	19
	21-03	39	35
	52	107	4
	52	107	904
	52	107	19
	76-01	155	104
	76-02	157	104
08000	15-01	27	31
	21-02	37	301
	21-03	39	36
	22-04	53	205
	54	113	104
	54	113	201
	54	115	15
	72-03	125	105
F2500-08000	76-01	155	105
	76-02	157	105
	76-03	159	8
10000	15-01	27	20
	15-02	29	30
	29	67	27
	51-01	93	102
	51-02	95	102
	51-03	97	5
	51-05	101	22
	78	161	22
12000	04-03	13	5
	11-02	21	12
	13	25	9
	15-01	27	32
	21-03	39	37
	51-03	97	6
	51-04	99	101
	51-04	99	201
	52	107	905
14000	73	137	101
18000	44-02	83	12
	76-01	155	106
	76-02	157	106
24000	51-01	93	103
	51-02	95	103
	82-02	173	16
30000	82-01	171	5
	82-01	171	13
	82-02	173	17
36000	84	177	34
F2501-04000	76-03	159	7
08000	51-05	101	23
	54	115	19
	76-03	159	9
F2515-03000	04-01	9	106
04000	73	141	15
05000	04-03	13	22
06000	03	7	21
	04-01	9	107
	15-01	27	33
	52	109	20
08000	01	3	1303
	04-03	13	23
	24	55	3
	28	63	137
	51-05	101	24
	54	113	105
	54	115	16
	74-04	149	103

部品番号順索引

NUMERICAL PARTS INDEX

部品番号 PART NO.	グループ番号 GRP NO.	頁 PAGE	見出番号 REF.-NO.
F2515-08000	76-01	155	107
	76-02	157	107
	76-03	159	4
10000	02	5	17
	13	25	7
	15-01	27	21
	19	33	19
	21-02	37	302
	26-01	57	27
	31	71	19
	33	73	28
	51-05	101	25
	54	115	17
	79-02	165	23
	79-03	167	19
	82-02	173	22
	84	177	35
12000	04-02	11	704
	22-01	45	34
	22-02	47	42
	27	61	18
	33	73	29
	43	77	103
	82-01	171	107
	82-01	171	208
	82-01	171	303
	84	175	106
	84	175	206
	84	177	36
14000	15-02	29	20
	44-01	79	103
	44-01	79	403
	56	117	15
	82-01	171	11
	82-02	173	18
	84	177	37
16000	19	33	4
	44-02	83	9
	82-02	173	19
18000	12	23	5
	15-01	27	17
	44-02	83	13
20000	19	33	6
F2516-08000	04-03	13	24
	13	25	10
	51-05	101	26
	54	115	20
	76-03	159	10
F2571-14000	44-01	79	111
	44-01	79	411
F2571-14000	44-01	81	705
F2841-12012	51-06	103	103
16018	21-03	39	38
20015	21-02	37	303
20018	21-03	39	39
	54	113	202
20020	51-03	97	7
30020	13	25	11
	21-03	39	40
	51-03	97	8
	51-05	101	27
30025	51-04	99	102
	51-04	99	202
32025	11-02	21	14
40025	73	137	102
50040	82-02	173	23
50045	82-02	173	20
50050	82-01	171	6
	82-01	171	8
60060	12	23	2
60065	33	73	30
F2843-06000	15-02	29	21
	52	107	5
	52	107	906
	76-01	155	108
	76-02	157	108
08000	15-01	27	34
10000	51-01	93	104
	51-02	95	104
12000	15-01	27	35
	52	107	907
F2846-06000	21-01	35	18
10000	26-01	57	28
12000	21-01	35	19
	22-01	45	35
	26-01	57	29
	27	61	19
	56	117	16
F2850-02014	72-02	123	103
	72-05	129	103
03008	22-02	47	43
03016	51-06	103	104
	54	113	106
03032	54	113	203
04032	54	113	107
	76-01	155	109
	76-02	157	109
05032	51-05	101	28
	54	113	204
06016	31	71	20
F2850-06018	44-01	79	112
	44-01	79	412
	44-01	81	706
08032	26-02	59	36
08040	21-03	39	41
F2855-06020	52	107	6
	52	107	908
06025	21-03	39	42
	76-01	155	110
	76-02	157	110
06040	15-02	29	22
08023	21-03	39	43
08025	15-01	27	36
10030	51-01	93	105
	51-02	95	105
	51-05	101	29
10032	51-01	93	106
	51-02	95	106
10042	21-03	39	44
12035	51-03	97	9
12050	13	25	12
	15-01	27	37
F2870-05019	51-01	93	107
	51-02	95	107
07028	51-04	99	302
	51-04	99	402
F2871-04025	52	107	804
	52	107	909
F2882-12000	04-01	9	108
18000	04-01	9	109
F2925-06034	52	107	7
10055	51-01	93	108
	51-02	95	108
	51-05	101	30
12066	51-03	97	10
F2926-08032	21-03	39	45
10055	51-02	95	109
	51-05	101	31
F3000-04022	22-01	45	36
F3004-05523	31	71	21
F3012-02531	21-03	39	46
04223	21-01	35	20
F3015-04223	26-01	57	30
F3019-03523	21-02	37	12
F3150-00800	04-01	9	113
	28	63	140
	73	137	103
00900	72-03	125	106
01000	73	137	104
01100	28	63	143

部品番号順索引

NUMERICAL PARTS INDEX

部品番号 PART NO.	グループ番号 GRP NO.	頁 PAGE	見出番号 REF.-NO.
F3150-01100	72-02	123	104
	72-06	131	103
	72-07	133	102
	78	161	23
01200	21-03	39	47
01400	21-03	39	48
	22-01	45	37
	22-02	47	44
	53	111	19
	72-07	133	103
01500	28	63	141
01600	22-02	47	45
	22-04	53	201
01800	29	67	20
	72-01	121	103
	72-01	121	106
	72-01	121	110
	72-02	123	105
	72-03	125	107
	72-04	127	104
	72-04	127	110
	72-04	127	113
	72-05	129	104
	72-06	131	104
	75	153	16
	79-01	163	13
	79-02	165	16
	79-04	169	9
02000	72-03	125	108
02200	22-01	45	38
	29	67	13
	78	161	24
	79-01	163	14
02400	21-03	39	49
	22-01	45	39
	29	67	14
	72-01	121	104
	72-02	123	106
	72-03	125	109
	72-04	127	105
	72-05	129	105
	74-04	149	110
	75	153	17
	79-01	163	15
	79-02	165	17
	79-04	169	10
02500	22-02	47	46
	28	63	142
02600	72-08	135	102
03200	43	77	104
F3150-03200	45	85	101
03400	28	63	144
03500	75	153	18
04000	22-01	45	40
F3153-03000	44-01	79	113
	44-01	79	413
	44-01	81	707
04500	31	71	22
05500	44-01	79	114
	44-01	79	414
	44-01	81	708
06500	72-02	123	107
	72-03	125	110
	72-05	129	106
	72-06	131	105
08000	26-01	57	31
11000	31	71	23
13500	33	73	31
15000	22-01	45	41
24000	26-01	57	32
	27	61	20
F3158-01100	72-04	127	114
	79-03	167	16
01400	31	69	101
	31	69	201
07000	74-03	147	102
F3200-01200	21-03	41	50
01400	76-01	155	111
	76-02	157	111
01800	54	113	108
	76-01	155	112
	76-02	157	112
02000	21-02	37	13
	22-02	47	47
02500	51-01	93	109
	51-02	95	110
03000	21-02	37	14
	22-03	51	30
03500	33	73	36
	44-01	79	115
	44-01	79	415
	44-01	81	709
04000	22-03	51	31
04200	26-02	59	37
04500	22-03	51	32
07000	22-02	47	48
07500	33	73	32
F3202-01900	22-04	53	206
02800	72-02	123	108
	72-05	129	107
F3202-04000	73	139	11
05500	22-03	51	33
06200	21-01	35	21
07200	26-02	59	38
08000	27	61	21
10000	22-02	47	49
F3204-00600	51-04	99	103
	51-04	99	203
F3303-10000	82-01	171	101
	82-01	171	201
	82-01	171	701
	82-02	173	21
	84	177	38
F3304-10000	51-06	103	105
F3305-10000	84	177	39
F4001-07020	01	3	1304
07130	01	3	10
10015	03	7	16
F4010-10048	53	111	15
31140	75	153	19
F4200-20000	29	67	15
22000	31	71	24
F4202-12000	11-01	19	32
14000	28	63	138
	53	111	16
16000	22-01	45	42
F4300-01600	03	7	17
01800	53	111	17
02800	26-01	57	101
04701	01	3	1
05201	01	3	2
07201	08	15	6
	15-02	29	31
07701	26-01	57	33
F4310-12000	78	161	25
15000	78	161	26
	79-01	163	16
	79-02	165	18
	79-04	169	11
18000	79-01	163	17
	79-02	165	19
22000	78	161	27
F4311-12000	78	161	28
15000	78	161	29
18000	79-01	163	18
F4312-15000	79-01	163	19
	79-02	165	20
	79-04	169	12
18000	29	67	16
	79-02	165	21

部品番号順索引
NUMERICAL PARTS INDEX

部品番号 PART NO.	グループ番号 GRP NO.	頁 PAGE	見出番号 REF.-NO.
F4312-18000	79-03	167	22
22000	79-03	167	17
F4610-14000	53	111	18
16000	22-01	45	43
F4612-00200	79-03	167	18
00300	31	69	102
	31	69	202
00400	29	67	19
F5000-14000	28	63	139
F5005-10001	72-03	125	111
17001	26-01	57	34
26001	11-01	19	33
F5006-10000	75	153	20
13000	11-01	19	34
26000	21-01	35	22
F5010-22000	26-02	59	39
35000	21-01	35	1101
	26-02	59	1701
	51-04	99	303
	51-04	99	403
50000	11-01	19	35
F8000-07000	72-02	123	109
	72-05	129	108
10000	28	63	145
11000	26-02	59	40
12000	72-02	123	110
	72-05	129	109
F8001-40032	28	63	146
F8004-06004	21-02	37	15
	22-01	45	44
06006	22-02	49	50
	22-03	51	34
06008	22-03	51	35
06009	22-01	45	45
F8006-06206	21-01	35	23
06209	27	61	22
F8008-06206	21-02	37	16
F8010-06306	26-02	59	41
F8033-00306	26-02	59	42
F8045-22208	27	61	23
F8048-05306	26-02	59	43
F8141-30309	31	71	25
30310	33	73	33
30313	33	73	34
F8600-30240	04-02	11	18
F8603-20950	04-02	11	19
F8605-22100	04-02	11	23
F8633-20201	04-02	11	20
F8653-10005	04-02	11	21
14005	04-03	13	26
F8653-24007	04-03	13	25
36014	73	141	17
45014	03	7	15
	73	141	16
F9600-10012	09	17	205
14017	09	17	206
22024	09	17	207
27030	09	17	208
F9614-14000	09	17	210
17000	09	17	211
22000	09	17	212
24000	09	17	213
27000	09	17	214
MB007867	01	3	903
MB208326	13	25	25
MC000003	13	25	17
MD001521	51-05	101	21
MD135737	22-01	45	13
ME600000	21-03	39	25
ME620330	21-03	39	26
MH022242	51-06	105	2
MS526150	24	55	107
00210-27010	26-02	59	32
00305-27010	26-02	59	33
03152-62002	04-03	13	10
05101-08200	04-02	11	702
08500	04-02	11	7
08600	04-02	11	701
05122-00300	28	63	117
05123-01100	04-01	9	110
05126-00300	04-03	13	11
05135-10015	04-01	9	111
05136-11400	04-01	9	112
05142-01000	04-02	11	703
05151-04300	04-03	13	12
05204-50200	04-03	13	14
05303-08600	18	31	13
05317-02000	29	67	26
31080	04-02	11	11
32080	04-02	11	12
32100	04-02	11	13
32190	04-01	9	114
32200	04-02	11	14
	75	153	8
41200	03	7	10
	52	107	10
50350	75	153	9
50500	75	153	10
05382-07025	15-02	29	1
07092	15-02	29	14
05382-08090	15-02	29	15
14008	15-02	29	13
05464-00200	03	7	8
05501-35100	31	69	103
	31	69	203
35135	31	69	104
	31	69	204
05506-03511	74-01	143	111
	74-01	143	115
	74-02	145	111
	74-02	145	115
04011	74-03	147	115
05530-20100	28	63	131
	73	137	105
05532-12000	11-01	19	22
	41	75	10
16000	11-01	19	23
05533-01900	11-01	19	24
	21-01	35	13
50011	73	137	106
70011	03	7	101
	03	7	201
05536-04045	75	153	11
	79-01	163	8
	79-02	165	10
	79-04	169	5
05560-20635	74-01	143	101
	74-02	145	101
	74-05	151	101
20840	74-03	147	101
05564-60550	22-01	45	22
80251	51-04	99	304
	51-04	99	404
05565-05010	74-04	149	111
06310	74-01	143	102
	74-02	145	102
	74-05	151	102
08010	74-03	147	103
05566-03220	44-01	79	104
	44-01	79	404
03510	74-01	143	103
	74-02	145	103
	74-04	149	112
	74-05	151	103
03520	74-01	143	104
	74-02	145	104
	74-04	149	113
	74-05	151	104
04010	74-03	147	104
04020	74-03	147	105

部品番号順索引
NUMERICAL PARTS INDEX

部品番号 PART NO.	グループ番号 GRP NO.	頁 PAGE	見出番号 REF.-NO.
05566-04510	44-02	83	102
	44-02	83	202
13530	74-01	143	105
	74-02	145	105
	74-04	149	114
	74-05	151	105
14030	74-03	147	106
14530	44-02	83	103
	44-02	83	203
05567-30624	74-01	143	107
	74-02	145	107
	74-05	151	107
30827	74-03	147	107
70524	74-04	149	115
80524	74-04	149	116
05568-00635	74-04	149	117
20635	74-01	143	108
	74-02	145	108
	74-05	151	108
20840	74-03	147	108
50601	74-04	149	118
80600	74-04	149	119
90600	74-04	149	120
05569-02400	74-01	143	109
	74-02	145	109
	74-04	149	121
	74-05	151	109
02700	74-03	147	109
05571-10302	53	111	20
40200	78	161	12
05573-12030	22-01	45	23
15030	79-02	165	11
	79-04	169	6
15060	79-04	169	7
18030	79-01	163	9
	79-02	165	12
22030	21-03	39	27
	22-01	45	24
	75	153	12
05602-00820	54	113	205
05605-00808	21-03	39	28
01220	51-04	99	104
	51-04	99	204
	52	107	805
	52	107	910
01815	54	113	109
	76-01	155	115
	76-02	157	113
01820	54	113	110
	54	113	206
05605-01820	76-01	155	116
	76-02	157	114
02520	51-01	93	110
	51-02	95	111
	51-04	99	305
	51-04	99	405
02525	51-02	95	112
03025	21-03	39	29
05606-10060	52	107	11
10080	54	113	111
	76-01	155	117
	76-02	157	115
30080	76-01	155	118
	76-02	157	116
05608-03500	74-01	143	112
	74-01	143	116
	74-02	145	112
	74-02	145	116
04000	74-03	147	116
05609-03500	84	177	27
05610-00500	18	31	11
05615-10019	28	63	132
10080	22-03	51	23
05616-10042	21-02	37	10
	22-01	45	25
10068	22-03	51	24
10075	22-01	45	26
05620-00325	56	117	13
05621-00200	22-02	47	34
	22-03	51	25
05640-06909	22-03	51	26
06914	22-02	47	35
05641-04100	33	73	24
04900	31	69	105
	31	69	205
05800	22-03	51	27
05643-01200	22-02	47	36
	22-03	51	28
01300	22-02	47	37
06400	22-03	51	29
05645-00500	26-02	59	34
03000	27	61	12
04000	33	73	23
05750-25047	31	69	106
	31	69	206
25116	53	111	21
05751-35080	29	67	17
35112	29	67	18
35270	29	67	25
35294	29	67	24
05770-05348	79-03	167	11
05420	78	161	13
05525	78	161	14
25130	79-01	163	20
25214	78	161	15
25250	78	161	16
25252	79-03	167	13
25324	79-03	167	12
45116	75	153	13
05902-08080	76-01	155	119
	76-02	157	117
08100	76-01	155	120
	76-02	157	118
05935-18045	11-01	19	29
	44-01	79	2
	44-01	81	5
	44-01	81	8
05965-10020	11-01	19	25
	51-04	99	11
10030	11-01	19	26
	26-01	57	21
	51-04	99	12
12030	26-01	57	20
	27	61	13
05978-08022	28	63	147
08032	24	55	2
05983-12030	33	73	20
05984-16045	03	7	12
	11-01	19	27
	73	139	9
16060	03	7	13
	73	139	10
06016-13007	72-03	125	112
13009	72-03	125	113
13125	72-01	121	107
	72-04	127	111
06719-11000	09	17	201
08916-00105	73	139	8
09168-20300	04-02	11	24
09251-00600	75	153	14
09413-00800	21-03	39	30
	76-01	155	121
	76-02	157	119
01000	51-01	93	111
	51-02	95	113
	51-05	101	14
08000	54	113	112
10007-00500	26-01	57	102
00600	26-01	57	103
02600	26-02	59	31

部品番号順索引
NUMERICAL PARTS INDEX

部品番号 PART NO.	グループ番号 GRP NO.	頁 PAGE	見出番号 REF.-NO.
14003-02601	51-04	99	9
	51-05	101	12
16A11-07000	04-03	13	9
18864-26500	51-01	93	112
	51-02	95	114
	51-05	101	10
	51-05	101	13
30404-04400	54	113	113
30425-71300	21-03	39	21
	22-01	45	11
30621-29600	74-04	149	105
	74-04	149	123
31201-71800	11-01	19	21
32336-09500	22-01	45	12
34261-03400	03	7	18
09010	03	7	1801
34430-11600	08	15	101
21301	08	15	103
21700	08	15	104
21800	08	15	105
34466-11400	04-01	9	115
34591-00100	09	17	202
36246-03200	75	153	7
42790-01316	01	3	1305
10015	15-02	29	12
44011-48100	22-03	51	22
45187-71700	22-01	45	14
50021-10400	82-01	171	104
	82-01	171	203
50023-06900	78	161	10
09300	74-05	151	110
50131-10500	31	69	402
50146-00101	46-02	89	104
	46-02	89	204
10202	46-01	87	5
	46-02	89	4
50215-07600	15-01	27	25
51716-11700	11-01	19	19
51727-05804	22-04	53	203
06502	28	63	115
51776-03000	54	113	114
	76-01	155	122
	76-02	157	120
52609-10100	09	17	203
52695-01600	03	7	11
53601-07200	01	3	1306
53876-01700	51-06	105	3
54377-12600	15-01	27	28
54701-01400	01	3	11
	01	3	1307
55143-02000	33	73	21
55301-00040	01	3	13
02400	79-03	167	22
02700	19	33	8
	19	33	16
02900	01	3	6
03200	01	3	1309
03501	01	3	15
03601	01	3	4
03700	01	3	16
03800	01	3	17
04200	01	3	1310
04300	01	3	1311
13400	01	3	14
55302-00700	02	5	4
01400	02	5	5
05200	02	5	14
10302	02	5	2
10500	02	5	3
11300	02	5	11
11800	02	5	7
21600	02	5	6
30100	02	5	1
55303-01700	03	7	3
01800	03	7	4
02700	03	7	22
21011	03	7	1
21021	03	7	2
55304-00900	04-03	13	2
01400	04-01	9	116
01901	04-02	11	3
03300	04-02	11	4
03400	04-02	11	5
03500	04-03	13	3
03802	04-01	9	117
04100	04-03	13	4
05400	04-03	13	1
07700	04-02	11	8
07801	04-02	11	25
08700	04-02	11	26
08800	04-03	13	27
10400	04-01	9	118
17600	04-01	9	120
21030	04-01	9	1
21202	04-02	11	1
21302	04-02	11	2
27200	04-02	11	22
27300	04-01	9	119
50020	04-01	9	121
55308-10020	08	15	1
55308-10400	08	15	2
20500	08	15	3
55309-00018	09	17	204
00038	09	17	209
00100	09	17	1
55310-00500	11-01	19	6
00800	11-01	19	14
01300	11-01	19	12
01400	11-01	19	10
01500	11-01	19	11
02300	11-01	19	7
02400	11-01	19	5
04200	11-02	21	13
04300	11-02	21	11
10041	11-01	19	1
10051	11-01	19	2
10900	12	23	3
12801	11-01	19	8
12900	11-02	21	1
13400	11-02	21	3
13500	11-02	21	7
13600	11-02	21	4
13700	11-02	21	5
13800	11-02	21	6
21100	11-01	19	3
23300	11-02	21	2
55311-10800	11-01	19	9
11600	11-02	21	17
11700	11-02	21	18
15900	11-01	19	13
18400	13	25	23
18500	13	25	24
21402	11-02	21	8
55313-05200	13	25	5
05700	13	25	20
05800	13	25	21
05900	13	25	22
07600	13	25	101
07700	13	25	102
07800	13	25	103
07900	13	25	104
08100	13	25	105
10020	13	25	1
11300	13	25	4
15500	13	25	18
15600	13	25	19
21200	13	25	3
21600	13	25	5
30802	13	25	2
55314-02502	15-01	27	14

部品番号順索引

NUMERICAL PARTS INDEX

部品番号 PART NO.	グループ番号 GRP NO.	頁 PAGE	見出番号 REF.-NO.
55314-02601	15-01	27	5
03700	15-02	29	11
05400	15-02	29	2
05700	15-02	29	24
06100	15-01	27	38
06200	15-01	27	39
07400	15-02	29	26
07600	15-02	29	28
10801	15-01	27	18
12401	15-01	27	12
12901	15-01	27	8
13101	15-01	27	10
14600	15-01	27	2
14701	15-01	27	3
15300	15-01	27	4
15500	15-02	29	23
15900	15-02	29	25
16300	11-02	21	21
17500	15-02	29	27
20501	15-01	27	7
20601	15-01	27	9
24501	15-01	27	1
24801	15-02	29	4
24901	15-02	29	5
55315-01400	15-01	27	15
04900	15-02	29	6
05501	15-02	29	7
05800	15-02	29	8
05900	15-02	29	9
06100	15-02	29	10
55318-00100	18	31	1
00200	18	31	2
01900	18	31	5
02200	18	31	6
02400	18	31	7
08100	18	31	3
08200	18	31	4
61100	46-03	91	8
66500	18	31	14
66600	18	31	15
66300	18	31	16
66800	18	31	17
66900	18	31	18
67100	18	31	20
67200	18	31	21
62200	18	31	24
62300	18	31	22
62400	18	31	23
62600	18	31	25
62800	18	31	26
66700	18	31	19
05303-10300	18	31	27
55319-01600	19	33	13
11300	19	33	7
31101	19	33	1
31201	19	33	2
55321-00200	21-01	35	2
00302	21-03	39	1
00401	21-02	37	1
00500	21-03	39	2
00600	21-01	35	3
00700	21-03	39	3
00900	21-03	39	5
01100	21-02	37	2
01200	21-01	35	4
01300	21-03	39	24
10801	21-03	39	4
20100	21-01	35	1
55322-00100	21-01	35	5
00200	21-01	35	6
55325-00010	22-04	53	1
00801	22-02	47	2
01101	22-03	51	5
01402	22-03	51	6
01600	22-03	51	7
01700	22-02	47	5
02300	22-02	47	7
03100	22-01	45	10
03501	22-03	51	8
04500	22-04	53	101
04600	22-04	53	102
04700	22-04	53	103
04800	22-04	53	104
04900	22-04	53	105
05100	22-04	53	106
05200	22-04	53	107
05300	22-04	53	114
10301	22-03	51	1
10700	22-03	51	4
11302	22-02	47	4
11900	22-02	47	6
12100	22-01	45	4
12200	22-01	45	5
	27	61	6
12400	22-01	45	6
12500	22-01	45	7
12601	22-01	45	8
12700	22-01	45	9
13301	22-02	47	9
13601	22-02	47	10
20100	22-01	45	2
20201	22-01	45	3
55325-20600	22-03	51	3
21200	22-02	47	3
23200	22-02	47	8
30400	22-02	47	1
30501	22-03	51	2
55326-00020	26-02	59	1
00300	26-01	57	2
00400	26-01	57	3
10500	26-01	57	4
20200	26-01	57	106
55327-00010	27	61	1
10100	27	61	2
10200	27	61	3
10301	27	61	4
10400	27	61	5
55328-00018	28	65	2
00600	28	63	123
01100	28	63	127
01700	28	63	113
02101	28	65	150
02200	28	65	151
02300	28	65	152
02500	28	65	154
10000	28	63	1
10200	28	63	119
10400	28	63	121
10501	28	63	122
10700	28	63	124
11200	28	63	128
11800	28	63	148
20101	28	63	118
21600	28	63	130
55329-01100	29	67	2
01400	29	67	5
01500	29	67	22
01600	29	67	4
01700	29	67	6
10900	29	67	1
21200	29	67	3
55331-00030	31	69	3
00040	31	69	4
00200	31	69	302
	31	69	403
00700	31	69	303
	31	69	404
00800	31	69	304
	31	69	405
00901	31	69	107
	31	69	207
01201	31	71	8

部品番号順索引

NUMERICAL PARTS INDEX

部品番号 PART NO.	グループ番号 GRP NO.	頁 PAGE	見出番号 REF.-NO.
55331-01300	31	71	9
01400	31	69	305
	31	69	406
01500	31	69	306
	31	69	407
01800	31	69	307
	31	69	408
02100	31	69	108
	31	69	208
02200	31	69	109
	31	69	209
10300	31	71	6
10600	31	69	110
	31	69	210
11101	31	71	7
11600	31	71	10
11701	31	71	11
20010	31	69	1
20020	31	69	2
20100	31	69	5
20400	31	69	111
	31	69	211
31900	31	69	112
	31	69	212
55333-00600	33	73	14
01100	33	73	8
01201	33	73	10
01300	33	73	7
01400	33	73	13
09900	33	73	37
10100	33	73	1
10201	33	73	2
10301	33	73	3
10500	33	73	4
10700	33	73	9
10800	33	73	5
10901	33	73	6
55341-02900	41	75	4
03100	41	75	5
07601	46-03	91	7
12600	41	75	1
25100	46-03	91	3
25300	46-03	91	4
26300	41	75	6
26400	41	75	7
35500	46-03	91	5
35600	46-03	91	6
40201	41	75	2
40301	41	75	3
55344-00031	44-02	83	1
55344-01500	44-01	79	105
	44-01	79	405
10041	44-02	83	2
10060	44-01	79	1
10070	44-01	79	4
10080	44-01	81	7
10500	44-02	83	104
11600	44-02	83	10
11700	44-01	79	106
11800	44-01	79	406
11900	44-01	81	702
55345-00100	45	85	102
00200	43	77	114
	45	85	103
55346-02600	46-01	87	105
	46-01	87	205
	46-02	89	105
	46-02	89	205
02700	46-01	87	106
	46-01	87	206
	46-02	89	106
	46-02	89	206
05100	46-03	91	1
25200	46-03	91	2
55351-00701	51-04	99	306
	51-04	99	406
03200	51-01	93	113
	51-02	95	115
03300	51-01	93	114
	51-02	95	116
03400	51-02	95	117
04200	51-05	101	5
04300	51-03	97	1
04700	51-04	99	8
04800	51-04	99	105
	51-04	99	205
05200	51-05	101	7
05300	51-05	101	8
05500	51-01	93	115
	51-02	95	118
06100	51-05	101	9
08300	51-03	97	11
08400	51-03	97	12
08500	51-03	97	13
08800	51-06	103	106
08900	51-06	103	107
09100	51-06	103	108
09300	51-06	103	109
09400	51-06	103	110
10301	51-04	99	307
55351-10401	51-04	99	407
11200	51-01	93	116
	51-02	95	119
11300	51-05	101	1
12100	51-01	93	117
	51-02	95	120
12400	51-01	93	118
	51-02	95	121
12500	51-01	93	119
12900	51-04	99	106
13100	51-04	99	206
13500	51-05	101	3
13600	51-02	95	122
13700	51-05	101	4
13900	51-01	93	120
	51-02	95	123
14100	51-04	99	5
14400	51-04	99	107
	51-04	99	207
14500	51-04	99	6
14512	51-04	99	601
	51-04	99	701
14600	51-04	99	7
15100	51-05	101	6
15400	51-01	93	121
	51-02	95	124
18600	51-05	101	32
19200	51-06	103	111
21100	51-01	93	122
	51-02	95	125
21500	51-01	93	123
	51-02	95	126
21600	51-01	93	124
	51-02	95	127
22200	51-01	93	125
	51-02	95	128
22600	51-02	95	129
30100	51-04	99	308
30200	51-04	99	408
31400	51-05	101	2
55352-02300	52	107	806
	52	107	911
02400	52	107	912
02600	52	107	13
02900	52	107	12
10050	52	107	8
10060	52	107	9
12100	52	107	807
	52	107	913
12200	52	107	808

部品番号順索引
NUMERICAL PARTS INDEX

部品番号 PART NO.	グループ番号 GRP NO.	頁 PAGE	見出番号 REF.-NO.
55352-12200	52	107	914
12500	52	107	915
12700	52	107	14
12801	52	107	15
55353-00300	53	111	3
00800	53	111	7
00900	53	111	8
01100	53	111	9
10200	53	111	2
10400	53	111	4
20500	53	111	5
30600	53	111	6
40100	53	111	1
55354-00600	54	113	115
00700	54	113	119
01900	54	113	207
02900	54	113	123
03100	54	113	124
04100	54	113	125
04400	26-01	57	107
	54	113	5
04600	54	113	6
11200	54	113	103
11500	54	113	208
11601	54	113	209
11701	54	113	210
11800	54	113	211
12402	54	113	212
12800	54	113	7
14300	54	113	4
14500	51-05	101	33
20500	54	113	116
20900	54	113	3
21400	54	113	213
22200	54	113	117
32701	54	113	118
55356-00020	56	117	1
01200	56	117	2
55371-00038	71	119	301
00040	71	119	3
00048	71	119	302
01200	71	119	305
01300	71	119	306
55373-00300	03	7	6
	73	139	4
00601	73	139	5
00700	73	139	6
13700	73	139	2
21021	73	137	1
55375-00900	75	153	5
55375-01100	75	153	6
10301	75	153	1
10400	75	153	2
10700	75	153	3
10800	75	153	4
55376-00900	76-01	155	123
	76-02	157	121
01800	76-01	155	124
	76-02	157	122
02400	54	113	120
	76-01	155	125
	76-02	157	123
03500	76-01	155	126
	76-02	157	124
10300	76-01	155	127
	76-02	157	125
11700	76-03	159	2
12900	76-01	155	128
	76-02	157	126
13100	76-02	157	127
13300	76-01	155	129
13400	76-03	159	3
20700	76-01	155	113
	76-02	157	128
21200	76-03	159	1
55378-01100	78	161	1
01200	78	161	2
01300	78	161	3
05101	78	161	4
05201	78	161	5
05300	78	161	6
05400	78	161	7
05500	78	161	8
05600	78	161	9
55379-00701	79-03	167	6
01200	79-03	167	8
03401	79-02	165	9
03501	79-04	169	3
03800	79-03	167	9
04200	79-01	163	7
04900	79-03	167	2
06300	79-03	167	3
06400	79-03	167	4
06700	79-02	165	3
06800	79-02	165	4
10100	79-01	163	1
10501	79-03	167	1
11100	79-03	167	7
11401	79-01	163	2
11501	79-01	163	3
55379-11600	79-04	169	1
11700	79-04	169	2
12701	79-02	165	5
12801	79-02	165	6
12902	79-02	165	7
13100	79-02	165	8
13601	79-04	169	4
13900	79-03	167	10
21600	79-02	165	1
21700	79-02	165	2
22201	79-01	163	5
22301	79-01	163	6
32101	79-01	163	4
55382-01801	82-02	173	5
02500	82-02	173	7
03070	82-01	171	1
13018	82-01	171	103
14018	82-01	171	202
14050	82-01	171	2
55384-00018	84	175	101
01018	84	175	201
01101	84	175	10
01201	84	175	11
01601	84	175	17
01801	82-02	173	6
	84	175	18
02900	84	175	102
	84	175	202
03300	84	175	23
03801	84	175	14
04101	84	175	15
04800	84	175	24
04900	84	175	25
05300	84	177	40
12400	84	175	19
15103	84	175	3
20600	84	175	6
20700	84	175	7
21301	84	175	12
21401	84	175	13
23200	84	175	22
25400	84	177	41
25500	84	177	42
30010	84	175	1
30302	84	175	4
30402	84	175	5
31500	84	175	16
41010	84	175	2
58001-03200	84	175	26

部品番号順索引
NUMERICAL PARTS INDEX

部品番号 PART NO.	グループ番号 GRP NO.	頁 PAGE	見出番号 REF.-NO.
58001-03400	27	61	10
06200	27	61	11
58021-00068	82-01	171	106
	82-01	171	207
	84	175	105
	84	175	205
15500	84	175	203
58024-01903	46-01	87	201
	46-02	89	101
	46-02	89	201
10700	82-01	171	105
	82-01	171	204
11800	46-01	87	202
83031	46-01	87	2
83051	46-01	87	7
58123-04700	24	55	102
	24	55	104
	24	55	106
04900	24	55	108
14400	24	55	109
58131-02401	31	69	308
	31	69	409
12602	31	69	309
	31	69	410
58143-31900	43	77	105
58203-00602	03	7	103
	03	7	203
58212-10400	12	23	1
58226-02701	26-02	59	29
02800	26-02	59	30
12201	26-01	57	11
12301	26-01	57	12
13502	26-01	57	13
13801	26-01	57	14
13901	26-01	57	15
58274-12400	74-04	149	126
22501	74-04	149	127
58281-00903	82-02	173	11
01500	82-01	171	108
	82-01	171	209
	84	175	107
	84	175	207
12000	82-01	171	109
	82-01	171	210
	84	175	108
	84	175	208
58305-09500	04-02	11	10
58309-05400	09	17	215
05500	09	17	216
58311-01500	11-02	21	10
58311-05500	41	75	8
	46-03	91	9
13902	11-01	19	30
	44-01	79	3
	44-01	81	6
	44-01	81	9
58313-02900	13	25	13
03000	13	25	14
03200	19	33	10
	19	33	17
22601	13	25	15
58315-25900	18	31	8
58316-02700	11-01	19	18
	21-01	35	7
	22-01	45	15
	26-01	57	16
	73	137	108
11402	11-01	19	16
11500	11-01	19	17
14200	21-01	35	8
	22-01	45	16
	26-01	57	17
	73	137	109
58321-02100	21-02	37	4
02200	21-02	37	5
02600	21-03	39	6
02900	21-03	39	7
03100	21-02	37	8
03400	21-03	39	8
03500	21-03	39	9
03600	21-03	39	10
03700	21-03	39	11
03800	21-03	39	12
03901	21-03	39	13
04000	21-03	39	14
04100	21-03	39	15
04200	21-03	39	16
04600	21-02	37	9
04700	21-03	39	17
05000	21-03	39	18
05200	21-02	37	304
05500	21-02	37	305
05600	21-02	37	306
05700	54	113	8
10010	21-02	37	3
12400	21-02	37	7
14400	26-01	57	18
15100	21-03	39	19
58324-00010	24	55	101
58326-02900	22-01	45	17
58331-02400	31	71	14
58333-00801	33	73	15
01802	33	73	16
02202	33	73	17
12600	33	73	18
21401	33	73	19
58341-23716	41	75	102
	41	75	402
	41	75	502
	41	75	602
	41	75	702
58343-01112	43	77	112
	43	77	116
01901	43	77	106
02000	43	77	107
07600	51-01	93	126
	51-02	95	130
07900	44-02	83	5
15703	44-01	79	107
	44-01	79	407
17700	44-02	83	4
19801	44-02	83	105
	44-02	83	204
21113	43	77	113
	43	77	117
26000	44-01	79	108
	44-01	79	408
58351-09300	52	107	809
	52	107	916
12801	52	107	810
	52	107	917
58381-21100	82-01	171	205
58382-00068	74-04	149	104
03301	74-04	149	106
03501	74-04	149	107
58415-60900	15-01	27	22
58472-11100	54	113	214
58482-00050	74-04	149	101
60302	74-04	149	108
58521-10200	21-03	39	20
58526-10061	21-01	35	11
	26-02	59	17
10801	26-02	59	18
10901	26-02	59	19
11001	26-02	59	20
11101	26-02	59	21
11201	26-02	59	22
11401	26-02	59	24
11600	26-02	59	25
11700	26-02	59	26

部品番号順索引
NUMERICAL PARTS INDEX

部品番号 PART NO.	グループ番号 GRP NO.	頁 PAGE	見出番号 REF.-NO.
58526-11800	26-01	57	104
11900	26-02	59	27
12201	26-02	59	28
20601	26-01	57	10
21301	26-02	59	23
58544-10900	44-02	83	3
21100	44-02	83	205
58546-10902	46-02	89	107
	46-02	89	207
11002	46-02	89	3
13011	46-02	89	5
13021	46-02	89	6
20100	46-02	89	202
20501	46-02	89	108
	46-02	89	208
30011	46-02	89	2
30201	46-02	89	102
35061	46-02	89	203
36011	46-02	89	1
36021	46-02	89	103
58574-10010	74-04	149	1
20018	74-04	149	122
20019	74-04	149	125
20020	74-04	149	109
58582-15502	82-02	173	8
15602	82-02	173	1
15800	82-01	171	9
16201	82-01	171	304
	82-01	171	702
16301	82-01	171	4
	82-01	171	12
	82-02	173	10
16400	82-02	173	3
16500	82-01	171	703
16600	82-01	171	305
16800	82-02	173	4
17100	82-02	173	9
17200	82-02	173	2
20300	84	175	103
36040	82-01	171	3
36050	82-01	171	7
58603-01600	03	7	7
58622-08600	73	137	113
09900	22-02	47	33
58624-00020	24	55	103
00030	24	55	105
58626-02601	26-02	59	2
02701	26-02	59	3
02800	26-02	59	4
02901	26-02	59	5
58626-03001	26-02	59	6
03400	26-02	59	7
03500	26-02	59	8
04300	26-01	57	5
04400	26-01	57	6
04600	26-02	59	9
04700	26-02	59	10
04800	26-02	59	11
04900	26-02	59	12
05000	26-01	57	7
05400	26-01	57	8
05500	26-02	59	13
05600	26-02	59	14
05800	26-01	57	9
06001	26-02	59	15
06100	26-02	59	16
58643-08001	44-02	83	106
	44-02	83	206
08400	44-02	83	6
58644-01000	44-01	79	116
	44-01	79	416
	44-01	81	710
01302	44-01	79	117
	44-01	79	417
	44-01	81	711
58645-01500	44-01	79	118
	44-01	79	418
	44-01	81	712
01700	44-01	79	119
	44-01	79	419
	44-01	81	713
58646-00801	46-01	87	107
	46-01	87	207
01003	46-01	87	101
01200	46-01	87	108
	46-01	87	208
	46-01	87	3
01300	46-01	87	4
01402	46-01	87	102
11100	46-01	87	103
	46-01	87	203
	46-02	89	110
	46-02	89	210
16012	46-01	87	6
20062	46-01	87	1
20081	46-01	87	104
	46-01	87	204
20601	46-01	87	109
	46-01	87	209
20701	46-01	87	110
58646-20701	46-01	87	210
	46-02	89	109
	46-02	89	209
58651-17500	51-06	103	112
	54	113	121
	76-01	155	114
	76-02	157	129
58654-06500	21-01	35	12
58674-16500	74-04	149	129
58681-04500	11-01	19	20
	11-02	21	19
11402	84	175	20
58693-00501	54	113	215
58802-20100	02	5	12
30200	02	5	13
58804-10020	04-02	11	6
11001	04-02	11	9
11415	04-02	11	603
11416	04-02	11	602
11700	04-02	11	601
58808-11300	08	15	107
58813-11000	13	25	16
58816-10301	11-01	19	15
58818-11600	18	31	10
21100	18	31	9
58821-10800	21-01	35	10
58822-10051	22-04	53	2
11104	22-02	47	12
11201	22-02	47	13
11303	22-02	47	14
	22-03	51	9
11403	22-03	51	10
11600	22-02	47	15
	22-03	51	11
11800	22-02	47	16
11900	22-02	47	17
12603	22-02	47	22
	22-03	51	15
12900	22-02	47	23
	22-03	51	16
13000	22-02	47	24
	22-03	51	17
13100	22-02	47	25
	22-03	51	18
13200	22-02	47	26
	22-03	51	19
13500	22-02	47	27
	22-03	51	20
13600	22-02	47	28
13803	22-02	47	29

部品番号順索引
NUMERICAL PARTS INDEX

部品番号 PART NO.	グループ番号 GRP NO.	頁 PAGE	見出番号 REF.-NO.
58822-13900	22-02	47	30
	22-03	51	21
14000	22-02	47	31
16500	22-02	47	32
16600	22-04	53	204
20800	22-02	47	11
22400	22-02	47	20
	22-03	51	13
22500	22-02	47	21
	22-03	51	14
32300	22-02	47	19
	22-03	51	12
42100	22-02	47	18
58824-10101	24	55	110
99201	24	55	1
58827-10602	27	61	7
10900	27	61	8
11000	27	61	9
58828-20600	28	63	114
58829-35900	29	67	7
58831-11800	31	71	12
14700	51-04	99	309
	51-04	99	409
20301	31	71	13
24600	31	69	310
58833-10701	33	73	12
20400	33	73	11
58841-10126	41	75	101
	41	75	401
	41	75	501
	41	75	601
	41	75	701
58843-10028	43	77	108
10201	43	77	111
10301	43	77	115
10403	43	77	119
20020	43	77	1
58844-10011	44-01	79	109
	44-01	79	409
	44-01	81	703
10028	44-01	79	120
	44-01	79	420
	44-01	81	714
10401	44-01	79	121
	44-01	81	421
	44-01	81	715
10501	44-01	79	123
	44-01	81	423
	44-01	81	717
10600	44-01	79	124
58844-10600	44-01	81	424
	44-01	81	718
10700	44-01	79	125
	44-01	81	425
	44-01	81	719
20301	44-01	81	716
58845-10018	45	85	104
10201	43	77	110
	45	85	106
10400	45	85	107
10600	43	77	120
	45	85	108
10700	45	85	109
20010	45	85	1
20500	43	77	118
	45	85	110
58853-16800	21-03	39	22
58854-12200	54	113	122
58856-10800	56	117	5
10900	56	117	6
11000	56	117	7
11100	56	117	8
11202	56	117	9
11300	56	117	10
11700	56	117	11
20601	56	117	3
20700	56	117	4
22100	56	117	12
58873-11801	73	137	114
11900	73	137	117
12000	73	139	118
12100	73	139	119
12201	73	139	120
12300	73	139	127
12400	73	139	128
12500	73	139	129
21700	73	139	130
58891-03800	84	175	21
59011-07400	72-04	127	106
08900	72-01	121	114
37050	72-04	127	101
	72-05	129	1
46010	72-01	121	101
	72-02	123	1
59013-03020	72-01	121	102
	72-04	127	103
59014-02040	72-07	133	101
03060	72-04	127	112
03070	72-07	133	1
09020	72-01	121	105
59014-09020	72-04	127	109
59015-00101	72-02	123	115
	72-03	125	119
	72-05	129	114
	72-06	131	110
00200	72-02	123	116
	72-03	125	120
	72-05	129	115
	72-06	131	111
00300	72-02	123	117
	72-03	125	121
	72-05	129	116
	72-06	131	112
00801	72-02	123	118
	72-03	125	122
	72-05	129	117
	72-06	131	113
00900	72-02	123	119
	72-03	125	123
	72-05	129	118
	72-06	131	114
01030	72-04	127	102
	72-06	131	1
01102	72-06	131	115
01200	72-03	125	124
	72-06	131	116
01302	72-02	123	120
	72-05	129	119
01400	72-03	125	125
	72-06	131	117
01501	72-02	123	121
	72-05	129	120
01900	72-02	123	122
	72-05	129	121
02200	72-02	123	123
	72-05	129	122
02401	72-04	127	107
03700	72-01	121	115
04701	72-02	123	124
	72-05	129	123
04800	72-02	123	125
	72-05	129	124
04901	72-02	123	126
	72-05	129	125
05900	72-02	123	127
	72-03	125	126
	72-05	129	112
	72-06	131	108
06100	72-02	123	113
	72-05	129	113

部品番号順索引

NUMERICAL PARTS INDEX

部品番号 PART NO.	グループ番号 GRP NO.	頁 PAGE	見出番号 REF.-NO.
59015-12300	72-02	123	114
	72-06	131	109
59016-60020	72-04	127	1
59025-00300	72-08	135	103
00500	72-08	135	104
10010	72-08	135	1
10200	72-08	135	105
20900	72-08	135	108
59045-01500	72-03	125	127
59060-10040	72-01	121	1
59061-01300	72-03	125	128
01500	72-03	125	129
01600	72-03	125	132
01700	72-03	125	133
01800	72-03	125	134
02100	72-01	121	112
02200	72-01	121	111
02300	72-03	125	116
11020	72-01	121	108
	72-03	125	1
11040	72-01	121	109
11200	72-03	125	117
11900	72-01	121	113
12400	72-03	125	130
59067-06200	72-03	125	131
59136-01090	74-05	151	1
02100	74-03	147	111
02200	74-03	147	112
04900	74-05	151	111
05900	74-05	151	112
10039	74-01	143	110
10048	74-02	145	110
20030	74-01	143	1
20038	74-01	143	114
20040	74-02	145	1
30049	74-02	145	114
59138-00038	74-03	147	110
10030	74-03	147	1
10039	74-03	147	114
60631-00038	21-04	43	101
00048	21-04	43	108
02100	21-04	43	109
02200	21-04	43	110
02300	21-04	43	111
02400	21-04	43	112
02500	21-04	43	102
02600	21-04	43	103
02700	21-04	43	104
02800	21-04	43	105
02900	21-04	43	113
60631-03100	21-04	43	106
03200	21-04	43	114
03300	21-04	43	107
09400	21-04	43	1
61301-00900	01	3	3
	19	33	9
	19	33	14
61326-08201	26-01	57	105
08301	26-01	57	19
61361-06700	21-01	35	9
61405-03700	04-03	13	6
61728-03500	28	63	108
62364-01101	33	73	22
62461-01701	84	175	8
62628-00800	28	63	116
63603-01800	03	7	9
63663-00701	71	119	1
63674-02201	74-01	143	118
	74-02	145	118
	74-05	151	113
64343-14500	21-03	39	23
65421-00101	21-02	37	6
00400	21-02	37	307
00500	21-02	37	308
00800	21-02	37	309
00900	21-02	37	310
01000	21-02	37	311
01100	21-02	37	312
01200	21-02	37	313
01300	21-02	37	314
01400	21-02	37	315
01500	21-02	37	316
65451-00700	51-05	101	11
65528-01100	28	63	103
01900	28	63	104
02501	28	63	105
03600	28	63	106
21800	28	63	107
65604-02400	04-01	9	122
65615-02300	73	139	7
65619-10101	19	33	12
67413-00600	51-04	99	10
69251-01300	22-01	45	18
72347-04300	01	3	12
91201-07900	01	3	1312
08500	01	3	902
17700	01	3	9
91204-08700	04-01	9	134
21100	04-03	13	7
91205-02800	04-03	13	8
91205-03900	04-01	9	123
05600	04-01	9	125
05800	04-01	9	126
05900	04-01	9	127
06200	04-01	9	128
06500	04-01	9	129
09300	04-01	9	130
16300	04-01	9	136
19600	04-01	9	131
19700	04-01	9	132
91211-03600	15-01	27	23
91212-13200	15-01	27	24
13501	03	7	19
91224-00051	22-01	45	1
03100	22-01	45	19
06600	22-01	45	20
07500	22-01	45	21
91228-00500	28	63	101
10700	28	63	102
	72-08	135	109
91261-05100	04-03	13	13
05200	08	15	4
91267-00201	09	17	217
91275-13200	78	161	11
	79-03	167	21
24900	29	67	21
91276-02700	53	111	11
12200	79-03	167	23
12800	53	111	12
91405-03700	04-01	9	133
91461-00600	08	15	102
91464-11100	03	7	5
91484-04400	08	15	108
91812-04600	73	139	3
92301-01900	19	33	15
02700	15-01	27	29
92328-00400	28	63	110
00700	28	63	111
01700	28	63	112
94104-03500	74-01	143	106
	74-02	145	106
	74-05	151	106
03600	74-01	143	119
	74-02	145	119
	74-05	151	114
94304-01400	74-03	147	118
01500	74-03	147	119

部品番号順索引
NUMERICAL PARTS INDEX

(注) 下記は前の部品番号順索引リストに追加の部品番号です。合わせてご利用ください。
(NOTE)Following are the part numbers to be added to the mumerical Parts index already Compiled:

部品番号 PART NO.	グループ番号 GRP NO.	頁 PAGE	見出番号 REF.-NO.
F1035-20080	84	175	303
F1825-08025	04-03	13	28
F2846-08000	11-02	21	22
03152-35053	04-01	9	135
55304-03700	04-01	9	124
55326-20011	26-01	57	1
55384-02800	84	175	301
65410-01200	84	175	302

部品番号 PART NO.	グループ番号 GRP NO.	頁 PAGE	見出番号 REF.-NO.

部品番号 PART NO.	グループ番号 GRP NO.	頁 PAGE	見出番号 REF.-NO.

セムス　ボルト一覧表
TABLE OF BOLT,W/WASHER

セムス　ボルト BOLT,W/WASHER	ボルト・ワッシャ BOLT/WASHER
F1805−06010	F1035−06010 F2515−06000
F1805−06012	F1035−06012 F2515−06000
F1805−06014	F1035−06014 F2515−06000
F1805−06016	F1035−06016 F2515−06000
F1805−06018	F1035−06018 F2515−06000
F1805−06020	F1035−06020 F2515−06000
F1805−06025	F1035−06025 F2515−06000
F1805−06030	F1035−06030 F2515−06000

セムス　ボルト BOLT,W/WASHER	ボルト・ワッシャ BOLT/WASHER
F1805−06035	F1035−06035 F2515−06000
F1805−06040	F1035−06040 F2515−06000
F1805−06045	F1035−06045 F2515−06000
F1805−06055	F1035−06055 F2515−06000
F1805−06060	F1035−06060 F2515−06000
F1805−08012	F1035−08012 F2515−08000
F1805−08014	F1035−08014 F2515−08000
F1805−08016	F1035−08016 F2515−08000

セムス　ボルト BOLT,W/WASHER	ボルト・ワッシャ BOLT/WASHER
F1805−08018	F1035−08018 F2515−08000
F1805−08020	F1035−08020 F2515−08000
F1805−08022	F1035−08022 F2515−08000
F1805−08025	F1035−08025 F2515−08000
F1805−08030	F1035−08030 F2515−08000
F1805−08035	F1035−08035 F2515−08000
F1805−08040	F1035−08040 F2515−08000
F1805−08045	F1035−08045 F2515−08000

セムス　ボルト一覧表
TABLE OF BOLT,W/WASHER

セムス　ボルト BOLT,W/WASHER	ボルト・ワッシャ BOLT/WASHER	セムス　ボルト BOLT,W/WASHER	ボルト・ワッシャ BOLT/WASHER	セムス　ボルト BOLT,W/WASHER	ボルト・ワッシャ BOLT/WASHER
F1805−08050	F1035−08050 F2515−08000	F1805−10018	F1035−10018 F2515−10000	F1805−10050	F1035−10050 F2515−10000
F1805−08055	F1035−08055 F2515−08000	F1805−10020	F1035−10020 F2515−10000	F1805−10055	F1035−10055 F2515−10000
F1805−08060	F1035−08060 F2515−08000	F1805−10022	F1035−10022 F2515−10000	F1805−10060	F1035−10060 F2515−10000
F1805−08065	F1035−08065 F2515−08000	F1805−10025	F1035−10025 F2515−10000	F1805−10065	F1035−10065 F2515−10000
F1805−08070	F1035−08070 F2515−08000	F1805−10030	F1035−10030 F2515−10000	F1805−10070	F1035−10070 F2515−10000
F1805−08075	F1035−08075 F2515−08000	F1805−10035	F1035−10035 F2515−10000	F1805−10085	F1035−10085 F2515−10000
F1805−10014	F1035−10014 F2515−10000	F1805−10040	F1035−10040 F2515−10000	F1805−12016	F1035−12016 F2515−12000
F1805−10016	F1035−10016 F2515−10000	F1805−10045	F1035−10045 F2515−10000	F1805−12020	F1035−12020 F2515−12000

セムス　ボルト一覧表
TABLE OF BOLT,W/WASHER

セムス　ボルト BOLT,W/WASHER	ボルト・ワッシャ BOLT/WASHER
F1805−12025	F1035−12025
	F2515−12000
F1805−12030	F1035−12030
	F2515−12000
F1805−12035	F1035−12035
	F2515−12000
F1805−12040	F1035−12040
	F2515−12000
F1805−12045	F1035−12045
	F2515−12000
F1805−12050	F1035−12050
	F2515−12000
F1805−12055	F1035−12055
	F2515−12000
F1805−12060	F1035−12060
	F2515−12000

セムス　ボルト BOLT,W/WASHER	ボルト・ワッシャ BOLT/WASHER
F1805−12065	F1035−12065
	F2515−12000
F1805−12085	F1035−12085
	F2515−12000
F1805−14035	F1035−14035
	F2515−14000
F1805−14045	F1035−14045
	F2515−14000

セムス　ボルト BOLT,W/WASHER	ボルト・ワッシャ BOLT/WASHER
F1825−06010	F1035−06010
	F2515−06000
	F2500−06000
F1825−06012	F1035−06012
	F2515−06000
	F2500−06000
F1825−06014	F1035−06014
	F2515−06000
	F2500−06000
F1825−06016	F1035−06016
	F2515−06000
	F2500−06000
F1825−06020	F1035−06020
	F2515−06000
	F2500−06000
F1825−06025	F1035−06025
	F2515−06000
	F2500−06000

セムス　ボルト一覧表
TABLE OF BOLT,W/WASHER

セムス　ボルト BOLT,W/WASHER	ボルト・ワッシャ BOLT/WASHER	セムス　ボルト BOLT,W/WASHER	ボルト・ワッシャ BOLT/WASHER	セムス　ボルト BOLT,W/WASHER	ボルト・ワッシャ BOLT/WASHER
F1825−06030	F1035−06030	F1825−08025	F1035−08025	F1825−08050	F1035−08050
	F2515−06000		F2515−08000		F2515−08000
	F2500−06000		F2500−08000		F2500−08000
F1825−06035	F1035−06035	F1825−08030	F1035−08030	F1825−08055	F1035−08055
	F2515−06000		F2515−08000		F2515−08000
	F2500−06000		F2500−08000		F2500−08000
F1825−06055	F1035−06055	F1825−08035	F1035−08035	F1825−08085	F1035−08085
	F2515−06000		F2515−08000		F2515−08000
	F2500−06000		F2500−08000		F2500−08000
F1825−08012	F1035−08012	F1825−08038	F1035−08038	F1825−10014	F1035−10014
	F2515−08000		F2515−08000		F2515−10000
	F2500−08000		F2500−08000		F2500−10000
F1825−08016	F1035−08016	F1825−08040	F1035−08040	F1825−10016	F1035−10016
	F2515−08000		F2515−08000		F2515−10000
	F2500−08000		F2500−08000		F2500−10000
F1825−08020	F1035−08020	F1825−08045	F1035−08045	F1825−10020	F1035−10020
	F2515−08000		F2515−08000		F2515−10000
	F2500−08000		F2500−08000		F2500−10000

セムス　ボルト一覧表
TABLE OF BOLT,W/WASHER

セムス　ボルト BOLT,W/WASHER	ボルト・ワッシャ BOLT/WASHER
F1825−10025	F1035−10025
	F2515−10000
	F2500−10000
F1825−10030	F1035−10030
	F2515−10000
	F2500−10000
F1825−10035	F1035−10035
	F2515−10000
	F2500−10000
F1825−10040	F1035−10040
	F2515−10000
	F2500−10000
F1825−10080	F1035−10080
	F2515−10000
	F2500−10000
F1825−12020	F1035−12020
	F2515−12000
	F2500−12000

セムス　ボルト BOLT,W/WASHER	ボルト・ワッシャ BOLT/WASHER
F1825−12025	F1035−12025
	F2515−12000
	F2500−12000
F1825−12030	F1035−12030
	F2515−12000
	F2500−12000
F1825−12040	F1035−12040
	F2515−12000
	F2500−12000

セムス　ボルト BOLT,W/WASHER	ボルト・ワッシャ BOLT/WASHER
F2005−10016	F1155−10016
	F2515−10000
F2005−10020	F1155−10020
	F2515−10000
F2005−10025	F1155−10025
	F2515−10000
F2005−10030	F1155−10030
	F2515−10000
F2005−10035	F1155−10035
	F2515−10000
F2005−10040	F1155−10040
	F2515−10000
F2005−10045	F1155−10045
	F2515−10000
F2005−10050	F1155−10050
	F2515−10000

セムス　ボルト一覧表
TABLE OF BOLT,W/WASHER

セムス　ボルト BOLT,W/WASHER	ボルト・ワッシャ BOLT/WASHER
F2005−10055	F1155−10055
	F2515−10000
F2005−10060	F1155−10060
	F2515−10000
F2005−10065	F1155−10065
	F2515−10000
F2005−10070	F1155−10070
	F2515−10000
F2005−12020	F1155−12020
	F2515−12000
F2005−12025	F1155−12025
	F2515−12000
F2005−12030	F1155−12030
	F2515−12000
F2005−12035	F1155−12035
	F2515−12000

セムス　ボルト BOLT,W/WASHER	ボルト・ワッシャ BOLT/WASHER
F2005−12040	F1155−12040
	F2515−12000
F2005−12045	F1155−12045
	F2515−12000
F2005−12050	F1155−12050
	F2515−12000
F2005−12055	F1155−12055
	F2515−12000
F2005−12065	F1155−12065
	F2515−12000

セムス　ボルト BOLT,W/WASHER	ボルト・ワッシャ BOLT/WASHER
F2015−10020	F1155−10020
	F2515−10000
	F2500−10000
F2015−10025	F1155−10025
	F2515−10000
	F2500−10000
F2015−10030	F1155−10030
	F2515−10000
	F2500−10000
F2015−10035	F1155−10035
	F2515−10000
	F2500−10000
F2015−10040	F1155−10040
	F2515−10000
	F2500−10000
F2015−10050	F1155−10050
	F2515−10000
	F2500−10000

セムス　ボルト一覧表
TABLE OF BOLT,W/WASHER

セムス　ボルト BOLT,W/WASHER	ボルト・ワッシャ BOLT/WASHER	セムス　ボルト BOLT,W/WASHER	ボルト・ワッシャ BOLT/WASHER	セムス　ボルト BOLT,W/WASHER	ボルト・ワッシャ BOLT/WASHER
F2015−10055	F1155−10055				
	F2515−10000				
	F2500−10000				
F2015−10060	F1155−10060				
	F2515−10000				
	F2500−10000				
F2015−12025	F1155−12025				
	F2515−12000				
	F2500−12000				
F2015−12030	F1155−12030				
	F2515−12000				
	F2500−12000				

Printed in Japan

Pub. No. 98840-80900A