ADDITIONAL DESCRIPTIONS - DESIGNATIONS SUPPLEMENTAIRES
ZUSAETZLICHE BEZEICHNUNGEN - DENOMINACIONES ADICIONALES

ASSEMBLY	COMPLET	KOMPLETT	COMPLETO
CORRECT	CORRIGEZ	RICHTIG	LEASE
DELATED	ELIMINE'	ENTFALLEN	ELIMINADO
FRONT	AVANT	VORN	ANTERIOR
IN ALTERNATIVE	EN ALTERNATIVE	ALS ALTERNATIVE	ALTERNATIVO
INNER	INTERIEUR	INNEN	INTERIOR
LEFT	GAUCHE	LINKS	IZQUIERDO
LOWER	INFERIEUR	UNTEN	INFERIOR
OUTER	EXTERIEUR	AUSSEN	EXTERIOR
REAR	ARRIERE	HINTEN	POSTERIOR
RIGHT	DROIT	RECHTS	DERECHO
SEE SGR.	VOIR SGR.	SIEHE SGR.	VEASE SGR.
SEMIFINISHED	MI-OUVRE'	HALBZEUG	SEMIELABORADO
SIDE	LATERA'	SEITLICH	LATERAL
THICKNESS	EPAISSEUR	DICKE	GRUESO
TO BE WELDED	A SOUDER	ANZUCHWEISGEN	SOLDAR
UPPER	SUPERIEUR	OBEN	SUPERIOR
WRONG	ERRATA	FALSCH	DONDE DICE

SUMMARY OF MAJOR SECTIONS - INDICE DELLE SEZIONI PRINCIPALI - INDEX DES SECTIONS PRINCIPALES
INHALT DER HAUPTABSCHNITTE - INDICE DE LOS CAPITULOS PRINCIPALES

A	ENGINE • MOTORE • MOTEUR • MOTOR • MOTOR
B	MECHANICAL TRANSMISSION • CLUTCH • TRANSMISSION • TRANSMISSION SHAFT • AXLES TRASMISSIONI MECCANICA • FRIZIONE • CAMBIO • ALBERO DI TRASMISSIONE • PONTI TRANSMISSION MECANIQUE • EMBRAYAGE • BOITE DE VITESSES • ARBRE DE TRANSMISSION • PONTS MECHANISCHE KRAFTÜBERTRAGUNG • KUPPLUNG • GETRIEBE • GELENKWELLE • ACHSEN TRANSMISION MECANICA • EMBRAGUE • CAMBIO • ARBOL DE TRANSMISION • PUENTES
C	BRAKES (MECHANICAL OR HYDRAULIC) • FRENI (MECCANICI O IDRAULICI) • FREINS (MECANIQUES OU HYDRAULIQUES) • BREMSEN (MECHANISCHE ODER HYDRAULISCHE) • FRENOS (MECANICOS O HYDRAULICOS)
D	FRAME • STEERING • SUSPENSIONS • WHEELS • UNDERCARRIAGE • HYDRAULIC TRANSMISSION TELAIO • STERZO • SOSPENSIONI • RUOTE • CINGOLATURA • TRASMISSIONE IDRAULICA CADRE • DIRECTION • SUSPENSIONS • ROUES • TRAIN DE ROULEMENT • TRANSMISSION HYDRAULIQUE RAHMEN • LENKUNG • AUFHÄNGUNGEN • RÄDER • KETTENLAUFWERK • HYDRAULISCHER ANTRIEB BASTIDOR • DIRECCION • SUSPENSION • RUEDAS • TREN DE RODAJE • TRANSMISION HYDRAULICA
E	AUXILIARY ATTACHMENT (AND EQUIPMENT) • ORGANI SUSSIDIARI (E ATTREZZI) • ORGANES AUXILIAIRES (ET EQUIPEMENT) • NEBENAGGREGATE (UND GERÄTE) • ORGANOS AUXILIARES (Y EQUIPO)
F	ELECTRICAL SYSTEM • IMPIANTO ELETTRICO • SYSTEME ELECTRIQUE • ELEKTRISCHE ANLAGE • SISTEMA ELETTRICO
G	AIR SYSTEM • IMPIANTO PNEUMATICO • SYSTEME PNEUMATIQUE • DRUCKLUFTANLAGE • SISTEMA NEUMATICO
H	TOOLS • ATTREZZI • OUTILLAGES • WERKZEUGE • UTILES
L	BODY • CARROZZERIA • CARROSSERIE • AUFBAU • CARROCERIA
M	DRIVER'S SEAT • SEDILE CONDUTTORE • SIEGE DE CONDUCTEUR • FAHRERSITZ • BUTACA DE CONDUCTOR
X	LIST OF CANCELLED PARTS IN THIS UPDATING • ELENCO PARTICOLARI SOPPRESSI NEL PRESENTE AGGIORNAMENTO • LISTE DES PIECES ANNULEES DANS CETTE MISE A JOUR • LISTE DER ANGULIERTEN TEILE AUF DER GEGENWARTIGEN ABÄNDERUNG • LISTA DE LAS PIEZAS CANCELADAS EN LA PRESENTE REVISION
Y	LIST OF NEW PARTS ADDED IN THIS UPDATING • ELENCO PARTICOLARI NUOVI AGGIUNTI NEL PRESENTE AGGIORNAMENTO • LISTE DES NOUVELLES PIECES AJOUTEES DANS CETTE MISE A JOUR • LISTE DER NEUEN HINZUGEFUGTEN TEILE AUF DER GEGENWARTIGEN ABÄNDERUNG • LISTA DE LAS PIEZAS NUEVAS ANADIDAS EN LA PRESENTE REVISION
W	SUMMARY OF MODIFIED PARTS • RIEPILOGO PARTICOLARI MODIFICATI • RECAPITULATIF DES PIECES MODIFIEES • ZUSAMMENFASSUNG DER VERÄNDERTEN TEILE • RECAPITULACION DE LAS PIEZAS MODIFICADAS

GENERAL INDEX

	Grid
Main section index	1-A1
Subgroups research index on the fiches	1-A2
Alphabetical index	1-A6
Additional descriptions translated from English or Italian into French, German Spanish	1-A12
Basic descriptions in English, Italian, French, German, Spanish, by sequential alphanumerical order	1-B20
Use of the catalogue	1-B14
Ordering parts	1-B4
Version list	1-C2
Optional equipment list	1-C4
Part numerical index	1-C9
Hoses	"
Kit index	1-D6
Illustrations and sizes part list (by subgroup alphanumerical order)	1-G17
"MODIFICATIONS" Tables	1-F1

INDICE GENERALE

	Grid
Indice delle sezioni principali	1-A1
Indice di ricerca dei sottogruppi sulle fiches	1-A2
Indice alfabetico	1-A6
Denominazioni aggiuntive tradotte dall'Inglese o Italiano in Francese, Tedesco, Spagnolo	1-A12
Denominazioni base in Inglese, Italiano, Francese, Tedesco, Spagnolo, in ordine alfanumerico progressivo	1-B20
Avvertenze per la consultazione del catalogo	1-B12
Istruzioni per ordinare i ricambi	1-B4
Elenco delle versioni	1-C2
Elenco delle varianti	1-C4
Indice numerico delle parti di ricambio	1-C9
Tubi flessibili	"
Indice dei kit	1-D6
Illustrazioni ed elenchi delle parti di ricambio (in ordine alfanumerico di sottogruppo)	1-G17
TABELLE "MODIFICHE"	1-F1

TABLES DES MATIERES

	Grid
Liste des sections principales	1-A1
Index de recherche des sousgroupes sur les fiches	1-A2
Liste alphabétique	1-A12
Désignations supplémentaires traduites de l'anglais ou de l'italien en français, allemand espagnol	1-A18
Désignations base en Anglais, Italien, Français Allemand, Espagnol par ordre alpha-numerique progressif	1-B20
Règles pour la consultation du catalogue	1-B10
Comment passer commande de pièces détachées	1-B2
Liste des versions	1-C2
Liste des variantes	1-C4
Liste numerique des pièces de rechange	1-C9
Tuyaux flexibles	"
Liste des kits	1-D6
Illustrations et listes de pièces de rechange (par ordre alpha-numériques de sous-groupe)	1-G17
TABLEAUX "MODIFICATION"	1-F1

ALLGEMEINES VERZEICHNIS

	Grid
Verzeichnis der Hauptabschnitte	1-A1
Suchindex der Untergruppen auf karte	1-A2
Alphabetisches Verzeichnis	1-A15
Übersetzung der zusätzlichen Angaben aus dem Englischen bzw. italienischen in französische, deutsche und spanische Sprache	1-A18
Grundbezeichnungen in englischer, italienischer französischer, deutscher und spanischer Sprache in alphanumerischer Reihenfolge	1-B20
Hinweise zum Gebrauch des Katalogs	1-B6
Hinweise für die Ersatzteilbestellung	1-B1
Liste der Ausführungen	1-C2
Liste der Varianten	1-C4
Numerisches Ersatzteilverzeichnis	1-C9
Schläuche	"
Verzeichnis der Ersatzteilsätze	1-D6
Bildtafeln und Ersatzteillisten (nach der alphanumerischen Reihenfolge der Untergruppen)	1-G17
TABELLEN "ÄNDERUNGEN"	1-F1

INDICE GENERAL

	Grid
Indice de las principales partes	1-A1
Indice de localización de los subgrupos en las fichas	1-A2
Indice alfabético	1-B17
Denominaciones adicionales traducidas del inglés o italiano al francés, alemán y español	1-A18
Denominaciones base en inglés, italiano, francés, aleman y español, por orden alfanumerico progresivo	1-B20
Cómo se maneja el catálogo	1-B6
Cómo se encargan las piezas de repuesto	1-C1
Lista de versiones	1-C2
Lista de variantes	1-C4
Indice numérico de las piezas de repuesto	1-C9
Tubos flexibles	"
Indice de fornituras	1-D6
Laminas y listas de las piezas de repuesto (por orden alfanumerico de subgrupo)	1-G17
TABLAS "MODIFICACIONES"	1-F1

SUBGROUPS RESEARCH INDEX ON THE FICHES - INDICE DI RICERCA DEI SOTTOGRUPPI SULLE FICHES
INDEX DE RECHERCHE DES SOUS-GROUPES SUR LES FICHES - SUCHINDEX DER UNTERGRUPPEN AUF KARTE
INDICE DE LOCALIZACION DE LOS SUBGRUPOS EN LAS FICHAS

SGR.	TAV.	PAG.	GRID
A0.00	1	1	1-G17
A0.02	1	1	1-G16
A1.01	1	1	1-G15
A1.01	2	1	1-G14
A1.01	2	2	1-G13
A1.02	1	1	1-G12
A1.02	1	2	1-G11
A1.02	2	1	1-G10
A1.03	1	1	1-G9
A1.03	1	2	1-G8
A1.04	1	1	1-G7
A1.05	1	1	1-G6
A1.05	1	2	1-G5
A1.06	1	1	1-G4
A1.07	1	1	1-G3
A1.07	1	2	1-G2
A1.08	1	1	1-H2
A1.15	1	1	1-H3
A1.16	1	1	1-H4
A1.25	1	1	1-H5
A2.01	1	1	1-H6
A2.01	1	2	1-H7
A2.21	1	1	1-H8
A2.21	1	2	1-H9
A2.21	2	1	1-H10
A2.22	1	1	1-H11
A2.22	1	2	1-H12
A2.22/ 1	1	1	1-H13
A2.22/ 2	1	1	1-H14
A2.23	1	1	1-H15
A2.23/ 1	1	1	1-H16
A2.23/ 2	1	1	1-H17
A2.23/ 3	1	1	1-I17
A2.24	1	1	1-I16
A2.24	2	1	1-I15
A2.24	3	1	1-I14
A2.24	4	1	1-I13
A2.25	1	1	1-I12
A2.26	1	1	1-I11
A2.27	1	1	1-I10
A2.27	2	1	1-I9
A2.27	3	1	1-I8
A2.27	4	1	1-I7
A2.35	1	1	1-I6
A2.35/ 1	1	1	1-I5
A2.35/ 2	1	1	1-I4
A2.54	1	1	1-I3
A2.56	1	1	1-I2
A3.01	1	1	1-L2
A3.01	2	1	1-L3
A3.01	3	1	1-L4
A3.02	1	1	1-L5
A4.01	1	1	1-L6
A4.01	2	1	1-L7
A4.01	3	1	1-L8
A4.02	1	1	1-L9
A4.02	2	1	1-L10
A4.02	3	1	1-L11
A4.03	1	1	1-L12
A4.04	1	1	1-L13
A4.09	1	1	1-L14
B2.00	1	1	1-L15
B2.00	2	1	1-L16
B2.01	1	1	1-L17
B2.01	1	2	1-M17
B2.01	2	1	1-M16
B2.01	3	1	1-M15
B2.01	4	1	1-M14
B2.01	5	1	1-M13
B2.01	5	2	1-M12
B2.01	6	1	1-M11
B2.01	7	1	1-M10
B2.01	7	2	1-M9
B2.01	8	1	1-M8
B2.01	9	1	1-M7
B2.01	9	2	1-M6
B2.01	10	1	1-M5
B2.01	11	1	1-M4
B2.01	11	2	1-M3
B2.01/ 1	1	1	1-M2
B2.01/ 1	1	2	1-N2
B2.01/ 1	2	1	1-N3
B2.01/ 1	2	2	1-N4
B2.01/ 1	3	1	1-N5
B2.01/ 1	4	1	1-N6
B2.01/ 1	5	1	1-N7
B2.01/ 1	5	2	1-N8
B2.01/ 1	6	1	1-N9
B2.01/ 1	7	1	1-N10
B2.01/ 1	7	2	1-N11

SQR.	TAV.	PAG.	GRID
B2.01/ 1	8	1	1-N12
B2.01/ 1	9	1	1-N13
B2.01/ 1	9	2	1-N14
B2.01/ 1	10	1	1-N15
B2.01/ 1	11	1	1-N16
B2.01/ 1	11	2	1-N17
B2.06	1	1	1-O17
B2.06	2	1	1-O16
B2.07	1	1	1-O15
B2.10	1	1	1-O14
B2.10	2	1	1-O13
B2.10	2	2	1-O12
B2.18	1	1	1-O11
B2.21	1	1	1-O10
B2.21/ 1	1	1	1-O9
B2.33	1	1	1-O8
B2.34	1	1	1-O7
B2.36	1	1	1-O6
B3.01	1	1	1-O5
B3.16	1	1	1-O4
B4.04	1	1	1-O3
B4.04	1	2	1-O2
B4.08	1	1	1-P2
B4.08	1	2	1-P3
B4.08	2	1	1-P4
B4.11	1	1	1-P5
B4.12	1	1	1-P6
B5.01	1	1	1-P7
C1.01	1	1	1-P8
C1.01	2	1	1-P9
C1.01	2	2	1-P10
C1.35	1	1	1-P11
D1.01	1	1	1-P12
D1.06	1	1	1-P13
D2.20	1	1	1-P14
D2.20	2	1	1-P15
D2.22	1	1	1-P16
D2.23	1	1	1-P17
D2.23	1	2	1-Q17
D2.23	2	1	1-Q16
D2.23	3	1	1-Q15
D2.24	1	1	1-Q14
D2.27	1	1	1-Q13
D2.29	1	1	1-Q12
D2.29	2	1	1-Q11
D2.29/ A	1	1	1-Q10
D2.29/ A	2	1	1-Q9
D3.30	1	1	1-Q8
D3.33	1	1	1-Q7
D3.34	1	1	1-Q6
D3.34	1	2	1-Q5
D3.34	2	1	1-Q4
D3.34	2	2	1-Q3
D3.37	1	1	1-Q2
D3.38	1	1	1-R2
D3.40	1	1	1-R3
D3.40	2	1	1-R4
E1.02	1	1	1-R5
E2.15	1	1	1-R6
E2.16	1	1	1-R7
E3.02	1	1	1-R8
E3.02	1	2	1-R9
E3.02	2	1	1-R10
E3.02	2	2	1-R11
E3.02	3	1	1-R12
E3.02	4	1	1-R13
E3.02	5	1	1-R14
E3.02	6	1	1-R15
E3.02/ 1	1	1	1-R16
E3.02/ 2	1	1	1-R17
E3.02/ 3	1	1	1-S17
E3.02/ 3	2	1	1-S16
E3.02/ 4	1	1	1-S15
E3.05	1	1	1-S14
E3.10	1	1	1-S13
E3.10	2	1	1-S12
E3.10/ 1	1	1	1-S11
E3.14	1	1	1-S10
E3.14	1	2	1-S9
E3.15	1	1	1-S8
E3.25	1	1	1-S7
E3.25	2	1	1-S6
E3.26	1	1	1-S5
E3.27	1	1	1-S4
E3.27	1	2	1-S3
E3.28	1	1	1-S2
E3.28	1	2	1-T2
E3.29	1	1	1-T3
E3.31	1	1	1-T4
E3.31	1	2	1-T5

A4

SGR.	TAV.	PAG.	GRID
E3.31	2	1	1-T6
E3.31	3	1	1-T7
E3.31/ 1	1	1	1-T8
E3.32	1	1	1-T9
E3.32/ 1	1	1	1-T10
E3.32/ 2	1	1	1-T11
F2.01	1	1	1-T12
F2.05	1	1	1-T13
F3.01	1	1	1-T14
F3.01	2	1	1-T15
F3.03	1	1	1-T16
F3.03/ 1	1	1	1-T17
F4.01	1	1	2-G17
F4.01	2	1	2-G16
F4.01	3	1	2-G15
F4.01	4	1	2-G14
F4.01	5	1	2-G13
F4.01/ 1	1	1	2-G12
F4.01/ 2	1	1	2-G11
F4.05	1	1	2-G10
F4.05/ 1	1	1	2-G9
F5.01	1	1	2-G8
F5.01/ 1	1	1	2-G7
F5.10	1	1	2-G6
H1.01	1	1	2-G5
H1.01	2	1	2-G4
H1.04	1	1	2-G3
H1.04	2	1	2-G2
H1.04	2A	1	2-H2
L1.01	1	1	2-H3

SGR.	TAV.	PAG.	GRID
L1.01	1	1	2-H4
L1.01	2	2	2-H5
L1.01	3	1	2-H6
L1.03	1	1	2-H7
L1.03/ 1	1	1	2-H8
L1.04	1	1	2-H9
L1.04	1	2	2-H10
L1.04	2	1	2-H11
L1.04	3	1	2-H12
L1.04	4	1	2-H13
L1.04	5	1	2-H14
L1.04	6	1	2-H15
L1.04	7	1	2-H16
L1.04	8	1	2-H17
L1.25	1	1	2-I17
L1.30	1	1	2-I16
L1.30/ 1	1	1	2-I15
L3.04	1	1	2-I14
L3.04	1	2	2-I13
L3.04	2	1	2-I12
L3.06	1	1	2-I11
L3.10	1	1	2-I10
L3.10	2	1	2-I9
L3.10	2	2	2-I8
L3.10	3	1	2-I7
L3.10	4	1	2-I6
L3.10	4	2	2-I5
L3.10/ 1	1	1	2-I4
L3.10/ 1	2	1	2-I3
L3.11	1	1	2-I2

SGR.	TAV.	PAG.	GRID
L3.12	1	1	2-L2
L4.10	1	1	2-L3
L6.01	1	1	2-L4
L6.01/ 1	1	1	2-L5
L6.01/ 2	1	1	2-L6
L6.04	1	1	2-L7
L6.04/ 1	1	1	2-L8
M1.02	1	1	2-L9

ALPHABETICAL INDEX

DESCRIPTION	SGR.	TAV.	PAG.	GRID
ACCESSORIES	H1.04		1 1/ 1	2-G3 /2-G2 /2-H2
AIR CLEANER, ENGINE	A2.22		1/ 2	1-H11/1-H12
AIR CLEANER, ENGINE	A2.22/ 1		1	1-H13
ALTERNATOR	F3.01		1/ 1	1-T14/1-T15
ARMS, LOADER LIFT	E3.10		1/ 1	1-E12/1-E12
ARMS, REAPER LIFT	E3.10/ 1		1	1-G11
AUXILIARY ARRANGEMENTS	L1.20		1	2-H9
AUXILIARY ARRANGEMENTS	L1.20/ 1		1	2-H5
EXHAUSTS, REAR	B4.05	2	1	1-P4
BATTERIES	F3.01		1/ 1	1-T14/1-T15
BELTS, FAN	A4.09		1	1-L14
BRAKE, SHAFT	C1.01	2	1/ 2	1-P9 /1-P10
BRAKE, PEDALS	C1.01	1	1	1-P8
BRAKED LOAD	L4.10		1	2-L3
BUCKET, AUTOMATIC POSITIONING DEVICE	E3.27		1/ 2	1-S4 /1-S3
BUCKET, LOADER	E3.14		1/ 2	1-S10/1-S9
CAB	L1.03		1	2-H7
CAB	L1.03/ 1		1	2-H9
CAB PAD MOUNTINGS	L1.03/ 1		1	2-H8
CAB, MOUNTINGS	L1.03/ 1		1	2-H8
CAMSHAFT	A1.07		1/ 2	1-G3 /1-G2
CAMSHAFT DRIVE	A1.06		1	1-G4
CLUTCHES, STEERING	D2.20		1/ 1	1-P14/1-P15
CONNECTING RODS	A1.04		1/ 2	1-G5 /1-G6
CONT., IMPLEMENT	E3.25		1/ 1	1-S7 /1-S6
CONTROLS, GEARSHIFT INNER	B2.10		1/ 1/ 2	1-O14/1-O13/1-L/12
CONTROLS, GEARSHIFT OUTER	B2.07		1	1-O15
COOLING, PIPING	A4.02		1/ 1/ 1	1-L9 /1-L10/1-L11
CRANKCASE	A1.01	1	1	1-G15
CRANKCASE, FRONT COVER	A1.02	2	1	1-G10
CRANKCASE, REAR COVER	A1.02	1	1/ 2	1-G12/1-G11
CRANKSHAFT	A1.02		1/ 2	1-G9 /1-G8
CRANKSHAFT, BEARINGS	A1.03		1/ 2	1-G3 /1-G6
CYLINDER HEAD, COVERS	A1.01	2	1/ 2	1-G14/1-G13
CYLINDER SLEEVE	A1.01	1	1	1-G15
CYLINDER, BUCKET	E3.02	3	1	1-R14
CYLINDER, ROLLER WHEEL	D9.24	1	1/ 2	1-O6 /1-O5
CYLINDER, LIFT	E3.02	6	1	1-R15
CYLINDER, SCARIFIER	E3.02/ 1		1	1-R16
DAMPER	A1.04		1	1-G7
DIAGNOSTIC SYSTEM	B5.01		1	1-P7
DIPSTICK, TRANSMISSION OIL	B2.06	2	1	1-O16
DIPSTICK, ENGINE OIL	A3.01	1	1	1-L2
DRIVE GEARS, CENTRAL	B4.04		1/ 2	1-O3 /1-O2
DRIVE SHAFT BETWEEN TRANSMISSION AND BEVEL DRIVE	B3.01		1	1-O5
DRIVE, MULTIMETER	A1.08		1	1-H2
DRIVES, AUXILIARY	A1.15		1	1-H3
ENGINE	A0.00		1	1-G17
ENGINE STARTING EQUIPMENT	F2.01		1	1-T12
ENGINE, AIR PRE-CLEANER	A2.22		1/ 2	1-H11/1-H12
ENGINE, AIR PRE-CLEANER	A2.22/ 1		1	1-H13
ENGINE, BREATHER	A1.25		1	1-H5
ENGINE, BREATHER PIPING	A1.25		1	1-H5
ENGINE, LUBE PIPING	A3.01		1/ 1/ 1	1-L2 /1-L3 /1-L4
ENGINE, LUBRICATION	A3.01		1/ 1/ 1	1-L2 /1-L3 /1-L4
ENGINE, SUSPENSIONS	A0.02		1	1-G12
EXHAUST, PIPE	A2.58		1	1-L2
FAN	A4.09		1	1-L14
FAN, DRIVE	A4.09		1	1-L14
FAN, TIGHTENER	A4.09		1	1-L14
FILTER, ENGINE OIL	A3.01	1	1	1-L2
FILTERS, FUEL	A2.24	3	1	1-L14
FINAL DRIVE (REAR), HOUSINGS	B4.11		1	1-P5
FINAL DRIVE, (REAR) GEARS	B4.12		1	1-P6

DESCRIPTION	SGR.	TAV.	PAG.	GRID
FLYWHEEL	A1.03		1/ 2	1-G9 /1-G8
FOOT BRAKE, CONTROL	C1.01		1/ 1/ 2	1-P8 /1-P9 /1-P10
FOOTBOARDS	L3.04	2	1	2-H12
FRAME	D1.01		1	1-P12
FUEL INJECTION SYSTEM	A2.24		1/ 1/ 1	1-H9/1-H9/1-H14
			1	1-H8
FUEL LINES	A2.24		1/ 1/ 1	1-H8/1-H9/1-H14
			1	1-H13
GAUGE, OIL PRESSURE (ENGINE)	F5.10		1	2-G6
GAUGE, OIL PRESSURE (TRANSMISSION)	F5.10		1	2-G5
GEAR HOUSING SYSTEM	P3.01		1/ 1	1-T14/1-T15
GUARDS, BOTTOM	L3.12		1	2-L2
HAND BRAKE, CONTROL	C1.25		1	1-P11
HEAD, CYLINDER	A1.01	2	1/ 2	1-G14/1-G13
HEAD, LAMP	F4.01	2	1	2-G16
HEAT EXCHANGER, CONVERTER	S2.10		1	1-D11
HEAT EXCHANGER, ENGINE OIL	A3.01	2	1	1-L3
HOOD, ASSY	L1.01		1/ 1/ 2	2-H8 /2-H4 /2-H5
			1	2-H6
HYDRAULIC SYSTEM	E3.02		1/ 2/ 1	1-P8 /1-P9 /1-P10
			2/ 1/ 1	1-R11/1-R12/1-R13
			1/ 1	1-R14/1-R15
HYDRAULIC SYSTEM	E3.02/ 1		1	1-R16
HYDRAULIC SYSTEM	E3.02/ 2		1	1-R17
HYDRAULIC SYSTEM	E3.02/ 3		1/ 1	1-R17/1-R16
HYDRAULIC SYSTEM	E3.02/ 4		1	1-R15
IDLER WHEEL	D3.24		1/ 2/ 1	1-O6 /1-O5 /1-O4
			2	1-O3
IDLER WHEEL	D3.24	2	1/ 2	1-O4 /1-O3
IDLER WHEEL SUPPORTS	D3.24	2	1/ 2	1-O4 /1-O3
INDICATOR, OPERATOR	F5.10		1	2-G5
INJECTION PUMP DRIVE	A1.14		1	1-H4

DESCRIPTION	SGR.	TAV.	PAG.	GRID
INTAKE, [illegible]	A2.22		1/ 2	1-H11/1-H12
INTAKE [illegible]	A2.22/ 1		1	1-H13
LAMP, R[illegible]	F4.01/ 1		1	2-G12
LIGHTING SYSTEM	F4.01		1/ 1/ 1	2-G17/2-G16/2-G15
			1/ 1	2-G14/2-G13
LIGHTING SYSTEM	F4.01/ 1		1	2-G12
LIGHTING SYSTEM	F4.01/ 2		1	2-G11
LIGHTS, INDICATOR	F5.10		1	2-G5
LINKAGE, THROTTLE CONTROL	A2.21		1/ 2/ 1	1-H8 /1-H9 /1-H10
MANIFOLD, EXHAUST	A2.54		1	1-I3
MANIFOLD, INTAKE	A2.54		1	1-I3
MANIFOLDS, INTAKE AND EXHAUST	A2.54		1	1-I3
MUDGUARDS AND FOOTBOARDS	L3.04		1/ 2/ 1	2-H14/2-H13/2-H12
NOZZLE	A2.24	4	1	1-I13
PISTONS	A1.05		1/ 2	1-G6 /1-G5
PLATES, TYP[illegible]	L1.25		1	2-I17
POSITIONER [illegible]	E3.26		1	1-R5
POWER TAKE-OFF	E2.16		1	1-R7
PTO CONTROL	E2.15		1	1-H5
PUMP, COOLANT	A4.02	2	1	1-L10
PUMP, ENGINE OIL	A3.01	1	1	1-L2
PUMP, HYDRAULIC SYSTEM	E3.06	2	1/ 2	1-R13/1-R11
PUMP, INJECTION	A2.24	1	1	1-H6
PUMP, STEERING CLUTCHES	S2.29	3	1	1-O15
RACKS, ARMS	A1.57		1/ 2	1-O6 /1-O2
ROPS CANOPY	L3.06		1	2-I11
SCARIFIER, MK UNITS	E3.05		1	1-S14
SCARIFIER, TEETH	E2.15		1	1-S6
SIDE, PANELS	L3.10		1/ 1/ 2	2-H10/2-I9 /2-I8
			1, 1/ 2	2-I7 /2-I6 /2-I5
SEAT, PANELS	L3.10/ 1		1/ 1	2-I4 /2-I3
SEAT, DRIVER'S	L3.01		1	2-L4

DESCRIPTION	SGR.	TAV.	PAG.	GRID
SEAT, DRIVER'S	L5.01	1	1	2-L5
SEAT, DRIVER'S	L5.01	2	1	2-L5
SHAFT, SPROCKET	D3.33		1	1-G7
SIGNALLING DEVICES	F5.01		1	2-G8
SIGNALLING DEVICES	F5.01	1	1	2-G7
SPROCKET	D3.33		1	1-G7
STARTER	P2.01		1	1-T12
STEERING CLUTCH, CONTROL VALVE	D2.26	1	1/ 2	1-P17/1-Q17
STEERING CLUTCH, HYDRAULIC CONTROL	D2.23		1/ 2/ 1	1-P17/1-Q17/1-Q15
			1	1-Q15
STEERING CLUTCH, LINKAGE	D2.22		1	1-P16
STEERING CLUTCH, LUBRICATION SYSTEM	D2.24		1	1-Q14
STEERING CLUTCH, PEDALS	D2.22		1	1-P15
STEERING CLUTCH, PIPING	D2.23		1/ 2/ 1	1-P17/1-Q17/1-Q15
			1	1-Q15
STEERING CLUTCHES, RELEASE CONTROL	D2.22		1	1-P16
SUMP ENGINE OIL	A1.02	1	1/ 2	1-G12/1-G11
TANK SHELL LINER	H2.01		1/ 2	1-H8 /1-H7
TANK, FUEL	H2.01		1/ 2	1-H8 /1-H7
TANK, OIL	H3.28		1/ 2	1-R2 /1-T2
THERMOSTAT	A4.02	1	1	1-L9
TOOLS	H1.01		1/ 1	2-B3 /2-Z4
TOWING DEVICE	D1.03		1	1-P13
TRACK	D3.40		1/ 1	1-P8 /1-P4
TRACK FRAME, BODY	D3.36		1	1-G2
TRACK ROLLER	D5.37		1	1-G2
TRACK ROLLER, CARRIER	D4.38		1	1-H2
TRACK, GUARDS	L3.11		1	2-I2
TRACK, LINKS	D3.40		1/ 1	1-P8 /1-P4
TRACK, SHOES	D3.40		1/ 1	1-P8 /1-P4
TRANSMISSION	B2.00		1/ 1	1-L15/1-L16
TRANSMISSION, GEARS, HOUSING	B4.05	1	1/ 2	1-P2 /1-P3
TRANSMISSION, REAR, COVERS	B4.06	1	1/ 2	1-P2 /1-P3
TRANSMISSION, LOCK-UP DEVICE	B2.16		1	1-G5
TRANSMISSION, LUBRICATION SYSTEM	B2.06		1/ 1	1-G17/1-G16
VALVE GEAR	A1.07		1/ 2	1-G3 /1-G2
VALVE, DIVERTOR	E3.02	1	1/ 2	1-R2 /1-R3
VALVE, IDLER WHEEL ADJUSTEMENT	D3.34	1	1/ 2	1-G5 /1-G5
VALVE, MAIN CONTROL	E3.02	1	1/ 2	1-R6 /1-R8
VALVES, ENGINE	A1.07		1/ 2	1-G3 /1-G2

INDICE ALFABETICO

DENOMINAZIONE	SGR.	TAV.	PAG.	GRID
ACCESSORI	H1.84		1/ 1/ 1	2-G3 /2-G2 2-H2
ALBERO A CAMME	A1.07		1/ 2	1-G9 /1-G2
ALBERO MOTORE	A1.03		1/ 2	1-G9 /1-G8
ALBERO RUOTA MOTRICE	D3.33		1	1-G7
ALIMENTAZIONE AD INIEZIONE	A2.24		1/ 1/ 1	1-H6 1-H5 1-H4
			1	1-H3
ALTERNATORE	F3.01		1/ 1	1-T14/1-T15
ASTA LIVELLO OLIO CAMBIO	B2.06	2	1	1-G16
ASTA LIVELLO OLIO MOTORE	A3.01	1	1	1-L2
ATTACCHI	H1.01		1/ 1	2-G5 /2-G4
BASAMENTO MOTORE	F2.01		1	1-T12
BASAMENTO MOTORE	A1.01	1	1	1-G15
BATTERIE	F3.01		1/ 1	1-T14/1-T15
BENDIX CARICATORE	E3.14		1/ 2	1-S10/1-S9
BIELLE	A1.05		1/ 2	1-G6 /1-G5
BILANCIERI VALVOLE	A1.07		1/ 2	1-G9 /1-G8
BRACCI SOLLEVAMENTO CARICATORE	E2.16		1/ 1	1 E13/1-E12
BRACCI SOLLEVAMENTO SCARIFICATORE	E3.10	1	1	1-S11
CABINA	L1.03		1	2-H7
CABINA	L1.03	1	1	2-H5
CABINA E SUPPORTI	L1.02	1	1	2-H3
CAMBIO DI VELOCITA'	B2.00		1/ 1	1-L15/1-L16
CARTER CAMBIO	A1.01	1	1	1-G15
CILINDRO BENNA	E3.02	5	1	1-R14
CILINDRO SCARIFICATORE	E3.02	1	1	1-R16
CILINDRO SOLLEVAMENTO	E3.02	6	1	1-R15
CILINDRO TENDICINGHIOLO	D3.34	1	1/ 2	1-G8 /1-G5
CORONA VENTILATORE	A4.09		1	1-L14
CRICCHI	D3.40		1/ 1	1-P3 /1-P4
CRISTALLERIA	L1.01		1/ 1/ 2	2-H3 /2-H4 /2-H5
			1	2-H6
COLLETTORE ASPIRAZIONE	A2.54		1	1-I3
COLLETTORE SCARICO	A2.54		1	1-I3
COMANDI ACCELERATORE	A2.21		1/ 2/ 1	1-H8 /1-H9 /1-H10
COMANDI ESTERNI CAMBIO DI VELOCITA'	B2.07		1	1-G15
COMANDI INTERNI CAMBIO DI VELOCITA'	B2.10		1/ 1/ 2	1-G14/1-G13/1-G12
COMANDI VARI	A1.15		1	1-H3
COMANDO A MANO FRENI	C1.35		1	1-P11
COMANDO A PEDALE FRENI	C1.01		1/ 1/ 2	1-P8 /1-P9 /1-P10
COMANDO ATTREZZO	E3.25		1/ 1	1-S7 /1-S6
COMANDO CRONOGIROMETRO	A1.06		1	1-H2
COMANDO DISINNESTO FRIZIONI DI STERZO	D2.22		1	1-P16
COMANDO DISTRIBUZIONE	A1.09		1	1-G3
COMANDO IDRAULICO FRIZIONI DI STERZO	D2.23		1/ 2/ 1	1-P17/1-G17/1-G16
			1	1-G15
COMANDO POMPA INIEZIONE	A1.10		1	1-H5
COMANDO PRESA DI FORZA	E2.15		1	1-P6
COMANDO VENTILATORE	A4.08		1	1-L14
CONDOTTI ASPIRAZIONE E SCARICO	A2.54		1	1-I3
COPERCHI TESTA CILINDRI	A1.01	2	1/ 2	1-G14/1-G13
COPERCHIO TRASMISSIONE POSTERIORE	B4.09	1	1/ 2	1-P2 /1-P3
COPERCHIO ANTERIORE BASAMENTO	A1.02	2	1	1-G10
COPERCHIO POSTERIORE BASAMENTO	A1.02	1	1/ 2	1-G12/1-G11
COPPA MOTORE	A1.02	1	1/ 2	1-G12/1-G11
CORPO CARRELLO CINGOLO	D3.30		1	1-G8
CUSCINETTI ALBERO MOTORE	A1.03		1/ 2	1-G9 1-G8
DENTI SCARIFICATORE	E3.15		1	1-S8
DEVIATORE IDRAULICO	E3.02	1	1/ 2	1-P5 /1-P9
DIAGNOSTICA CENTRALIZZATA	B5.01		1	1-P7
DIFFERENZIALE BLOCCABILE CAMBIO	B2.20		1	1-G6
DISTRIBUTORE FRIZIONI DI STERZO	D2.23	1	1/ 2	1-P17/1-G17
DISTRIBUTORE PRINCIPALE	E3.02	1	1/ 2	1-P5 /1-P9
DISTRIBUTORE [illegible]	A1.07		1/ 2	1-G9 /1-G2
FILTRI COMBUSTIBILE	A2.24	3	1	1-H4

DENOMINAZIONE	SGR.	TAV.	PAG.	GRID
FILTRO ARIA MOTORE	A2.22		1 2	1-H11 1-H12
FILTRO ARIA MOTORE	A2.22 1		1	1-H13
FILTRO OLIO LUBRIFICAZIONE MOTORE	A3.01		1	1-L2
FRIZIONE DI STERZO	D2.20		1 1	1-P14 1-P15
GENERAZIONE DI CORRENTE	F3.01		1 1	1-T14 1-T15
ILLUMINAZIONE	F4.01		1 1 1	2-G172-G182-G19
			1 1	2-G14 2-G13
ILLUMINAZIONE	F4.01 1		1	2-G12
ILLUMINAZIONE	F4.01 2		1	2-G11
IMPIANTO IDRAULICO	E3.02		1 2 1	1-R8 1-R9 1-R10
			2 1 1	1-R11 1-R12 1-R13
			1 1	1-R14 1-R15
IMPIANTO IDRAULICO	E3.02 1		1	1-R16
IMPIANTO IDRAULICO	E3.02 2		1	1-R17
IMPIANTO IDRAULICO	L3.02 3		1 1	1-S17 1-S18
IMPIANTO IDRAULICO	E3.02 4		1	1-S15
INDICATORI OTTICI	F5.10		1	2-G9
INTELAIATURE PER SISTEMAZIONI VI PRE	L1.20		1	2-I16
INTELAIATURE PER SISTEMAZIONI VI PRE	L1.20 1		1	2-I15
LUBRIFICAZIONE CAMBIO	B2.06		2 1	1-O17 1-O16
LUBRIFICAZIONE FRIZIONI DI STERZO	D2.24		1	1-O14
LUBRIFICAZIONE MOTORE	A2.01		1 1 1	1-L1 1-L3 1-L4
MASCHERINE CRUSCOTTO	D9.40		1 1	1-F6 1-F14
MANOMETRO OLIO CAMBIO	F5.18		1	2-G8
MANOMETRO OLIO MOTORE	F5.16		1	2-G6
MOTORE	A0.00		1	1-G17
MOTORINO DI AVVIAMENTO	P2.01		1	1-T12
NASTRO DEL FRENO	C1.01	2	1 2	1-P9 1-P10
ORGANO DI TRAINO	D1.00		1	1-P13
PARAFANGHI E PEDANE	L3.04		1 2 1	2-I14 2-I13 2-I12
PEDALI FRENI	C1.01	1	1	1-P8
PEDALI FRIZIONI DI STERZO	D2.22	1	1	1-P16

DENOMINAZIONE	SGR.	TAV.	PAG.	GRID
PEDANE	L3.04	2	1	2-I12
POLVERIZZATORE	A2.24	4	1	1-I13
POMPA ACQUA	A4.02	2	1	1-L10
POMPA FRIZIONI DI STERZO	D2.20	3	1	1-O15
POMPA IMPIANTO IDRAULICO	E3.02	2	1 2	1-R10 1-R11
POMPA INIEZIONE	A2.24	1	1	1-I16
POMPA OLIO LUBRIFICAZIONE MOTORE	A3.01	1	1	1-L2
POSIZIONATORE AUTOMATICO SCUOLA	E3.27		1 2	1-S4 1-S3
POSIZIONATORE BRACCI SOLLEVAMENTO	E3.26		1	1-S5
PRETUBO ARIA MOTORE	A2.22		1 2	1-H11 1-H12
PREFILTRO ARIA MOTORE	A2.22 3		1	1-H13
PRESA DI FORZA	E2.16		1	1-R7
PROIETTORE ANTERIORE	F4.01	2	1	2-G16
PROIETTORE POSTERIORE	F4.01 1		1	2-G12
RAPPORTI CINGOLI	L2.11		1	2-I2
RIPARI INFERIORI	L3.12		1	2-I2
RIPARI SEDILE	L3.10		1 1 2	2-I10 2-I9 2-I6
			1 1 2	2-I7 2-I8 2-I5
RIPARI SEDILE	L3.10 1		1 1	2-I4 2-I3
RULLO CARRELLO CINGOLO	D3.37		1	1-O2
RULLO SOSTEGNO CINGOLO	D3.36		1	1-S2
RUOTA MOTRICE	D3.28		1	1-O7
RUOTA TENDICINGOLO	D3.34	2	1 2	1-O4 1-O5
RUOTINE RULLI TORI LATERALI POSTERIORI	D3.12		1	1-P6
RUOTINE RULLI TORI CENTRALE	B4.04		1 2	1-O3 1-O2
SCAMBIATORE DI CALORE COMPLETATORE	B2.16		1	1-O11
SCAMBIATORE DI CALORE LUBRIFICAZIONE MOTORE	A3.01	2	1	1-L3
SCATOLA TRASMISSIONE POSTERIORE	B4.00	1	1 2	1-P2 1-P3
SCATOLE RIDUTTORI LATERALI POSTERIORI	B4.10		1	1-P5
SEDILE CONDUTTORE	L5.01		1	2-L4
SEDILE CONDUTTORE	L5.01 1		1	2-L5
SEDILE CONDUTTORE	L5.01 2		1	2-L6

DENOMINAZIONE	SGR.	TAV.	PAG.	GRID
SEGNALAZIONI DI AVVISO	F5.01		1	2-G8
SEGNALAZIONI DI AVVISO	F5.01/ 1		1	2-G7
SEGNALAZIONI DI FUNZIONAMENTO	F5.10		1	2-G9
SERBATOIO COMBUSTIBILE	A2.01		1/ 2	1-H6 /1-H7
SERBATOIO OLIO	E3.28		1/ 2	1-I52 /1-I72
SERBATOIO MOTORE	A1.25		1	1-H5
SIGLE MODELLI	L1.25		1	2-H7
SOVRALIMENTATORE PER ALIMENTO MOTORE	A1.04		1	1-G7
SOSPENSIONI MOTORE	A0.02		1	1-G16
STANTUFFI	A1.06		1/ 2	1-G6 /1-G5
STRUTTURA DI PROTEZIONE ROPS	L3.08		1	2-H11
SUOLE	D3.40		1/ 1	1-F5 /1-F4
SUPPORTO CABINA	L1.02/ 1		1	2-I5
SUPPORTI RUOTA TENDICINGOLO	D4.34	2	1/ 2	1-G4 /1-G3
SUPPORTO SCARIFICATRICE	E3.05		1	1-I514
SVASSE	L4.10		1	2-I13
TELAIO	D1.01		1	1-P12
TENDICINGHIA VENTILATORE	A4.09		1	1-L14
TENDICINGOLO	D3.34		1/ 2/ 1	1-G2 /1-G5 /1-G4
			2	1-G3
TERMOSTATO	A4.02	1	1	1-L8
TESTA CILINDRI	A1.01	2	1/ 2	1-G14/1-G13
TRAVERSA FRIZIONE DI STERZO	D2.22		1	1-P16
TRASMISSIONE TRA CAMBIO E RIDUZIONE CENTRALE	B3.01		1	1-P24
TUBAZIONE DI SCARICO	A2.56		1	1-I2
TUBAZIONI ASPIRAZIONE	A2.22		1/ 2	1-H11/ 1-H12
TUBAZIONI ASPIRAZIONE	A2.22/ 1		1	1-H13
TUBAZIONI COMBUSTIBILE	A2.24		1/ 1/ 1	1-H5/ 1-H7/ 1-H14
			1	1-H13
TUBAZIONI DAL SERBATOIO COMBUSTIBILE	A2.01		1/ 2	1-H6 /1-H7
TUBAZIONI FRIZIONI DI STERZO	D2.23		1/ 2/ 1	1-P12/1-G11/1-G15
			1	1-P13

DENOMINAZIONE	SGR.	TAV.	PAG.	GRID
TUBAZIONI LUBRIFICAZIONE MOTORE	A3.01		1/ 1/ 1	1-L2 /1-L3 /1-L4
TUBAZIONI PER AERAZIONE MOTORE	A1.25		1	1-I10
TUBAZIONI RAFFREDDAMENTO	A4.02		1/ 1/ 1	1-L9 /1-L10/1-L11
VALVOLA REGISTRAZIONE TENDICINGOLO	D3.34	1	1/ 2	1-G6 /1-G5
VALVOLE DISTRIBUZIONE	A1.07		1/ 2	1-G3 /1-G2
VENTILATORE	A		1	1-L14
VOLANO MOTORE			1/ 2	1-G9 /1-G8
ZAVORRE POSTERIORI		2	1	1-P4

LISTE ALPHABETIQUE

DESIGNATION	SOR.	TAV.	PAG.	GRID
ACCESSOIRES	H1.04		1- 1/ 1	2-G3 /2-G2 /2-H2
ALES ET PARECHEPEDS	L2.04		1/ 2/ 1	2-I1/2-I1/2-I12
ALIMENTATION PAR INJECTION	A2.24		1/ 1/ 1	1-I16/1-I15/1-I14
			1	1-I13
ALTERNATEUR	F3.01		1/ 1	1-T14/1-T15
AMENAGEMENTS DIVERS	L1.30		1	2-I16
AMENAGEMENTS DIVERS	L1.30	1	1	2-I15
ARBRE A CAMES	A1.07		1/ 2	1-G3 /1-G2
ARBRE DE ROUE MOTRICE	D3.29		1	1-G7
ARBRE DE TRANSMIS. ENTRE BOITE DE VITESSES ET COUPLE CONIQUE	B3.01		1	1-G5
AVERTISSEURS	F5.01		1	2-G8
AVERTISSEURS	F5.01	1	1	2-G7
BATTERIES	F3.01		1/ 1	1-T14/1-T15
BIELLES	A1.05		1/ 2	1-G4 /1-G5
BLOC-CYLINDRES	A1.01	1	1	1-G15
BOBINOTAGE MOTEUR	D3.33		1	1-G7
BOITE DE VITESSES	B2.00		1/ 1	1-L15/1-L16
BRAS DE LEVAGE DE GODET	E3.13		1/ 1	1-S12/1-S12
BRAS DE LEVAGE DE SCARIFICATEUR	E3.10		1	1-S11
CABINE	L1.06		1	2-I17
CABINE	L1.09	1	1	2-I16
CABINE ET SUPPORTS	L1.03	1	1	2-I16
CANALISATION D'ECHAPPEMENT	A2.56		1	1-I2
CAPOTAGE	L1.01		1/ 1/ 2	2-I13 /2-I14 /2-I15
			1	2-I16
CARTER DIESEL	A1.02	1	1/ 2	1-G12/1-G11
CARTER DE TRANSMISSION AVANT	B4.23	1	1/ 2	1-P2 /1-P3
CARTERS DE REDUCTEURS LATERAUX AR	B4.11		1	1-P5
CHASSIS	D1.01		1	1-P12
CHASSIS DE CHARIOT DE CHENILLE	D5.20		1	1-G6
CHEMISE DE CYLINDRE	A1.01	1	1	1-G15
CHENILLE	D2.40		1	1-F3 /1-F4
COLLECTEUR D'ADMISSION	A2.54		1	1-I2
COLLECTEUR D'ECHAPPEMENT	A2.54		1	1-I3
COMMANDE AU PIED DE FREINS	C1.01		1/ 1/ 2	1-P8 /1-P9 /1-P10
COMMANDE D'HORO-TACHYMETRE	A1.08		1	1-I12
COMMANDE DE DISTRIBUTION	A1.06		1	1-G4
COMMANDE DE FREINS A MAIN	C1.35		1	1-P11
COMMANDE DE L'OUTIL	E3.25		1/ 1	1-S7 /1-S8
COMMANDE DE POMPE D'INJECTION	A1.16		1	1-H4
COMMANDE DE PRISE DE FORCE	E2.15		1	1-P6
COMMANDE DE VENTILATEUR	A4.06		1	1-L14
COMMANDE DES EMBRAYAGES DE DIRECTION	D2.22		1	1-P16
COMMANDE HYDRAULIQUE DES EMBRAYAGES DE DIRECTION	D2.23		1/ 2/ 1	1-P17/1-D17/1-D16
			1	1-G15
COMMANDES D'ACCELERATEUR	A2.21		1/ 2/ 1	1-I18 /1-I17 /1-I19
COMMANDES DIVERSES	A1.15		1	1-I13
COMMANDES EXTERIEURES DE BOITE DE VITESSES	B2.07		1	1-D15
COMMANDES INTERNES DE BOITE DE VITESSES	B2.10		1/ 1/ 2	1-D14/1-D13/1-D12
COURROIES DE VENTILATEUR	A4.06		1	1-L14
COUSSINETS DE VILEBREQUIN	A1.03		1/ 2	1-G9 /1-G8
COUVERCLE ARRIERE DE BLOC CYLINDRE	A1.02	1	1/ 2	1-G12/1-G11
COUVERCLE AVANT DE BLOC-CYLINDRES	A1.02	2	1	1-G10
COUVERCLE DE CULBUTEURS	A1.01	2	1/ 2	1-G14/1-G13
COUVERCLES DE TRANSMISSION ARRIERE	B4.06	1	1/ 2	1-P2 /1-P3
CULASSE	A1.01	2	1/ 2	1-G14/1-G12
CULBUTEURS DE SOUPAPES	A1.07		1/ 2	1-G5 /1-G2
DAMPER DE VILEBREQUIN	A1.04		1	1-G7
DEMARREUR	F2.01		1	1-T12
DENTS DE SCARIFICATEUR	E3.15		1	1-S6
DEVIATEUR	E3.02	1	1/ 2	1-T8 /1-T9
DIAGNOSTIC CENTRALISE	B5.01		1	1-P7
DISPOSITIF DE BLOCAGE DE BOITE DE VITESSES	B2.28		1	1-D5
DISTRIBUTEUR D'EMBRAYAGES DE DIRECTION	D2.24	1	1/ 2	1-P17/1-D17

DESIGNATION	SGR.	TAV.	PAG.	GRID
DISTRIBUTEUR PRINCIPAL	E3.02	1	1 / 2	1-H8 /1-F9
DISTRIBUTION	A1.07		1 / 2	1-G8 /1-G2
ECHANGEUR DE TEMPERATURE D'HUILE DE GRAISSAGE DU MOTEUR	A3.01	2	1	1-L3
ECHANGEUR DE TEMPERATURE DU CONVERTISSEUR	B2.10		1	1-O11
ECLAIRAGE	F4.01		1 / 1 / 1	2-G17/2-G16/2-G15
			1 / 1	2-G14/2-G13
ECLAIRAGE	F4.01 / 1		1	2-G12
ECLAIRAGE	F4.01 / 2		1	2-G11
EMBRAYAGES DE DIRECTION	D2.23		1 / 1	1-P14/1-P15
ENGRENAGES DE REDUCTEURS LATERAUX	B4.12		1	1-P6
ENGRENAGES DE REDUCTION CENTRALE	B4.04		1 / 2	1-O3 /1-O2
FILTRE A AIR DE MOTEUR	A2.22		1 / 2	1-H11/1-H12
FILTRE A AIR DE MOTEUR	A2.22 / 1		1	1-H13
FILTRE A HUILE DE GRAISSAGE DU MOTEUR	A3.01	1	1	1-L2
FILTRES A COMBUSTIBLE	A2.24	3	1	1-H14
GALET DE RETOUR DE CHENILLE	D3.30		1	1-R2
GALET PORTEUR DE CHENILLE	D3.37		1	1-O2
GODET CHARGEUR	E3.14		1 / 2	1-G10/1-G9
GRAISSAGE DE R.V.	B2.06		1 / 1	1-O17/1-O16
GRAISSAGE DES EMBRAYAGES DE DIRECTION	D2.24		1	1-O14
GRAISSAGE DU MOTEUR	A3.01		1 / 1 / 1	1-L2 /1-L3 /1-L4
GROUPE GENERATEUR DE COURANT	F3.01		1 / 1	1-T14/1-T15
INJECTEUR	A2.24	4	1	1-H10
JAUGE D'HUILE DE BOITE DE VITESSES	B2.06	2	1	1-O16
JAUGE D'HUILE MOTEUR	A3.01	1	1	1-L2
LAMPES TEMOINS	F5.10		1	2-G5
LANCEMENT DU MOTEUR	F2.01		1	1-T12
MANILLONS	D3.40		1 / 1	1-R3 /1-R4
MANOMETRE D'HUILE DE BOITE DE VITESSES	F5.10		1	2-G6
MANOMETRE D'HUILE MOTEUR	F5.13		1	2-G6
MARCHE ARRIERE	L3.04	2	1	2-H2
MARCHES D'ACCES AU RAPPROCHEMENT AVANT	B4.08	2	1	1-P4

DESIGNATION	SGR.	TAV.	PAG.	GRID
MOTEUR	A0.00		1	1-G17
MOTIFS	L1.25		1	2-H7
MOTIFS	L4.10		1	2-H5
ORGANE D'ATTELAGE	D1.02		1	1-P13
OUTILS	H1.01		1 / 1	2-G5 /2-G4
PEDALES D'EMBRAYAGES DE DIRECTION	D2.22		1	1-P16
PEDALES DE FREINS	C1.31	1	1	1-P6
PISTONS	A1.09		1 / 2	1-G8 /1-G5
POMPE A EAU	A4.02	2	1	1-L10
POMPE A HUILE DE GRAISSAGE MOTEUR	A3.01	1	1	1-L2
POMPE D'EMBRAYAGES DE DIRECTION	D2.23	3	1	1-O15
POMPE D'INJECTION	A2.24	1	1	1-H6
POMPE D'INSTALLATION HYDRAULIQUE	E3.02	2	1 / 2	1-R10/1-R11
POSITIONNEUR AUTOMATIQUE DU GODET	E2.27		1 / 2	1-S4 /1-S3
POSITIONNEUR DE BRAS DE LEVAGE	E3.26		1	1-S5
PREFILTRE A AIR DE MOTEUR	A2.22		1 / 2	1-H11/1-H12
PREFILTRE A AIR DE MOTEUR	A2.22 / 1		1	1-H13
PRISE DE FORCE	E2.16		1	1-R7
PROJECTEUR ARRIERE	F4.01 / 1		1	2-G12
PROJECTEUR AVANT	F4.01	2	1	2-G16
PROTECTIONS DE CHENILLES	L3.11		1	2-I2
PROTECTIONS DE SIECE	L3.10		1 / 1 / 2	2-H10/2-I9 /2-I8
			1 / 1 / 2	2-I7 /2-I6 /2-I5
PROTECTIONS DE SIECE	L3.10 / 1		1 / 1	2-I4 /2-I3
PROTECTIONS INFERIEURE	L3.12		1	2-L2
RENIFLARD DU MOTEUR	A1.25		1	1-H5
RESERVOIR A COMBUSTIBLE	A2.01		1 / 2	1-H9 /1-H7
RESERVOIR D'HUILE	E3.20		1 / 2	1-S2 /1-T2
ROUE TENDEUSE	D3.34		1 / 2 / 1	1-O9 /1-O5 /1-O4
			2	1-O2
ROUE TENDEUSE	D3.34	2	1 / 2	1-O4 /1-O3
SANGLE DE FREIN	C1.01	2	1 / 2	1-P9 /1-P10

DESIGNATION	SGR.	TAV.	PAG.	GRID
SIEGE DE CONDUCTEUR	L8.01		1	2-L4
SIEGE DE CONDUCTEUR	L8.01/ 1		1	2-L5
SIEGE DE CONDUCTEUR	L8.01/ 2		1	2-L6
SOUPAPES DE DISTRIBUTION	[illegible]		1/ 2	1-Q3 /1-Q2
STRUCTURE DE PROTECTION ROPS	L3.03		1	2-I11
SUPPORT DE ROUE TENDEUSE	D3.34	2	1/ 2	1-Q4 /1-Q8
SUPPORT DE SCARIFICATEUR	E3.05		1	1-S14
SUPPORTS DE CABINE	L1.02/ 1		1	2-I8
SUSPENSIONS DU MOTEUR	A0.02		1	1-G16
SYSTEME HYDRAULIQUE	E3.02		1/ 2/ 1	1-R8 /1-R9 /1-R10
			2/ 1/ 1	1-R11/1-R12/1-R13
			1/ 1	1-R14/1-R15
SYSTEME HYDRAULIQUE	E3.02/ 1		1	1-R16
SYSTEME HYDRAULIQUE	E3.02/ 2		1	1-R17
SYSTEME HYDRAULIQUE	E3.02/ 3		1/ 1	1-S17/1-S16
SYSTEME HYDRAULIQUE	E3.02/ 4		1	1-S15
VENDEUR DE FONCTIONNEMENT	F5.10		1	2-G8
TENDEUR DE COURROIE DE VENTILATEUR	A4.09		1	1-L14
THERMOSTAT	A4.02	1	1	1-L9
TRIPLETTE DE COMMANDE EMBRAYAGES DE DIRECTION	D2.22		1	1-P10
TUBULURES D'ADMISSION ET D'ECHAPPEMENT	A2.54		1	1-I3
TUILES	D3.40		1/ 1	1-R3 /1-R4
TUYAUTERIES A COMBUSTIBLE	A2.24		1/ 1/ 1	1-H5/1-H6/1-H4
			1	1-H3
TUYAUTERIES D'ASPIRATION	A2.22		1/ 2	1-H11/1-H12
TUYAUTERIES D'ASPIRATION	A2.22/ 1		1	1-H13
TUYAUTERIES D'EMBRAYAGES DE DIRECTION	D2.23		1/ 2/ 1	1-Q17/1-Q17/1-Q16
			1	1-Q15
TUYAUTERIES DE GRAISSAGE DU MOTEUR	A3.01		1/ 1/ 1	1-L2 /1-L3 /1-L4
TUYAUTERIES DE REFROIDISSEMENT	A4.02		1/ 1/ 1	1-L9 /1-L10/1-L11
TUYAUTERIES DE VENTILATION DU MOTEUR	A1.25		1	1-H5
TUYAUTERIES SUR RESERVOIRS A COMBUSTIBLE	A2.01		1/ 2	1-H6 /1-H7

DESIGNATION	SGR.	TAV.	PAG.	GRID
VALVE DE REGLAGE DE ROUE TENDEUSE	D3.34	1	1/ 2	1-Q6 /1-Q5
VENTILATEUR	A4.03		1	1-L14
VERIN DE GODET	E3.02	5	1	1-R14
VERIN DE RELEVAGE	E3.02	6	1	1-R15
VERIN DE SCARIFICATEUR	E3.02/ 1		1	1-R17
VERIN DE TENDEUR DE CHENILLE	D3.34	1	1/ 2	1-Q6 /1-Q5
VILEBREQUIN	A1.03		1/ 2	1-G9 /1-G8
VOLANT MOTEUR	A1.02		1/ 2	1-G9 /1-G8

A14

ALPHABETISCHES VERZEICHNIS

BENENNUNG	SGR.	TAV.	PAG.	GRID
ABGEFEDERTE GETRIEBESCHALTUNG	B2.07		1	1-G15
ABSAUGVORRICHTUNG	D1.03		1	1-P13
ABLASSEN DER MOTORÖL	F2.01		1	1-T12
ABLASSER	F2.01		1	1-T12
ANTRIEB F. STROMGENERATOR UND DREHZAHLMESSER	A1.58		1	1-H2
ANZEIGELEUCHTEN	F5.10		1	2-D6
AUFHÄNGEZYLINDER	E3.09	1	1	1-R16
AUSPUFFKRÜMMER	A2.54		1	1-I3
AUSPUFFROHR	A2.56		1	1-I2
AUSRÜCKVORRICHTUNG DER LENKKREISLAUFPUMPEN	D2.22		1	1-P16
AUTOMATISCHE STELLVORRICHTUNG F. LADESCHAUFEL	E3.27		1/ 2	1-E4 1-E3
BATTERIEN	F3.01		1/ 1	1-T14/1-T15
BELEUCHTUNG	F4.01		1/ 1/ 1	2-G17/2-G16/2-G15
			2/ 1	2-G14/2-G13
BELEUCHTUNG	F4.01	1	1	2-C12
BELEUCHTUNG	F4.61	2	1	2-C11
BELÜFTUNGSKLAPPE LENKUNGEN FLIER MOTOR	A1.25		1	1-I15
BETRIEBSBESCHEINIGUNG	F5.10		1	2-D6
BODENPLATTEN	D3.40		2/ 1	1-R8 /1-R4
BREMSANLAGE	C1.01	2	1/ 2	1-P9 /1-P10
BREMSSCHEIBE	C1.01		1/ 1/ 2	1-P8 /1-P9 /1-P10
BREMSPEDALE	C1.01	1	1	1-P8
BRÜCKE DES HINTEREN FAHRWERKS	B4.03	1	1/ 2	1-P2 /1-P3
DIFFERENTIALSPERRE	F3.61		1/ 1	1-T14/1-T15
DÜSEN	A2.24	4	1	1-I13
EINSPRITZAUSRÜSTUNG	A2.24		1/ 1/ 1	1-I16/1-I15/1-I14
			1	1-I13
EINSPRITZPUMPE	A2.24	1	1	1-I16
EINSPRITZPUMPENANTRIEB	A1.10		1	1-I14
FAHRERSITZ	L1.03		1	2-I7
FAHRERHAUS	L1.09	1	1	2-I8
FAHRERHAUSLAGER	L1.09	1	1	2-I9
FAHRERHAUSLAGER	L1.09	1	1	2-I8
FAHRERSITZ	L5.01		1	2-I6
FAHRERSITZ	L5.01	1	1	2-I7
FAHRERSITZ	L5.01	2	1	2-I6
GABELGELENKUNG	A2.21		1/ 2/ 1	1-I18 /1-I19 /1-R10
GEHAEUSE DER HINTEREN ENDANTRIEBE	B4.11		1	1-R7
GERAETEBETAETIGUNG	E3.25		2/ 1	1-S7 /1-S6
GESTAENGE DER LENKKUPPLUNGEN	D2.22		1	1-P16
GETRIEBESCHMIERUNG	B2.06		1/ 1	1-G17 /1-G16
GETRIEBESPERRE	B2.39		1	1-G6
HALTERUNG F. AUFPREISSERS	E3.05		1	1-S14
HANDBREMSBETAETIGUNG	C1.25		1	1-P11
HAU[illegible]	L1.01		1/ 1/ 2	2-I10 /2-I11 /2-I5
			1	2-I10
HAUPTSTEUERVENTIL	E3.02	1	1/ 2	1-R8 /1-R9
HINTERACHSWELLE	F4.01	1	1	2-G12
HINTERE ZUSATZGEWICHTE	B4.06	2	1	1-P4
HINTERES FAHRWERKGEHAEUSE	B4.08	1	1/ 2	1-P2 /1-P3
HINTURBELGEHAEUSEDECKEL	A1.02	1	1/ 2	1-G12/1-G11
HUPANLAGE FLIER AUFPREISSER	E3.10	1	1	1-S11
HUPANLAGE FLIER LADESCHAUFEL	E3.10		1/ 1	1-S12/1-S12
HUTZTURBER	E3.62	6	1	1-R15
HYDRAULIKSTEUERUNG DER LENKKREISLAUFPUMPEN	D2.23		1/ 2/ 1	1-P17/1-G17/1-G16
			1	1-G15
HYDRAULIKANLAGE	E3.02		1/ 2/ 1	1-R3 /1-R9 /1-R10
			2/ 1/ 1	1-R11/1-R12/ 1-R13
			1/ 1	1-R14/1-R15
HYDRAULIKANLAGE	E3.02	1	1	1-R16
HYDRAULIKANLAGE	E3.02	2	1	1-R17
HYDRAULIKANLAGE	E3.02	3	1/ 1	1-S17/1-S16
HYDRAULIKANLAGE	E3.02		1	1-S15
HYDRAULIKPUMPE	E3.02	2	1/ 2	1-R10/1-R11

BENENNUNG	SGR.	TAV.	PAG.	GRID
BATTERIEUMSCHALTUNG	B2.10		1/ 1/ 2	1-G14/1-G13/1-G12
BEZEICHNEN	L4.10		1	2-L3
BOLZEN	D3.40		1/ 1	1-F3 /1-F4
BOLZENSPANNZYLINDER	D3.34	1	1/ 2	1-G6 /1-G5
BOLZENSPANNZYLINDER	D3.34

BENENNUNG	SGR.	TAV.	PAG.	GRID
SCHMIEROELPUMPE,MOTOR	A3.01	1	1	1-L2
SCHMIERUNG DER LENKREIBKUPPLUNGEN	D2.24		1	1-Q14
SCHWINGUNGSDAEMPFER	A1.04		1	1-G7
SHALTUNG DER ZAPFWELLE	E2.15		1	1-R8
SIGNALISIERVORRICHTUNGEN	F5.01		1	2-G8
SIGNALISIERVORRICHTUNGEN	F5.01/ 1		1	2-G7
SITZSCHUETZER	L3.10		1/ 1/ 2	2-I10/2-I9 /2-I8
			1/ 1/ 2	2-I7 /2-I6 /2-I5
SITZSCHUETZER	L3.10/ 1		1/ 1	2-I4 /2-I3
STELLVORRICHTUNG F. NUMBARME	E3.26		1	1-S5
STEUERUNG	A1.07		1/ 2	1-G3 /1-G2
STEUERUNGSANTRIEB	A1.06		1	1-G4
STEUERVENTIL DER LENKKUPPLUNGEN	D2.23	1	1/ 2	1-P17/1-Q17
STROMERZEUGUNG	F2.01		1/ 1	1-T14/1-T15
STUETZROLLE DER RAUPENKETTE	D3.33		1	1-R2
THERMOSTAT	A4.02	1	1	1-L9
TRIEBRAD	D3.33		1	1-Q7
TRIEBRADWELLE	D3.33		1	1-Q7
TRITTBRETTER	L3.04	2	1	2-I12
UEBERTRAGUNGSWELLE ZWISCHEN GETRIEBE UND KEGELRADPAAT	B2.01		1	1-O5
UMGEHUNGSVENTIL	E3.02	1	1/ 2	1-R8 /1-R9
UNTERL. SCHUTZBLECHE	L3.12		1	2-L2
VENTIL F.RAUPENKETTENSPANNER	D3.34	1	1/ 2	1-Q6 /1-Q5
VERSCHIEDENE ANTRIEBE	A1.15		1	1-H3
VERSCHIEDENE GESTELLRAHMEN	L1.30		1	2-I16
VERSCHIEDENE GESTELLRAHMEN	L1.30/ 1		1	2-I15
VORD.KURBELGEHAEUSEDECKEL	A1.02	2	1	1-G10
VORD.SCHEINWERFER	F4.01	2	1	2-G16
WAERMETAUSCHER FUER DREHMOMENTWANDLER	B2.18		1	1-O11
WASSERPUMPE	A4.02	2	1	1-L10
WERKBELGETRIEBE	B2.00		1/ 1	1-L15/1-L16
WERKZEUGE	H1.01		1/ 1	2-G5 /2-G4

BENENNUNG	SGR.	TAV.	PAG.	GRID
ZAHNRAEDER DER HINTEREN ENDANTRIEBE	B4.12		1	1-P6
ZAHNRAEDER F.MITTELACHSUNTERSETZUNG	B4.04		1/ 2	1-O3 /1-O2
ZAPFWELLE	E2.16		1	1-R7
ZENTRALE FEHLERSUCHANLAGE	B5.01		1	1-P7
ZUBEHOER	H1.04		1/ 1/ 1	2-G3 /2-G2 /2-H2
ZYLINDERKOPF	A1.01	2	1/ 2	1-G14/1-G12
ZYLINDERKOPFDECKEL	A1.01	2	1/ 2	1-G14/1-G13
ZYLINDERLAUFBUECHSE	A1.01	1	1	1-G15

DENOMINAZIONI AGGIUNTIVE - DESIGNATIONS SUPPLEMENTAIRES
ZUSAETZLICHE BEZEICHNUNGEN - DENOMINACIONES ADICIONALES

ANTERIORE	AVANT	VORN	ANTERIOR
COMPLETO	COMPLET	KOMPLETT	COMPLETO
CORRIGE	CORRIGEZ	RICHTIG	LEASE
DA SALDARE	A SOUDER	AMZUSCHWEISSEM	SOLDAR
DESTRO	DROIT	RECHTS	DERECHO
ELIMINATO	ELIMINE	ENTFALLEN	ELIMINADO
ERRATA	ERRATA	FALSCH	DONDE DICE
ESTERNO	EXTERIEUR	AUSSEN	EXTERIOR
IN ALTERNATIVA	EN ALTERNATIVE	ALS ALTERNATIVE	ALTERNATIVO
INFERIORE	INFERIEUR	UNTEN	INFERIOR
INTERNO	INTERIEUR	INNEN	INTERIOR
LATERALE	LATERAL	SEITLICH	LATERAL
POSTERIORE	ARRIERE	HINTEN	POSTERIOR
SEMILAVORATO	MI-OUVRE	HALBZEUG	SEMIELABORADO
SINISTRO	GAUCHE	LINKS	IZQUIERDO
SPESSORE	EPAISSEUR	DICKE	GRUESO
SUPERIORE	SUPERIEUR	OBEN	SUPERIOR
VEDERE SGR.	VOIR SGR.	SIEHE UTGR.	VEASE SGR.

ADDITIONAL DESCRIPTIONS - DESIGNATIONS SUPPLEMENTAIRES
ZUSAETZLICHE BEZEICHNUNGEN - DENOMINACIONES ADICIONALES

ASSEMBLY	COMPLET	KOMPLETT	COMPLETO
CORRECT	CORRIGEZ	RICHTIG	LEASE
DELATED	ELIMINE'	ENTFALLEN	ELIMINADO
FRONT	AVANT	VORN	ANTERIOR
IN ALTERNATIVE	EN ALTERNATIVE	ALS ALTERNATIVE	ALTERNATIVO
INNER	INTERIEUR	INNEN	INTERIOR
LEFT	GAUCHE	LINKS	IZQUIERDO
LOWER	INFERIEUR	UNTEN	INFERIOR
OUTER	EXTERIEUR	AUSSEN	EXTERIOR
REAR	ARRIERE	HINTEN	POSTERIOR
RIGHT	DROIT	RECHTS	DERECHO
SEE SGR.	VOIR SGR.	SIEHE SGR.	VEASE SGR.
SEMIFINISHED	MI-OUVRE	HALBZEUG	SEMIELABORADO
SIDE	LATERAL	SEITLICH	LATERAL
THICKNESS	EPAISSEUR	DICKE	GRUESO
TO BE WELDED	A SOUDER	ANZUSCHWEISSEN	SOLDAR
UPPER	SUPERIEUR	OBEN	SUPERIOR
WRONG	ERRATA	FALSCH	DONDE DICE

	DESIGNAZIONE BASE	BASIC DESIGNATION	DESIGNATIONS-BASES	GRUNDBEZEICHNUNGEN	DENOMINACIONES BASE
5D	DAL CILINDRO...	FROM TO CYLINDER...	A PARTIR DU CYLINDRE...	AB ZYLINDER...	A PARTIR DEL CILINDRO...
5F	FINO AL CILINDRO...	UP TO CYLINDER...	JUSQU'AU CYLINDRE...	BIS ZYLINDER...	HASTA EL CILINDRO...
5O	SCAVO LATERALE	OFFSET BOOM			
8V	VALVOLA AMMORTIZZATRICE	DAMPING VALVE	SOUPAPE AMORTISEUSE	DAEMPFUNGSVENTIL	VALVULA AMORTIGUADORA
8D	RETROESCAVATORE	BACKHOE	PELLE RETRO	HECKBAGGER	RETROEXCAVADORA
7A	AD ESAURIMENTO	UP TO EXHAUSTION	A EPUISEMENT	NACH AUFBRAUCH	HASTA AGOTARSE
7B	MOLLA PRINCIPALE	MAIN SPRING	RESSORT PRINCIPAL	HAUPTFEDER	RESORTE PRINCIPAL
7V	VALVOLA SOVRAPPRESSIONE	OVERPRESSURE VALVE	SOUPAPE DE SURPRESSION	UEBERDRUCKVENTIL	VALVULA DE SOBREPRESION
7G	MARTELLO DEMOLITORE		MATEAU DE DEMOLITION	ABBRUCHHAMMER	
7I	TAGLIENTE BENNA	BUCKET CUTTING EDGE	COTEAU DU GODET	SCHAUFELSCHNEIDE	
7Z	RIPARO SUPERIORE BENNA	BUCKET SPILL PLATE			
8J	MOLLA A BALESTRA	LEAF SPRING	RESSORT A LAMES	BLATTFEDER	MUELLE DE BALLESTA
8C	CABINA	CAB	CABINE	FAHRERHAUS	CABINA
8D	DECALCOMANIA	DECAL	DECALCOMANIE	ABZIEHBILD	CALCOMANIA
8S	DENTE CON PUNTA RIPORTATA	SHANK WITH REPLACEABLE TOOTH	DENT AVEC POINTE AMOVIBLE	ZAHN MIT EINGESETZTER SPITZE	DIENTE CON PUNTA REEMPLAZABLE
8T	DENTI CON PUNTA RINFORZATA	TOOTH WITH REINFORCED TIP	DENT AVEC POINTE RENFORCEE	ZAHN MIT VERSTAERKTER SPITZE	
8S	DENTI CUPUNTA RIPORTATA (SALD)	TOOTH WITH WELDED TIP	DENT AVEC POINTE SOUDEE	ZAHN-EINGESETZTER SPITZE(GESCH	
8B	BRACCIO GRU	CRANE BOOM	BRAS DE GRUE	KRANARM	
8F	FANALE	LIGHT	FEU	SCHEINWERFER	FAROL
8R	RACCOGLITORE	TRAY	CLASSEUR	OELFANGBLECH	CARTER
8V	VALVOLA SICUREZZA	SAFETY VALVE	SOUPAPE DE SURETE	SICHERHEITSVENTIL	VALVULA DE SEGURIDAD
91	PROTEZIONE DENTI BENNA	BUCKET TOOTH GUARD	PROTECTION DENTS DE GODET	SCHAUFELZAHNSCHUTZ	PROTECCION DIENTE DE CUCHARA
92	CORPO DENTE	BUCKET TOOTH SHANK	CORPS DE DENT	ZAHNHALTER	
1GB	COMPLESSIVI	ASSEMBLY DRAWINGS	ENSEMBLES	GESAMTZEICHNUNGEN	
1GS	COMPLESSIVI PER PRODUZIONE	ASSY DWGS FOR MANUFACTURING	ENSEMBLES POUR PRODUCTION	FERTIGUNGSZEICHNUNGEN	
10A	AERATORE	VENT	AERATEUR	LUEFTER	ASPIRADOR
10C	CACCIAVITE	SCREWDRIVER	TOURNEVIS	SCHRAUBENZIEHER	DESTORNILLADOR
10D	DADO	NUT	ECROU	MUTTER	TUERCA
10E	ECCENTRICO	ECCENTRIC	EXCENTRIQUE	EXZENTRISCH	EXCENTRICA
10I	IDROGUIDA	HYDRAULIC DRIVE	DIRECTION HYDRAULIQUE	HYDROSTATISCHE LENKUNG	MANDO HIDRAULICO DE DIRECCION
10L	LAMA	MOLDBOARD	LAME	SCHILD	HOJA
10M	MAGLIA	LINK	CHAINON	GLIED	MALLA
10Q	QUADRO SEGNALAZIONI OTTICHE	INDICATOR PANEL	TABLEAU DE TEMOINS	ANZEIGENTAFEL	CUADRO DE SENALI-ZACIONES
10Q					
10R	RACCOGLIOLIO	OIL COLLECTOR	COLLECTEUR D'HUILE	OELFAENGER	COLECTOR DE ACEITE
10V	VALVOLA	VALVE	SOUPAPE	VENTIL	VALVULA
10Z	ZAVORRA	COUNTERWEIGHT	LEST	KONTERGEWICHT	LASTRE
10S	PESATURA ELETTRONICA	WEIGHING SYSTEM			
11A	ALBERINO	SPINDLE	ARBRE	WELLE	ARBOL
11B	BARRA STABILIZZATRICE	STABILIZER BAR	BARRE STABILISATRICE	STABILISATOR	BARRA ESTABILIZADORA

	DESIGNAZIONE BASE	BASIC DESIGNATION	DESIGNATIONS-BASES	GRUNDBEZEICHNUNGEN	DENOMINACIONES BASE
C	COMPL	ASSY	COMPLET	KOMPLETT	COMPLETO
1	MOTORE SOVRALIMENTATO	TURBOCHARGED ENGINE	MOTOR SURALIMENTÈ	MOTOR MIT TURBOLADER	
3	RISCALDATORE IMP RAFFR MOTORE	ENGINE COOLANT HEATER	CHAUFFAGE D'EAU MOTEUR	HEIZUNG FUER MOTORKUEHLANLAGE	CALEFACCION AGUA MOTOR
G5	ELENCO VARIANTI - TRATTORE	SPEC.EQUIPMENT LIST - TRACTOR	LISTE DE VARIATIONS - TRACTEUR	LISTE-ZUSATZAUSRUESTUNG-MASCHI	
G6	ELENCO VARIANTI - ATTREZZO	SPEC.EQUIPM.LIST - IMPLEMENT	LISTE DE VARIATIONS - OUTIL	LISTE-ZUSATZ[illegible]RUESTUNG-GERAET	
G7	ELENCO VARIANTI-ALLIED EQUIP.	ALLIED EQUIPMENT LIST			
1A					
1K	KIT VED. PAG.9	KIT SEE PAGE 9	KIT VOIR PAGE 9	SATZ SIEHE [illegible]	JUEGO VEASE PAG 9
1M	MICROFICHES SERVICE	MICROFICHES SERVICE	MICROFICHES SERVICE	MICROFICHES [illegible]	MICROFICHES SERVICE
1N	NASTRO MAGNETICO	MAGNETIC TAPE	BANDE MAGNETIQUE	MAGNETBAND	BANDA MAGNETICA
2C	CATALOGO PARTI RICAMBIO	PARTS CATALOG	CATALOGUE PIECES DETACHEES	ERSATZTEILKATALOG	CATALOGO PIEZAS REPUESTO
2D	DATI CARATT PER RIPARAZIONI	SERVICE SPECIFICATIONS	DONNEES POUR LES REPARATIONS	REPARATURDATEN	DATOS CARACT.PARA REPARACIONES
2E	ELENCO GENERALE RICAMBI	MASTER NUMERICAL INDEX	LISTE GENERAL PIECES RECHANGE	ALLGEMEINE ERSATZTEILLISTE	LISTA GENERAL PIEZAS REPUESTO
2F	FINO AL MOTORE...	UP TO ENGINE...	JUSQÛAU MOTEUR...	BIS MOTOR...	HASTA EL MOTOR...
2K	KIT	KIT	KIT	SATZ	JUEGO
2L	LISTINO PREZZI RICAMBI	PARTS PRICE LIST	TARIF PIECES DE RECHANGE	ERSATZTEIL-PREISLISTE	LISTA DE PRECIOS DE REPUESTOS
2M	MANUALE PER LE RIPARAZIONI	SERVICE MANUAL	MANUEL D'ATELIER	WERKSTATT HANDBUCH	MANUAL DE SERVICIO
2N	NOTIZIARIO TECNICO RICAMBI	PARTS BULLETIN	BULLETIN DE PIECES DETACHEES	ERSATZTEILMITTEILUNGSBLATT	NOTICIARIO PIEZAS DE REPUESTO
2T	TABELLE TARATURA APP.INIEZIONE	INJECT.SYST.CALIBRATION CHARTS	TABLE TARAGE APPAR.INJECTION	EINSPRITZANLAGE EINSTELLDATEN	TABLAS TARADO APAR.INYECCION
2U	INSONORIZZAZIONE POSTO GUIDA	CAB SOUND SUPPRESSION	INSONORIZATION POSTE-CONDUITE	SCHALLDAEMMUNG FUER FAHRERSTAN	INSONORIZACION PUESTO-CONDUCC.
2I	WINTERIZZAZIONE	WINTERIZATION		WINTERAUSRUESTUNG	
2Z	INSONORIZZAZIONE ESTERNA	BYSTANDER SOUND SUPPRESSION	INSONORIZATION EXTERIEURE	AUSSENSCHALLDAEMMUNG	INSONORIZACION EXTERNA
2A	TRASFORM CIRCOL SU STRADA (FG)	ROAD TRAFFIC PREPARATION (FG)		STRASSENFAHRT AUSRUESTUNG (FG)	
2S	PREDISPOSIZIONE TUV	TUV VERSION	VERSION TUV	TUV-ZULASSUNG	
2B	BADILE	SHOVEL	PELLE	SCHAUFEL	PALA
3C	CATALOGO ATTREZZATURE ASSIST	SERVICE TOOL CATALOG	CATALOGUE OUTILLAGE ASSISTANCE	WERZEUGKATALOG	CATALOGO UTILAJE SERVICIO
3D	DAL MOTORE...	FROM THE ENGINE...	A PARTIR DU MOTEUR...	AB MOTOR...	A PARTIR DEL MOTOR ..
3F	FINO AL CAMBIO...	UP TO TRANSMISSION...	JUSQÛA LA BOITE DE VITESSE	BIS WECHSELGETRIEBE...	HASTA EL CAMBIO...
3M	MANUALE ISTR.USO MANUTENZIONE	OPERAT.MAINTEN.INSTR.MANUAL	MANUEL CONDUIT ET ENTRETIEN	BETRIEBS-UND WARTUNGSANLEITUNG	MANUAL INSTR.MANEYO Y MANTENIM
3T	TARIFFARIO DELLE RIPARAZIONI	REPAIR TIME MANUAL	MANUEL TEMPS REPARATION	REPARATURRICHTZEITEN HANDBUECH	MANUAL TIEMPOS REPARACIONES
3O	OMOLOGAZIONE ITALIA	ITALIAN ROAD TRAFFIC APPROVAL	HOMOLOGATION ITALIE	HOMOLOGATION ITALIEN	HOMOLOGACION ITALIA
3I	ALLESTIMENTO NEW YORK	NEW YORK VERSION			
3S	OMOLOGGABILE AGRICOLO	FARM PROVISION	HOMOLOGABLE AGRICULTURE	LANDWIRTSCHAFFSZULASSUNG	
4D	DAL TELAIO	FROM SERIAL NO.	A PARTIR DU CHASSIS	AB FAHRGESTELL	A PARTIR DEL CHASIS
4F	FINO ALLA CABINA...	UP TO CAB...	JUSQÛA LA CABINE...	BIS FAHRERHAUS...	HASTA LA CABINA..
4M	MANUALE ADDESTR.ASSISTENZIALE	SERVICE TRAINING MANUAL	MANUEL FORMATION TECHNIQUE	BETRIEBSANWEISUNGEN	MANUAL DE FORMACION TECNICA
4T	TAVOLA MURALE	WALL CHART	PLANCHE MURALE	WANDTAFEL	LAMINAS DIDACTICAS
4S	RIPARO SERBATOIO COMBUSTIBILE	FUEL TANK GUARD	PROTECTION RESERVOIR COMB.	SCHUTZ FUER KRAFTSTOFFTANK	
4S	RIPARO INF SERBATOIO COMBUST	FUEL TANK LOWER GUARD	PROTECTION INF.RESERVOIR COMB.	PANZERWANNE FUER KRAFTSTOFFTAN	
5A	ACCENDISIGARI	CIGARETTE LIGHTER	ALLUME-CIGARE	ZIGARRENANZUENDER	ENCENDEDOR

HINWEIS

FIATALLIS behält sich vor, die Fertigung oder das Material jedes beliebigen Teils abzuändern, falls sie es für wünschenswert hält, ohne dazu verpflichtet zu sein, bereits gelieferte Einheiten entsprechend abzuändern.
Weitere Unterlagen über dieses und sämtliche anderen FIATALLIS-Modelle stehen bei den Händlern zur Verfügung. Die Unterlagen sind in der Regel auf verschiedenen Sprachen gedruckt.
Zur Suche der erforderlichen Unterlagen ist im Verzeichnis der technischen Veröffentlichungen 604.07.040 nachzuschlagen. Exemplare des Verzeichnisses stehen bei den Händlern zur Verfügung.

ANLEITUNG ZUR BESTELLUNG VON ERSATZTEILEN

Die Bestellnummern des Katalogs werden bei jeder Herausgabe auf den letzten Stand gebracht. Unsere Politik ist eine ständige Verbesserung der Maschinen, so dass Bestellnummern und Abbildungen nicht mehr aktuell sein können.
Beisder Bestellung von Ersatzteilen prüfen Sie daher bitte die Bestellnummern bei Ihrem Händler, der über die Mikrokarten und über die allgemeine Liste der Ersatzteile samt Änderungen verfügt.

BESTELLEN SIE DIE ERSATZTEILE BEIM HANDLER IHRES GEBIETES

Bei der **Bestellung von Ersatzteilen** geben sie bitte folgendes an (sie Seite 4):
* Modell der Maschine, Fahrgestellnummer, Motorbauart, Motornummer, am Kurbelgehäuse eingeschlagen.
* Bestellnummer des gewünschten Teils (nach den Katalogisten) angeben, möglichst mit der entsprechenden Bezeichnung.
Beziehen sich die Ersatzteile auf eine Gruppe mit eigener Modell oder Baureihennummer, so sind auch diese Daten anzugeben.
* In der Adresse sind Postamt, Stadt, Region und Land, nach dem die Ersatzteile zu schicken sind.
* Ausserdem ist die Versandart des Materials anzugeben (See, Land, Express, Postpaket).
* Sämtliche fermündlich oder telegraphisch erteilten Bestellungen sind schriftlich zu bestätigen.

Eventuelle Rückgaben von Teilen können ausschliesslich an oder durch den Händler erfolgen, bei dem die betreffenden Teile gekauft wurden, und **müssen vorher schriftlich genehmigt werden**. Jede Rückgabe wird einzeln in Betracht gezogen.
Beanstandungen wegen Mängel oder Fehler werden nur berücksichtigt, wenn sie sofort bei Erhalt der Ware gemacht werden.
Bei Erhalt von beschädigter Ware sollte der Mann des Spediteurs eine vollständige Beschreibung des Schadens in die Versandpapiere eintragen.
Die Haftung von FIATALLIS ist beschränkt und hört nach Erfüllung der für jede einzelne Lieferung vorgesehenen Verkaufsbedingungen auf.

ATTENTION

FIATALLIS se réserve le droit de modifier la construction ou le matériau de toute pièce, si cela se révèle nécessaire, sans devoir apporter ces modifications sur les pièces déjà livrées.
D'autres publications concernant ce modèle et tous les autres modèles FIATALLIS sont disponibles près au des Concessionnaires. En général, ces publications sont disponibles en plusieurs langues.
Pour trouver ces publications, se référer au catalogue des publications techniques 604.07.040 Des exemplaires du catalogue sont disponibles près au des Concessionnaires FIATALLIS.

INSTRUCTIONS POUR LA COMMANDE DES PIECES DE RECHANGE

Les numéros de commande indiqués sur ce catalogue sont mis à jour à la date de sortie de la publication. Nous nous efforçons constamment d'améliorer les machines et, par conséquent, les numéros de commande et les illustrations peuvent ne plus être à jour.
Au moment de passer commande des pièces de rechange, contrôler les numéros de commande près au de Votre Concessionnaire, qui dispose des microfiches et de la liste générale des pièces de rechange.

PASSER COMMANDE DE PIECES DE RECHANGE CHEZ LE CONCESSIONNAIRE DE VOTRE ZONE

Les commandes de pièces de rechange doivent comporter les indications suivantes (voir page 4):
- Modèle de la machine, Numéro du châssis, Type du moteur. Numéro du moteur estampillé sur le bâti moteur.
- Indiquer le numéro de commande de la pièce désirée (indiquée sur les listes du catalogue), accompagné si possible de sa désignation. Si les pièces se rapportent à un groupe possédant son propre numéro de modèle ou de série, indiquer aussi ce dernier.
- Indiquer dans l'adresse, le bureau de poste, la ville, la région et le pays où les pièces de rechange doivent être envoyées.
- Indiquer de plus les modalités d'expédition du matériel (par mer, par terre, exprès ou colis postal).
- Confirmer par écrit toutes les commandes anticipées par téléphone ou télégraphe.

En cas de renvois de pièces, ils pourront être effectués seulement à/ou par l'intermédiaire du Concessionnaire chez lequel les pièces ont été achetées et ils devront être autorisés au préalable par écrit. Tout renvoi sera examiné à la fois.
Les réclamations pour manques et défauts, qui ne seront pas présentées immédiatement à la réception de la marchandise, seront rejetées.
En cas de réception de marchandise endommagée, une description complète doit être présentée par l'agent transporteur sur le bordereau d'expédition.
La responsabilité de FIATALLIS se limite et cesse au moment de l'exécution des conditions de vente prévues pour chaque fourniture.

AVVERTENZA

La FIATALLIS si riserva di modificare la costruzione o il materiale di qualsiasi parte, qualora ciò risulti desiderabile, senza obbligo di apportare tali modifiche sulle unità già consegnate.
Altre pubblicazioni relative a questo modello e a tutti gli altri modelli FIATALLIS sono disponibili presso i Concessionari. Le pubblicazioni sono generalmente disponibili in diverse lingue.
Per individuare queste pubblicazioni, fare riferimento all'indice delle pubblicazioni tecniche 604.07.040 Copie dell'indice sono disponibili presso i Concessionari FIATALLIS.

ISTRUZIONI PER ORDINARE I RICAMBI

I numeri di ordinazione riportati su questo catalogo sono aggiornati alla data di uscita della pubblicazione. È nostra politica migliorare costantemente le macchine e quindi i numeri di ordinazione e le illustrazioni possono non essere più attuali.
Al momento di ordinare i ricambi, verificare i numeri di ordinazione presso il Vostro Concessionario, che dispone delle microfiches e dell'elenco generale dei ricambi aggiornati.

ORDINARE I RICAMBI PRESSO IL CONCESSIONARIO DELLA VOSTRA ZONA

Le ordinazioni di parti di ricambio devono essere corredate delle seguenti indicazioni (vedere pag. 4):

- Modello della macchina, Numero del telaio, Tipo del motore, Numero del motore, stampigliato sul basamento del motore.
- Indicare il numero di ordinazione della parte che si richiede (riportato sugli elenchi del catalogo), possibilmente completato dalla relativa denominazione. Se i ricambi si riferiscono a un complessivo che ha un proprio numero di modello o di serie, precisare anche questi dati.
- Precisare nell'indirizzo l'ufficio postale, la città, la regione e lo stato dove i ricambi devono essere spediti.
- Precisare inoltre la modalità di spedizione del materiale (via mare, via terra, espresso o pacco postale).
- Confermare per iscritto tutti gli ordini anticipati per telefono o telegrafo.

Eventuali restituzioni di parti potranno essere effettuate solamente a/o tramite il Concessionario dal quale le parti furono acquistate e dovranno venire autorizzate in precedenza per iscritto. Ogni restituzione verrà presa in considerazione singolarmente.
I reclami per mancanza e difetti, se non effettuati immediatamente al ricevimento della merce, non verranno presi in considerazione.
In caso di ricevimento di merce danneggiata, una completa descrizione del danno dovrà venire effettuata dall'agente del Corriere trasportatore sul documento di spedizione.
La responsabilità della FIATALLIS è limitata e cessa al compimento delle condizioni di vendita previste per ogni singola fornitura.

NOTICE

The right is reserved to change the construction or material of any parts where it seems desirable to do so without incurring the obligation of installing such changes on units already delivered.
Additional publications pertaining to this model and to all other FIATALLIS products are available through FIATALLIS dealers. Publications are generally available in several languages.
Refer to Service Publications Index form 604.07.040 for all such publications; the index is available from FIATALLIS.

INSTRUCTIONS FOR ORDERING PARTS

At the time this parts catalog was published the listed part numbers were current. It is our policy to constantly improve our machines and therefore, part numbers and design may change.
When ordering parts, verify part numbers through your dealer's microfiche and master numerical index which are up to date with all the latest part numbers.

ORDER PARTS FROM THE DEALER COVERING THE LOCAL TERRITORY

Orders for spare parts must include the following data (see page 4):

- Model, Serial Number, Engine model, Engine serial number, marked on engine block.
- Specify the part number (shown on Spare Parts Catalog list), possibly completed by it description. If parts refer to an assembly which has a model or serial number, also include this information.
- Give post office address, town, county and state where parts are to be shipped.
- Also specify whether material is to be shipped by freight, express or parcel post.
- Confirm all telephone or telegraph orders in writing.

Parts can only be returned to/through the dealer from whom the parts were purchased and **must have prior written authorization.** Each return will be treated individually.
Unless claims for shortages or errors are made immediately upon receipt of goods, they will not be considered.
When broken goods are received, a full description of the damage should be made by the carrier agent on the freight bill.
FIATALLIS responsibility is limited, and ceases upon completion of sale conditions provided for each delivery.

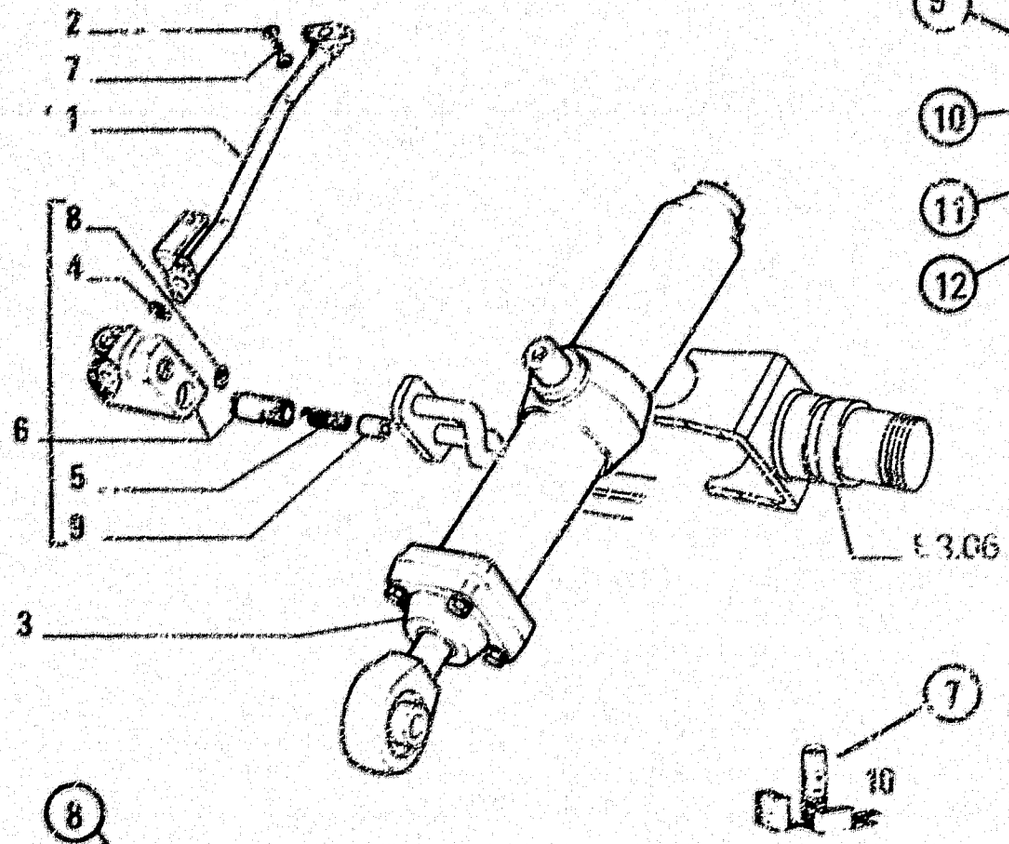

8 C 935 → tel.n. 076204

Optional Variante 30.1070.06.1

ITEM	PART NUMBER	QTY	TRANS CODE	DESCRIPTION	DESCRIZIONE
1	4318965	1	193T	PIPE - RIGHT	TUBO - DESTRO
	4513436	1	193T	PIPE - RIGHT (*)	TUBO - DESTRO (*)
	4606783	1	193T	PIPE - LEFT	TUBO - SINISTRO
				C 951	C 951
	79021573	1	193T	PIPE - LEFT	TUBO - SINISTRO
				D 951	D 951
2	12638501	2	131R	WASHER 10×18	ROSETTA 10×18
3	4606786	1	164C	CYLINDER - RIGHT ASSEMBLY SEE SGR. E3.32	CILINDRO - DESTRO COMPLETO VEDERE SGR. E3.32
	4606787	1	164C	CYLINDER - LEFT ASSEMBLY SEE SGR. E3.32	CILINDRO - SINISTRO COMPLETO VEDERE SGR. E3.32
				C 951	C 951
	79021574	1	164C	CYLINDER - LEFT ASSEMBLY	CILINDRO - SINISTRO COMPLETO
				D 951	D 951
4	4605788	1	55A	SEAL - WRONG	ANELLO DI TENUTA - ERRATA
	4605789	1	55A	SEAL - CORRECT	ANELLO DI TENUTA - CORRETTA
5	4605790	1	100M	SPRING	MOLLA
6	4605791	1	10V	VALVE - RIGHT ASSEMBLY	VALVOLA - DESTRO COMPLETO
	4605792	1	10V	VALVE - LEFT ASSEMBLY	VALVOLA - SINISTRO COMPLETO
				C 951	C 951
	79021576	1	10V	VALVE - LEFT ASSEMBLY	VALVOLA - SINISTRO COMPLETO
				D 951	D 951
7	11307321	2	40V	SCREW 10×1,25×40	VITE 10×1,25×40
8	14453381	1	55A	SEAL 1,78×15,60	ANELLO DI TENUTA 1,78×15,60
9	4606795	1	50T	PLUG	TAPPO
10	79021577	K	1K	KIT SEE PAGE 9	CORREDO VEDERE PAGINA 9
(*)			400P	FOR OPTIONAL 30.1070.06.1	PER VARIANTE 30.1070.06.1

HYDRAULIC SYSTEM – IMPIANTO IDRAULICO – SYSTEME HYDRAULIQUE – HYDRAULIKANLAGE – SISTEMA HIDRAULICO

E3.02 1

N.T.R. 63 – 23/2/1985

E64.01.046.06

01 02

CÓMO SE MANEJA EL CATÁLOGO

Para buscar correctamente las piezas de repuesto, es preciso:
a) consultar **la lista de versiones** pág. 4, para identificar, en su caso, el código numérico de la versión que interesa; véase el siguiente párrafo 1, punto 6
b) consultar las láminas, las respectivas **listas de piezas de repuesto** y la **tabla de modificaciones** conforme se explica en los párrafos 1, 2 y 3;
c) para los modelos que comprenden variantes, consultar la **lista de variantes** pág. 5, donde se indica incluso el correspondiente número de código por orden progresivo, y la lista de los subgrupos afectados

1. **Láminas** (véase el ejemplo, a pág. 2/9)
Representan las piezas de repuesto de cada subgrupo en que se divide la máquina
Las piezas de repuesto representadas se designan mediante un **número de referencia** (ITEM), el cual puede ir sustituido por otras indicaciones, ejemplo
E3.05: pieza ilustrada únicamente en el Sgr. **E3.06**
Además, en cada lámina figuran
El código del subgrupo (1) — el número de la hoja (2), cuando el mismo subgrupo comprende más de una lámina — **la indicación de su revisión (3)**, ejemplo: el sufijo **06**, que se agrega al número de la publicación **604.01.046**, significa que el subgrupo ha sido modificado en la **6ª** revisión del catálogo, editado en fecha de **23 de febrero de 1995**; de carecer la indicación **(3)**, significa que no ha habido modificaciones. — **la indicación, en su caso, de la publicación de la revisión (4)** — **la denominación del subgrupo (5)** — **el código de la versión (6)**, con referencia al punto **(a)** que antecede. **e faltar ese código**, se entiende que la lámina es aplicable a todas las versiones del modelo de que se trata en el catálogo; — **la indicación de la existencia de fornituras de recambios (7)**, con los respectivos números de referencia (véase en la pág. 9 la composición de las fornituras); — **validez — (8)** (además de la validez para la versión a que se refiere el código 6). **C 935 — tel. nº 076204** significa que la lámina, a raíz de la modificación 935, es aplicable hasta la máquina con número de bastidor 076204. **D 935 tel. 076205 →** significa que la lámina, a raíz de la modificación 935, es aplicable a partir de la máquina con número de bastidor 076205
Para mayores datos sobre las modificaciones, véase la tabla de modificaciones de que se trata más adelante en el párrafo 3

2. **Listas de las piezas de repuesto** (véase el ejemplo en la pág. 2/9)
En ellas se reseñan las piezas de repuesto de cada subgrupo representadas en las láminas correspondientes, indicando para cada pieza
(9) ITEM: el número de cada pieza representada que va acompañado a su «part number» (= número de catálogo).
(10) PART NUMBER: número de catálogo de cada pieza de repuesto
(11) QTY: número total de la pieza, representada en la lámina: este número puede reemplazarse con las indicaciones siguientes: **L** = se entrega en trozos de suficiente longitud, **K** = fornitura que debe encargarse en la cantidad deseada
(12) TRANS. CODE: código para buscar la traducción al francés, alemán y español de la denominación (consúltese la lista de las denominaciones básicas al final del catálogo, o el opúsculo 604.01.105)
(13) DESCRIPTION DENOMINAZIONE: denominación de la pieza en inglés e italiano
En caso de modificaciones, a la denominación se acompaña la indicación siguiente
(14) 4606783
C 951 = pieza anterior a la modificación 951;
(15) 79021573
D 951 = pieza posterior a la modificación 951
Ver en la tabla de modificaciones de que se trata en el párrafo 3, la indicación de cómo se aplica la modificación y las eventuales normas de recambio
Otras indicaciones útiles **(16)** pueden consignarse en la columna DESCRIPTION/ DENOMINAZIONE, después de signo — (la traducción de estas voces del inglés o italiano al francés, alemán y español, figura en la lista de voces suplementarias que precede a la lista de denominaciones básicas al final del catálogo, o al principio del opúsculo 604.01.105. La voces RIGHT/DERECHO y LEFT IZQUIERDO se refieren al sentido de marcha de la máquina. Suponiendo que a una denominación se acompañe la palabra WRONG/DONDE DICE, y en el renglón siguiente no aparezca la correspondiente CORRECT LÉASE, significa que la pieza sobra, por un error.
(17) Subgrupo, número de la lámina (si acaso el subgrupo comprende grabados diversos), número de la página (si acaso la lista de piezas de repuesto de una misma lámina ocupa más de una página)
(18) Número de código de la variante: indica que las piezas reseñadas y contraseñadas con (*) pertenecen a aquella misma variante. En cambio, si el código aparece tan sólo en la lámina, significa que todas las piezas de ese subgrupo pertenecen a esa variante (véase el punto c) que antecede)
(19) Dimensiones de las piezas normalizadas

3. **Tablas «MODIFICACIONES»** (reseñadas en la hojas M al final del catálogo)
En ellas se reseñan todas las modificaciones incorporadas a la máquina durante su producción, las aplicaciones habidas y las eventuales normas de recambio
Indicaciones y abreviaturas
— C 951 → tel. nº 004652 = piezas anteriores a la modificación 951, montadas en las máquinas hasta el núm. 004652 del bastidor;
— D 951 tel. nº 004653 → = piezas posteriores a la modificación 951, montadas en las máquinas a partir del núm. 004653 del bastidor
En las columnas «Subgrupos afectados y normas de recambio» se reseñan los subgrupos afectados por las diversas modificaciones y las eventuales normas de recambio. Ejemplo de normas de recambio
4606783 = 79021573: como se agota la provisión de la pieza 4606783 coloque la nueva 79021573
4606787 = 79021574 + 79021576: como se agota la provisión de la pieza 4606787, coloque las nuevas 79021574 y 79021576.
4606792 = 79021576 - 4606794: como se agota la provisión de la pieza 4606792, coloque la nueva 79021576 y elimine la 4606794.
Suponiendo que no se indiquen normas de recambio, significa que hay que seguir entregando recambios de las piezas antemodificación, por no ser intercambiable con aquella posimodificación

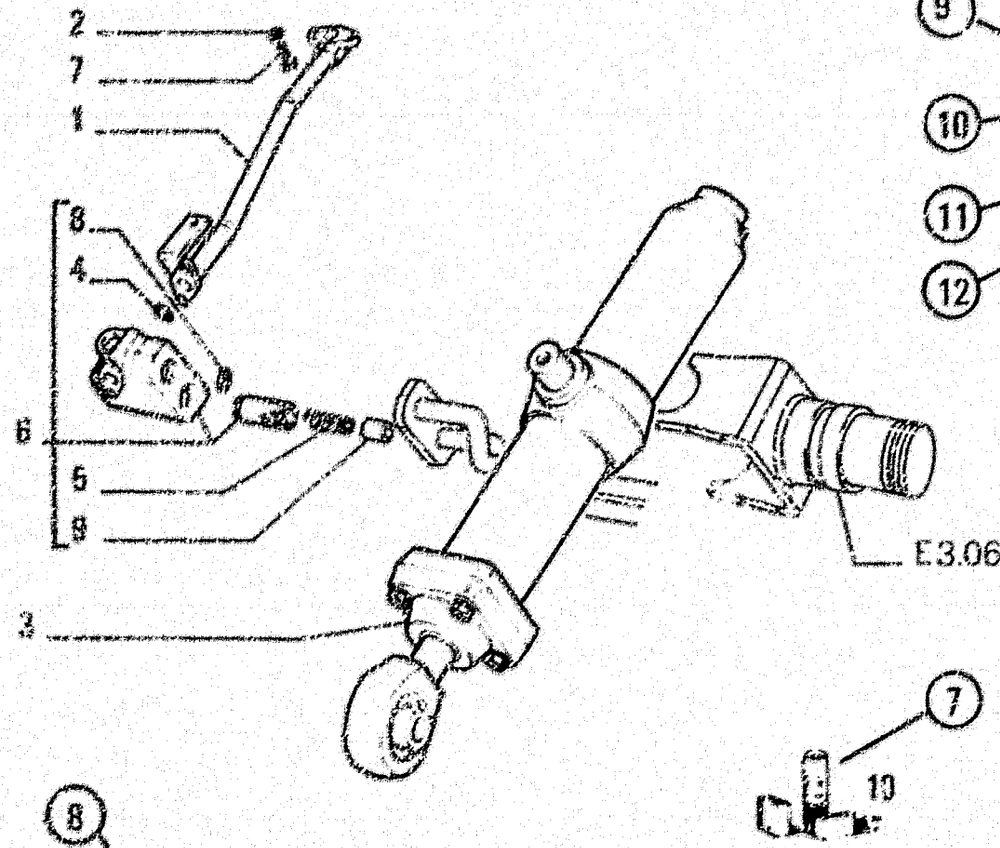

C 935 → tel.n. 076204

Optional
Variante 30.1070.06.1

ITEM	PART NUMBER	QTY	TRANS CODE	DESCRIPTION	DESCRIZIONE
1	4318965	1	[illegible]	PIPE - RIGHT	TUBO - DESTRO
	4513436	1	[illegible]	PIPE - RIGHT (*)	TUBO - DESTRO (*)
	4606783	1	193T	PIPE - LEFT	TUBO - SINISTRO
				C 951	C 951
	79021573	1	193T	PIPE - LEFT	TUBO - SINISTRO
				D 951	D 951
2	12636801	2	131R	WASHER 10×18	ROSETTA 10×18
3	4606786	1	164C	CYLINDER - RIGHT ASSEMBLY SEE SGR. E3.32	CILINDRO - DESTRO COMPLETO VEDERE SGR. E3.32
	4606787	1	164C	CYLINDER - LEFT ASSEMBLY SEE SGR. E3.32	CILINDRO - SINISTRO COMPLETO VEDERE SGR. E3.32
				C 951	C 951
	79021574	1	164C	CYLINDER - LEFT ASSEMBLY	CILINDRO - SINISTRO COMPLETO
				D 951	D 951
4	4606788	1	55A	SEAL - WRONG	ANELLO DI TENUTA - ERRATA
	4606789	1	55A	SEAL - CORRECT	ANELLO DI TENUTA - CORRIGE
5	4606790	1	100M	SPRING	MOLLA
6	4606791	1	10V	VALVE - RIGHT ASSEMBLY	VALVOLA - DESTRO COMPLETO
	4606792	1	10V	VALVE - LEFT ASSEMBLY	VALVOLA - SINISTRO COMPLETO
				C 951	C 951
	79021576	1	10V	VALVE LEFT ASSEMBLY	VALVOLA - SINISTRO COMPLETO
				D 951	D 951
7	11307021	2	40V	SCREW 10×1,25×40	VITE 10×1,25×40
8	14453381	1	55A	SEAL 1,78×15,60	ANELLO DI TENUTA 1,78×15,60
9	4606795	1	50T	PLUG	TAPPO
10	79021577	K	1K	KIT SEE PAGE 9	CORREDO VEDERE PAGINA 9
(*)			469P	FOR OPTIONAL 30.1070.06.1	PER VARIANTE 30.1070.06.1

HYDRAULIC SYSTEM – IMPIANTO IDRAULICO – SYSTEME HYDRAULIQUE – HYDRAULIKANLAGE – SISTEMA HIDRÁULICO

E3.02 1

N.T.R. 63 23/2/1985

604.01.046.06

01 02

HINWEISE ZUM GEBRAUCH DES KATALOGS

Beim Aufsuchen der benötigten Ersatzteile ist wie folgt zu verfahren:
a) In der **Liste der Ausführungen**, Seite 4, nachschlagen, um die evtl. Kodenummer der betreffenden Ausführung zu finden, s. Abschnitt 1, Punkt (6).
b) In den **Bildtafeln**, den zugehörigen **Ersatzteillisten** und in der **Änderungstabelle** nachschlagen, wie in Abschnitt 1, 2 und 3 angegeben.
c) Bei Typen mit Varianten, in der **Liste der Varianten**, Seite 5, nachschlagen, wo auch die entsprechende fortlaufende Kodenummer und das Verzeichnis der betreffenden Untergruppen zu finden sind.

1. **Bildtafeln** (s. Beispiel auf Seite 2/7)
Darin sind die für jede Untergruppe der Maschine vorgesehenen Ersatzteile abgebildet. Jedes Ersatzteil ist mit einer **Bezugsnummer** (ITEM) gekennzeichnet, evtl. mit zusätzlichen Angaben. An Stelle der Bezugsnummer kann eine andere Angabe vorhanden sein, z.B.:
E3.06: das Teil ist nur in Ugr. **E3.06** abgebildet.
In jeder Bildtafel ist ausserdem folgendes angegeben:
Kode der Untergruppe (1) — **Bildnummer** (2) falls die Untergruppe mehrere Bildtafeln umfasst — **Änderungsindex** (3), z.B.: Bei der Druckschrift-Nr. **604.01.045**, angehängte Index **00**, bedeutet, dass die Untergruppe mit dem 5. Nachtrag zum Katalog vom 23. Februar 1985 gekennzeichnet wurde. Ist kein Index (3) vorhanden, bedeutet das, dass keine Änderung eingeführt wurde. **Angabe des evtl. Nachtrags** (4) — **Bezeichnung der Untergruppe** (5) — **Ausführungsindex** (6) entsprechend obigem Punkt (a).
Ist kein Unterscheidungskode angeführt, dann gilt die jeweilige Bildtafel für alle Ausführungen des Typs, auf den sich der Katalog bezieht — **Hinweis auf die Verfügbarkeit** von Ersatzteilsätzen (7), mit zugehörigen Bezugsnummern (Zusammensetzung dieser Sätze s. Seite 9).
(8) **Gültigkeit** (ausser der Gültigkeit für die Version nach Kode 6):
C 935 → **bis n. 076204** bedeutet, dass die Abbildung, infolge der Änderung 935, bis zur Maschine mit Rahmen-Nr. 076204 gilt.
D 935 bis. 076205 → bedeutet, dass die Abbildung, infolge der Änderung 935, ab der Maschine mit Rahmen-Nr. 076205 gilt.
Weitere Angaben über die Änderungen siehe Änderungstabelle unter Beachtung des nachfolgenden Punkts 3.

2. **Ersatzteillisten** (s. Beispiel auf Seite 2/7)
Sie umfassen die in den betreffenden Bildtafeln abgebildeten Ersatzteile einer jeden Untergruppe; für jedes Teil ist folgendes angegeben:
(9) ITEM: Bild-Nr., auf die sich die jeweilige «part number» bezieht.
(10) PART NUMBER: Bestellnummer des Ersatzteils.
(11) Q.TY: (Mengenteil)anzahl mit Bezug auf die Bildtafel. An Stelle der Stückzahl kann eine folgender Angaben vorhanden sein:
L: nach Länge geliefert, **R**: Satz, in der jeweils gewünschten Menge zu bestellen.
(12) TRANS. CODE: Kode der Übersetzung der Teilbezeichnung in französischer, deutscher, spanischer Sprache (vgl. Verzeichnis der Grundbezeichnungen am Ende des Katalogs, oder Heft 604.01.105).
(13) DESCRIPTION/DENOMINAZIONE: Bezeichnung in englischer und italienischer Sprache.
Bei Einführung von Änderungen wird die Bezeichnung mit Angaben nachfolgender Art ergänzt:
(14) 4606783
C 951 = Teil vor Änderung Nr. 951
(15) 79021573
D 951 = Teil nach Änderung Nr. 951.
Hinweise auf die Einführung und etwaige Ersatzteilvorschriften siehe Änderungstabelle unter Beachtung des nachfolgenden Punkts 3.
Weitere nützliche Angaben (16) können in der Spalte DESCRIPTION/DENOMINAZIONE nach dem Zeichen — eingetragen werden (Übersetzung dieser Angaben aus dem Englischen bzw. Italienischen in französische, deutsche und spanische Sprache s. Verzeichnis der zusätzlichen Angaben vor dem Verzeichnis der Grundbezeichnungen am Ende des Katalogs oder am Anfang des Heftes 604.01.105).
Die Angaben RIGHT/RECHTS und LEFT/LINKS beziehen sich stets auf die normale Fahrtrichtung der Maschine.
Erscheint neben einer Bezeichnung das Wort WRONG/FALSCH ohne eine nachfolgende Zeile mit CORRECT/RICHTIG, bedeutet dies, dass das Teil irrtümlich erwähnt worden war.
(17) Untergruppe, Bildtafelnr. (falls die Untergruppe mehrere Bildtafeln umfasst), Seitennr. (falls die Ersatzteilliste für eine Bildtafel mehrere Seiten umfasst).
(18) Kodenummer der Variante, die aufgezeichneten und mit (*) gekennzeichneten Teile gehören zu einer bestimmten Variante. Wenn dagegen die Kodenummer nur auf der Bildtafel angegeben ist, so bedeutet das, dass alle Teile der Untergruppe zu der angegebenen Variante gehören (s. obigen Punkt c).
(19) Anmerkungen von Normteilen.

3. Tabellen «**ÄNDERUNGEN**» (s. Blatt 14 am Ende des Kataloges)
In diesen Tabellen sind sämtliche während der Maschinenfertigung vorgenommene Änderungen unter Angabe ihrer Einführung und etwaiger Ersatzteilvorschriften aufgeführt.
Angaben und Abkürzungen:
C 851 → **bis n. 004652** = Teile vor der Änderung 851, in die Maschinen bis Rahmen-Nr. 004652 eingebaut.
D 851 bis. n. 004652 → = Teile nach der Änderung 851, in die Maschinen ab Rahmen-Nr. 004653 eingebaut.
In den Spalten «Betreffende Sgr. und Ersatzteilhinweise» sind die von der jeweiligen Änderung betroffenen Untergruppen sowie etwaige Ersatzteilhinweise aufgeführt.
Beispiel eines Ersatzteilhinweises:
4606783 = 79021573: nach Aufbrauch der Lagerbestände des Teils 4606783 ist das Teil 79021573 einzubauen.
4606787 = 79021574 + 79021578: nach Aufbrauch der Lagerbestände des Teils 4606787 ist das Teil 79021574 plus Teil 79021578 einzubauen.
4606792 = 79021576 + 4606794: nach Aufbrauch der Lagerbestände des Teils 4606792 ist das Teil 79021576 einzubauen, wobei das Teil 4606794 entfällt.
Ist kein Ersatzteilhinweis aufgeführt, dann bedeutet dies, dass das alte Teil weiter zu liefern ist, da es mit dem neuen Teil nicht austauschbar ist.

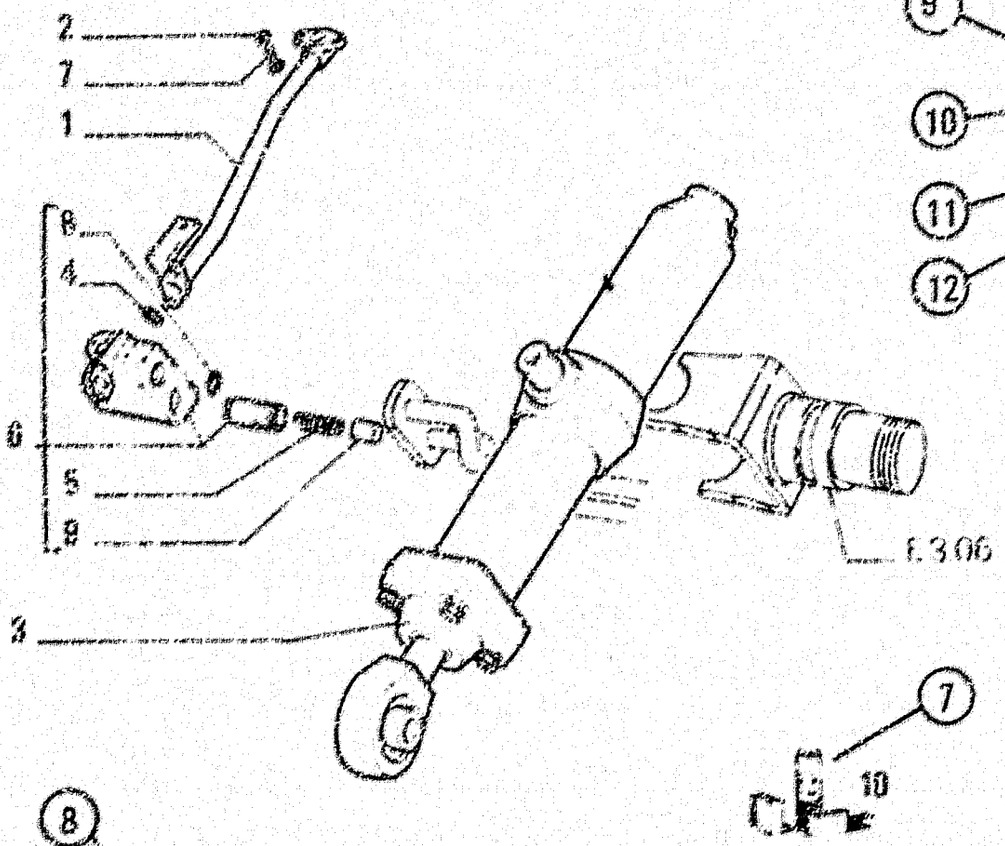

ITEM	PART NUMBER	QTY	TRANS CODE	DESCRIPTION	DESCRIZIONE
1	4318646	1	193T	PIPE - RIGHT	TUBO - DESTRO
	4513435	1	193T	PIPE - RIGHT (*)	TUBO - DESTRO (*)
	4506783	1	193T	PIPE - LEFT	TUBO - SINISTRO
				C 951	C 951
	79021573	1	193T	PIPE - LEFT	TUBO - SINISTRO
				D 951	D 951
2	12538691	2	131R	WASHER 10×18	ROSETTA 10×18
3	4506785	1	164C	CYLINDER - RIGHT ASSEMBLY SEE SGR E3 32	CILINDRO - DESTRO COMPLETO VEDERE SGR E3 32
	4506787	1	164C	CYLINDER - LEFT ASSEMBLY SEE SGR E3 32	CILINDRO - SINISTRO COMPLETO VEDERE SGR E3 32
				C 951	C 951
	79021574	1	164C	CYLINDER - LEFT ASSEMBLY	CILINDRO - SINISTRO COMPLETO
				D 951	D 951
4	4506788	1	55A	SEAL - WRONG	ANELLO DI TENUTA - ERRATA
	4506789	1	55A	SEAL - CORRECT	ANELLO DI TENUTA - CORRETTA
5	4506790	1	100M	SPRING	MOLLA
6	4506791	1	10V	VALVE - RIGHT ASSEMBLY	VALVOLA - DESTRO COMPLETO
	4506792	1	10V	VALVE - LEFT ASSEMBLY	VALVOLA - SINISTRO COMPLETO
				C 951	C 951
	79021576	1	10V	VALVE - LEFT ASSEMBLY	VALVOLA - SINISTRO COMPLETO
				D 951	D 951
7	11307021	2	40V	SCREW 10×1,25×40	VITE 10×1,25×40
8	14452381	1	55A	SEAL 1,78×15,60	ANELLO DI TENUTA 1,78×15,60
9	4506795	1	50T	PLUG	TAPPO
10	79021577	X	1K	KIT SEE PAGE 9	COMPLESSO VEDERE PAGINA 9
(*)			495°	FOR OPTIONAL 30.1070.06.1	PER VARIANTE 30.1070.06.1

Optional / Variante 30.1070.06.1

01 02 HYDRAULIC SYSTEM – IMPIANTO IDRAULICO – SYSTEME HYDRAULIQUE – HYDRAULIKANLAGE – E3.02 1

SISTEMA IDRAULICO

N.T.R. 63 – 23/2/1985

604.01.046.08

REGLES POUR LA CONSULTATION DU CATALOGUE

En vue d'une recherche correcte des pièces de rechange, il est nécessaire de:
a) Consulter la **liste des versions** à page 4, pour repérer le code numérique éventuel de la version concernée: voir paragraphe 1, point (6) ci-après
b) Consulter les **planches illustrées**, leurs **listes de pièces de rechange et le tableau des modifications** comme indiqué aux paragraphes 1, 2 et 3
c) Pour les modèles comportant des variantes, consulter la liste des variantes à page 5, où il est reporté le numéro code correspondant, par ordre progressif, et la liste des sous-groupes concernés

1. **Illustrations** (voir exemple page 2/5)
Elles représentent les pièces de rechange de chaque groupe dans lesquels la machine est divisée.
Les pièces de rechange représentées sont repérées par le **numéro de référence** (ITEM). Le numéro de référence peut être remplacé par d'autres indications, par exemple:
E3.06, pièce illustrée exclusivement au Sgr. E3.06.
Chaque illustration reporte en outre:
Code de sous-groupe (1) — numéro de feuille (2), utilisé lorsque ce même sous-groupe comporte plusieurs planches — **indications de mise à jour (3)**, par exemple:
Le suffixe 06, ajouté au numéro d'imprimé **604.01.046**, indique que le sous-groupe a été modifié avec la 6ème mise à jour du catalogue, parue en date **23 février 1965**. Le manque de l'indication (3), signifie qu'aucune modification n'a été apportée. **Indication de la parution d'une mise à jour éventuelle (4); — désignation du sous-groupe (5) — code de la version (6)**, avec référence au point (n) précédent. L'absence de codes veut dire que la planche est valable pour toutes les versions du modèle auquel se rapporte le catalogue — **indication de l'existance de kits de rechange (7)**, avec les numéros de référence correspondants (pour la composition des trousses voir page 9)
(8) Validité (en plus de la validité pour la version, faisant l'objet du code 6): **C 935 → tel. n° 076204** veut dire que l'illustration est valable jusqu'à la machine avec châssis n° 076204, à la suite de la modification 935
D 935 tel. 076205 → veut dire que l'illustration est valable à partir de la modification avec châssis n° 076205, à la suite de la modification n° 935
Pour des renseignements ultérieurs sur la modification, voir le tableau des modifications cité au para. 3 suivant

2. **Listes des pièces de rechange** (voir exemple page 2/5)
Ces listes énumèrent les pièces de rechange de chaque groupe, contenues dans les illustrations correspondantes, et elles reportent pour chaque pièce:
(9) ITEM, **numéro d'appariage de la pièce représentée avec son "part number"**
(10) PART NUMBER, **numéro de commande de la pièce de rechange**
(11) Q.TY, **quantité totale de la pièce**, rapportée à la planche. La quantité peut être remplacée par les indications suivantes:
L: livré par longueur, K: kit à demander dans les quantités désirées
(12) TRANS. CODE: **code pour la recherche de la traduction en français, allemand, espagnol** de la description (consulter la liste des désignations base au fond du catalogue, ou la brochure 604 01 105)
(13) DESCRIPTION/DENOMINAZIONE: **description de la pièce en anglais et en italien.**
En cas de modification, la désignation est complété par une indication du type suivant:
(14) 4606783
C 951 = pièce antérieure à la modification n° 951
(15) 79021573
D 951 = pièce postérieure à la modification n° 951
Pour l'indication de l'effectuation et les consignes de rechange éventuelles, voir le tableau des modification cité au para. 3 ci-après.
D'autres indications utiles **(16)** peuvent figurer dans la colonne DESCRIPTION/DENOMINAZIONE, après le signe — (pour la traduction de ces termes de l'anglais ou de l'italien en français, allemand et espagnol voir la liste des désignations supplémentaires au début de la liste des désignations de base, au fond du catalogue ou au début de la brochure 604 01 105. Les termes RIGHT/DROIT et LEFT/GAUCHE se rapportent à la direction de roulement avant du tracteur. Si le terme WRONG/ERRATA figure à côté de la désignation sans le terme correspondant CORRECT/CORRIGEZ à la ligne suivante, cela veut dire que cette pièce avait été incluse par erreur.
(17) Sous-groupe, numéro de planche (si le sous-groupe comporte plusieurs illustrations), numéro de page (si la liste des pièces de rechange d'une illustration occupe plus d'une page).
(18) Numéro-code de la variante: indique que les pièces énumérées et repérées par (*) concernent la variante indiquée, si par contre le code ne figure que dans l'illustration, cela signifie que toutes les pièces du sous-groupe appartiennent à la variante indiquée (voir point c précédent)
(19) Dimensions des pièces normalisées

3. **Tableaux "MODIFICATIONS"** (réportés sur les feuilles M à la fin du catalogue).
Enumération de toutes les modifications apportées aux machines à la fabrication, leurs effectuations et les consignes éventuelles pour les rechanges
Indications et abréviations:
C 851 → tel. n° 004652 = pièces antérieures à la modification n° 851, montées sur des machines avec n° de châssis jusqu'à 004652
D 851 tel. n° 004653 → = pièces postérieures à la modification n° 851, montées sur des machines avec n° de châssis à partir de 004653
Aux colonnes "Sgr. concernés et consignes de rechange" sont énumérés les sousgroupes concernés par les différentes modifications et les consignes de rechange éventuelles. Exemple de consignes de rechange:
4606783 = 79021573: dès l'épuisement des stocks de la pièce 4606783, monter la pièce 79021573
4606787 = 79021574 + 79021576: dès l'épuisement des stocks de la pièce 4606787, monter la pièce 79021574 plus la pièce 79021576;
4606792 = 79021576 − 4606794: dès l'épuisement des stocks de la pièce 4606792, monter la pièce 79021576 en éliminant la pièce 4606794
Si aucune consigne de rechange n'est reportée, cela veut dire que la pièce de l'ancien montage doit être toujours livrée de rechange, n'étant pas interchangeable avec celle du nouveau montage.

DENOMINAZIONE	SGR.	TAV.	PAG.	GRID
SEGNALAZIONI DI AVVISO	F5.01		1	2-D5
SEGNALAZIONI DI AVVISO	F5.01/1		1	2-G7
SEGNALAZIONI DI FUNZIONAMENTO	F5.10		1	2-C8
SERBATOIO COMBUSTIBILE	A2.01		1/2	1-H6 /1-H7
SERBATOIO OLIO	E3.28		1/2	1-R2 /1-T2
SERBATOIO MOTORE	A1.25		1	1-H5
SIGLE MODELLI	L1.25		1	2-H7
SOLLEVATORE PER ALBERO MOTORE	A1.04		1	1-G7
SOSPENSIONI MOTORE	A5.02		1	1-G15
STARTUFFI	A1.05		1/2	1-G8 /1-G5
STRUTTURA DI PROTEZIONE ROPS	L3.06		1	2-I11
SUOLE	D3.40		1/1	1-R5 /1-R4
SUPPORTI CABINA	L1.02/1		1	2-I16
SUPPORTI PUNTA TENDICINGHIOLO	D3.24	2	1/2	1-G4 /1-G3
SUPPORTO SCARIFICATORE	E3.05		1	1-I14
SVASSE	L4.10		1	2-I3
TELAIO	D1.01		1	1-P12
TENDICINGHIA VENTILATORE	A4.09		1	1-L13
TENDICINGHIOLO	D3.34		1/2/1	1-G2 /1-G5 /1-G4
			2	1-G3
TERMOSTATO	A4.02	1	1	1-L8
TESTA CILINDRI	A1.01	2	1/2	1-G1/1-G13
TIRANTERIA FRIZIONE DI TERZO	D2.22		1	1-P16
TRASMISSIONE TRA CAMBIO E RIDUZIONE CENTRALE	D3.01		1	1-P5
TUBAZIONE DI SCARICO	A2.56		1	1-I2
TUBAZIONI ASPIRAZIONE	A2.22		1/2	1-H11 /1-H12
TUBAZIONI ASPIRAZIONE	A2.22/1		1	1-H13
TUBAZIONI COMBUSTIBILE	A2.20		1/1/1	1-H1/1-H4/1-H6
			1	1-H13
TUBAZIONI DAL SERBATOIO COMBUSTIBILE	A2.01		1/2	1-H6 /1-H7
TUBAZIONI FRIZIONI DI TERZO	D2.22		1/2/1	1-P17/1-P18/1-G16
			1	1-P13
TUBAZIONI LUBRIFICAZIONE MOTORE	A3.01		1/1/1	1-L2 /1-L3 /1-L4
TUBAZIONI PER AERAZIONE MOTORE	A1.25		1	1-H5
TUBAZIONI RAFFREDDAMENTO	A4.02		1/1/1	1-L9 /1-L10/1-L11
VALVOLA REGISTRAZIONE TENDICINGHIOLO	D3.34	1	1/2	1-G6 /1-G5
VALVOLE DISTRIBUZIONE	A1.07		1/2	1-G3 /1-G2
VENTILATORE	A4.09		1	1-L14
VOLANO MOTORE	A1.03		1/2	1-G9 /1-G8
ZAVORRE POSTERIORI	L1.02	2	1	1-P4

LISTE ALPHABETIQUE

DESIGNATION	SCHEMA	TAV.	PAG.	GRID
ACCESSOIRES	H1.24		1-1/1	2-G3 /2-G2 /2-H2
AXES ET PANIERS PEDS	L2.04		1/2/1	2-H4/2-H3/2-H2
ALIMENTATION PAR INJECTION	A2.21		1/1/1	1-H6/1-H5/1-H4
			1	1-H3
ALTERNATEUR	F3.51		1/1	1-T14/1-T15
AMENAGEMENTS DIVERS	L1.20		1	2-H3
AMENAGEMENTS DIVERS	L1.20	1	1	2-H5
ARBRE A CAMES	A1.07		1/2	1-G3 /1-G2
ARBRE DE ROUE MOTRICE	D3.32		1	1-G7
ARBRE DE TRANSMIS. ENTRE BOITE DE VITESSES ET COUPLE CONVERT.	B3.01		1	1-G5
AVERTISSEURS	F5.01		1	2-G8
AVERTISSEURS	F5.01	1	1	2-G7
BATTERIES	F3.01		1/1	1-T14/1-T15
BIELLES	A1.05		1/2	1-G4 /1-G5
BLOC-CYLINDRES	A1.01	1	1	1-G13
BOBINOTIN MOTEUR	D3.33		1	1-G7
BOITE DE VITESSES	B2.00		1/1	1-L15/1-L16
BRAS DE LEVAGE DE GODET	E3.10		1/1	1-G12/1-G12
BRAS DE LEVAGE DE SCARIFICATEUR	E3.10	1	1	1-G11
CABINE	L1.00		1	2-H7
CABINE	L1.00	1	1	2-H6
CABINE ET SUPPORTS	L1.00	1	1	2-H5
CANALISATION D'ECHAPPEMENT	A2.55		1	1-H2
CAPOTAGE	L1.01		1/1/2	2-H3 /2-H4 /2-H5
			1	2-H3
CARTER DISTRIBUTION	A1.02	1	1/2	1-G12/1-G11
CARTER DE TRANSMISSION AVANT	B4.23	1	1/2	1-P2 /1-P3
CARTERS DE PRODUCTEURS LATERAUX AR	B4.11		1	1-P5
CHASSIS	D1.01		1	1-P12
CHASSIS DE CHARIOT DE CHENILLE	D5.20		1	1-G6
CHEMISE DE CYLINDRE	A1.01	1	1	1-G15
CHENILLE	D2.00		1/1	1-F3 /1-F4

DESIGNATION	SCHEMA	TAV.	PAG.	GRID
COLLECTEUR D'ADMISSION	A2.54		1	1-I2
COLLECTEUR D'ECHAPPEMENT	A2.54		1	1-I3
COMMANDE AU PIED DE FREINS	C1.01		1/1/2	1-P9 /1-P9 /1-P10
COMMANDE D'HORO-TACHYMETRE	A1.08		1	1-H2
COMMANDE DE DISTRIBUTION	A1.05		1	1-G4
COMMANDE DE FREINS A MAIN	C1.35		1	1-P11
COMMANDE DE L'OUTIL	E3.25		1/1	1-B7 /1-G6
COMMANDE DE POMPE D'INJECTION	A1.16		1	1-H4
COMMANDE DE PRISE DE FORCE	E2.15		1	1-R6
COMMANDE DE VENTILATEUR	A4.06		1	1-L14
COMMANDE DES EMBRAYAGES DE DIRECTION	D2.22		1	1-P16
COMMANDE HYDRAULIQUE DES EMBRAYAGES DE DIRECTION	D2.23		1/2/1	1-P17/1-G17/1-G16
			1	1-G15
COMMANDES D'ACCELERATEUR	A2.21		1/2/1	1-H8 /1-H7 /1-H10
COMMANDES DIVERSES	A1.15		1	1-H3
COMMANDES EXTERIEURES DE BOITE DE VITESSES	B2.07		1	1-G14
COMMANDES INTERNES DE BOITE DE VITESSES	B2.10		1/1/2	1-G14/1-G13/1-G12
COURROIES DE VENTILATEUR	A4.05		1	1-L14
COUSSINETS DE VILEBREQUIN	A1.03		1/2	1-G9 /1-G8
COUVERCLE ARRIERE DE BLOC CYLINDRE	A1.02	1	1/2	1-G12/1-G11
COUVERCLE AVANT DE BLOC-CYLINDRES	A1.02	2	1	1-G10
COUVERCLE DE CULBUTEUR	A1.01	2	1/2	1-G14/1-G13
COUVERCLES DE TRANSMISSION ARRIERE	B4.08	1	1/2	1-P2 /1-P3
CULASSE	A1.01	2	1/2	1-G14/1-G12
CULBUTEURS DE SOUPAPES	A1.07		1/2	1-G2 /1-G2
DAMPER DE VILEBREQUIN	A1.04		1	1-G7
DEMARREUR	F2.01		1	1-I12
DENTS DE SCARIFICATEUR	E3.15		1	1-G6
DEVIATEUR	E3.02	1	1/2	1-R6 /1-R5
DIAGNOSTIC CENTRALISE	B5.01		1	1-F7
DISPOSITIF DE BLOCAGE DE BOITE DE VITESSES	B2.09		1	1-G5
DISTRIBUTEUR D'EMBRAYAGES DE DIRECTION	D2.23	1	1/2	1-P17/1-G17

DESIGNATION	SGR.	TAV.	PAG.	GRID
DISTRIBUTEUR PRINCIPAL	E3.02	1	1 / 2	1-H8 / 1-H9
DISTRIBUTION	A1.37		1 / 2	1-G3 / 1-G2
ECHANGEUR DE TEMPERATURE D'HUILE DE GRAISSAGE DU MOTEUR	A3.01	2	1	1-L5
ECHANGEUR DE TEMPERATURE DU CONVERTISSEUR	B2.18		1	1-O11
ECLAIRAGE	F4.01		1 / 1 / 1	2-G17 / 2-G18 / 2-G15
			1 / 1	2-G14 / 2-G13
ECLAIRAGE	F4.01 / 1		1	2-G12
ECLAIRAGE	F4.01 / 2		1	2-G11
EMBRAYAGES DE DIRECTION	D2.22		1 / 1	1-P14 / 1-P15
ENGRENAGES DE REDUCTEURS LATERAUX	B4.12		1	1-P6
ENGRENAGES DE REDUCTION CENTRALE	B4.04		1 / 2	1-O3 / 1-O2
FILTRE A AIR DE MOTEUR	A2.22		1 / 2	1-H11 / 1-H12
FILTRE A AIR DE MOTEUR	A2.22 / 1		1	1-H13
FILTRE A HUILE DE GRAISSAGE DU MOTEUR	A3.01	1	1	1-L2
FILTRES A CARBURANT	A2.24	3	1	1-H14
GALET DE RETOUR DE CHENILLE	D8.37		1	1-P2
GALET PORTEUR DE CHENILLE	D8.37		1	1-O2
GODET CHARGEUR	E3.14		1 / 2	1-S10 / 1-S9
GRAISSAGE DE BV	B2.06		1 / 1	1-O17 / 1-O16
GRAISSAGE DES EMBRAYAGES DE DIRECTION	D2.24		1	1-O14
HYDRAULIQUE DU MOTEUR	A3.01		1 / 1 / 1	1-L2 / 1-L3 / 1-L4
INDICATEUR DE CONTROLE DE COURANT	F3.01		1 / 1	1-T14 / 1-T15
INJECTEUR	A2.24	4	1	1-H10
JAUGE D'HUILE DE BOITE DE VITESSES	B2.06	2	1	1-O15
JAUGE D'HUILE MOTEUR	A3.01	1	1	1-L2
LAMPES TEMOINS	F5.10		1	2-G6
LANCEMENT DU MOTEUR	F2.01		1	1-T12
MANIFOLD	D2.40		1 / 1	1-P3 / 1-P4
MANOMETRE D'HUILE DE BOITE DE VITESSES	F5.10		1	2-G6
MANOMETRE D'HUILE MOTEUR	F5.10		1	2-G6
MANOMETRES	L3.01	2	1	2-H2
MARCHE D'ENCLENCHEMENT AVANCE	B4.08	2	1	1-P4

DESIGNATION	SGR.	TAV.	PAG.	GRID
MOTEUR	A0.00		1	1-G17
MOTIFS	L1.25		1	2-H7
MOTIFS	L4.10		1	2-H3
ORGANE D'ATTELAGE	D1.04		1	1-P13
OUTILS	H1.01		1 / 1	2-G5 / 2-G4
PEDALES D'EMBRAYAGES DE DIRECTION	D2.22		1	1-P16
PEDALES DE FREINS	C1.01		1	1-P5
PISTONS	A1.05		1 / 2	1-G5 / 1-G5
POMPE A EAU	A4.02	2	1	1-L10
POMPE A HUILE DE GRAISSAGE MOTEUR	A3.01	1	1	1-L2
POMPE D'EMBRAYES DE DIRECTION	D2.23	3	1	1-O15
POMPE D'INJECTION	A2.36	1	1	1-H6
POMPE D'INSTALLATION HYDRAULIQUE	E3.02	2	1 / 2	1-R10 / 1-R11
POSITIONNEUR AUTOMATIQUE DU GODET	E2.27		1 / 2	1-S4 / 1-S5
POSITIONNEUR DE BRAS DE LEVAGE	E3.26		1	1-S5
PREFILTRE A AIR DE MOTEUR	A2.22		1 / 2	1-H11 / 1-H12
PREFILTRE A AIR DE MOTEUR	A2.22 / 1		1	1-H13
PRISE DE FORCE	E2.16		1	1-R7
PROJECTEUR ARRIERE	F4.01 / 1		1	2-G12
PROJECTEUR AVANT	F4.01	2	1	2-G16
PROTECTIONS DE CHENILLES	C3.11		1	2-I2
PROTECTIONS DE SIEGE	L3.10		1 / 1 / 2	2-H10 / 2-I8 / 2-I6
			1 / 1 / 2	2-I7 / 2-I6 / 2-I5
PROTECTIONS DE SIEGE	L3.10 / 1		1 / 1	2-I4 / 2-I3
PROTECTIONS INFERIEURE	L2.12		1	2-I2
REMPLAIRD DU MOTEUR	A1.25		1	1-H5
RESERVOIR A COMBUSTIBLE	A2.01		1 / 2	1-H9 / 1-H7
RESERVOIR D'HUILE	E3.20		1 / 2	1-R2 / 1-T2
ROUE TENDEUSE	D8.34		1 / 2 / 1	1-O6 / 1-O5 / 1-O4
			2	1-O3
ROUE TENDEUSE	D8.34	2	1 / 2	1-O4 / 1-O3
SAVOLE DE FREIN	C1.01	2	1 / 2	1-P9 / 1-P10

DESIGNATION	REP.	TAV.	PAG.	GRID
SIEGE DE CONDUCTEUR	L3.01		1	2-L4
SIEGE DE CONDUCTEUR	L3.01/1		1	2-L5
SIEGE DE CONDUCTEUR	L3.01/2		1	2-L6
SOUPAPES DE DISTRIBUTION	M.07		1/2	1-G3 /1-G2
SOUDURE DE PROTECTION ROPS	L5.06		1	2-I11
SUPPORT DE ROUE TENDEUSE	D2.34	2	1/2	1-G4 /1-G5
SUPPORT DE SCARIFICATEUR	E3.05		1	1-S14
SUPPORTS DE L'ESSIEU	L1.02/1		1	2-I9
SURPRESSEUR D'INJECTEUR	A9.02		1	1-G16
SYSTEME HYDRAULIQUE	E3.10		1/2/1	1-R6 /1-R9 /1-R10
			2/1/1	1-R11/1-R12/1-R13
			1/1	1-R14/1-R15
SYSTEME HYDRAULIQUE	E3.00/1		1	1-R16
SYSTEME HYDRAULIQUE	E3.00/2		1	1-R17
SYSTEME HYDRAULIQUE	E3.02/3		1/1	1-S17/1-S16
SYSTEME HYDRAULIQUE	E3.02/4		1	1-S15
TEMOINS DE FONCTIONNEMENT	I5.10		1	2-G8
TEMPERATURE COURBE DE VENTILATEUR	A4.09		1	1-L14
THERMOSTAT	A4.02	1	1	1-L9
TIMONERIE DE COMMANDE TRAVAUX DE DIRECTION	D2.22		1	1-P16
TUBULURES D'ADMISSION ET D'ECHAPPEMENT	A2.54		1	1-K3
TUBES	D3.40		1/1	1-R3 /1-R1
TUYAU ENTRE2 A COMBUSTIBLE	A2.24		1/1/1	1-H6/1-H5/1-H4
			1	1-H3
TUYAUTERIES D'ASPIRATION	A2.22		1/2	1-H1/1-H2
TUYAUTERIES D'ASPIRATION	A2.22/1		1	1-H13
TUYAUTERIES D'EMMANCHAGES DE DIRECTION	D2.23		1/2/1	1-P17/1-Q12/1-Q.6
			1	1-Q15
TUYAUTERIES DE GRAISSAGE DU MOTEUR	A3.01		1/1/1	1-I12 /1-I13 /1-I14
TUYAUTERIES DE REFROIDISSEMENT	A4.02		1/1/1	1-I9 /1-I10/1-I11
TUYAUTERIES DE RENIFLARD DU MOTEUR	A1.25		1	1-I15
TUYAUTERIES SUR VERINS DE DIRECTION A COMMANDE	A2.01		1/2	1-P8 /1-P7

DESIGNATION	REP.	TAV.	PAG.	GRID
VALVE DE REGLAGE DE ROUE TENDEUSE	D2.34	1	1/2	1-Q6 /1-Q5
VENTILATEUR	A4.09		1	1-L14
VERIN DE GODET	E3.02	5	1	1-S14
VERIN DE RELEVAGE	E3.02	6	1	1-S13
VERIN DE SCARIFICATEUR	E3.02/1		1	1-S17
VERIN DE TENDEUR DE CHENILLE	D2.34	1	1/2	1-Q6 /1-Q5
VIBREQUIN	A1.03		1/2	1-I9 /1-I8
VOLANT MOTEUR	A1.02		1/2	1-I9 /1-I8

ALPHABETISCHES VERZEICHNIS

BENENNUNG	SGR.	TAV.	PAG.	GRID
ABZWEIGE GETRIEBESCHMIERUNG	B2.07		1	1-G15
ACHSAUSGLEICHKUPPLUNG	D1.03		1	1-P13
ABLASSEN DER MOTORÖLE	F2.01		1	1-T12
ABLASSEN	F2.01		1	1-T12
ANTRIEB F.STRAHLGEBLÄSE UND DREHANLASSER	A1.08		1	1-H2
ANZEIGELEUCHTEN	F5.10		1	2-O6
AUFRICHTEZYLINDER	E3.07	1	1	1-R16
AUSGLEICHGETRIEBE	A2.54		1	1-I3
AUSGLEICHER	A2.56		1	1-I2
AUSGLEICHVORRICHTUNG DER LENKKUPPLUNGEN	D2.22		1	1-P19
AUTOMATISCHE STELLVORRICHTUNG F.LICHTSCHALTER	E3.27		1/2	1-S4 /1-S3
BATTERIEN	F3.01		1/1	1-T14/1-T15
BELEUCHTUNG	F4.01		1/1/1	2-G17/2-G16/2-G15
			1/1	2-G14/2-I13
BELEUCHTUNG	F4.61	1	1	2-G12
BELEUCHTUNGS	F4.61	2	1	2-G11
BESONDERE STEUERUNGEN FUER MOTOR	A1.25		1	1-H5
BETRIEBSBREMSANLAGE	F5.10		1	2-O6
BLOCKIERUNG	D3.40		1/1	1-R3 /1-R4
BREMSANLAGE	C1.01	2	1/2	1-P9 /1-P10
BREMSBACKEN	C1.01		1/1/2	1-P6 /1-P9 /1-P10
BREMSPEDALE	C1.01	1	1	1-P8
BRIDGE DIFFERENTIAL FRONTACHSE	D4.03	1	1/2	1-P2 /1-P3
DIFFERENTIALSTEUERUNG	F3.01		1/1	1-T14/1-T15
DUESE	A2.24	4	1	1-I13
EINSPRITZANLAGE	A2.24		1/1/1	1-H6/1-H5/1-H4
			1	1-I13
ELEMENT DRUCK	A2.24	1	1	1-H6
EINSPRITZPUMPENELEMENT	A1.16		1	1-H4
FAHRSCHALTER	L1.03		1	2-I7
FAHRSITZ	L1.03	1	1	2-I8
FAHRZEUGMASCHINENLAGER	L1.03	1	1	2-I6
FAHRZEUGMASCHINENLAGER	L1.33	1	1	2-I8
FAHRSITZ	L5.01		1	2-I6
FAHRERSITZ	L5.01	1	1	2-I5
FAHRERSITZ	L5.01	2	1	2-I9
GABELSCHMIERUNG	A2.21		1/2/1	1-I8 /1-I9 /1-H10
GEHAEUSE DER HINTEREN ENDANTRIEBE	B4.11		1	1-P7
GERAETEBETAETIGUNG	E3.25		1/1	1-S7 /1-S6
GESTAENGE DER LENKKUPPLUNGEN	D2.22		1	1-P18
GETRIEBESCHMIERUNG	B2.06		1/1	1-O17/1-O16
GETRIEBESPERRE	B2.39		1	1-O6
HALTERUNG F.AUFPRESSERS	E3.05		1	1-S14
HANDGERAETEBETAETIGUNG	C1.35		1	1-P11
HAU[illegible]	C1.01		1/1/2	2-I13 2-I14 2-I15
			1	2-I16
HAUPTSTEUERVENTIL	E3.02	1	1/2	1-R6 /1-R9
HINTERSCHEMMESSER	F4.01	1	1	2-G12
HINTERE ZUSATZGEHAEUSE	B4.06	2	1	1-P4
HINTERES FAHRWERKGEHAEUSE	B4.08	1	1/2	1-P2 /1-P3
HINTERKURBELGEHAEUSEDECKEL	A1.02	1	1/2	1-G12/1-G11
HALTERUNG FUER AUFPRESSER	E3.10	1	1	1-S11
HALTERUNG FUER LADESCHAUFEL	E3.10		1/1	1-S12/1-S12
HUBZYLINDER	E3.02	6	1	1-R15
HYDRAULISTEUERUNG DER LENKRADKUPPLUNGEN	D2.23		1/2/1	1-P17/1-O17/1-O16
			1	1-O15
HYDRAULIKANLAGE	E3.02		1/2/1	1-R2 /1-R8 /1-R10
			2/1/1	1-R11/1-R12/2-I13
			1/1	1-R14/1-R15
HYDRAULIKANLAGE	E3.02	1	1	1-R16
HYDRAULIKANLAGE	E3.02	2	1	1-R17
HYDRAULIKANLAGE	E3.02	3	1/1	1-S17/1-S16
HYDRAULIKANLAGE	E3.02	5	1	1-S15
HYDRAULIKPUMPE	E3.02	2	1/2	1-R10/1-R11

BENENNUNG	SGR.	TAV.	PAG.	GRID
ANZEIGE GETRIEBEBESTÄTIGUNG	B2.10		1/ 1. 2	1-D141-D13/1-D1
ANHÄNGEBOCKEN	L4.10		1	2-L3
KETTENGLIEDER	D3.40		1/ 1	1-F3 /1-F4
KETTENSPANNZYLINDER	D3.34	1	1/ 2	1-G6 /1-G5
KIPPHEBEL	A1.07		1/ 2	1-G3 /1-G2
KOLBEN	A1.05		1/ 2	1-G6 /1-G5
NOTFLUEGEL UND TRITTBRETTER	L3.04		1/ 2/ 1	2-H4/2-H3/2-H2
KRAFTSTOFFILTER	A2.24	3	1	1-H4
KRAFTSTOFFLEITUNGEN	A2.34		1/ 1/ 1	1-H161-H151-H4
			1	1-H3
KRAFTSTOFFLEITUNGEN VOM TANK	A2.01		1/ 2	1-H6 /1-H7
KRAFTSTOFFTANK	A2.01		1/ 2	1-H6 /1-H7
KUPPLUNGSCHERE	A4.02		1/ 1/ 1	1-L5 /1-L3/1-L1
KURBELDICHTUNG	A1.01	1	1	1-G15
KURBELWELLE	A1.03		1/ 2	1-G9 /1-G8
KURBELWELLENLAGER	A1.03		1/ 2	1-G9 /1-G8
LADESCHAUFEL	E3.14		1/ 2	1-S10/1-S9
LAUFROLLE DER RAUPENKETTE	D3.37		1	1-G2
LEITRAD	D3.24	2	1/ 2	1-G4 /1-G3
LEITRADLAGER	D3.34	2	1/ 2	1-G4 /1-G3
LENKGETRIEBEKUPPLUNGEN	D2.20		1/ 1	1-F14/1-F15
LOEFFELKIPPZYLINDER	F2.02	5	1	1-F14
LUEFTER	M4.09		1	1-L14
LUEFTERANTRIEB	M4.09		1	1-L14
LUEFTERFLUEGEL	M4.09		1	1-L14
LUEFTERFLUEGELHALTER	M4.09		1	1-L14
MOORLEITBLECH	L1.25		1	2-H7
MOTOR	A0.02		1	1-G17
MOTORLUFTFILTER	A2.22		1/ 2	1-H11/1-H12
MOTORLUFTFILTER	A2.22/1		1	1-H13
MOTORLUFTVORWAERMER	A2.22		1/ 2	1-H11/1-H12
MOTORLUFTWAECHTER	A2.22/1		1	1-H13

BENENNUNG	SGR.	TAV.	PAG.	GRID
MOTORAUFHAENGUNG	A0.02		1	2-L3
MOTORENTLUESTER	A1.25		1	1-H5
MOTOROELFILTER	A3.01	1	1	1-L2
MOTOROELKUEHLER	A3.01	2	1	1-L3
MOTOROELWANNE	A1.02	1	1/ 2	1-G12/1-G11
MOTORSCHMIERUNG	A3.01		1/ 1. 1	1-L2 /1-L3 /1-L4
MOTORSCHWINGRAD	A1.03		1/ 2	1-G9 /1-G8
MOTORVENTILE	A1.07		1/ 2	1-G3 /1-G2
NOCKENWELLE	A1.07		1/ 2	1-G3 /1-G2
OELSCHAEUFEL	B3.28		1/ 2	1-G2 /1-T2
OELDRUCKMESSER,MOTOR	F5.10		1	2-G5
OELDRUCKMESSER,GETRIEBE	F5.10		1	2-G5
OELMESSSTAB GETRIEBE	B2.30	2	1	1-G12
OELMESSSTAB,MOTOR	A2.01	1	1	1-L2
PEDALE DER LENKKUPPLUNGEN	D2.22		1	1-F16
PLEUELSTANGEN	A1.05		1/ 2	1-G6 /1-G5
PUMPE DER LENKKUPPLUNGEN	D2.23	3	1	1-G15
RAHMEN	C1.01		1	1-F12
RAUPENFAHRWERKRAHMEN	D3.30		1	1-G8
RAUPENKETTE	D3.40		1/ 1	1-F3 /1-F4
RAUPENKETTENSCHLIESSER	L3.11		1	2-I2
RAUPENKETTENSPANNER	[illegible]		1/ 2/ 1	1-G5 /1-G6 /1-G4
			2	1-G3
REIBSCHEIBE	E2.15		1	1-S8
ROHRLEITUNGEN DER LENKKUPPLUNGEN	D2.29		1/ 2/ 1	1-F17/1-G17/1-G16
			1	1-G15
ROPS-DACH	L3.28		1	2-I11
SAUGSCHLAUCH	A2.54		1	1-I3
SAUGLEITUNGEN	A2.22		1/ 2	1-H11/1-H12
SAUGLEITUNGEN	A2.22/1		1	1-H13
SAUGSCHLAUCH AUSPUFFSCHWEMMER	A2.54		1	1-I3
SCHMIERLEITUNGEN MOTOR	A3.01		1/ 1/ 1	1-L2 /1-L3 /1-L4

BENENNUNG	SGR.	TAV.	PAG.	GRID
SCHMIEROELPUMPE,MOTOR	A3.01	1	1	1-L2
SCHMIERUNG DER LENKREIBKUPPLUNGEN	D2.24		1	1-Q14
SCHWINGUNGSDAEMPFER	A1.04		1	1-G7
SHALTUNG DER ZAPFWELLE	E2.15		1	1-R6
SIGNALISIERVORRICHTUNGEN	F5.01		1	2-G8
SIGNALISIERVORRICHTUNGEN	F5.01/ 1		1	2-G7
SITZSCHUETZER	L3.10		1/ 1/ 2	2-I10/2-I9 /2-I8
			1/ 1/ 2	2-I7 /2-I6 /2-I5
SITZSCHUETZER	L3.10/ 1		1/ 1	2-I4 /2-I3
STELLVORRICHTUNG F. NUMBARME	E3.23		1	1-S5
STEUERUNG	A1.07		1/ 2	1-G3 /1-G2
STEUERUNGSANTRIEB	A1.06		1	1-G4
STEUERVENTIL DER LENKKUPPLUNGEN	D2.23	1	1/ 2	1-P17/1-Q17
STROMERZEUGUNG	F2.01		1/ 1	1-T14/1-T15
STUETZROLLE DER RAUPENKETTE	D3.33		1	1-R2
THERMOSTAT	A4.02	1	1	1-L9
TRIEBRAD	D3.33		1	1-Q7
TRIEBRADWELLE	D3.33		1	1-Q7
TRITTSRETTER	L3.04	2	1	2-I12
UEBERTRAGUNGSWELLE ZWISCHEN GETRIEBE UND KEGELRADPAAT	B3.01		1	1-O5
UMGEHUNGSVENTIL	E3.02	1	1/ 2	1-R8 /1-R9
UNTERE SCHUTZBLECHE	L3.12		1	2-L2
VENTIL F. RAUPENKETTENRAMMER	D3.34	1	1/ 2	1-Q6 /1-Q5
VERSCHIEDENE ANTRIEBE	A1.15		1	1-H3
VERSCHIEDENE GESTELLRAHMEN	L1.30		1	2-I16
VERSCHIEDENE GESTELLRAHMEN	L1.30/ 1		1	2-I15
VORDUKURBELGEHAEUSEDECKEL	A1.02	2	1	1-G10
VORD SCHEINWERFER	F4.01	2	1	2-G16
WAERMETAUSCHER FUER DREHMOMENTWANDLER	B2.18		1	1-O11
WASSERPUMPE	A4.02	2	1	1-L10
WEAKSELGETRIEBE	B2.00		1/ 1	1-L15/1-L16
WERKZEUGE	H1.01		1/ 1	2-G5 /2-G4
ZAHNRAEDER DER HINTEREN ENDANTRIEBE	B4.12		1	1-P6
ZAHNRAEDER F. MITTELACHSUNTERSETZUNG	B4.04		1/ 2	1-O3 /1-O2
ZAPFWELLE	E2.16		1	1-R7
ZENTRALE FEHLERSUCHANLAGE	B5.01		1	1-P7
ZUBEHOER	H1.04		1/ 1/ 1	2-G3 /2-G2 /2-H2
ZYLINDERKOPF	A1.01	2	1/ 2	1-G14/1-G13
ZYLINDERKOPFDECKEL	A1.01	2	1/ 2	1-G14/1-G13
ZYLINDERLAUFBUECHSE	A1.01	1	1	1-G15

DENOMINAZIONI AGGIUNTIVE - DESIGNATIONS SUPPLEMENTAIRES
ZUSAETZLICHE BEZEICHNUNGEN - DENOMINACIONES ADICIONALES

ANTERIORE	AVANT	VORN	ANTERIOR
COMPLETO	COMPLET	KOMPLETT	COMPLETO
CORRIGE	CORRIGEZ	RICHTIG	LEASE
DA SALDARE	A SOUDER	ANZUSCHWEISSEN	SOLDAR
DESTRO	DROIT	RECHTS	DERECHO
ELIMINATO	ELIMINER	ENTFALLEN	ELIMINADO
ERRATA	ERRATA	FALSCH	DONDE DICE
ESTERNO	EXTERIEUR	AUSSEN	EXTERIOR
IN ALTERNATIVA	EN ALTERNATIVE	ALS ALTERNATIVE	ALTERNATIVO
INFERIORE	INFERIEUR	UNTEN	INFERIOR
INTERNO	INTERIEUR	INNEN	INTERIOR
LATERALE	LATERAL	SEITLICH	LATERAL
POSTERIORE	ARRIERE	HINTEN	POSTERIOR
SEMILAVORATO	MI-OUVRE	HALBZEUG	SEMIELABORADO
SINISTRO	GAUCHE	LINKS	IZQUIERDO
SPESSORE	EPAISSEUR	DICKE	GRUESO
SUPERIORE	SUPERIEUR	OBEN	SUPERIOR
VEDERE SGR.	VOIR SGR.	SIEHE UTGR.	VEASE SGR.

	DESIGNAZIONE BASE	BASIC DESIGNATION	DESIGNATIONS-BASES	GRUNDBEZEICHNUNGEN	DENOMINACIONES BASE
21N	NASTRO DI GOMMA	RUBBER TAPE	RUBAN CAOUTCHOUC	GUMMIBAND	CINTA DE CAUCHO
21R	RACCORDO ORIENTABILE	BANJO UNION	RACCORD REGLABLE	RINGSTUTZEN	RACOR ORIENTABLE
21T	TAMBURO DI REAZIONE	REACTION DRUM	TAMBOUR DE REAC-TION	REAKTIONSTROMMEL	PLANETA DE REAC-CION
21T					
21V	VERRICELLO	WINCH	TREUIL	SEILWINDE	TORNO
21S	ZAVORRA ANTERIORE	FRONT COUNTERWEIGHT	CONTREPOIDS ANTERIEUR	KONTERGEWICHT VORNE	CONTRAPESO ANTERIOR
21S	ZAVORRA SUPPLEMENTARE	ADDITIONAL COUNTERWEIGHT		ZUSATZKONTERGEWICHT	
22G	GAMBO	STEM	TIGE	SCHAFT	VASTAGO
22N	NASTRO DI FISSAGGIO	SECURING STRAP	RUBAN DE FIXATION	SPANNBAND	TIRA DE FIJACION
22S	SCALETTA	LADDER	ECHELLE	LEITER	ESCALERILLA
221	ZAVORRA POSTERIORE	REAR COUNTERWEIGHT		KONTERGEWICHT HINTER	
222	ZAVORRA E GANCIO TRAINO	COUNTERWEIGHT AND DRAWBAR		KONTERGEWICHT UND ZUGHAKEN	
23A	ALBERO TRASMISSIONE	DRIVE SHAFT	ARBRE DE TRANSMISSION	UEBERTRAGUNGSWELLE	ARBOL DE TRANSMISION
23B	BATTENTE DELLA PORTA	DOOR PANEL	FEUILLURE DE PORTE	TUERFLUEGEL	HOJA DE PUERTA
23G	GAMBO DEL PEDALE	PEDAL STEM	TIGE DE PEDALE	FUSSHEBELSCHAFT	VASTAGO DE PEDAL
23M	MANIGLIA DI APPIGLIO	GRAB HANDLE	POIGNEE	HALTEGRIFF	ASA
23P	PALETTA VENTILATORE	BLADE FAN	AUBE	LUEFTERFLUEGEL	ASPA
23R	RALLA DI SPINTA	THRUST PLATE	BAGUE D'ARRET	DRUCKSCHEIBE	RANGUA
23S	SCALPELLO	CHISEL	BURIN	MEISSEL	CORTAFRIOS
24B	BASETTA	JUNCTION BLOCK	PLAQUE DE JONCTION	SOCKEL	PLACA DE EMPALME
24I	IMBOTTITURA	PADDING	REMBOURRAGE	POLSTERUNG	EMBUTIDO
24N	NASTRO FRENO	BRAKE BAND	BANDE DE FREIN	BREMSBAND	CINTA DE FRENO
24O	OROLOGIO	CLOCK	MONTRE	UHR	RELOJ
25A	ALTERNATORE	ALTERNATOR	ALTERNATEUR	DREHSTROMLICHTMASCHINE	ALTERNADOR
25B	BATTERIA	BATTERY	BATTERIE	BATTERIE	BATERIA
25C	CALZATOIA	CHOCK	CALE DE ROUE	HEMMSCHUH	CALZO DE RUEDA
25D	DENTE RIPPER	RIPPER SHANK	DENT DE RIPPER	AUFREISSERZAHN	DIENTE DE RIPPER
25F	FARFALLA	THROTTLE	PAPILLON	DROSSELKLAPPE	MARIPOSA
25G	GANASCIA FRENI	BRAKE SHOE	MACHOIRE DE FREINS	BREMSBACKE	PINZA DE FRENOS
25I	IMPUGNATURA	HANDGRIP	POIGNEE	GRIFF	EMPUNADURA
25N	NASTRO ADESIVO	ADHESIVE TAPE	CHATTERTON ADHESIF	KLEBEBAND	CINTA ADHESIVA
25P	PANNELLO	PANEL	PANNEAU	VERKLEIDUNG	PANEL
25R	RADIATORE	RADIATOR	RADIATOR	KUEHLER	RADIATOR
25S	SCAMBIATORE DI CALORE	HEAT EXCHANGER	ECHANGEUR DE TEMPERATURE	WAERMETAUSCHER	CAMBIADOR DE CALOR
25T	TAMPONE DI GOMMA	RUBBER PAD	TAMPON CAOUTCHOUC	GUMMIPUFFER	TOPE DE GOMA
25V	VED.	SEE...	VOIR...	SIEHE...	VEASE...
251	BENNA SCAVO FOSSI	DITCH DIGGING BUCKET	GODET CREUSAGE FOSSES	GRABENLOEFFEL	
252	BENNA PULIZIA FOSSI	DITCH CLEANING BUCKET	BENNE DE TALUTAGE	GRABENRAEUMLOEFFEL	CUCHARA LIMPIA DECLIVIOS
26A	ALZACRISTALLO	WINDOW REGULATOR	LEVE-GLACE	KURBELAPPARAT	ELEVADOR DE CRISTAL
26A					

	DESIGNAZIONE BASE	BASIC DESIGNATION	DESIGNATIONS-BASES	GRUNDBEZEICHNUNGEN	DENOMINACIONES BASE
26D	DEPRESSORE	VACUUM PUMP	DEPRESSEUR	VAKUUMPUMPE	BOMBA DE VACIO
26G	GANASCIA	JAW	MACHOIRE	BACKE	TENAZA
26N	NERVATURA	RIB	NERVURE	RIPPE	NERVIO
26T	TAMPONE	WICK	TAMPON	PUFFER	TOPE DE GOMA
26V	VED.TABELLA	SEE TABLE...	VOIR TABLEAU...	SIEHE TABELLE...	VEASE LA TABLA...
26Z	SPAZZOLATRICE				
27D	DEVIATORE	DIVERTER VALVE	DEVIATEUR	VERTEILER	VALVULA DE DESVIO
27P	PARALUCE	LIGHT SCREEN	ECRAN ANTI-LUMIERE	LICHTSCHIRM	PANTALLA
28N	NIPPLO	NIPPLE	RACCORD	ANSCHLUSS	NIPLE
28O	OSSATURA	STRUCTURE	OSSATURE	RAHMENWERK	ARMAZON
28P	PARABOLA	REFLECTOR	REFLECTEUR	PARABOLSPIEGEL	REFLECTOR
28R	REGOLATORE DI VELOCITÀ	SPEED GOVERNOR	REGULATEUR DE VITESSE	DREHZAHLREGLER	REGULADOR DE VELOCIDAD
28V					
29I	RUOTISMI PER TRATTORE LENTO	GEARS FOR SLOW TRACTOR	PIGNONS POUR TRACTEUR LENT	LANGSAMGANG ANTRIEBSRAEDER	
29M	RUOTISMI PER I E II VELOCE	I AND II FAST SPEED GEARS	PIGNONS DE I ET II VITESSE	I-II GANG ANTRIEBSRAEDER	
29S	RUOTISMI PER VELOCITÀCOMPATTE	NARROW INCREMENT SPEED GEARS	PIGNONS POUR VITESSE COMPACTES	KRIECHGANG ANTRIEBSRAEDER	
29V	RUOTISMI PER TRATTORE VELOCE	GEARS FOR FAST TRACTOR	PIGNONS POUR TRACTEUR RAPIDE	SCHNELLGANG ANTRIEBSRAEDER	INGRANAJES PARA TRACTOR RAPIDO
29F	FASCIA	BAND	BANDE	ITALTERAND	FAJA
29I	INDICATORE DI DIREZIONE	DIRECTION INDICATOR	INDICATEUR DE DIRECTION	RICTUNGSANZEIGER	INDICADOR DE DIRECCION
29J					
29P	PARASASSI	STONEGUARD	CHASSE-PIERRES	STEINSCHLAG-SCHUETZER	GUARDAPIEDRAS
29Q					
29R	REGOLATORE DI FREQUENZA	FREQUENCY REGULATOR	REGULATEUR DE FREQUENCE	FREQUENZREGLER	REGULADOR DE FRECUENCIA
29X					
29Y	RITARDATORE IDRAULICO	RETARDER AND CONTROL			
30A	ACCUMULATORE PER FRENI	BRAKE ACCUMULATOR	ACCUMULATEUR DE FREINS	BREMSSPEICHER	ACUMULADOR DE FRENOS
30A					
30C	CAMBIO VELOCITÀ	TRANSMISSION	BOITE DE VITESSE	WECHSELGETRIEBE	CAMBIO
30D	DEVIOGUIDASGANCIO E DEVIOLUCI	SWITCH UNIT	COMBINATEUR AU VOLANT	LENKSTOCK-UM-SCHALTER	INTERRUPTOR-CONMUTADOR
30D					
30E	ELETTROMAGNETE	SOLENOID	SOLENOIDE	ELEKTROMAGNET	ELECTROIMAN
30G	GANCIO	HOOK	CROCHET	HAKEN	GANCHO
30I	COMANDO INDICATORE LIVELLO	LEVEL INDICATOR SENDING UNIT	COMMANDE DE JAUGE DE NIVEAU	STANDGEBER	MANDO DEL INDICADOR DE NIVEL
30I					
30L	LAMPADA	LAMP	LAMPE	GLUEHBIRNE	LAMPARA
30M	MANICOTTO	SLEEVE	MANCHON	MUFFE	MANGUITO
30P	PARACOLPI DI GOMMA	RUBBER BUFFER	PARE-CHOCS CAOUTCHOUC	GUMMIPUFFER	TOPE DE GOMA
30P					
30R	REGOLATORE CENTRIFUGO	GOVERNOR	REGULATEUR CENTRIFUGE	FLIEHKRAFTREGLER	REGULADOR CENTRIFUGO
30R					

ADVERTENCIA

FIATALLIS se reserva el derecho de modificar la construcción o el material de cualquier pieza, si ello resultase procedente, pero sin obligarse a aplicar tales modificaciones a las unidades ya en servicio.
Otras publicaciones referentes a este modelo, lo mismo que a todos los restantes modelos FIATALLIS, son disponibles en los Concesionarios. Tales publicaciones, por lo general, son disponibles en diversas lenguas.
Para conocer tales publicaciones consúltese el catálogo de las publicaciones técnicas 604.07.040. Ejemplares de este catálogo obran en los Concesionarios FIATALLIS.

COMO SE ENCARGAN LOS RECAMBIOS

Los números de catálogo de las piezas reseñadas en esta publicatión están al día hasta la fecha de salida a luz de la misma. Nuestra política estriba en el afán de mejorar constantemente las máquinas, y por lo tanto, los números de catálogo y los grabados a veces puede no sean más efectivos. Con motivo, pues, de ir a encargar piezas de repuesto, verifique los números de catálogo con su Concesionario, el cual dispone de las microfichas y de la lista general de los recambios puesta al dia.

ENCARGUENSE LOS RECAMBIOS AL CONCESIONARIO DE SU ZONA

Los encargos de piezas de repuesto tienen que incluir los datos siguientes (véase página 4):
* Modelo de la máquina, Número de fabricación del chasis, Modelo del motor, Número de fabricación del motor, punzonado en el bloque de cilindros.

- Indicar el número de catálogo de cada pieza encargada - tal cual figura en las listas del catálogo - posiblemente acompañado de la denominación que corresponde.
Si los recambios pertenecen a un conjunto que posee su propio número de modelo o de serie, indíquense incluso tales datos.
- En la dirección indíquense la oficina de correos, la ciudad, provincia y nación a donde han de remitirse los recambios.
- Además, indíquense las modalidades de expedición del material: transporte marítimo, terrestre, expreso, o paquete postal.
- Confirmar por escrito todos los encargos anunciados por teléfono y por cable.

Eventuales devoluciones de piezas podrán hacerse tan sólo al/o por conducto del Concesionario al cual se han comprado las piezas, y **deberán ser previamente autorizadas por escrito**. Cada devolución se tomará en cuenta según se merece.
Las reclamaciones por faltas o defectos no se tomarán en cuenta, a no ser que vengan efectuadas inmediatamente después de recibir la mercancía.
En caso de que se reciba mercancía que ha sufrido daños, una completa descripción del daño debería ser efectuada por el agente del transportista en el mismo documento de expedición.
La responsabilidad de FIATALLIS es limitada y cesa al complirse las condiciones de venta provistas para cada aprovisionamiento.

IDENTIFICATION AND VERSION LIST – IDENTIFICAZIONE ED ELENCO DELLE VERSIONI – IDENTIFICATION ET LISTE DES VERSIONS – KENNZEICHEN UND VERZEICHNIS DER VERSIONEN – IDENTIFICACION Y LISTA DE VERSIONES

MODELS MODELLI MODELES MODELLE MODELOS	ENGINEERING CODE DENOMINAZIONE TECNICA DESIGNATION TECHNIQUE TECHNISCHE BEZEICHNUNG DESIGNACION TECNICA	MODEL SERIAL NUMBER NUMERO DI MATRICOLA DEL MODELLO NUMERO DE SERIE DU MODELE MODELL-SERIENNUMMER NUMERO DE SERIE DEL MODELO			ENGINE MODEL MODELLO MOTORE MODELE DU MOTEUR MOTORBAUMUSTER MODELO DEL MOTOR	NUMERICAL CODE CODICE NUMERICO CODE NUMERIQUE KENNUMMER CODIGO NUMERICO
		Product code Codice prodotto Code de production Produkt kodex Codigo del producto	Unit N. Telaio N. Numero de l'unite Einheits-Nr. Num. de unidad FROM S/N DAL TEL. N.	UP TO S/N FINO AL TEL. N.		
FL7B	2602.500.00.2 (7605580)	L7B–1T	251461		8065.05.295	01

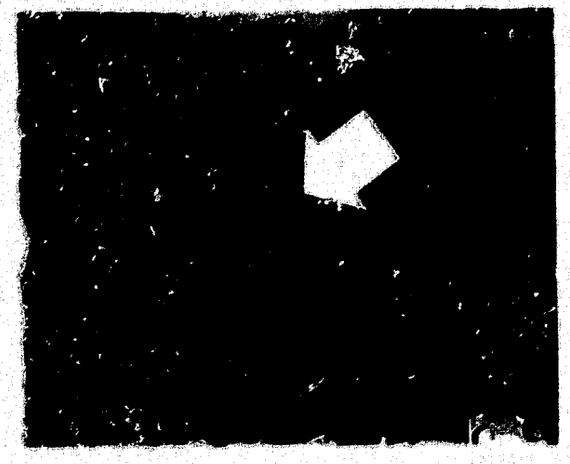

Machine serial number location
Posizione del numero di matricola della macchina
Emplacement du numéro de serie de la machine
Ort der Seriennummer der Maschine
Ubicación del número de serie de la maquina

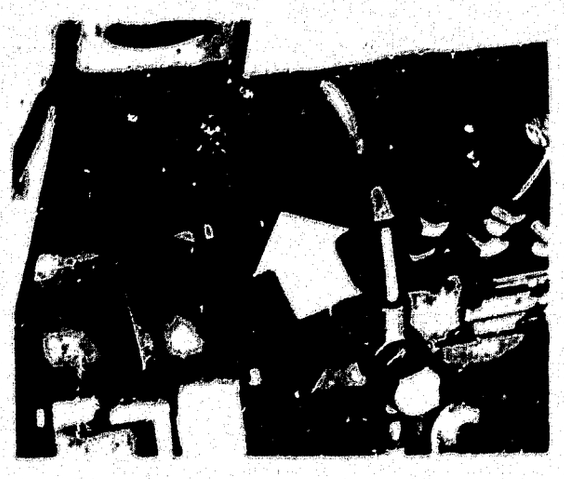

Engine serial number location
Posizione del numero di matricola del motore
Emplacement du numéro de serie du moteur
Ort der Seriennummer des Motors
Ubicación del número de serie del motor

RECORD YOUR SERIAL NUMBERS BELOW
REGISTRARE I VOSTRI NUMERI DI MATRICOLA QUI SOTTO
ENREGISTREZ VOS NUMEROS DE SERIE CI-DESSOUS
UNTEN SERIENNUMMER VERMERKEN
ANOTE AQUI LOS NUMEROS DE SERIE

MACHINE SERIAL NUMER - MATRICOLA DELLA MACCHINA
NUMERO DE SERIE DE LA MACHINE - SERIENNUMMER DER MASCHINE
NUMERO DE SERIE DE LA MAQUINA

ENGINE SERIAL NUMBER - MATRICOLA MOTORE
NUMERO DE SERIE DU MOTEUR - SERIENNUMMER DES MOTORS
NUMERO DE SERIE DEL MOTOR

Availability of optional equipments and terms for their delivery should be checked with your Dealer .

La disponibilità delle varianti e relativi tempi di consegna devono essere richiesti al concessionario di zona .

Pour connaître si les variantes sont disponibles et les termes de livraison s'adresser au concessionnaire de votre zone .

Verfügbarkeit der Varianten und Liefertermine werden mitgeteilt von Ihrem Werkshändler .

Pida a su concesionario de zona si las variantes son disponibles y cuáles son los plazos de entrega .

OPTIONAL EQUIPMENT – ELENCO DELLE VARIANTI
LISTE DES VARIANTES – LISTE DER VARIATEN – LISTA DE VARIANTES

CODE - CODICE - CODE KENNUMMER - CODICO	SGR.	DESCRIPTION - DENOMINAZIONE DESIGNATION - BENENNUNG - DENOMINACIONES
76015206	E3.14	CENTRAL BUCKET TOOTH + CORNER TOOTH - DENTE BENNA CENTRALE + D'ANGOLO - DENT CENTRAL DE GODET + ANGULAIRE - ZENTRALZAHN DER SCHAUFEL + WINKEL-ZAHN - DIENTE CENTRAL DE CUCHARA + ANGULAR
76015423	E3.14	STANDARD BUCKET - BENNA NORMALE - GODET STANDARD - LADESCHAUFEL NORMAL - CUCHARA NORMAL
76015656	E3.14	ONE-PIECE TEETH - DENTI BENNA MONOBLOCCO - DENTS MONOBLOC - REISSZAEHNE EITEILIG - DIENTES ENTERIOZOS
76015698	D3.40	LUBRICATED TRACK CHAIN - CATENARIA LUBRIFICATA - CHAINE ASSEMBLEE - LUBRIFICE-GESCHMIERTE - CADENA ENGRASADA
76016158	L1.30/1	FANA VERSION - ALLESTIMENTO FANA - VARIANTE POUR AMERIQUE DU NORD - VERSION FUER NORDAMERICA - VERSION PARA NORTEAMERICA
30.0020.15.1	L3.10/1	OPERATOR COMPARTMENT SOUND INSULATION - INSONORIZZAZIONE POSTO GUIDA - INSONORIZATION DU POSTE DE CONDUITE - INNER SCHALLDAEMPEUG FUER FAHRER-STAND - INSONORIZACION DEL PUESTO DE CONDUCCION
30.0022.32.1	A2.22 - L1.01	OUTSIDE SOUND ABATMENT - INSONORIZZAZIONE ESTERNA - INSONORISATION EXTERIEURE - AEUSSERE SCHALLDAEMPFUNG - INSONORIZACION EXTERNA
30.0191.20.1	A2.22/1 - A2.23/2 - A2.23/3	OIL BATH AIR FILTER - FILTRO ARIA A BAGNO D'OLIO - FILTRE A AIR A BAIN D'HUILE - OELBAD-LUFTFILTER - FILTRO DE AIRE EN BANO DE ACEITE

30.0192.14.1	A2.22/2	AIR CLEANER EXTENSION - PROLUNGA FILTRO ARIA - RALLONGE DE FILTRE A AIR - LUFTFILTER VERLAENGERUNG - EXTENCION DEL FILTRO DE AIRE
30.0289.02.1	B2.00 - B2.01/1	MOUNTINGS FOR POWER TAKE-OFF - PREDISPOSIZIONE PRESA DI FORZA - FIXATIONS POUR PRISE DE FORCE - BEFESTIGUNGSAUGEN FUER ZAPFWELLE - ANCLAJES PARA TOMA DE FUERZA
30.0570.17.1	E1.02 - L1.03 - L1.04	CAB - CABINA - CABINE - FAHRERHAUS - CABINA
30.0571.03.1	L1.03/1	CAB WITH LAMINATED FRONT GLASS - CABINA SICUREZZA CON VERTRO STRATIFICATO - CABINE DE SECURITE AVEC GLACE AVANT FEUILLETEE KABINE MIT FRONTSCHEIBEN AUS VERBUNDGLASS - CABINA ANTIVUELCO CON ANTERIOR ESTRATIFICADO
30.0753.09.1	F3.01 - F3.03/1	ALTERNATOR 55A - ALTERNATORE 55A - ALTERNATEUR 55A - DREHSTROMLICHTMASCHINE 55A - ALTERNADOR 55A
30.0758.08.1	F4.01/1 - F4.05	REAR SPOT LAMP - PROIETTORE POSTERIORE - PHARE ARRIERE - HINTERER SCHEINWERFER - FARO POSTERIOR
30.0760.11.1	F5.01/1	BACK UP ALARM - AVVISATORE ACUSTICO DI R.M. - BACK UP ALARM - WARNEINRICHTUNG RUECKWAERTS BACK UP ALARM
30.0765.05.1	F4.01/2	HEAD LAMPS FOR ROPS STRUCTURE - PROIETTORI PER STRUTTURA ROPS - PROJECTEURS POUR LA STRUCTURE DE PROTECTION ROPS - SCHEINWERFERS FUER ROPSDACH - PROYECTORES PARA ESTRUCTURA ROPS
30.0780.01.1	B5.01	DIAGNOSTIC SYSTEM - DIAGNOSTICA CENTRALIZZATA - DIAGNOSTIC CENTRALISE - ZENTRALE FEHLERSUCHANLAGE - DIAGNOSTICO CENTRAL
30.0805.12.1	E2.16	POWER TAKE-OFF - PRESA DI FORZA - PRISE DE FORCE - ZAPFWELLE - TOMA DE FUERZA

30.0843.08.1	L1.01	INSTRUMENT PANEL SAFETY COVER - COPERCHI CRUSCOTTO ANTIVANDALO - CAPOT. DE SECURITE POUR TABLEAU DE BORD - SICHERHEITSDECKEL FUER SCHALTBRETT - TAPAS ANTIVANDALISMOS DEL TABLERO
30.0852.05.1	L3.10 - L6.01/1 - L6.04	SUSPENSION SEAT - SEDILE CON SOSPENSIONE ELASTICA - SIEGE SUR SUSPENSIONS - GEFERDERDER SITZ - ASIENTO DE SUSPENSION ELASTICA
30.0853.01.1	L3.10 - L6.01/2 - L6.04/1	SUSPENSION SEAT - SEDILE CON SOSPENSIONE ELASTICA - SIEGE SUR SUSPENSIONS - GEFERDERDER SITZ - ASIENTO DE SUSPENSION ELASTICA
30.0876.26.1	L3.08	ROPS CANOPY - STRUTTURA DI PROTEZIONE ROPS - STRUCTURE DE PROTECTION ROPS - ROPS DACH - TOLDO ROPS
30.0920.15.1	E3.02/1 - E3.05 - E3.10/1 - E3.15 - E3.32/2	RIPPER PD7 - SCARIFICATORE PD7 - SCARIFICATEUR PD7 - AUFREISSER PD7 - RIPPER PD7
30.0935.08.1	E3.15	TOOTH - UTENSILE - DENT - REISSZAHN - DIENTE
30.0993.02.1	H1.04	FUEL TRANSFER PUMP - POMPA TRAVASO COMBUSTIBILE - POMPE DE TRANSVASEMENT DE COMBUSTIBLE - UMGIESSPUMPE FUER KRAFTSTOFF - BOMBA DE REPOSTADO DE COMBUSTIBLE
30.0995.12.1	H1.01	TOOLS - ATTREZZI - OUTILS - WERKZEUGE - HERRAMIENTAS
30.1078.15.1	E3.02/4 - E3.26	REAR EQUIPMENT LINE AND CONTROL - TUBAZIONI E COMANDO ATTREZZO POSTERIORE - TUYAUTERIE ET COMMANDE D'OUTIL POSTERIEUR - LEITUNGEN UND DETAETIGUNG FUER HECKAUSRUESTUNG - TUBERIA Y MANDO DEL UTIL POSTERIOR
30.1279.06.1	D1.01 - E3.02 - E3.02/3 - E3.10 - E3.25 - E3.31/1	4 IN 1 BUCKET LINES AND CONTROL - TUBAZIONI E COMANDO PER BENNA4 IN 1 - TUYAUTERIE ET COMMANDE DE GODET A USAGES MULTIPLES - LEITUNGEN UN BETAETIGUNG FUER 4 IN 1 SCHAUFEL - TUBERIA Y MANDO DE CUCHARA POLIVALENTE

30 1280 05 1	E3 02 2	LINE FROM DIVERTOR VALVE TO REAR EQUIPMENT TUBAZIONE DAL DEVIATORE ALL ATTREZZO POSTERIORE TUYAUTERIE DU DEVIATEUR A L'OUTIL POSTERIEUR LEITUNG VOM WECHSELSCHALTVENTIL ZUR HECKAUSRUSTUNG TUBERIA DEL SELECTOR A L'UTIL POSTERIOR
30 9040 01 1	M1 02	GERMANY VERSION ALLESTIMENTO GERMANIA VARIANTE POUR ALLEMAGNE VERSION FUER DEUTSCHLAND VERSION PARA ALEMANIA

ITEM	PART N.	GRID	ITEM	PART N.	GRID	ITEM	PART N.	GRID	ITEM	PART N.	GRID	ITEM	PART N.	GRID
1	14687	1-P14	2	587272	1-Q6	12	595878	1-Q10	26	1901388	1-G8	28	4586020	1-T2
1	15480	1-P11	3	587273	1-Q6	9	596096	1-Q6	26	1930176	1-G8	1	4587730	1-L5
2	549537	2-G4	1	587468	1-H10	4	597768	1-P9	26	1930177	1-G8	2	4587731	1-L5
1	552699	1-T14	2	589320	1-P9	2	597869	1-R2	26	1930178	1-G8	1	4589429	1-H2
1	555486	2-G4	3	590523	1-P9	5	599305	1-P9	26	1930179	1-G8	7	4599398	1-G3
1	561293	1-L2	1	590523	1-S7	6	599307	1-P9	26	1930180	1-G8	1	4599557	1-L12
1	562515	1-I17	5	591105	1-Q12	2	599777	1-L2	31	1930181	1-G6	1	4599607	1-G15
1	563024	1-O4	5	591107	1-Q11	10	599820	1-Q11	31	1930182	1-G6	2	4599726	1-H2
1	563652	1-G3	6	591107	1-Q9	18	599820	1-Q9	31	1930183	1-G6	1	4599809	1-L9
12	564530	1-R6	6	591108	1-Q12	1	741569	1-L6	31	1930184	1-G6	1	4600128	1-T15
1	575874	1-Q12	8	591108	1-Q10	2	741570	1-L6	31	1930185	1-G5	1	4600189	1-G7
18	575874	1-Q10	7	591112	1-Q12	3	741571	1-L6	31	1930186	1-G5	2	4600190	1-G7
1	575888	1-Q11	6	591115	1-Q11	5	771326	1-I13	31	1930188	1-G5	1	4600893	1-H5
17	575888	1-Q9	8	591115	1-Q9	2	772051	1-I6	31	1930190	1-G5	8	4601295	1-G3
1	581492	1-P17	7	591121	1-Q11	2	772051	1-I5	31	1930191	1-G5	9	4601296	1-G3
1	581492	1-S2	11	591121	1-Q9	3	775013	1-I6	31	1930193	1-G5	3	4602270	1-I3
2	581658	1-Q12	8	591123	1-Q11	1	775014	1-I6	31	1930195	1-G5	12	4603448	1-G3
15	581658	1-Q10	15	591123	1-Q9	1	775015	1-I6	1	4031577	1-G10	13	4603449	1-G3
1	581658	1-R2	8	591247	1-Q12	1	775016	1-I6	2	4073976	1-T12	14	4603450	1-G3
1	581658	1-T4	10	591247	1-Q10	1	775017	1-I6	3	4073977	1-T12	15	4603451	1-G3
3	581967	1-Q12	2	591420	1-P8	1	775018	1-I6	1	4094290	2-G15	3	4605293	1-H2
19	581967	1-Q10	1	591420	1-P16	1	775019	1-I6	2	4151244	2-G15	1	4605564	1-G12
19	581967	1-Q9	1	591420	2-I9	1	775025	1-I6	1	4177981	1-T6	17	4605853	1-L10
3	582081	2-G4	5	592437	2-G4	1	775026	1-I6	3	4182461	2-G15	8	4605854	1-H3
2	583713	1-P16	4	593738	1-I17	1	775027	1-I6	1	4182461	2-G3	2	4607582	1-Q16
2	584747	1-R10	4	594633	1-Q6	1	775028	1-I6	4	4182462	2-G15	3	4607586	1-Q15
1	586707	1-P9	5	594634	1-Q6	1	775029	1-I6	6	4232606	1-G14	2	4607590	1-G10
2	586750	1-P14	6	594637	1-Q6	1	775030	1-I6	1	4232606	1-L4	4	4607590	1-Q15
2	587138	1-Q11	7	594638	1-Q6	1	775031	1-I6	1	4293094	2-I6	1	4607590	1-R6
3	587141	1-Q11	8	594640	1-Q6	1	775032	1-I6	1	4318965	1-L14	5	4607593	1-Q15
13	587141	1-Q9	1	595208	1-T12	1	775116	1-I6	3	4338920	1-G3	2	4607785	1-G12
4	587142	1-Q11	1	595582	1-S14	1	775146	1-I6	19	4479391	1-T16	6	4609536	1-Q15
14	587142	1-Q9	9	595736	1-Q11	26	1901385	1-G8	1	4564844	1-I16	4	4613297	1-H2
4	587158	1-Q12	9	595736	1-Q9	26	1901386	1-G8	4	4570798	1-G3	7	4613352	1-L5
11	587158	1-Q10	9	595878	1-Q12	26	1901387	1-G8	4	4570799	1-G3	8	4613353	1-L5

ITEM	PART N.	GRID
5	4617226	1-H2
8	4617482	1-L2
7	4619405	1-R6
8	4621358	1-O15
18	4625173	1-G3
9	4630543	1-O15
9	4630787	1-L2
1	4632108	1-H11
19	4639661	1-G3
3	4653282	1-G12
4	4653283	1-G12
3	4655844	1-G7
5	4655844	1-G4
4	4655847	1-G7
1	4659217	1-I14
14	4659218	1-I14
3	4659219	1-I14
2	4661543	1-L9
4	4663081	1-I3
2	4665029	1-G15
7	4667452	1-G4
10	4667452	1-O15
10	4667452	1-R6
5	4667498	1-H4
25	4681251	1-G3
26	4682937	1-G3
27	4683070	1-G3
29	4690352	1-G3
29	4690505	1-G2
29	4690507	1-G2
29	4690508	1-G2
7	4695922	1-G14
26	4695923	1-G14
4	4697838	1-L10
3	4699155	1-L9
33	4699783	1-G2
25	4704106	1-G8
5	4706879	1-L12
4	4706880	1-L12
13	4707775	1-G9
13	4707776	1-G9
14	4707779	1-G9
14	4707780	1-G9
13	4708063	1-G9
13	4708064	1-G9
14	4708069	1-G9
14	4708070	1-G9
11	4708213	1-H4
5	4716734	1-H5
7	4717026	1-H3
6	4717677	1-H2
7	4717707	1-H2
7	4718740	1-G12
11	4719705	1-L2
12	4719706	1-L2
1	4724223	1-L13
2	4724224	1-L13
3	4724553	1-L13
1	4724814	1-L11
2	4725351	1-H5
1	4727187	1-O10
2	4727847	1-O10
3	4727848	1-O10
4	4727849	1-O10
5	4728626	1-O10
8	4730553	1-G12
6	4730554	1-I3
7	4730555	1-I3
1	4731045	1-O11
13	4739213	1-L2
4	4747164	1-L14
15	4747165	1-L2
16	4747167	1-L2
17	4748875	1-L2
11	4751151	1-G15
8	4753563	1-I3
1	4754062	1-G9
7	4754064	1-G9
5	4754069	1-G15
3	4754401	1-G6
2	4757193	1-T15
6	4757884	1-I14
1	4757884	1-I12
3	4758240	1-H3
9	4760284	1-G14
4	4760312	1-L11
6	4763099	1-L3
10	4763523	1-G14
2	4764724	1-I14
6	4764863	1-L14
8	4765345	1-L14
9	4765346	1-L14
10	4765347	1-L14
7	4765364	1-G10
6	4766126	1-G10
15	4766404	1-G6
3	4769412	1-G4
4	4769414	1-G4
9	4769416	1-G4
1	4769416	1-G4
6	4769419	1-G4
2	4769420	1-G4
14	4769427	1-H4
3	4769429	1-H4
2	4769710	1-H4
2	4769877	1-H5
10	4770250	1-L2
9	4770253	1-L5
6	4770254	1-L5
5	4770255	1-G9
3	4770259	1-L5
5	4770262	1-L5
2	4770449	1-G6
30	4770452	1-G6
9	4770452	1-H4
4	4770453	1-G6
17	4770455	1-G3
6	4770614	1-L12
3	4770623	1-G15
3	4770624	1-G15
4	4770627	1-G6
4	4770629	1-G6
3	4770632	1-G6
3	4770634	1-G6
2	4770637	1-G6
2	4770639	1-G6
1	4770651	1-G6
3	4770859	1-G14
2	4771242	1-R6
1	4771247	1-G9
1	4771248	1-G9
1	4771249	1-G9
1	4771250	1-G9
1	4771251	1-G9
7	4771257	1-G9
7	4771258	1-G9
7	4771259	1-G9
7	4771260	1-G9
7	4771261	1-G9
5	4772142	1-G10
2	4772229	1-L14
3	4772231	1-L14
7	4773064	1-L2
29	4773265	1-L2
5	4774405	1-L10
2	4774408	1-H3
4	4774892	1-H5
1	4776544	1-I3
4	4776650	1-I15
5	4776895	1-O9
1	4776896	1-O9
2	4776897	1-O9
6	4779122	1-G9
14	4779685	1-L2
23	4780108	1-G3
6	4780558	1-G3
24	4780559	1-G3
1	4780612	1-I13
29	4780624	1-G6
28	4780627	1-G6
16	4780628	1-G6
16	4780954	1-G6
16	4780955	1-G6
16	4780956	1-G6
16	4780957	1-G6
16	4780958	1-G6
3	4781578	1-G10
4	4781579	1-G10
3	4782453	1-L2
5	4782785	1-G12
6	4782786	1-G12
8	4782867	1-G14
5	4783241	1-G14
3	4784008	1-L12
7	4784078	1-L12

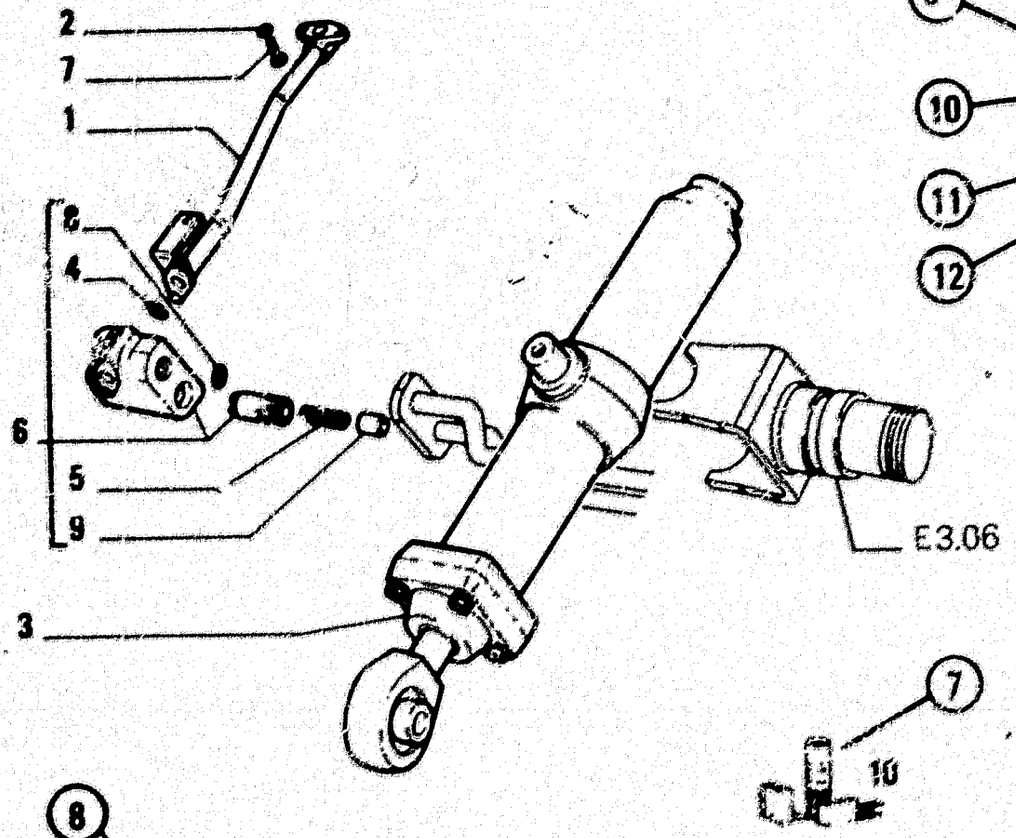

ITEM	PART NUMBER	QTY	TRANS CODE	DESCRIPTION	DESCRIZIONE
1	4310805	1	193T	PIPE - RIGHT	TUBO - DESTRO
	4513436	1	193T	PIPE - RIGHT (*)	TUBO - DESTRO (*)
	4306753	1	193T	PIPE - LEFT	TUBO - SINISTRO
				C 951	C 951
	79021573	1	193T	PIPE - LEFT	TUBO - SINISTRO
				D 951	D 951
2	12030001	2	131R	WASHER 10×18	ROSETTA 10×18
3	4006786	1	164C	CYLINDER - RIGHT ASSEMBLY SEE SGR. E3.32	CILINDRO - DESTRO COMPLETO VEDERE SGR. E3.32
	4006787	1	164C	CYLINDER - LEFT ASSEMBLY SEE SGR. E3.32	CILINDRO - SINISTRO COMPLETO VEDERE SGR. E3.32
				C 951	C 951
	79021574	1	164C	CYLINDER - LEFT ASSEMBLY	CILINDRO - SINISTRO COMPLETO
				D 951	D 951
4	4306786	1	56A	SEAL - WRONG	ANELLO DI TENUTA - ERRATA
	4006789	1	56A	SEAL - CORRECT	ANELLO DI TENUTA - CORRIGE
5	4006790	1	106M	SPRING	MOLLA
6	4006791	1	10V	VALVE - RIGHT ASSEMBLY	VALVOLA - DESTRO COMPLETO
	4006792	1	10V	VALVE - LEFT ASSEMBLY	VALVOLA - SINISTRO COMPLETO
				C 951	C 951
	79021576	1	10V	VALVE - LEFT ASSEMBLY	VALVOLA - SINISTRO COMPLETO
				D 951	D 951
7	11037021	2	40V	SCREW 10×1,25×40	VITE 10×1,25×40
8	14453301	1	56A	SEAL 1,78×15,60	ANELLO DI TENUTA 1,78×15,60
9	4006795	1	56T	PLUG	TAPPO
10	79021577	K	1K	KIT SEE PAGE 9	CORREDO VEDERE PAGINA 9
11			400P	FOR OPTIONAL 30.1070.06.1	PER VARIANTE 30.1070.06.1

Optional Variante 30.1070.06.1

HYDRAULIC SYSTEM – IMPIANTO IDRAULICO – SYSTEME HYDRAULIQUE – HYDRAULIKANLAGE – SISTEMA HIDRAULICO

E3.02 1

N.T.R. 63 23/2/1985

604.01.046.06

01 02

2/3

B11

AVVERTENZE PER LA CONSULTAZIONE DEL CATALOGO

Per una corretta ricerca delle parti di ricambio, è necessario:
a) Consultare l'**elenco delle versioni** a pag. 4, per individuare l'eventuale codice numerico della versione che interessa; vedere seguente paragrafo **1**, punto **(6)**
b) Consultare le **illustrazioni**, i relativi **elenchi delle parti di ricambio** e la tabella **modifiche** come indicato ai paragrafi **1, 2 e 3**
c) Per i modelli comprendenti varianti, consultare l'**elenco varienti** a pag. 5, dove viene riportato anche il numero di codice corrispondente, per ordine progressivo e l'elenco dei sottogruppi interessati

1. Illustrazioni (vedere esempio a pag. 2/3)
Elencano le parti di ricambio di ciascun sottogruppo in cui è divisa la macchina.
Le parti di ricambio disponibili sono contraddistinte dal **numero di riferimento** (ITEM). Il numero di riferimento può essere sostituito da altre indicazioni; ad esempio
E3.06: parte illustrata unicamente nel Sgr. **E3.06**
Ogni illustrazione riporta inoltre
Codice del sottogruppo (1) — **numero di foglio (2)**, utilizzato quando il medesimo sottogruppo comprende più tavole — **indicazione di aggiornamento (3)**, esempio
il suffisso **05**, aggiunto al numero di stampato 604.01.045, indica che il sottogruppo è stato modificato con il 5° aggiornamento del catalogo, diramato in data **23 febbraio 1985**. La mancanza di indicazione (3), significa che non vi sono state modifiche **Indicazione dell'eventuale pubblicazione di aggiornamento (4)**; — **denominazione del sottogruppo (5)** — **codice della versione (6)**, con il riferimento al precedente punto **(a)**. In mancanza di codice, si intende che la tavola è valida per tutte le versioni del modello cui si riferisce il catalogo — **Indicazione dell'esistenza di corredi di ricambio (7)**, con relativi numeri di riferimento (per la composizione dei corredi, vedere pag. 9).
(8) Validità (oltre alla validità per la versione, di cui al codice 6).
C 935 → tel. n. 075204 significa che l'illustrazione vale fino alla macchina telaio n. 075204, in conseguenza della modifica 935
D 935 tel. 075205 → significa che l'illustrazione vale dalla macchina con telaio n. 075205, in conseguenza alla modifica n. 935.
Per ulteriori informazioni sulla modifica, vedere la tabella modifiche di cui al successivo punto **3**.

2. Elenchi delle parti di ricambio (vedere esempio a pag. 2/3)
Elencano le parti di ricambio di ciascun sottogruppo, contenute nelle illustrazioni corrispondenti, e riportano per ogni parte
(9) ITEM: numero di abbinamento del particolare illustrato col relativo "part number".
(10) PART NUMBER: numero di ordinazione del particolare di ricambio
(11) Q.TY: quantità complessiva del particolare, riferita alla tavola. La quantità può essere sostituita dalle seguenti indicazioni:
L: tornito a lunghezza, **K**: corredo (Kit) da ordinarsi nei quantitativi desiderati
(12) TRANS. CODE: codice per la ricerca della traduzione in francese, tedesco, spagnolo della descrizione (consultare l'elenco delle denominazioni base in fondo al catalogo, o il fascicolo 604.01.105)
(13) DESCRIPTION DENOMINAZIONE: **descrizione del particolare in inglese e italiano**
In caso di modifica, la denominazione è completata dal seguente tipo di indicazione:
(14) 4606783
C 951 = parte anteriore alla modifica 951
(15) 79021573
D 951 = parte posteriore alla modifica 951
Per l'indicazione dell'attuazione e le eventuali norme di ricambio, vedere la tabella modifiche di cui al successivo punto 3.
Altre indicazioni utili **(16)** possono venire inserite nella colonna DESCRIPTION DENOMINAZIONE, dopo il segno — (per la traduzione dall'Inglese o Italiano, in Francese, Tedesco e Spagnolo di queste voci, vedere l'elenco delle denominazioni aggiuntive all'inizio dell'elenco denominazioni base, in fondo al catalogo o all'inizio del fascicolo 604.01.105). I termini RIGHT DESTRO e LEFT SINISTRO sono riferiti alla direzione di marcia avanti della macchina. Se di fianco ad una denominazione compare il termine ERRATA senza il corrispondente CORRIGE sulla riga successiva, ciò significa che il particolare era stato inserito erroneamente.
(17) Sottogruppo, numero di tavola (se il sottogruppo comprende illustrazioni diverse), **numero di pagine** (se per una stessa illustrazione l'elenco delle parti di ricambio occupa più di una pagina)
(18) Numero di codice della variante: indica che le parti elencate e contraddistinte da (*) sono pertinenti a quella data variante, se invece il codice compare solo sull'illustrazione ciò significa che tutte le parti di quel sottogruppo appartengono a quella variante (vedere precedente punto c).
(19) Dimensioni dei particolari normalizzati

3. Tabella "MODIFICHE" (riportate sui fogli M al termine del catalogo).
Elencano tutte le modifiche apportate alle macchine durante la produzione, le relative attuazioni e le eventuali norme di ricambio.
Indicazioni ed abbreviazioni.
C 851 — tel. n. 004652 = parti anteriori alla modifica 851, montate su macchine con n. di telaio fino al 004652
D 851 tel. n. 004653 → = parti posteriori alla modifica 851, montate su macchine con numero di telaio dal 004653.
Nella colonna "Sgr. interessati e norme di ricambio" vengono elencati i sottogruppi interessati dalle varie modifiche e le eventuali norme di ricambio.
Esempio di norme di ricambio.
4606783 = 79021573: ad esaurimento scorte del particolare 4606783, montare il 79021573.
4606787 = 79021574 + 79021578: ad esaurimento scorte del particolare 4606787 montare il 79021574 più il 79021578;
4606792 = 79021576 - 4606794, ad esaurimento scorte del particolare 4606792, montare il 79021576 eliminando il 4606794.
Se non vengono riportate norme di ricambio, ciò significa che il particolare pre-modifica deve sempre venire fornito di ricambio, non essendo intercambiabile con quello post modifica.

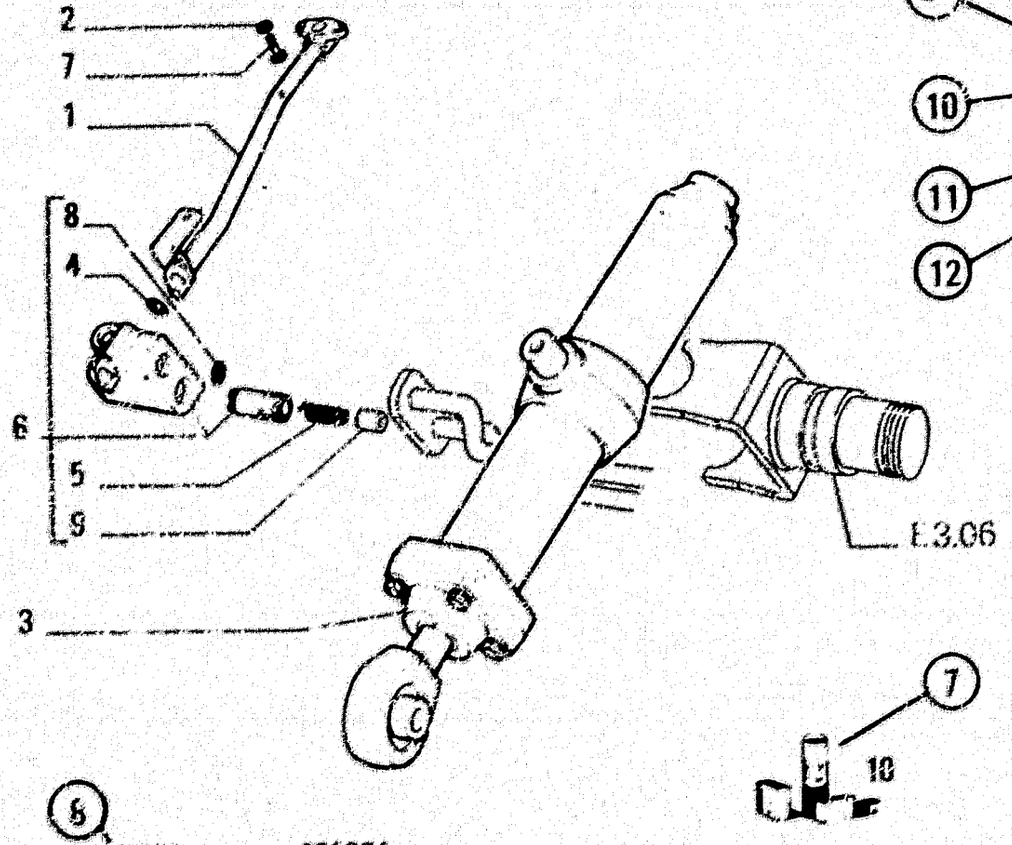

ITEM	PART NUMBER	QTY	TRANS CODE	DESCRIPTION	DESCRIZIONE
1	4318965	1	193T	PIPE - RIGHT	TUBO - DESTRO
	4513436	1	193T	PIPE - RIGHT (*)	TUBO - DESTRO (*)
	4606783	1	193T	PIPE - LEFT	TUBO - SINISTRO
				C 951	C 951
	79021573	1	193T	PIPE - LEFT	TUBO - SINISTRO
				D 951	D 951
2	12636801	2	131R	WASHER 10×18	ROSETTA 10×18
3	4606786	1	164C	CYLINDER - RIGHT ASSEMBLY SEE SGR. E3.32	CILINDRO - DESTRO COMPLETO VEDERE SGR. E3.32
	4606787	1	164C	CYLINDER - LEFT ASSEMBLY SEE SGR. E3.32	CILINDRO - SINISTRO COMPLETO VEDERE SGR. E3.32
				C 951	C 951
	79021574	1	164C	CYLINDER - LEFT ASSEMBLY	CILINDRO - SINISTRO COMPLETO
				D 951	D 951
4	4606788	1	55A	SEAL - WRONG	ANELLO DI TENUTA - ERRATA
	4606789	1	55A	SEAL - CORRECT	ANELLO DI TENUTA - CORRETTA
5	4606790	1	100M	SPRING	MOLLA
6	4606791	1	10V	VALVE - RIGHT ASSEMBLY	VALVOLA - DESTRO COMPLETO
	4606792	1	10V	VALVE - LEFT ASSEMBLY	VALVOLA - SINISTRO COMPLETO
				C 951	C 951
	79021576	1	10V	VALVE - LEFT ASSEMBLY	VALVOLA - SINISTRO COMPLETO
				D 951	D 951
7	11307021	2	40V	SCREW 10×1,25×40	VITE 10×1,25×40
8	14453381	1	55A	SEAL 1,76×15,80	ANELLO DI TENUTA 1,76×15,80
9	4606795	1	50T	PLUG	TAPPO
10	79021577	K	1K	KIT SEE PAGE 9	CORREDO VEDERE PAGINA 9
(*)			45CP	FOR OPTIONAL 30.1070.06.1	PER VARIANTE 30.1070.06.1

Optional / Variante 30.1070.06.1

HYDRAULIC SYSTEM – IMPIANTO IDRAULICO – SYSTEME HYDRAULIQUE – HYDRAULIKANLAGE – SISTEMA HIDRAULICO

E3.02 1

N.T.R. 63 23/2/198.

604.01.046.06

01 02

USE OF THE CATALOG

To locate the parts correctly, proceed as follows:
a) Consult the **version list** on page 4 to find the code number of the version required; see following para 1 (6).
b) Consult the **illustrations**, the **associated parts lists** and the "Modifications" tables as directed below in 1, 2 and 3.
c) To identify the component of the possible special equipment of the machine, consult the **optional equipment list** on page 5 to find the code number and subgroup.

1. **Illustrations** (see example on page 2/1)
Illustrations show the parts of each subgroup. The parts illustrated are identified by a **reference number** (ITEM). This number may be replaced by other indications, for example:
E3.86: Part shown only in subgroup **E3.86**
Moreover, each illustration shows:
— **Subgroup number** (1) — **Sheet number** (2) used when one subgroup covers several sheets, and — **Updating indication** (3), for example:
Suffix **06**, to print no. **604.01.846**, indicates that subgroup modification is shown in 6th updating of the catalog dated 23-2-76. When code (3), is missing, no changes were introduced. **Updating publication description, if any** (4); **subgroup title** (5) — **version code** (6) with reference to previous point (2).
In lack of said codes, the illustration applies to all model versions coverd by the catalog.
— **Indication of part kit** (7), with associated part numbers and part kit symbol. (See page 9 for kit composition).
— (8) **Applicability** (besides the version code 6): **C 935 → tel. n. 978204** which means that the illustration is valid up to machine S/N 978204, as a consequence of modification 935.
D 935 tel. 978206 → which means that the illustration is valid from machine S/N 978205, as a consequence of modification 935.
For further information on the modification, see the "Modifications" tables as per point 3.

2. **Part list** (see example on page 2/1)
They list the parts of each subgroup contained in the corresponding illustrations. The following is shown for each part:
(9) ITEM: **number associating the part shown with the respective "part number".**
(10) PART NUMBER: **part order number**
(11) Q.TY: **total quantity of the part.** The quantity may be replaced by the following indications:
L = supplied by length, K = kit to be ordered in the desired quantity.
(12) TRANS. CODE: **for retrieval of the French, German, Spanish translations** of the part names (consult the basic part names in last section of Catalog, or form 604.01.105).

(13) DESCRIPTION/DENOMINAZIONE: **Description of the part in English and Italian**
In case of modification, the description is completed with the kind of indication:
(14) **4606783**
C 951 which means that the part is valid before the modification 951.
(15) **79021573**
D 951 which means that the part is valid after the modification 951.
For the **effectiveness** and the directions for replacement, see the "Modifications" tables as per following point 3.
Other **useful indications** (16) may be provided under DESCRIPTION/DENOMINAZIONE after sign — (for French, German, Spanish equivalents, see additional list heading the basic part name list, at the end of catalog or at the beginning of booklet 604.01.105. Terms RIGHT/DESTRO and LEFT/SINISTRO refer to the direction of machine forward travel.
Should the word WRONG appear next to a part name without the corresponding CORRECT on the line immediately below it means that the associated part was erroneously included at an earlier stage.
(17) **Subgroup illustration number** (when the subgroup includes more than one illustration), **page number** (when the listing for one illustration takes more than one page).
(18) **Optional equipment code**: this number indicates that parts listed and marked (*) belong to that given equipment. If on the contrary the code appears on the illustration only, it means that all parts of the subgroup belong to the special equipment in question (See para (c) above).
(19) **Standard part dimensional data.**

3. **"MODIFICATIONS" tables** (on pages M at the end of the catalog).
They list all modifications introduced on the machines during their production, their **effectiveness** and the **directions for replacement if any.**
Indications and codes:
C 951 → tel. n. 974822 which means part valid before modification 951, installed on machines with S/N up to 974822
D 951 tel. n. 974853 → which means part valid after modification 951, installed on machines with S/N form 974853.
The last column is reserved to the summary of the involved subgroups and the directions for replacement if any.
Examples of direction for replacement:
4606783 = 79021573: on exhaustion of stocks of part 4606783 fit part 79021573.
4606787 = 79021574 + 79021576: on exhaustion of stocks of part 4606787 fit part 79021574 plus 79021576.
4606792 = 79021576 – 3606794: on exhaustion of stocks of part 4606792 fit 79021576 and discard 4606794.
If no directions for replacement are given, this means that the old and new parts are not interchangeable and, hence, the former must be supplied as spare.

DENOMINACIONES	SGR.	TAV.	PAG.	GRID
SISTEMA HIDRAULICO	E3.02/ 2		1	1-S17
SISTEMA HIDRAULICO	E3.02/ 3		1/ 1	1-S17/1-S16
SISTEMA HIDRAULICO	E3.02/ 4		1	1-S15
SISTEMA HIDRAULICO DE EMBRAGUES DE DIRECCION	D2.23		1/ 2/ 1	1-P17/1-Q17/1-Q16
			1	1-Q15
SOPORTE DEL ESCARIFICADOR	E3.05		1	1-S14
SOPORTES DE RUEDA GUIADORA	D3.34	2	1/ 2	1-Q4 /1-Q3
SOPORTES VARIOS	L1.30		1	2-I16
SOPORTES VARIOS	L1.30/ 1		1	2-I15
TAPA ANTERIOR DEL BLOQUE	A1.02	2	1	1-G10
TAPA DE CULATA	A1.01	2	1/ 2	1-G14/1-G13
TAPA POSTERIOR DEL BLOQUE	A1.02	1	1/ 2	1-G12/1-G11
TAPAS DE TRANSMISION POSTERIOR	B4.03	1	1/ 2	1-P2 /1-P3
TENSOR DE LA CORREA DEL VENTILADOR	A4.09		1	1-L14
TERMOSTATO	A4.02	1	1	1-L9
TESTIGOS	F5.10		1	2-G6
TESTIGOS DE FUNCIONAMIENTO	F5.10		1	2-G6
TIMONERIA DE EMBRAGUE DE LA DIRECCION	D2.22		1	1-P16
TOLDO ROPS	L3.06		1	2-I11
TOMA DE FUERZA	E2.16		1	1-R7
TUBERIA DE ESCAPE	A2.56		1	1-I2
TUBERIAS DE ADMISION	A2.22		1/ 3	1-H11/1-H12
TUBERIAS DE ADMISION	A2.22/ 1		1	1-H13
TUBERIAS DE COMBUSTIBLE	A2.24		1/ 1/ 1	1-H16/1-H15/1-H14
			1	1-H10
TUBERIAS DE EMBRAGUES DE DIRECCION	D2.23		1/ 2/ 1	1-P17/1-Q17/1-Q16
			1	1-Q15
TUBERIAS DE ENGRASE DEL MOTOR	A3.01		1/ 1/ 1	1-L2 /1-L3 /1-L4
TUBERIAS DE REFRIGERACION	A4.02		1/ 1/ 1	1-L9 /1-L10/1-L11
TUBERIAS DE VENTILACION DEL MOTOR	A1.25		1	1-I15
TUBERIAS DEL DEPOSITO DE COMBUSTIBLE	A2.01		1/ 2	1-H5 /1-H7
VALVULA BY-PASS	E3.02	1	1/ 2	1-R8 /1-R9

DENOMINACIONES	SGR.	TAV.	PAG.	GRID
VALVULA DE REGLAJE DE LA RUEDA GUIADORA	D3.34	1	1/ 2	1-Q6 /1-Q5
VALVULAS DE DISTRIBUCION	A1.07		1/ 2	1-G3 /1-G2
VARILLA DE NIVEL DEL ACEITE	A3.01	1	1	1-L2
VARILLA DE NIVEL DEL ACEITE DEL CAMBIO	B2.06	2	1	1-Q16
VARILLAJE DEL CAMBIO DE VELOCIDADES	B2.07		1	1-Q15
VENTILADOR	A4.03		1	1-L14
VOLANTE DEL CIGUEÑAL	A1.03		1/ 2	1-G9 /1-G8
ZAPATAS	D3.40		1/ 1	1-R3 /1-R4

DENOMINACIONES	SGR.	TAV.	PAG.	GRID
EMBOLOS	A1.05		1/ 2	1-G6 /1-G5
EMBRAGUES DE DIRECCION	D2.20		1/ 1	1-P14/1-P15
ENCLAVAMIENTO DEL CAMBIO	B2.36		1	1-G6
ENGRANAJES DE REDUCCION CENTRAL	B4.04		1/ 2	1-G3 /1-G2
ENGRANAJES DE REDUCTORES LATERALES POSTERIORES	B4.12		1	1-F6
ENGRASE DE EMBRAGUES DE DIRECCION	D2.24		1	1-G14
ENGRASE DEL CAMBIO	B2.36		1/ 1	1-G17/1-G16
ENGRASE DEL MOTOR	A3.01		1/ 1/ 1	1-L2 /1-L3 /1-L4
ESLABONES	D3.40		1/ 1	1-R3 /1-R4
FILTRO DE AIRE DE MOTOR	A2.22		1/ 2	1-H11/1-H12
FILTRO DE AIRE DE MOTOR	A2.22/ 1		1	1-H13
FILTRO DEL ACEITE DEL MOTOR	A3.01	1	1	1-L2
FILTROS DE COMBUSTIBLE	A2.24	3	1	1-H14
FRENO DE DISCO	C1.35		1	1-P11
GATO DE CUCHARA	E3.02	5	1	1-R14
GATO DE ELEVACION	E3.02	6	1	1-R15
GATO DE ESCARIFICADOR	E3.02/ 1		1	1-R16
GENERADOR DE CORRIENTE	F3.01		1/ 1	1-T14/1-T15
GUARDABARROS Y PISO	L3.04		1/ 2/ 1	2-H14/2-H13/2-H12
HERRAMIENTAS	H1.01		1/ 1	2-G5 /2-G4
LASTRE POSTERIOR	B4.08	2	1	1-P4
MANDO DE TOMA DE FUERZA	E2.15		1	1-R6
MANDO DEL FRENO DE PIE	C1.01		1/ 1/ 2	1-P8 /1-P9 /1-P10
MANDO DEL VENTILADOR	A4.01		1	1-L14
MANDO EMBRAGUES DE DIRECCION	D2.22		1	1-P16
MANDOS DEL ACELERADOR	A2.21		1/ 2/ 1	1-H8 /1-H9 /1-H10
MANDOS VARIOS	A1.15		1	1-H3
MANOMETRO DEL ACEITE DEL CAMBIO	F5.10		1	2-G8
MANOMETRO DEL ACEITE DEL MOTOR	F5.10		1	2-G6
MOTOR	A0.00		1	1-G17
MOTOR DE ARRANQUE	F2.01		1	1-T12
ORUGA	D3.40		1/ 1	1-R3 /1-R4

DENOMINACIONES	SGR.	TAV.	PAG.	GRID
PALETA ABRETROCHAS	E3.14		1/ 2	1-S10/1-S9
PEDALES DE EMBRAGUE DE LA DIRECCION	D2.22		1	1-P16
PEDALES DE FRENO	C1.01	1	1	1-P8
PIÑONES DE LA DISTRIBUCION	A1.06		1	1-G4
PISO	L3.04	2	1	2-H12
POSICIONADOR AUTOMATICO DE PALA	E3.27		1/ 2	1-S4 /1-S3
POSICIONADOR DE BRAZOS DE ELEVACION	E3.26		1	1-S5
PREFILTRO DE AIRE DEL MOTOR	A2.22		1/ 2	1-H11/1-H12
PREFILTRO DE AIRE DEL MOTOR	A2.22/ 1		1	1-H13
PROTECCIONES DEL ASIENTO	L3.10		1/ 1/ 2	2-H9/2-I9 /2-I8
			1/ 1/ 2	2-I7 /2-I6 /2-I5
PROTECCIONES DEL ASIENTO	L3.10/ 1		1/ 1	2-I4 /2-I3
PROYECTOR ANTERIOR	F4.01	2	1	2-G16
PROYECTOR POSTERIOR	F4.01/ 1		1	2-G12
PULVERIZADOR	A2.24	4	1	1-H13
RESPIRADERO DEL MOTOR	A1.25		1	1-H5
RODILLO DE APOYO DE LA ORUGA	D3.37		1	1-G2
RODILLO DE SOPORTE DE LA ORUGA	D3.36		1	1-R2
RUEDA GUIADORA	D3.34		1/ 2/ 1	1-G6 /1-G5 /1-G4
			2	1-G3
RUEDA GUIADORA	D3.24	2	1/ 2	1-G4 /1-G3
RUEDA MOTRIZ	D3.33		1	1-G7
SEÑALIZACION DE AVISO	F5.01		1	2-G8
SEÑALIZACION DE AVISO	F5.01/ 1		1	2-G7
SISTEMA DE ALUMBRADO	F4.01		1/ 1/ 1	2-G17/2-G16/2-G15
			1/ 1	2-G14/2-G13
SISTEMA DE ALUMBRADO	F4.01/ 1		1	2-G12
SISTEMA DE ALUMBRADO	F4.01/ 2		1	2-G11
SISTEMA HIDRAULICO	E3.02		1/ 2/ 1	1-R8 /1-R9 /1-R10
			2/ 1/ 1	1-R11/1-R12/1-R13
			1/ 1	1-R14/1-R15
SISTEMA HIDRAULICO	E3.02/ 1		1	1-R16

INDICE ALFABETICO

DENOMINACIONES	SGR.	TAV.	PAG.	GRID
ACCESORIOS	H1.04		1/ 1/ 1	2-G3 /2-G2 /2-H2
ACCIONAMIENTO DEL UTIL	E3.25		1/ 1	1-S7 /1-S6
ALIMENTACION POR INYECCION	A2.24		1/ 1/ 1	1-I15/1-I15/1-I14
			1	1-I13
ALTERNADOR	F3.01		1/ 1	1-T14/1-T15
ANCLAJES MOTOR	A0.02		1	1-G16
ANTIVIBRADOR DEL CIGUENAL	A1.04		1	1-G7
APOYOS DE LA CABINA	L1.39/ 1		1	2-H8
ARBOL DE LEVAS	A1.07		1/ 2	1-G3 /1-G2
ARBOL DE TRANSMISION ENTRE EL CAMBIO Y EL PAR CONICO	B3.01		1	1-O5
ARMAZON DE CADENA	D3.20		1	1-O8
ARRANQUE DEL MOTOR	F2.01		1	1-T12
ARRASTRE DE LA BOMBA DE INYECCION	A1.16		1	1-H4
ARRASTRE DEL HORCITACOMETRO	A1.08		1	1-H2
ASIENTO DEL CONDUCTOR	L6.01		1	2-L4
ASIENTO DEL CONDUCTOR	L6.01/ 1		1	2-L5
ASIENTO DEL CONDUCTOR	L6.01/ 2		1	2-L6
BALANCINES	A1.07		1/ 2	1-G3 /1-G2
BARRA DE ARRASTRE	D1.02		1	1-P13
BARRAS DEL CAMBIO DE VELOCIDADES	B2.10		1/ 1/ 2	1-O14/1-O13/1-O12
BASTIDOR	D1.01		1	1-P12
BATERIAS	F3.01		1/ 1	1-T14/1-T15
BIELAS	A1.05		1/ 2	1-G6 /1-G5
BLINDAJE DE CADENAS	L3.11		1	2-I2
BLINDAJE INFERIOR	L3.12		1	2-L2
BLOQUE DE CILINDROS	A1.01	1	1	1-G15
BOMBA DE ACEITE DEL MOTOR	A3.01	1	1	1-L2
BOMBA DE AGUA	A4.02	2	1	1-L10
BOMBA DE EMBRAGUE DE LA DIRECCION	D2.23	3	1	1-O15
BOMBA DE INYECCION	A2.24	1	1	1-I16
BOMBA DEL SISTEMA HIDRAULICO	E3.02	2	1/ 2	1-R10/1-R11
BRAZOS DE ELEVACION DE LA PALA	E3.10		1/ 1	1-S13/1-S12

DENOMINACIONES	SGR.	TAV.	PAG.	GRID
BRAZOS DE ELEVACION DEL ESCARIFICADOR	E3.10/ 1		1	1-S11
CABINA	L1.03		1	2-H7
CABINA	L1.03/ 1		1	2-H3
CABINA Y APOYOS	L1.03/ 1		1	2-H6
CAJA DE TRANSMISSION POSTERIOR	B4.03	1	1/ 2	1-P2 /1-P3
CAJAS DE REDUCTORES LATERALES POSTERIORES	B4.11		1	1-P5
CAMBIADOR DE CALOR DEL ACEITE DEL MOTOR	A3.01	2	1	1-L3
CAMBIADOR DE CALOR DEL CONVERTIDOR	B2.18		1	1-O11
CAMBIO DE VELOCIDADES	B2.00		1/ 1	1-L15/1-L16
CAMISA DE CILINDRO	A1.01	1	1	1-G15
CAPOT	L1.01		1/ 1/ 2	2-H3 /2-H4 /2-H5
			1	2-H6
CARTER DE ACEITE	A1.02	1	1/ 2	1-G12/1-G11
CIGUENAL	A1.05		1/ 2	1-G9 /1-G8
CILINDRO DE RUEDA GUIADORA	D3.34	1	1/ 2	1-O6 /1-O5
CINTA DE FRENO	C1.01	2	1/ 2	1-P9 /1-P10
COJINETES DEL CIGUENAL	A1.33		1/ 2	1-G9 /1-G8
COLECTOR DE ADMISION	A2.54		1	1-I3
COLECTOR DE ESCAPE	A2.54		1	1-I3
COLECTORES DE ADMISION Y ESCAPE	A2.54		1	1-I3
CORREAS DEL VENTILADOR	A4.06		1	1-L14
CULATA	A1.01	2	1/ 2	1-G14/1-G13
DEPOSITO DE ACEITE	E3.28		1/ 2	1-S2 /1-T2
DEPOSITO DE COMBUSTIBLE	A2.61		1/ 2	1-H6 /1-H7
DIAGNOSTICO CENTRAL	B5.01		1	1-P7
DIENTES DE ESCARIFICADOR	E3.15		1	1-S8
DISTRIBUCION	A1.07		1/ 2	1-G3 /1-G2
DISTRIBUIDOR DE EMBRAGUE DE LA DIRECCION	D2.23	1	1/ 2	1-P17/1-O17
DISTRIBUIDOR PRINCIPAL	E3.02	1	1/ 2	1-R8 /1-R9
EJE DE RUEDA MOTRIZ	D3.33		1	1-O7
EMBLEMAS	L1.25		1	2-I7
EMBLEMAS	L4.10		1	2-L3

	DESIGNAZIONE BASE	BASIC DESIGNATION	DESIGNATIONS-BASES	GRUNDBEZEICHNUNGEN	DENOMINACIONES BASE
11L	LAMA ANGLEDOZER	ANGLE MOLDBOARD	LAME BIASE	SCHWENKENSCHILD	HOJA ANGULABLE
11V	VALVOLA DI PROTEZIONE	PROTECTION VALVE	SOUPAPE DE PRO-	SICHERHEITSVENTIL	VALVULA DE PRO-
11V			TECTION		TECCION
113	RIPARO TUBAZ CILINDRI	CYLINDERS PIPING GUARD	PROTECTION TUYANTERIES CYLINDR	LEITUNGEN ZYLINDER SHUTZ	
12A	ALBERO PRIMARIO	MAIN SHAFT	ARBRE PRIMAIRE	HAUPTWELLE	ARBOL PRIMARIO
12B	BARRA DI TORSIONE	TORSION BAR	BARRE DE TORSION	DREHSTAB	BARRA DE TORSION
12F	FANALE DEL CRUSCOTTO	INSTRUMENT LAMP	LAMPE DE TABLIER	SCHALTBRETTLEUCHTE	LUZ DEL TABLERO
12L	LAMA DOLLDOZER	DOZER MOLDBOARD	LAME DROITE	GERADEM SCHILD	HOJA RECTA
12M	MAGNETE	MAGNETO	MAGNETO	MAGNET	MAGNETO
120	OCCHIELLO	EYELET	OEILET	OESE	OJAL
12V	VALVOLA ELETTROPNEUMATICA	ELECTROPNEUMATIC VALVE	SOUPAPE ELECTRO-	ELEKTROPNEUMA-	VALVULA ELECTRO-
12V			PNEUMATIQUE	TISCHES VENTIL	NEUMATICA
13A	ALBERO SECONDARIO	COUNTERSHAFT	ARBRE SECONDAIRE	VORGELEGEWELLE	ARBOL SECUNDARIO
13B	BARRA DI TRAINO	DRAWBAR	BARRE D'ATTELAGE	ZUGSTANGE	BARRA DE REMOLQUE
14B	BANDELLA	STRAP	BANDE	BAND	LARGUERO
14F	FANALE DELLA TARGA	NUMBER PLATE LAMP	FEU DE PLAQUE	NUMMERNSCHILD	LUZ DE MATRICULA
14F				LEUCHTE	
140	OGIVA	OGIVE	CONE	DICHTKEGEL	EMPALME CONICO
14V	VANO	COMPARATMENT	NACELLE	NISCHE	CAVIDAD
15C	CALANDRA DEL RADIATORE	RADIATOR GUARD	CALANDRE DE RA-	KUEHLERHAUBE	CALANDRA DIA-
15C			DIATEUR		DOR
15F	FANALE RETROMARCIA	BACK-UP LAMP	FEU DE RECUL	RUECKFAHRLEUCHTE	LUZ DE MARCHA ATRAS
15G	GABBIA	CAGE	CAGE	LAGERKAEFIG	JAULA
15L	LAMELLA ELASTICA	REED	LAMELLE ELASTIQUE	LAMELLE	LAMINILLA ELASTICA
15M	MANICORRENTE	HAND-RAIL	MAIN COULANTE	HALTEGRIFF	BARANDILLA
15N	NASELLO	DOG	CROCHET	KEILNASE	TOPE
15O	OLIATORE	LUBE FITTING	GRAISSEUR	SCHMIERKANNE	ACEITERA
15R	RALLENTATORE IDRAULICO	HYDRAULIC DECELERATOR	RALENTISSEUR	HYDRAULISCHE	RETARDADOR HIDRAULICO
15R			HYDRAULIQUE	DREHZAHLMINDERER	
15T	TACHIGRAFO	TACHOGRAPH	TACHYGRAPHE	FAHRTSCHREIBER	TACOMETRO REGIS-
15T					TRADOR
15V	VALVOLA A SPILLO	NEEDLE VALVE	POINTEAU	SCHWIMMERNADEL-	VALVULA DE AGUJA
15V				VENTIL	
15Y	SILENZIATORE CON PARAFIAMMA	SPARK ARRESTING MUFFLER	SILENCIEUX PARAFLAMME	AUSPUFFTOPF MIT FUNKENSCHUTZ	
151	COPERCHIETTO PARAPIOGGIA	RAIN CAP	COUVERCLE PAREPLUIE	AUSPUFFKLAPPE	
16A	ALBERO	SHAFT	ARBRE	WELLE	ARBOL
16F	FANALE POSTERIORE E TARGA	TAIL AND NUMBER PLATE LAMP	LANTERNE AR ET DE	SCHLUSS- U.NUM-	LUZ POSTERIOR Y DE MATRICULA
16F			PLAQUE	MERNSCHILDLEUCHTE	
16G	GABBIA A SFERE	BALL CAGE	CAGE A BILLES	KUGELKAEFIG	PORTABOLAS
16R	RACCORDO A 3 VIE	TEE	RACCORD A 3 VOIES	HOSENROHR	RACOR DE 3 BOCAS

	DESIGNAZIONE BASE	BASIC DESIGNATION	DESIGNATIONS-BASES	GRUNDBEZEICHNUNGEN	DENOMINACIONES BASE
34S	SEMISCATOLA	HALF CASE	DEMI-CARTER	GEHAEUSEHAELFTE	SEMICAJA
35B	BENNA	BUCKET	GODET	LADESCHAUFEL	CUCHARA
35C	CAMICIA	CYLILINER	CHEMISE	ZYLINDERLAUF-BUECHSE	CAMISA
35C					
35D	DIAFRAMMA	DIAPHRAGM	DIAPHRAGME	MEMBRANE	DIAFRAGMA
35G	GENERATORE DI CORRENTE	CURRENT GENERATOR	GENERATEUR DE COURANT	STROMERZEUGER	GENERADOR DE CORRIENTE
35I	INDICATORE	INDICATOR	INDICATEUR	ANZEIGEINSTRUMENTE	INDICADOR
35L	LAMPEGGIATORE	FLASHER	CLIGNOTANT	BLINKGEBER	RELAMPAGUEANTE
35R	REOSTATO	RHEOSTAT	RHEOSTAT	REGELWIDERSTAND	REOSTATO
35S	SCATOLA	CASE	CARTER	GEHAEUSE	CAJA
35A	AMMORTIZZATORE	SHOCK ABSORBER	AMORTISSEUR	STOSSDAEMPFER	AMORTIGUADOR
35I	INDICATORE DI TENSIONE	TENSION INDICATOR	INDICATEUR DE TENSION	SPANNUNGSANZEIGER	INDICADOR DE TENSION
35I					
36P	PARAURTI	BUMPER	PARE-CHOCS	STOSS-STANGE	PARACHOQUES
36R	RECIPIENTE	CAN	RESERVOIR	BEHAELTER	DEPOSITO
36S	SCATOLA GUIDA	STEERING HOUSING	BOITIER DE DIRECTION	LENKGEHAEUSE	CAJA DE DIRECCION
36V	VENTOLA	BLOWER	SOUFFLERIE	GEBLAESE	AVENTADOR
37A	ADATTATORE	ADAPTER GEAR	ADAPTATEUR	ANGLEICHGETRIEBE	ARREGLO DE REGULACION
37A					
37R	REGOLATORE DI TEMPERATURA	TEMPERATURE CONTROL	REGULATEUR DE TEMPERATURE	TEMPERATUR-REGLER	REGULADOR DE TEMPERATURA
37R					
37D	COMANDO COMBINATO FRENI-FRIZ	COMBINED STEERING-BRAKE CONTRO	COMMANDE COMBINEE FREINS-EMBR.	BETAETIGUNG LENKKUPPLUNG/BREMS	
38A	AMPEROMETRO	AMMETER	AMPEREMETRE	AMPEREMETER	AMPERIMETRO
38L	LAVACRISTALLI	WINDSHIELD WASHER	ESSUI-GLACE	SCHEIBENWASCHANLAGE	LAVA VIDRIOS
38R	REFRIGERATORE	COOLER	REFRIGERATEUR	KUEHLER	REFRIGERADOR
38V	VETRO	PANEL OF GLASS	VITRE	GLAS	VIDRIO
38A	ALTOPARLANTE	LOUDSPEAKER	HAUT-PARLEUR	LAUTSPRECHER	ALTAVOZ
39P	PARATIA	BULKHEAD	CLOISON	SCHTZ	TABIQUE
39R	RESISTORE	RESISTOR	RESISTEUR	WIDERSTAND	RESISTOR
39S	SCATOLA DEL CUSCINETTO	BEARING CASE	CUVETTE DE ROULEMENT	LAGERGEHAUSE	CAJA DE RODAMIENTO
39S					
40A	ANCORA	ANCHOR	ANCRE	ANKER	ANCLA
40C	CAMMA	CAM	CAME	NOCKEN	LEVA
40D	DIFFERENZIALE	DIFFERENTIAL	DIFFERENTIEL	DIFFERENTIAL	DIFERENCIAL
40G	GETTO	JET	GICLEUR	DUESE	SURTIDOR
40I	INDOTTO	ARMATURE	INDUIT	ANKER	INDUCIDO
40M	MANOMETRO ACQUA	WATER PRESSURE GAUGE	MANOMETRE EAU	MANOMETER,WASSER	MANOMETRO AGUA
40P	PASSARUOTA	WHEELBOX	PASSE-ROUE	RADKASTENBLECH	CAVIDAD DE RUEDA
40R	RESISTENZA	RESISTANCE	RESISTANCE	WIDERSTAND	RESISTENCIA
40V	VITE	SCREW	VIS	SCHRAUBE	TORNILLO

	DESIGNAZIONE BASE	BASIC DESIGNATION	DESIGNATIONS-BASES	GRUNDBEZEICHNUNGEN	DENOMINACIONES BASE
30S	SCARIFICATORE	SCARIFIER	SCARIFICATEUR	AUFREISSER	ESCARIFICADOR
30T	TAPPETO	MAT	TAPIS	BODENMATTE	ALFOMBRA
30V	VENTILATORE	FAN	VENTILATEUR	LUEFTER	VENTILADOR
31A	ACCUMULATORE PRINCIPALE	MAIN ACCUMULATOR	ACCUMULATEUR PRINCIPAL	HAUPTBREMSSPEICHER	ACUMULADOR PRINCIPAL
31A					
31C	CAMBIO E DIFFERENZIALE	TRANSMISSION AND DIFFERENTIAL UNIT	BOITE ET DIFFERENTIEL	WECHSEL-U. AUSGLEICHGETRIEBE	CAMBIO Y DIFERENCIAL
31C		FROM TO TRANSMISSION ..	A PARTIR DE LA TRANSMISSION..	AS WECHSELGETRIEBE...	A PARTIR DEL CAMBIO...
31D	DAL CAMBIO...	ELECTROPUMP	POMPE ELECTRIQUE	ELEKTRISCHE PUMPE	ELECTROBOMBA
31E	ELETTROPOMPA	CLAMP	COLLIER	HALTEBAND	ABRAZADERA
31F	FASCETTA	HANGER	PORTE-MANTEAU	KLEIDERHAKEN	PERCHA
31G	GANCIO APPENDIABITI	LEVEL GAUGE	INDICAT.DE NIVEAU	STANDANZEIGER	INDICADOR DE NIVEL
31I	INDICATORE LIVELLO	INSPECTION LAMP	LAMPE BALADEUSE	HANDLEUCHTE	LAMPARA DE INSPECCION
31L	LAMPADA TRASPORTABILE				
31L		OIL	HUILE	OEL	ACEITE
31O	OLIO	FENDER	AILE	KOTFLUEGEL	GUARDABARROS
31P	PARAFANGO	VOLTAGE REGULATOR	REGULATEUR DE TENSION	SPANNUNGSREGLER	REGULADOR DE TENSION
31R	REGOLATORE DI TENSIONE				
31R		TRANSMISSION AND READ/GEAR UNIT	BOITE DE VITESSES ET REDUCTEUR	WECHSEL U. UNTERSETZUNGSGETRIEBE	CAMBIO Y REDUCTOR
32C	CAMBIO E RIDUTTORE	ELECTRIC VALVE	ELECTRO-VANNE	ELEKTROVENTIL	ELECTROVALVULA
32C		TOW HOOK	CROCHET D'ATTELAGE	ZUGHAKEN	ENGANCHE DE REMOLQUE
32E	ELETTROVALVOLA	ELECTRONIC INDICATOR	INDICATEUR ELECTRONIQUE	ELEKTRONISCHER ANZEIGER	INDICADOR ELECTRONICO
32G	GANCIO DI TRAINO				
32I	INDICATORE ELETTRONICO	ADJUSTMENT SLEEVE	MANCHON DE REGLAGE	SPANNSCHLOSS	TUERCA DE REGLAJE
32I		PARTITION PANEL	CLOISON	TRENNWAND	TABIQUE
32M	MANICOTTO DI REGOLAZIONE	RECTIFIER	REDRESSEUR	GLEICHRICHTER	RECTIFICADOR
32P	PARETE DIVISORIA	HYDRAULIC ACCUMULATOR	ACCUMULATEUR HYDRAULIQUE	HYDRAUL.DRUCKSPEICHER	ACUMULADOR HIDRAULICO
32R	RADDRIZZATORE	INNER TUBE	CHAMBRE A AIR	SCHLAUCH	CAMARA DE AIRE
33A	ACCUMULATORE IDRAULICO	FROM THE CAB...	A PARTIR DE LA CABINE..	AB FAHRERHAUS...	A PARTIR DE LA CABINA...
33C	CAMERA D'ARIA	ELECTROFAN	VENTILATEUR ELECTRIQUE	ELEKTROLUEFTER	ELECTROVENTILADOR
33D	DALLA CABINA...	INDICATOR	INDICATEUR	ANZEIGER	INDICADOR
33E	ELETTROVENTILATORE	DRAG SLEEVE	MANCHON	MITNEHMER	MANGUITO
33I	INDICATORE	WALL	PAROI	WAND	PARED
33M	MANICOTTO DI TRASCINAMENTO	ELECTROFAN	VENTILATEUR ELECTRIQUE	ELEKTR.LUEFTER	ELECTROVENTILADOR
33P	PARETE				
33V	ELETTROVENTILATORE	SWIRL CHAMBER	CHAMBRE DE TURBULENCE	WIRBELKAMMER	CAMARA DE TURBULENCIA
33V					
34C	CAMERA DI TURBOLENZA	PRESSURE REGULATOR	REGULATEUR DE PRESSION	DRUCKREGLER	REGULADOR DE PRESION
34C					
34R	REGOLATORE DI PRESSIONE				
34R					

PART NUMBER	ITEM	KIT COMP. PART. N.	QTY	SOPL.	TAV.	PAG.	GRID POS.	TRANS CODE	DESCRIPTION	DENOMINAZIONE
76016634										
	1	76016634	1	L4.10	1	1	2-L3	2K	KIT	KIT
76016635										
	1	76016635	1	L4.10	1	1	2-L3	2K	KIT	KIT
76016636										
	1	76016636	1	L4.10	1	1	2-L3	2K	KIT	KIT
76016637										
	1	76016637	1	L4.10	1	1	2-L3	2K	KIT	KIT
79022484										
	12	79022484	1	F3.03/	1	1	1	1-T17	2K	KIT
79032513										
	3	70926813	2	E3.29	1	1	1-T3	158G	O-RING	GUARNIZIONE O-R
	6	73045975	1	E3.29	1	1	1-T3	133R	SEAL	ROSETTA DI TENUTA
	7	73045976	2	E3.29	1	1	1-T3	133R	SEAL	ROSETTA DI TENUTA
	8	73045977	4	E3.29	1	1	1-T3	341C	BEARING	CUSCINETTO
	10	79030475	2	E3.29	1	1	1-T3	70F	FLANGE	FLANGIA
79032514										
	3	70926813	2	E3.29	1	1	1-T3	158G	O-RING	GUARNIZIONE O-R
	6	73045975	1	E3.29	1	1	1-T3	133R	SEAL	ROSETTA DI TENUTA
79050427										
	1	8281824	1	E3.32	1	1	1-T9	10D	NUT	DADO
	2	8291505	1	E3.32	1	1	1-T9	158G	O-RING	GUARNIZIONE O-R
	5	8296055	1	E3.32	1	1	1-T9	45A	RING	ANELLO
	10	14486060	1	E3.32	1	1	1-T9	158G	O-RING	GUARNIZIONE O-R

PART NUMBER	ITEM	KIT COMP. PART. N.	QTY	SOS.	TAV.	PAG.	GRID POS.	TRANS CODE	DESCRIPTION	DENOMINAZIONE
1930191										
	2	4770449	1	A1.05	1	1	1-G6	50A	OILSCRAPER RING	ANELLO RASCHIAOLIO
	4	4770453	1	A1.05	1	1	1-G6	53A	PISTON RING	ANELLO STANTUFFO
1930193										
	4	4770627	1	A1.05	1	1	1-G6	53A	PISTON RING	ANELLO STANTUFFO
	3	4770632	1	A1.05	1	1	1-G6	50A	OILSCRAPER RING	ANELLO RASCHIAOLIO
	2	4770637	1	A1.05	1	1	1-G6	50A	OILSCRAPER RING	ANELLO RASCHIAOLIO
1930195										
	4	4770629	1	A1.05	1	1	1-G6	53A	PISTON RING	ANELLO STANTUFFO
	3	4770634	1	A1.05	1	1	1-G6	50A	OILSCRAFER RING	ANELLO RASCHIAOLIO
	2	4770639	1	A1.05	1	1	1-G6	50A	OILSCRAPER RING	ANELLO RASCHIAOLIO
8201576										
	1	5110476	2	D2.27	1	1	1-Q13	123G	SEAL ASSY	GUARNIZIONE TENUTA FRONTALE
	2	8273909	2	D2.27	1	1	1-Q13	158G	O-RING	GUARNIZIONE O-R
	20	14460380	2	D2.27	1	1	1-Q13	158G	O-RING	GUARNIZIONE O-R
76015761										
	1	76015757	1	L1.25	1	1	2-I17	151S	TYPE PLATE	SIGLA TRATTORE
	2	76015758	1	L1.25	1	1	2-I17	8D	DECAL	DECALCOMANIA
	1	76015759	1	L1.25	1	1	2-I17	151S	TYPE PLATE	SIGLA TRATTORE
	2	76015760	1	L1.25	1	1	2-I17	8D	DECAL	DECALCOMANIA
	4	79071542	2	L1.25	1	1	2-I17	150S	TRADE MARK	SIGLA
	5	79071543	2	L1.25	1	1	2-I17	150S	TRADE MARK	SIGLA
	6	79071570	1	L1.25	1	1	2-I17	150S	TRADE MARK	SIGLA
	7	79060474	1	L1.25	1	1	2-I17	150S	TRADE MARK	SIGLA
76015816										
	1	76015816	1	L4.10	1	1	2-L3	2K	KIT	KIT

PART NUMBER	ITEM	KIT COMP. PART. N.	QTY	SGR.	TAV.	PAG.	GRID POS.	TRANS CODE	DESCRIPTION	DENOMINAZIONE
1930184										
	16	4780957	2	A1.05	1	1	1-G6	103S	HALF BEARING	SEMICUSCINETTO
1930185										
	16	4780958	2	A1.05	1	1	1-G6	103S	HALF BEARING	SEMICUSCINETTO
1930186										
	3	4754401	1	A1.05	1	1	1-G6	50A	OILSCRAPER RING	ANELLO RASCHIAOLIO
	2	4770449	1	A1.05	1	1	1-G6	50A	OILSCRAPER RING	ANELLO RASCHIAOLIO
	30	4770452	2	A1.05	1	1	1-G6	51A	LOCKRING	ANELLO DI SICUREZZA
	4	4770453	1	A1.05	1	1	1-G6	53A	PISTON RING	ANELLO STANTUFFO
	1	4770651	1	A1.05	1	1	1-G6	80P	PIN	PERNO
	22	4791474	1	A1.05	1	1	1-G6	235S	PISTON	STANTUFFO
1930188										
	30	4770452	2	A1.05	1	1	1-G6	51A	LOCKRING	ANELLO DI SICUREZZA
	4	4770627	1	A1.05	1	1	1-G6	53A	PISTON RING	ANELLO STANTUFFO
	3	4770632	1	A1.05	1	1	1-G6	50A	OILSCRAPER RING	ANELLO RASCHIAOLIO
	2	4770637	1	A1.05	1	1	1-G6	50A	OILSCRAPER RING	ANELLO RASCHIAOLIO
	1	4770651	1	A1.05	1	1	1-G6	80P	PIN	PERNO
	22	4791477	1	A1.05	1	1	1-G6	235S	PISTON	STANTUFFO
1930190										
	30	4770452	2	A1.05	1	1	1-G6	51A	LOCKRING	ANELLO DI SICUREZZA
	4	4770629	1	A1.05	1	1	1-G6	53A	PISTON RING	ANELLO STANTUFFO
	3	4770634	1	A1.05	1	1	1-G6	50A	OILSCRAPER RING	ANELLO RASCHIAOLIO
	2	4770639	1	A1.05	1	1	1-G6	50A	OILSCRAPER RING	ANELLO RASCHIAOLIO
	1	4770651	1	A1.05	1	1	1-G6	80P	PIN	PERNO
	22	4791479	1	A1.05	1	1	1-G6	235S	PISTON	STANTUFFO
1930191										
	3	4754401	1	A1.05	1	1	1-G6	50A	OILSCRAPER RING	ANELLO RASCHIAOLIO

PART NUMBER	ITEM	KIT COMP. PART. N.	QTY	DGR.	TAV.	PAG.	GRID POS.	TRANS CODE	DESCRIPTION	DENOMINAZIONE
1901386	14	4709070	2	A1.03	1	1	1-G9	90S	HALF RING	SEMIANELLO
1930176	1	4754062	1	A1.03	1	1	1-G9	103S	HALF BEARING	SEMICUSCINETTO
	7	4754064	1	A1.03	1	1	1-G9	103S	HALF BEARING	SEMICUSCINETTO
1930177	1	4771248	1	A1.03	1	1	1-G9	103S	HALF BEARING	SEMICUSCINETTO
	7	4771258	1	A1.03	1	1	1-G9	103S	HALF BEARING	SEMICUSCINETTO
1930178	1	4771249	1	A1.03	1	1	1-G9	103S	HALF BEARING	SEMICUSCINETTO
	7	4771259	1	A1.03	1	1	1-G9	103S	HALF BEARING	SEMICUSCINETTO
1930179	1	4771250	1	A1.03	1	1	1-G9	103S	HALF BEARING	SEMICUSCINETTO
	7	4771260	1	A1.03	1	1	1-G9	103S	HALF BEARING	SEMICUSCINETTO
1930180	1	4771251	1	A1.03	1	1	1-G9	103S	HALF BEARING	SEMICUSCINETTO
	7	4771261	1	A1.03	1	1	1-G9	103S	HALF BEARING	SEMICUSCINETTO
1930181	16	4780625	2	A1.05	1	1	1-G6	103S	HALF BEARING	SEMICUSCINETTO
1930182	16	4780955	2	A1.05	1	1	1-G6	103S	HALF BEARING	SEMICUSCINETTO
1930183	16	4780956	2	A1.05	1	1	1-G6	103S	HALF BEARING	SEMICUSCINETTO

KIT INDEX - INDICE DEI KITS - LISTE DES KITS - VERZEICHNIS DER ERSATSTEILSETZE - INDICE DE FORNITURAS

PART NUMBER	ITEM	KIT COMP. PART. N.	QTY	DIM.	TAV.	PAG.	GRID POS.	TRANS CODE	DESCRIPTION	DENOMINAZIONE
775013										
	1	775014	4	A2.35	1	1	1-I6	198S	SHIM	SPESSORE
	1	775015	4	A2.35	1	1	1-I6	198S	SHIM	SPESSORE
	1	775016	4	A2.35	1	1	1-I6	198S	SHIM	SPESSORE
	1	775017	4	A2.35	1	1	1-I6	198S	SHIM	SPESSORE
	1	775018	4	A2.35	1	1	1-I6	198S	SHIM	SPESSORE
	1	775019	4	A2.35	1	1	1-I6	198S	SHIM	SPESSORE
	1	775025	4	A2.35	1	1	1-I6	198S	SHIM	SPESSORE
	1	775026	4	A2.35	1	1	1-I6	198S	SHIM	SPESSORE
	1	775027	4	A2.35	1	1	1-I6	198S	SHIM	SPESSORE
	1	775028	4	A2.35	1	1	1-I6	198S	SHIM	SPESSORE
	1	775029	4	A2.35	1	1	1-I6	198S	SHIM	SPESSORE
	1	775030	4	A2.35	1	1	1-I6	198S	SHIM	SPESSORE
	1	775031	4	A2.35	1	1	1-I6	198S	SHIM	SPESSORE
	1	775032	4	A2.35	1	1	1-I6	198S	SHIM	SPESSORE
	1	775116	4	A2.35	1	1	1-I6	198S	SHIM	SPESSORE
	1	775146	4	A2.35	1	1	1-I6	198S	SHIM	SPESSORE
1901385										
	13	4707775	2	A1.03	1	1	1-G9	90S	HALF RING	SEMIANELLO
	14	4707779	2	A1.03	1	1	1-G9	90S	HALF RING	SEMIANELLO
1901386										
	13	4707776	2	A1.03	1	1	1-G9	90S	HALF RING	SEMIANELLO
	14	4707780	2	A1.03	1	1	1-G9	90S	HALF RING	SEMIANELLO
1901387										
	13	4708063	2	A1.03	1	1	1-G9	90S	HALF RING	SEMIANELLO
	14	4708069	2	A1.03	1	1	1-G9	90S	HALF RING	SEMIANELLO
1901388										
	13	4708064	2	A1.03	1	1	1-G9	90S	HALF RING	SEMIANELLO

FL7B

PARTS FOR CURRENT MAINTENANCE (500 Hr KIT) P/N 77903554

RICAMBI PER MANUTENZIONE ORDINARIA (KIT 500 ORE)

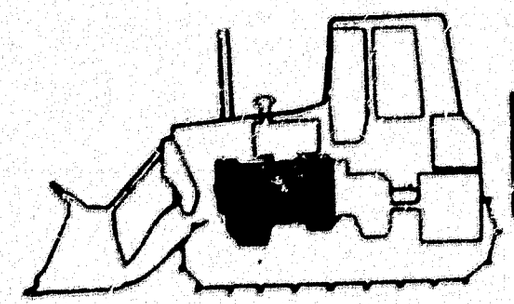

		SGR.A2.26 Tav. 1 Item 1 (x2)			SGR.A3.01 Tav. 1 Item 9 (x2)

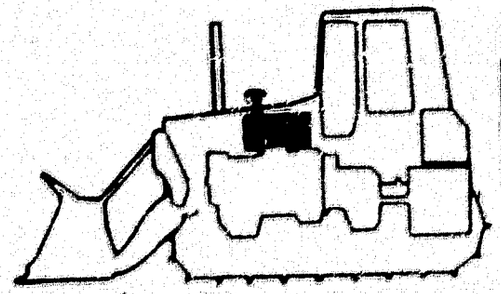

		SGR.A2.23 Tav. 1 Item 6			

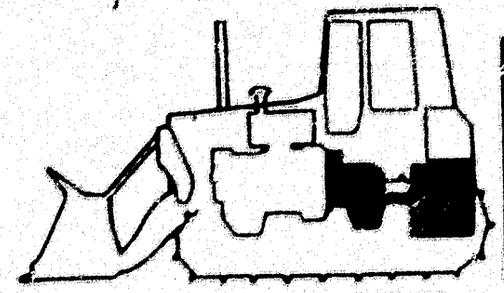

		SGR.B2.01 Tav. 3 Item 29 (x2)		OR	SGR.D2.23 Tav. 1 Item 16
		SGR.B2.01 Tav. 3 Item 13			SGR.D2.24 Tav. 1 Item 9

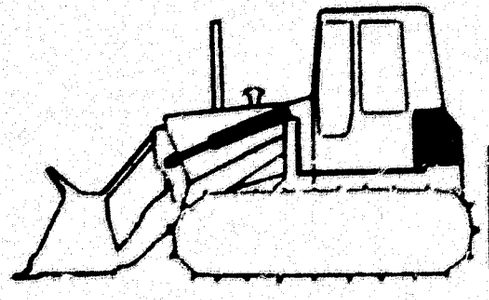

	OR	SGR.E3.28 Tav. 1 Item 14			SGR.E3.28 Tav. 1 Item 27

ITEM	PART N.	GRID
23	79074714	1-T17
5	79074715	1-T17
1	79075882	1-I11
22	79075883	1-T17
15	79076344	2-G15
16	79077026	1-H2
10	79077601	1-I10
8	79077602	1-I10
3	79077633	1-P14
10	79078460	1-S12
13	79079957	1-T12
6	79080111	2-G10
4	79080373	1-T13
7	79080375	1-T13
3	79080376	1-T13
5	79081045	1-T13
6	79081046	1-T13
8	79081047	1-T13
1	79081084	1-T13
1	79081329	1-H16
2	79081330	1-H16
4	79082097	1-I7
9	79082098	1-I7
10	79082099	1-I7
2	79082100	1-I7
5	79082102	1-I9
13	79082103	1-I9
10	79082104	1-I9
7	79082105	1-I10
1	79082106	1-I8
3	79082108	1-I7
11	79082109	1-I9
18	79083210	1-H11
4	79083212	1-H16
3	79083213	1-H16
14	79083842	1-L11
6	79083842	2-H12
13	79083844	1-P17
6	79083844	1-Q16
13	79083845	1-L10
14	79083846	1-L10
14	79083846	1-R10
12	79083846	1-R12
10	79083849	1-H11
10	79083849	1-H13
11	79083850	1-H13
8	79083851	1-H11
9	79083852	1-H11
9	79084422	1-S10
4	79084423	1-S10
4	79084424	1-S10
2	79084559	1-S10
2	79084560	1-S10
15	79084753	1-H6
5	79085085	1-H16
7	79085446	1-S10
23	79086375	1-L17
23	79086375	1-M2
24	79086428	1-H12
16	79086428	1-I3
15	79086428	1-I2
21	79086428	1-L9
22	79086428	1-L10
2	79086894	1-R3
1	79086895	1-R3
3	79086896	1-R3
4	79086897	1-R3
2	79086898	1-R4
3	79086899	1-R4
4	79086900	1-R4
5	79086901	1-R4
1	79086902	1-R4
8	79087039	1-Q7
9	79087589	1-T8
1	79087610	1-R8
5	79087612	1-T8
6	79087614	1-T8
7	79087615	1-T8
28	79087804	1-R9
5	79089109	1-R3
12	79089110	1-R3
11	79089111	1-R3
6	79089112	1-R4
7	79089474	2-I17
12	79092232	1-T9
12	79093023	1-T10
24	79093835	1-S2
9	79094052	2-G16
11	79094052	2-G12
19	79094052	2-G11
24	79094062	1-P17
3	79094063	1-P17
7	79094179	1-P15
11	79094495	1-I10
19	79094771	1-P17
9	79094911	2-H2
14	79094912	2-H2
14	79096890	1-Q10
34	79096891	1-Q10
2	79096892	1-Q10
6	79097887	2-G9
3	79098391	1-Q10
18	98401723	1-L10
7	98403015	1-L10

ITEM	PART N.	GRID
6	79056362	1-M15
6	79056362	1-N5
1	79056873	2-G8
12	79057500	1-T12
14	79057502	1-T12
18	79057833	1-R7
19	79057834	1-R7
23	79058647	1-O3
32	79058649	1-O2
29	79058650	1-O2
30	79058651	1-O2
7	79058653	1-O7
4	79058654	1-P6
14	79059927	1-M10
14	79059927	1-N10
3	79060003	1-O7
24	79060004	1-N3
28	79060005	1-M6
28	79060005	1-N14
38	79060006	1-M3
38	79060006	1-N17
41	79060008	1-N17
31	79060009	1-M16
31	79060009	1-N4
24	79060010	1-L17
24	79060010	1-M2
28	79060011	1-M12
28	79060011	1-N8
32	79060012	1-M17
32	79060012	1-N2
3	79060013	1-O8
5	79060014	1-O8
6	79060015	1-O8
4	79060016	1-O7
5	79060017	1-O7

ITEM	PART N.	GRID
5	79060061	2-L8
2	79060300	1-S8
3	79060301	1-S8
1	79060302	1-S8
6	79060307	1-S8
13	79060877	1-F5
2	79061082	1-P15
19	79062223	1-P9
31	79062511	1-G11
20	79062511	1-G10
9	79062511	1-H5
20	79062512	1-G15
30	79062512	1-G13
2	79062584	1-T14
8	79062734	2-G5
2	79063942	1-M7
2	79063942	1-N13
30	79064245	1-M6
30	79064245	1-N14
11	79064264	1-L16
11	79064265	1-L16
10	79064308	2-I16
17	79064400	2-G2
35	79064449	1-M9
43	79064449	1-M3
35	79064449	1-N11
43	79064449	1-N17
15	79064451	1-M10
15	79064451	1-N10
18	79064661	2-G2
21	79064661	2-H2
18	79065193	1-M16
18	79065193	1-N3
10	79065563	1-T10
11	79065564	1-T10

ITEM	PART N.	GRID
9	79065565	1-T10
8	79065566	1-T9
8	79065566	1-T11
9	79065567	1-T9
9	79065567	1-T11
7	79065568	1-T9
6	79065568	1-T11
14	79066478	2-G15
1	79067856	1-I5
1	79068485	1-I9
5	79069460	2-G10
5	79069460	2-G9
3	79069496	1-I11
6	79069718	1-I13
1	79069719	1-I4
1	79069720	1-I4
1	79069721	1-I4
1	79069722	1-I4
1	79069723	1-I4
1	79069724	1-I4
1	79069725	1-I4
1	79069726	1-I4
1	79069727	1-I4
1	79069728	1-I4
1	79069729	1-I4
1	79069730	1-I4
1	79069731	1-I4
1	79069732	1-I4
1	79069733	1-I4
7	79069734	1-I13
3	79069735	1-I4
6	79069895	2-G16
8	79069895	2-G12
16	79069895	2-G11
7	79069896	2-G16

ITEM	PART N.	GRID
9	79069896	2-G12
17	79069896	2-G11
8	79070321	2-G16
10	79070321	2-G12
18	79070321	2-G11
7	79070373	1-T16
13	79070374	1-T16
20	79070377	1-T16
29	79070378	1-T16
21	79070379	1-T16
28	79070380	1-T16
26	79070381	1-T16
16	79070383	1-T16
27	79070385	1-T16
8	79071368	1-I9
7	79071369	1-I9
16	79071371	1-I9
5	79071372	1-I10
4	79071375	1-I10
3	79071376	1-I10
2	79071377	1-I10
1	79071378	1-I10
9	79071380	1-I10
3	79071383	1-I8
4	79071384	1-I8
5	79071385	1-I8
7	79071386	1-I8
8	79071387	1-I8
9	79071388	1-I8
11	79071392	1-I7
5	79071396	1-I7
7	79071398	1-I7
6	79071400	1-I10
6	79071400	1-I9
6	79071400	1-I8

ITEM	PART N.	GRID
6	79071400	1-I7
18	79071464	1-T9
17	79071464	1-T11
17	79071472	1-T10
4	79071542	2-I17
5	79071543	2-I17
6	79071570	2-I17
16	79072543	2-G15
16	79073031	2-G13
19	79073033	2-G13
9	79073816	2-G16
11	79073816	2-G12
19	79073816	2-G11
1	79073822	2-G10
1	79073822	2-G9
2	79073823	2-G10
2	79073823	2-G9
3	79073824	2-G10
3	79073824	2-G9
4	79073825	2-G10
4	79073825	2-G9
12	79074024	1-I9
12	79074027	1-I10
1	79074030	1-I7
20	79074702	1-T17
3	79074704	1-T17
8	79074705	1-T17
19	79074706	1-T17
13	79074707	1-T17
14	79074708	1-T17
10	79074709	1-T17
21	79074710	1-T17
11	79074711	1-T17
17	79074712	1-T17
18	79074713	1-T17

ITEM	PART N.	GRID
3	79044458	2-L8
4	79044469	2-L8
20	79044551	2-H12
14	79044739	2-L9
12	79044943	1-P16
18	79044945	1-P16
11	79044947	1-Q14
22	79044948	1-P17
23	79044950	1-P17
8	79044952	1-Q14
10	79045350	2-G7
15	79045487	2-G11
9	79045510	2-H6
15	79046237	2-L8
16	79046238	2-L9
17	79046240	2-L9
12	79046604	2-H16
14	79047121	1-I9
13	79047637	1-P7
7	79047729	1-T11
11	79047896	1-R16
9	79047975	1-R16
16	79048203	2-I14
11	79048245	2-I11
20	79048258	2-I14
21	79048259	2-I14
8	79048376	1-S10
12	79048580	1-R7
17	79048581	1-R7
15	79048583	1-R7
16	79048588	1-R7
10	79048589	1-R7
16	79048629	1-H2
8	79049511	1-O17
4	79049513	1-O16
17	79050293	2-H9
10	79050329	2-H15
3	79050331	2-H17
17	79050355	1-I12
17	79050427	1-T9
16	79050428	1-T10
18	79050459	1-H2
19	79050460	1-H2
26	79050503	1-P2
14	79051055	2-H16
26	79051076	1-M2
6	79051077	1-L17
9	79051077	1-M16
6	79051077	1-M2
9	79051077	1-N3
22	79051090	1-M7
22	79051090	1-N13
26	79051101	1-M10
15	79051192	1-O16
1	79051194	2-G6
14	79051198	1-L4
2	79051200	2-G6
2	79051207	1-M13
2	79051207	1-N7
26	79051688	1-M13
25	79051688	1-N7
3	79051691	1-N7
27	79051729	2-H9
16	79051730	2-H13
16	79051731	2-H13
17	79051794	2-H16
9	79051795	2-H16
10	79051796	2-H16
7	79051797	2-H16
5	79051798	2-H16
6	79051799	2-H16
4	79051800	2-H16
1	79051801	2-H16
2	79051802	2-H16
3	79051803	2-H16
3	79051805	2-H14
6	79051806	2-H14
18	79051807	2-H16
25	79051813	2-H9
11	79051814	2-H9
32	79051818	2-H10
33	79051819	2-H10
22	79051821	2-H9
20	79051823	2-H9
23	79051825	2-H9
30	79051827	2-H10
29	79051828	2-H10
21	79051829	2-H12
10	79051832	2-H14
11	79051833	2-H14
7	79051834	2-H14
6	79051835	2-H14
14	79051836	2-H9
15	79051837	2-H9
15	79051838	2-H9
8	79051839	2-H15
13	79051840	2-H9
12	79051841	2-H9
28	79051842	2-H9
16	79051843	2-H16
9	79051844	2-H14
12	79051870	2-H13
7	79052006	1-O17
11	79052011	1-O17
31	79052025	1-Q17
4	79052161	1-H11
31	79052166	2-H10
20	79052451	1-H2
21	79052452	1-H2
24	79052635	1-M10
24	79052635	1-N10
22	79052636	1-M4
22	79052636	1-N16
41	79052638	1-M3
19	79053307	2-H9
15	79053317	1-L4
14	79053320	1-O16
12	79053321	1-O16
16	79053347	1-L4
27	79053435	1-M16
16	79053477	1-R14
13	79053478	1-R14
13	79053479	1-R14
12	79053482	1-R14
12	79053483	1-R14
9	79053484	1-R13
10	79053487	1-R13
11	79053491	1-R13
12	79053492	1-R13
13	79053493	1-R13
14	79053494	1-R13
7	79053495	1-R15
7	79053501	1-R15
8	79053504	1-R15
9	79053505	1-R15
14	79053509	1-R14
15	79053511	1-R13
16	79053512	1-R13
10	79053513	1-R14
11	79053514	1-R14
13	79054087	1-R15
13	79054088	1-R15
10	79054089	1-R15
4	79054137	2-G6
7	79054555	1-S16
8	79054557	1-S16
6	79054631	2-H6
7	79054634	2-H6
8	79054635	2-H6
38	79055159	1-M17
30	79055159	1-M12
33	79055159	1-M9
38	79055159	1-N2
30	79055159	1-N8
33	79055159	1-N11
39	79055160	1-M17
30	79055160	1-M16
12	79055160	1-M15
31	79055160	1-M12
34	79055160	1-M9
33	79055160	1-M6
48	79055160	1-M3
39	79055160	1-N2
30	79055160	1-N4
12	79055160	1-N5
31	79055160	1-N8
34	79055160	1-N11
33	79055160	1-N14
48	79055160	1-N17
12	79055160	1-O8
18	79055218	1-S10
19	79055219	1-S9
29	79056360	1-M12
29	79056360	1-N8
34	79056361	1-N2

ITEM	PART N.	GRID
29	79033959	2-I6
22	79033962	2-I14
23	79033963	2-I14
30	79034003	2-I5
16	79034091	2-I7
16	79034100	1-Q2
14	79034100	1-Q2
13	79034236	1-H8
14	79034241	1-H8
16	79034246	1-H8
17	79034255	1-H8
18	79034256	1-H8
32	79034260	1-Q5
34	79034264	1-M17
32	79034397	1-S3
41	79034477	1-T5
24	79034524	2-I14
25	79034526	2-I14
35	79034828	1-Q10
20	79035017	1-L6
8	79035023	1-L8
5	79035026	1-L7
20	79035034	1-H8
17	79035168	2-I7
24	79035175	1-L14
5	79035228	2-L2
6	79035239	2-L2
31	79035257	2-I5
32	79035414	2-I5
3	79035455	1-I9
28	79035762	1-R11
14	79035778	2-I12
2	79035786	2-I3
3	79035787	2-I3
4	79035788	2-I3

ITEM	PART N.	GRID
3	79035791	2-I4
4	79035792	2-I4
5	79035794	2-I3
6	79035795	2-I3
9	79035797	2-I4
10	79035908	1-T14
33	79035975	2-I5
33	79035976	2-I5
5	79036507	1-P7
6	79036548	1-P7
7	79036549	1-P7
8	79036550	1-P7
9	79036564	1-P7
10	79036588	1-P7
11	79036591	1-P7
12	79036592	1-P7
22	79036679	1-H12
4	79036696	2-L6
20	79036707	1-H10
14	79036837	1-R7
2	79036898	2-L7
6	79036901	1-Q10
21	79036906	1-H10
21	79036913	1-H8
4	79036917	1-P4
31	79036971	2-I8
26	79037005	1-H7
13	79037299	2-G17
21	79037301	2-G13
31	79037536	1-O2
7	79037634	2-I4
5	79037635	2-I4
6	79037636	2-I4
2	79037637	2-I4
8	79037638	2-I4

ITEM	PART N.	GRID
7	79037639	2-I3
8	79037640	2-I3
9	79037641	2-I3
10	79037642	2-I4
10	79037643	2-I4
34	79037644	2-H5
21	79037685	1-L6
22	79037688	1-L6
7	79037695	1-L7
11	79037722	1-L8
12	79037725	1-L8
3	79037996	2-L7
9	79038145	1-O17
2	79038336	2-H17
11	79038372	2-G14
13	79038724	1-T9
4	79038724	1-T11
22	79038734	2-G13
23	79038735	2-G13
11	79039326	2-I4
12	79039519	1-T11
13	79039520	1-T11
14	79039556	1-T9
14	79039558	1-T9
16	79039563	1-T9
13	79039578	1-T10
13	79039581	1-T10
15	79039582	1-T10
7	79039719	1-O2
8	79039721	1-O2
33	79040203	1-O5
34	79040204	1-O5
35	79040208	1-O5
16	79040371	1-R16
29	79040490	1-P2

ITEM	PART N.	GRID
30	79040491	1-P3
15	79040505	2-I12
21	79040769	1-T7
40	79040775	1-T5
8	79040777	1-T4
7	79040784	1-T4
13	79040912	2-H16
36	79040915	1-O5
18	79041953	1-G16
12	79042411	1-R2
10	79042598	1-H14
11	79042599	1-H14
12	79042600	1-H14
13	79042602	1-H14
10	79042629	1-S11
3	79042633	2-G6
14	79042811	2-G17
32	79042886	2-H4
26	79042916	1-S12
16	79042921	1-S13
27	79042922	1-S12
17	79042923	1-S13
12	79042924	1-S10
33	79043119	2-H5
33	79043120	2-H5
8	79043193	1-H13
9	79043195	1-H13
13	79043236	2-H7
20	79043273	1-T6
15	79043274	2-G17
26	79043279	1-S3
29	79043280	1-S3
27	79043286	1-S3
13	79043295	2-H12
18	79043296	2-H13

ITEM	PART N.	GRID
4	79043297	2-H14
14	79043299	2-H12
19	79043300	2-H13
20	79043302	2-H13
9	79043303	2-H7
21	79043304	2-H13
22	79043307	2-H13
16	79043312	2-H12
23	79043316	2-H13
11	79043341	2-H7
18	79043345	2-H12
8	79043347	2-H14
1	79043348	2-H11
12	79043349	2-H7
24	79043350	2-H9
9	79043351	2-H15
19	79043354	2-H12
2	79043355	2-H11
3	79043356	2-H11
23	79043436	1-Q16
10	79043442	1-Q16
14	79043491	1-O15
24	79043580	2-H13
15	79043633	1-T11
1	79043802	1-Q6
31	79043805	1-O5
11	79044268	1-Q2
15	79044269	1-Q2
17	79044270	1-Q2
18	79044271	1-Q2
24	79044272	1-Q4
24	79044273	1-Q4
25	79044358	2-H13
1	79044438	2-L8
2	79044457	2-L8

ITEM	PART N.	GRID
11	4784432	1-R6
1	4784444	1-O11
4	4784445	1-O9
3	4784446	1-O9
3	4784788	1-L11
2	4784790	1-L11
4	4784793	1-L13
16	4784889	1-G3
15	4785107	1-G9
5	4785501	1-L2
9	4786900	1-I3
11	4786937	1-G3
10	4787154	1-G12
5	4788084	1-R6
3	4788086	1-R6
6	4788381	1-O9
6	4788908	1-H4
8	4788909	1-H4
7	4789860	1-I15
15	4790861	1-I14
5	4790882	1-L9
8	4791124	1-I13
24	4791125	1-I15
2	4791332	1-I16
22	4791474	1-G6
22	4791477	1-G6
22	4791479	1-G6
5	4792039	1-G7
6	4792169	1-G15
9	4792661	1-I15
10	4792662	1-I15
11	4792663	1-I15
12	4792664	1-I15
13	4792665	1-I15
14	4792666	1-I15
13	4793794	1-G9
14	4794193	1-G9
7	4795702	1-L9
8	4795704	1-L9
11	4795708	1-L14
2	4796457	1-G14
5	4797577	1-I14
4	4797579	1-I14
1	4797619	1-G17
7	4798844	1-H4
3	4799016	1-I16
4	4799060	1-I16
4	4799061	1-H4
5	4799086	1-I16
16	4799275	1-I3
6	4799342	1-I16
11	4799587	1-L5
9	4800030	1-I13
13	4800841	1-I3
16	4800842	1-I3
17	4800844	1-I3
20	4802126	1-G3
20	4802127	1-G3
2	4802392	1-I13
3	4802395	1-I13
20	4805683	1-G9
4	4806010	1-H3
9	4806131	1-G12
1	4806133	1-H3
25	4806611	1-I15
8	4807379	1-T12
7	4807436	1-I16
2	4808519	1-T15
8	4809173	1-G15
7	4809241	1-L3
7	4809354	1-L14
1	4809425	1-H4
8	4809524	1-G4
5	4812091	1-L14
2	4813566	1-I3
5	4817522	1-I3
4	4823266	1-L9
22	4824416	1-G3
23	4838482	1-L10
6	4848560	1-L9
6	4848840	1-L10
3	4854716	1-L10
2	4858073	1-L10
2	4858074	1-L12
7	4858091	1-O15
3	4950259	1-T14
11	4951759	1-O11
10	4951759	1-O9
5	4952553	2-G15
4	4954336	1-T14
3	4955390	2-G4
1	4955605	1-O8
10	4955605	1-O6
6	4957531	2-G15
7	4958134	1-P9
8	4958138	1-P9
9	4958139	1-P9
10	4958144	1-P9
4	4959324	1-L6
3	4962641	1-I17
2	4962642	1-I17
4	4965705	1-P14
1	4965705	1-P15
1	4965705	1-O7
1	4966230	1-P13
1	4966618	1-H6
11	4966833	1-P9
12	4966912	1-P9
13	4966917	1-P9
14	4966918	1-P9
15	4966929	1-P9
27	4967197	1-H7
2	4967197	1-S2
1	4967224	1-R15
16	4967633	1-P9
1	4967635	1-H8
2	4967707	1-O3
2	4967708	1-O3
2	4967709	1-O3
2	4967710	1-O3
1	4967724	1-O13
1	4967724	1-R12
2	4967729	1-P2
12	4968219	1-O11
17	4968342	1-P9
5	4968964	1-P14
6	4968965	1-P14
7	4968968	1-P14
8	4968969	1-P14
18	4970225	1-P9
2	4970504	1-H10
1	4970504	1-O15
2	4971843	1-H6
9	4975002	1-O6
2	4976140	1-P13
3	4976532	1-S2
3	4977118	1-H6
4	4977122	1-H6
1	4980338	1-H13
2	4980622	2-G4
3	4981746	2-G4
1	4982020	2-H13
2	4982514	1-R12
10	4982514	1-S5
1	4982514	1-S4
5	4982644	1-H6
1	4983237	2-G4
3	4983464	1-P2
20	4983613	1-P9
13	4983643	1-O11
4	4983643	1-O9
3	4984517	1-H10
4	4984525	1-H10
5	4984549	1-H10
6	4984550	1-H10
2	4984830	1-O6
2	4985147	1-P11
2	4985147	1-S7
1	4985147	1-S6
3	4985332	1-O6
3	4985332	1-P11
3	4986079	1-R12
4	4986080	1-R12
1	4988812	1-P12
2	4989258	1-T4
3	4989261	1-T4
7	4989488	1-H10
8	4989767	1-H10
1	4990617	1-H17
2	4990624	1-H13
1	4991019	2-H3
1	4991458	2-I16
1	4991559	2-H4
4	4992088	1-S2
5	4995683	1-T14

ITEM	PART N.	GRID
8	4998870	1-H2
1	5110478	1-Q13
19	5120204	1-Q13
16	5120206	1-Q13
4	5120207	1-Q13
1	5120481	1-Q15
12	5120484	1-Q13
6	6024509	1-H6
3	8268534	1-P13
2	8268534	1-S14
15	8270700	1-S10
1	8273439	1-T7
2	8273908	1-Q13
3	8273911	1-Q13
6	8273918	1-Q13
9	8273919	1-Q13
10	8273920	1-Q13
11	8273940	1-Q13
14	8274234	1-Q13
15	8280168	1-Q13
1	8280470	1-T6
2	8280745	1-T8
17	8281201	1-Q13
2	8281253	1-T6
18	8281576	1-Q13
1	8281824	1-T9
2	8281824	1-T11
1	8282867	1-S8
3	8282869	1-S8
2	8282870	1-S8
1	8283007	1-T11
1	8283108	1-S16
1	8283138	1-S17
1	8283949	1-S5
1	8284487	1-S13
1	8284487	1-S12
16	8284487	1-S10
1	8284488	1-S13
1	8284488	1-S12
16	8284488	1-S10
2	8286805	1-S5
3	8286806	1-S5
4	8286807	1-S5
5	8286808	1-S5
6	8286810	1-S5
1	8287191	1-T10
2	8287304	1-T7
3	8287305	1-T7
1	8288029	1-R14
2	8288030	1-R14
3	8288163	1-T6
3	8288822	1-S13
3	8288822	1-S12
2	8288822	1-T10
14	8288830	1-T11
1	8288832	1-S11
16	8288832	1-T11
4	8289424	1-S13
4	8289424	1-S12
5	8289428	1-S13
5	8289428	1-S12
20	8289503	1-S9
17	8289504	1-S10
17	8289505	1-S10
2	8291505	1-T9
3	8291505	1-T11
3	8291552	1-T10
3	8292659	1-T8
4	8293387	1-T4
4	8293970	1-T8
3	8294287	1-S7
6	8295730	1-S12
7	8295731	1-S12
3	8295731	1-T9
8	8295790	1-S12
5	8295865	1-T4
4	8295960	1-T6
6	8295964	1-T4
4	8295967	1-T4
5	8295970	1-T6
6	8295971	1-T6
7	8295973	1-T6
9	8295975	1-T4
10	8295976	1-T4
11	8295977	1-T4
12	8295978	1-T4
5	8295981	1-T7
8	8295982	1-T6
9	8295983	1-T6
13	8295984	1-T4
14	8295985	1-T4
15	8295989	1-T4
16	8295990	1-T4
17	8295991	1-T4
18	8295992	1-T4
10	8295995	1-T6
4	8296250	1-S7
9	8296308	1-S12
5	8296430	1-S7
6	8296431	1-S7
8	8296672	1-T8
10	8296677	1-T8
11	8296678	1-T8
6	8297058	1-S13
3	8297172	1-R10
11	8297680	1-S12
12	8297681	1-S12
13	8297684	1-S12
7	8297685	1-S13
14	8297686	1-S12
15	8297688	1-S12
16	8297690	1-S12
16	8297691	1-S12
16	8297692	1-S12
16	8297693	1-S12
8	8297742	1-S7
9	8297743	1-S7
10	8297744	1-S7
11	8297751	1-S7
12	8297752	1-S7
13	8297753	1-S7
4	8298053	1-T9
5	8298055	1-T9
5	8298055	1-T11
6	8298058	1-T9
4	8298069	1-T10
5	8298070	1-T10
2	8298118	1-S4
3	8298119	1-S4
4	8298121	1-S4
5	8298127	1-S4
6	8298129	1-S4
7	8298159	1-S5
8	8298160	1-S5
7	8298185	1-S4
9	8298518	1-S5
14	8298969	1-S7
2	8299095	1-S6
8	8299658	1-S4
2	8322167	1-H17
3	8322178	1-H17
3	8323149	1-H13
28	8632159	1-T2
8	9918625	1-I7
1	9926025	1-R5
2	9926027	1-R5
3	9926031	1-R5
4	9926033	1-R5
2	9927755	1-T13
3	10005010	1-P16
9	10050611	1-H10
6	10119040	1-S2
2	10119140	1-P5
23	10119440	1-H6
27	10124411	1-H8
26	10124876	1-H8
12	10160401	1-L14
28	10160300	1-C3
9	10160701	1-G15
2	10165340	1-L4
3	10166040	1-L4
21	10181711	1-I15
7	10181711	1-I14
10	10182217	1-C17
2	10182617	1-P17
10	10183217	1-C16
12	10184311	1-I14
7	10184317	1-H5
9	10184317	1-S4
5	10184517	1-L11
10	10205720	1-S4
8	10205820	1-I16
10	10205910	1-G4
15	10205920	1-S7
3	10205920	1-S6

ITEM	PART N.	GRID
12	10212210	1-C3
1	10231240	1-P2
1	10231240	1-P5
10	10246271	1-H10
4	10248471	1-P16
1	10253900	2-I10
6	10257050	1-O10
6	10257050	1-O9
13	10257060	1-O15
6	10257060	1-T7
7	10257060	2-G15
6	10257385	1-L11
7	10257460	1-L11
4	10257460	1-P17
10	10257460	1-Q12
30	10257460	1-O10
8	10257460	2-G15
19	10259960	1-T4
3	10260060	1-R2
12	10260060	1-T8
10	10260160	1-I3
11	10260160	1-S5
11	10260160	1-S4
18	10263160	1-L3
11	10263460	1-G12
2	10263460	1-Q16
5	10263460	1-S2
2	10264080	1-Q7
20	10264560	1-T4
10	10265460	1-G15
11	10269450	1-Q12
13	10269450	1-Q10
16	10273111	1-L3
3	10273111	1-Q7
21	10273111	1-T4
11	10278311	1-T6
24	10278660	2-H12
11	10279560	1-G14
11	10279560	2-G15
5	10279980	1-P17
8	10279985	1-H6
18	10280060	1-I14
12	10280060	1-S4
13	10280060	1-T8
7	10284460	1-Q13
22	10284460	1-T4
4	10287380	2-G4
8	10287385	1-L11
29	10295485	1-H7
22	10296160	1-I15
17	10296160	1-I14
1	10296160	1-L16
11	10296160	1-O16
37	10296160	1-Q10
4	10296160	1-R10
12	10296160	1-T6
1	10296260	1-O17
13	10296260	1-T6
8	10296685	1-L10
2	10297760	1-I4
4	10298360	1-L4
10	10298450	1-O9
11	10298460	1-G15
13	10300511	1-G15
2	10300511	1-L16
35	10300571	1-Q10
30	10300571	1-R11
9	10300711	1-L10
7	10300711	1-O10
7	10300711	1-O9
7	10300711	1-T7
12	10305171	1-G12
8	10332810	1-S2
11	10389511	1-Q6
1	10397380	2-G14
1	10397680	2-H12
10	10405485	2-G15
2	10440990	2-G8
10	10441390	1-I14
1	10441690	2-G17
15	10445024	1-T15
1	10449690	2-G13
1	10449890	2-G12
1	10450090	2-G16
2	10450090	2-G13
1	10450190	2-G11
3	10450290	2-G13
10	10450390	1-H6
18	10450390	1-L2
2	10450390	2-G14
3	10450690	2-G14
11	10450790	1-H6
4	10450790	2-G14
4	10450790	2-G13
21	10489510	1-P9
2	10516470	2-C3
1	10516470	2-G2
13	10516470	2-H2
2	10516471	1-R8
13	10516471	1-S4
2	10516471	2-I10
1	10516671	1-G16
11	10516671	1-H10
5	10516671	1-L6
1	10516671	1-L7
1	10516671	1-L8
6	10516671	1-O3
3	10516671	1-P3
3	10516671	1-Q16
14	10516671	1-Q11
22	10516671	1-O9
4	10516671	1-R2
3	10516671	1-R8
3	10516671	1-R14
16	10516671	1-S7
17	10516671	1-S6
12	10516671	1-S5
14	10516671	1-S4
23	10516671	1-T4
8	10516671	1-T7
2	10516671	2-H3
2	10516671	2-I9
2	10516671	2-I6
2	10516671	2-L4
1	10516671	2-L5
1	10516671	2-L6
5	10516871	1-H11
6	10516871	1-L6
2	10516871	1-L8
3	10516871	1-I16
5	10516871	1-P2
4	10516871	1-P5
2	10516871	1-P12
6	10516871	1-P17
4	10516871	1-Q16
1	10516871	1-Q14
5	10516871	1-Q13
4	10516871	1-R8
5	10516871	1-R10
5	10516871	1-R12
1	10516871	1-R13
4	10516871	1-R14
2	10516871	1-R15
2	10516871	1-R16
1	10516871	1-R17
1	10516871	1-S15
8	10516871	1-S13
4	10516871	1-S6
13	10516871	1-S5
15	10516871	1-S4
9	10516871	1-S2
4	10516871	1-T12
2	10516871	2-G11
3	10516871	2-H3
3	10516871	2-H4
1	10516871	2-I12
1	10516871	2-I11
3	10516871	2-I10
3	10516871	2-I9
1	10516871	2-I7
3	10516871	2-I6
12	10516871	2-I3
1	10516871	2-I2
31	10516879	1-H9
1	10516879	1-L17
3	10516879	1-M10
1	10516879	1-M2
3	10516879	1-N3
3	10516879	1-N10
1	10516879	2-L9
1	10517071	1-I2
7	10517071	1-L6
7	10517071	1-P17
2	10517071	1-Q4
8	10517071	1-R10

ITEM	PART N.	GRID
6	10517071	1-R12
9	10517071	1-S13
20	10517071	1-S12
16	10517071	1-S4
2	10517071	2-I12
4	10517071	2-I10
4	10517071	2-I6
4	10517171	1-L16
5	10517171	1-P5
22	10517171	1-P9
5	10517171	1-R2
1	10517171	2-I14
2	10517171	2-I2
12	10517271	1-Q6
2	10517271	2-I14
3	10517271	2-I2
4	10517371	1-Q7
2	10517471	1-G16
3	10517471	1-P12
4	10517471	1-P13
3	10517471	2-I14
6	10519201	1-R6
2	10519301	2-H12
10	10519601	1-G10
10	10519601	1-H4
11	10519601	1-I3
28	10519601	1-L2
5	10519601	1-L13
23	10519601	1-P9
2	10519601	2-H9
2	10519601	2-L9
20	10519621	1-I14
2	10519621	2-I16
4	10519621	2-I9
2	10519621	2-I7
5	10519621	2-I6
12	10519660	1-G14
2	10520001	1-I2
3	10520020	2-I12
5	10520021	1-P16
3	10520021	2-I7
4	10520101	1-O6
4	10520101	1-P8
40	10520101	1-P10
2	10520121	1-H8
4	10520201	1-P11
1	10520201	2-H7
4	10520221	2-I14
5	10520221	2-I9
4	10571379	1-T16
1	10571470	2-H14
1	10571570	2-H9
2	10571570	2-H13
2	10571571	2-G17
1	10571571	2-G7
10	10571571	2-H6
2	10571579	1-I9
20	10571579	1-Q16
3	10571579	2-G11
4	10571770	2-H9
3	10571770	2-H12
9	10571771	1-H2
13	10571771	1-H6
3	10571771	1-H8
2	10571771	1-R13
2	10571771	2-G16
5	10571771	2-G14
6	10571771	2-G13
2	10571771	2-G12
3	10571771	2-G8
4	10571771	2-H4
1	10571771	2-H6
5	10571771	2-I14
6	10571771	2-I6
30	10571779	1-L17
5	10571779	1-M15
30	10571779	1-M2
5	10571779	1-N5
3	10571779	2-L9
2	10571870	1-S17
4	10571870	2-G11
4	10571871	1-H13
1	10571871	1-H14
5	10571871	1-L4
2	10571871	1-O15
1	10571871	1-O14
2	10571871	1-O13
8	10571871	1-O10
12	10571871	1-O9
1	10571871	1-P7
5	10571871	1-R16
2	10571871	1-S16
3	10571871	1-S14
2	10571871	1-S11
12	10571871	2-G15
6	10571871	2-G14
5	10571871	2-G13
3	10571871	2-G12
2	10571871	2-G7
5	10571871	2-H9
3	10571871	2-H13
3	10571871	2-I16
6	10571871	2-I14
7	10571970	1-R10
2	10571971	1-H14
1	10571971	2-L2
2	10572070	2-H7
12	10572071	1-O2
3	10572170	2-H7
4	10572371	1-S14
3	10591401	2-H9
7	10725911	1-R8
2	10725911	2-G2
18	10725911	2-H2
3	10725940	2-G2
12	10725940	2-H2
15	10726011	1-I9
24	10733601	1-P9
5	10733601	1-P11
6	10733601	1-P16
14	10733601	1-S10
4	10734201	1-H8
22	10734201	1-H10
3	10734201	1-O13
25	10734201	1-P9
4	10734201	2-I12
6	10734201	2-I9
13	10734308	1-L14
20	10734401	1-O14
21	10734401	1-S12
5	10734601	1-P8
41	10734601	1-P10
6	10734601	1-P11
17	10788721	1-S7
4	10788721	2-H13
5	10788721	2-I12
5	10791221	1-O13
7	10791221	1-P16
8	10791311	1-T16
6	10791321	1-P8
9	10791411	1-T7
12	10796301	1-H10
4	10796301	2-I7
5	10796401	1-H8
10	10796401	1-S2
5	10796401	2-H4
5	10796401	2-I7
7	10797101	2-I9
1	10839510	1-R7
12	10839610	1-G15
8	10839610	1-G10
10	10839610	1-L5
13	10839710	1-G12
3	10858090	2-G17
1	10858090	2-H15
2	10863190	2-H15
8	10902021	1-H8
5	10902021	2-H13
5	10902121	2-I10
9	10902131	1-R8
12	10902321	1-Q15
13	10902321	1-R6
3	10902421	2-G7
6	10902421	2-H9
12	10902524	1-G10
17	10902621	1-S4
3	10902621	2-G3
22	10902821	1-H8
15	10903431	1-O16
4	10960637	1-P12
4	10977821	2-H12
8	10978221	1-I14
5	10979231	1-H13
4	10979231	2-I16
6	10979331	1-T12

ITEM	PART N.	GRID
8	10979331	2-G13
5	10979331	2-G11
4	10979421	2-G8
5	10979431	2-G11
4	10979440	2-G2
3	10979440	2-H2
25	11059776	1-T4
3	11060676	1-G16
14	11061576	1-L14
8	11065976	1-P17
5	11066276	1-O6
26	11066376	1-P9
36	11066675	1-G2
27	11069376	1-O3
6	11075476	1-P5
6	11087876	2-H13
24	11087975	1-T4
3	11088076	1-O15
2	11088076	1-O14
6	11088076	1-O13
4	11103031	1-O15
7	11103031	2-I14
6	11103031	2-I7
6	11106031	1-L4
5	11106031	1-P12
7	11106031	1-R12
3	11106031	1-S16
5	11106031	1-S14
3	11106031	1-S11
5	11106031	1-S6
11	11106031	1-S2
13	11106031	2-G15
6	11106031	2-H4
6	11106031	2-I10
7	11106031	2-I7
7	11106031	2-I6
11	11106031	2-I3
3	11106231	1-H14
8	11106231	1-L6
3	11106231	1-L8
7	11106231	1-O13
6	11106231	1-P12
8	11106231	1-R10
2	11106231	1-R17
2	11106231	1-S15
6	11106231	1-S14
4	11106231	2-G12
4	11106231	2-G7
4	11106231	2-H3
7	11106231	2-H4
6	11106231	2-I12
7	11106231	2-I10
4	11106231	2-I2
29	11106431	1-H9
8	11106431	1-R12
3	11106431	1-R15
4	11106431	1-S17
10	11106431	1-S13
18	11106431	1-S7
14	11106431	1-S5
7	11106431	2-G11
5	11106431	2-H3
8	11106431	2-I14
2	11106431	2-I11
8	11106431	2-I9
9	11106431	2-I6
4	11106631	1-H14
5	11106631	1-O15
3	11106631	1-R16
18	11106631	1-S4
5	11106831	1-O16
10	11106831	1-R8
4	11106831	1-R13
5	11106831	1-R14
19	11106831	1-S7
6	11107031	1-R14
4	11107031	1-R15
4	11107031	1-R16
3	11107031	1-S15
2	11107231	1-H11
5	11107231	1-S17
19	11107231	1-S4
9	11107331	1-R19
3	11107331	1-R17
4	11107431	1-R17
10	11107531	1-R10
4	11107531	1-S15
9	11107731	1-R12
11	11108031	1-R10
6	11108231	1-S17
11	11108431	1-R8
11	11112231	1-S13
22	11112231	1-S12
8	11112231	2-I10
10	11112231	2-I6
5	11112431	1-H14
3	11112431	1-I2
12	11112431	1-R10
20	11112431	1-S4
14	11112631	1-H6
8	11112631	2-I12
2	11112831	2-L2
13	11113031	1-R10
10	11113131	1-R12
9	11113631	1-L6
10	11113731	1-L6
9	11118731	2-I14
3	11125931	2-I11
13	11190571	1-L9
11	11190571	1-L10
14	11190579	1-G14
5	11190579	1-T12
5	11190579	1-T15
29	11193871	1-G13
14	11193871	1-G12
35	11193871	1-G2
5	11193871	1-H3
9	11193871	1-I16
19	11193871	1-L2
10	11193871	1-L3
7	11193871	1-L4
9	11193871	1-L11
8	11193871	1-L12
6	11193871	1-L13
15	11193871	1-L14
14	11193871	1-O15
14	11193871	1-R6
12	11193874	1-L9
4	11193879	1-T15
6	11194071	1-H11
9	11195470	1-I14
13	11195471	1-O6
5	11195471	2-H12
9	11197771	1-G10
13	11197771	1-O15
15	11197771	1-R6
37	11198071	1-G2
10	11198071	1-H2
15	11198371	1-G12
16	11198371	1-I14
11	11198371	1-L3
16	11198371	1-L14
22	11198374	1-L9
2	11198374	1-O11
21	11198571	1-G9
2	11198671	1-L3
6	11198679	1-T15
16	11200171	1-G12
6	11227031	1-R2
12	11234721	1-L3
5	11255931	2-I2
17	11288031	1-L14
17	11306921	1-G12
20	11306921	1-L3
4	11306921	2-H7
11	11306924	1-I14
7	11306924	1-T12
6	11306931	1-P2
12	11306931	1-P17
2	11306931	1-O14
18	11307021	1-G12
11	11307021	1-O9
3	11307024	1-O11
9	11307024	1-O10
5	11307031	1-L16
7	11307031	1-P2
7	11343831	1-P5
10	11369621	2-H7
27	11394331	1-P9
19	11408321	1-G12
5	11408321	2-H7
5	11408537	1-O7
20	11690921	1-S7
7	11701711	1-H11
32	11701721	1-H9

ITEM	PART N.	GRID
5	11701721	1-H14
3	11701721	1-O14
11	11701721	1-R12
5	11701721	1-R17
4	11701721	1-S16
5	11701721	1-S15
7	11701721	1-S14
10	11701721	2-G13
4	11701721	2-I11
9	11701721	2-I9
7	11702921	1-H14
4	11702921	1-I2
11	11702921	1-L6
20	11797824	1-G12
12	11902017	1-L16
14	11903011	1-I3
10	11903211	1-L11
9	11903211	1-O9
14	11903211	1-T6
13	11903717	1-L16
2	11903717	1-O16
8	11903817	1-L4
15	11903817	1-S5
21	11903817	1-S4
6	11945008	1-T14
7	11947708	1-T14
6	12035571	1-T16
12	12077186	1-L11
21	12164011	1-G12
10	12164011	1-I16
8	12164021	1-P5
7	12164021	1-R2
6	12164127	2-I2
1	12164327	1-P4
19	12164421	1-S10
19	12164711	1-L14
10	12164711	1-O10
15	12164711	1-O9
11	12164711	1-T15
5	12164721	1-I2
5	12164721	1-O13
4	12173890	2-G3
13	12174490	1-I14
20	12179490	1-I15
13	12182190	1-L11
14	12182290	1-L9
6	12183190	1-H5
7	12214111	2-I13
25	12574221	1-H8
6	12574511	2-H7
4	12574521	1-S8
9	12598371	2-I10
8	1260147	2-H4
15	12605671	1-T6
14	12638101	1-O5
13	12638601	1-H10
6	12638601	1-I2
8	12638601	1-O13
6	12638621	1-H8
4	12638621	1-L8
15	12638621	1-R10
12	12638621	1-S2
10	12638621	2-I9
14	12638660	1-P17
14	12639701	1-H10
7	12642001	2-H12
9	12642021	2-H4
11	12642021	2-I6
9	12642401	1-H3
7	12642701	1-H8
15	.2642701	1-H10
10	12644320	2-I14
6	12644321	1-R13
11	12644321	2-I14
11	12644321	2-I9
12	12644401	1-L6
10	12644421	2-I10
8	12644901	2-H7
2	12644921	1-R7
6	12646201	2-H3
24	12646601	1-H8
1	12646621	2-I15
9	12646701	1-O13
13	12646721	1-L6
2	12646721	1-L7
5	12646721	1-L8
12	12646721	2-I14
12	12646721	2-I9
11	12646801	1-H11
6	12646801	1-S6
8	12646801	1-T15
7	12646801	2-H3
10	12646801	2-H4
8	12646821	1-H14
14	12646821	1-L6
32	12646821	1-O12
7	12646821	1-P12
13	12646821	1-R12
6	12646821	1-R15
12	12646821	1-S13
8	12646821	2-G11
5	12646821	2-I16
10	12646821	2-I12
5	12646821	2-I11
11	12646821	2-I10
13	12646821	2-I9
8	12646821	2-I7
12	12646821	2-I6
13	12646821	2-I3
7	12646821	2-I2
7	12646901	2-H7
15	12646921	1-L6
16	12646921	1-R10
12	12646921	2-I10
13	12646921	2-I6
3	12646921	2-L2
7	12647001	1-O3
15	12647001	1-O11
21	12647001	1-O9
11	12647101	1-I16
2	12648260	1-I11
14	12648810	1-O3
4	13275811	2-G17
11	13275917	2-H6
8	13277411	2-H13
13	13279217	2-I10
16	13279611	1-H10
2	13297317	2-H6
2	13297921	1-I8
3	13301717	2-H5
15	13393376	1-O15
11	13400575	1-H2
7	13401176	1-F.1
3	13401176	1-Q14
1	13407211	1-O4
15	13407211	1-Q6
3	13407211	1-R7
8	13407211	1-S14
13	13407211	1-S13
23	13407211	1-S12
4	13407211	1-S11
13	13407211	1-S10
20	13449521	1-L14
38	13516221	1-G2
15	13516721	1-G14
12	13517311	1-H2
13	13517530	1-G14
10	13517530	1-I13
11	13517720	1-G10
20	13517821	1-G12
18	13543620	1-O15
6	13543620	1-R6
19	13543621	1-O15
8	13543621	1-R6
11	13547524	1-O10
12	13550401	1-O10
13	13550401	1-O9
6	13550421	1-R17
6	13550421	1-S15
8	13555530	1-P2
2	13605711	2-L4
2	13605711	2-L5
2	13605711	2-L6
9	13748710	1-L12
12	13866050	1-R8
16	13868350	1-L6
28	13879640	1-P10
2	13974530	1-P4
14	13979121	1-O9
27	14048217	1-L2
9	14054511	2-H13
26	14054911	1-T4
5	14084211	1-T16
4	14085811	1-R7
16	14142490	2-G17

ITEM	PART N.	GRID
16	14157470	1-Q11
8	14161770	2-H3
27	14161970	1-T4
10	14161970	1-T7
7	14162270	1-S6
9	14163170	2-H3
8	14163270	1-H8
21	14163270	1-S7
24	14163470	2-G13
14	14164070	1-T8
6	14164370	1-O15
14	14164770	2-I9
14	14165470	1-G15
9	14167770	1-P2
8	14168070	1-P11
39	14196670	1-G2
16	14233030	1-Q6
17	14233430	1-Q6
8	14233630	1-O3
10	14233630	1-P2
15	14237930	1-T8
8	14238130	1-R2
3	14238131	1-Q4
1	14238131	1-Q2
9	14254930	1-O3
10	14271530	1-O3
9	14274430	1-P14
3	14274430	1-P15
4	14274631	1-G16
4	14274631	1-Q4
16	14282170	1-G14
17	14282470	1-G14
15	14282770	1-G15
18	14282770	1-G14
19	14282970	1-G14
9	14305620	1-I9
16	14323911	1-G15
20	14323911	1-G14
4	14323911	1-Q10
17	14324211	1-G15
5	14324801	1-Q13
12	14324811	1-Q12
1	14324901	1-Q10
11	14324911	1-L9
13	14324911	1-Q12
10	14325011	1-L12
14	14325011	1-Q12
15	14325211	1-L9
22	14325601	1-G12
3	14326050	1-H11
2	14326213	1-O17
16	14327101	1-Q15
22	14328101	1-G8
40	14328301	1-G2
18	14328501	1-G15
19	14329901	1-G15
20	14329901	1-R7
14	14330260	1-L16
3	14330260	1-O16
15	14330260	1-Q12
21	14330260	1-Q10
28	14330260	1-T5
9	14437985	1-H6
7	14438185	1-S2
15	14452980	1-P17
11	14452980	1-T7
29	14453180	1-P10
22	14453589	1-G14
11	14453599	1-I13
4	14453981	1-G14
10	14454381	1-T16
16	14456980	1-S5
16	14456981	1-Q12
31	14456981	1-Q10
5	14457080	1-O14
10	14457080	1-O13
5	14457080	1-Q4
2	14457080	1-Q2
12	14457180	1-L17
13	14457180	1-M16
12	14457180	1-M2
13	14457180	1-N3
7	14457180	1-Q16
7	14457280	1-O15
6	14457280	1-O14
11	14457280	1-O13
29	14457280	1-T5
12	14457281	1-L5
17	14457281	1-Q11
32	14457281	1-Q9
8	14457480	1-Q16
17	14457480	1-S5
16	14457481	1-L3
30	14457580	1-T5
17	14457581	1-L3
16	14457680	1-T6
30	14457681	1-L2
18	14457780	1-S5
12	14457781	1-O17
5	14457880	1-S16
22	14458180	1-S8
7	14458281	1-L13
6	14458580	1-M13
6	14458580	1-N7
19	14458680	1-I14
12	14458780	1-P2
16	14459080	1-P17
17	14459180	1-P17
20	14460380	1-Q13
13	14462880	1-R8
12	14462980	1-M16
12	14462980	1-N3
14	14462980	1-R8
7	14463080	1-R14
6	14463080	1-R15
6	14463080	1-R16
30	14463180	1-P10
7	14463280	1-R13
15	14463281	1-L10
4	14463480	1-Q14
17	14463480	1-R10
18	14463780	1-R10
23	14463880	1-G12
25	14463880	1-M7
25	14463880	1-N13
47	14463880	1-N17
14	14463980	1-R12
6	14464080	1-Q4
3	14464080	1-Q2
13	14464280	1-P2
19	14464380	1-R10
15	14464380	1-R12
9	14465180	1-R2
7	14465380	1-Q4
4	14465380	1-Q2
6	14465880	1-T10
9	14466080	1-P5
10	14466080	1-T9
7	14466080	1-T10
10	14466080	1-T11
11	14466380	1-T9
11	14466380	1-T11
10	14466489	1-H8
11	14466880	1-O3
5	14466880	1-R7
13	14466880	1-S2
14	14467180	1-P2
10	14467680	1-P5
4	14467781	1-P15
11	14468180	1-P2
14	14468280	1-S2
13	14471480	1-O3
24	14483080	1-G12
42	14489121	1-T5
9	14496201	1-T16
9	14496431	2-G11
21	14496501	1-Q16
31	14496521	1-T5
4	14496521	2-L9
13	14496701	1-T15
24	14497821	1-T17
1	14522421	2-G5
1	14525021	2-G5
23	14536670	1-S4
20	14549270	1-P11
1	14549579	2-G5
1	14549879	2-G5
1	14550079	2-G5
6	14567080	1-O6
14	14567080	2-I6
9	14569480	2-G15
5	14582790	2-G5
8	14601270	1-S6
2	14625979	2-G5
9	14626090	2-G5

	DESIGNAZIONE BASE	BASIC DESIGNATION	DESIGNATIONS-BASES	GRUNDBEZEICHNUNGEN	DENOMINACIONES BASE
16T	TACHIMETRO	SPEEDOMETER	COMPTEUR DE VITESSE	TACHOMETER	VELOCIMETRO
15V	VARIATORE DI ANTICIPO	ADVANCE VARIATOR	CORRECTEUR D'AVANCE	SPRITZZEITVERSTELLER	VARIADOR DE ADELANTO
13S	IMPIANTO SPECIALE RAFFREDDAM	SPECIAL COOLING SYSTEM	SYST.SPEC REFROIDISSEMENT	„SONDERKUEHLSYSTEM	
16T	PURIFICATORE CATALITICO				
17A	ALBERO AD ECCENTRICI	CAMSHAFT	ARBRE À CAMES	EXZENTERWELLE	ARBOL DE LEVAS
17I	INCASTELLATURA	FRAME	CHASSIS	GERUEST	BASTIDOR
17R	RACCORDO A 4 VIE	FOUR-WAY FITTING	RACCORD A 4 VOIES	ROHRKREUZSTUECK	RACOR DE 4 BOCAS
17V	VALVOLA PER FRENO	BRAKE VALVE	SOUPAPE POUR FREIN	VENTIL FUER BREMSE	VALVULA PARA FRENO
17J	REGOLATORE RAFFRED.RADIATORE	RADIATOR SHUTTER			
17A	GRIGLIA ANTISABBIA	SAND SCREEN	GRILLE ANTISABLE	SANDSCHUTZGITTER	
17G	VENTILATORE ASPIRANTE	SUCTION FAN		SAUGLUEFTER	
17B	VENTILATORE A PALE REVERSIBILI	REVERSIBLE FAN	VENTILATEUR A PALES REVERSIBLE	LUEFTERVERSTELLBAREN FLUEGELN	VENTILADOR DE ASPAS REVERSIBLE
18A	ALBERO MOTORE	CRANKSHAFT	VILEBREQUIN	KURBELWELLE	CIGUENAL
18L	LAMIERINO DI MASSA	GROUND PLATE	TOLE DE MASSE	MASSESCHLUSS	FLEJE DE MASA
18T	TAGLIENTE	CUTTING EDGE	LAME COUPANTE	SCHNEIDMESSER	CUCHILLO
18T	EIETTORE POLVERE FILTRO ARIA	EXHAUST ASPIRATED AIR CLEANER		LUFTFILTER MIT STAUBABZUG	
19A	ALBERO SNODATO	ARTICULATED SHAFT	ARBRE ARTICULE	GELENKWELLE	ARBOL ARTICULADO
19T	TAGLIENTE LATERALE	END BIT	COIN DE LAME	ECKMESSER	CUCHILLO LATERAL
19V	VASCHETTA	PAN	CUVE	GEFASS	CUBA
19G	FILTRO ARIA A SECCO	DRY AIR CLEANER	FILTRE AIR A SEC	TROCKENLUFTFILTER	
19Z	PROLUNGA FILTRO ARIA	PRECLEANER EXTENSION	RALLONGE FILTRE AIR	FILTER VERLANGERUNG	
20B	BASAMENTO MOTORE	CRANKCASE	BATI MOTEUR	KURBELGEHAUSE	BLOQUE CILINDROS
20C	CALOTTA	CAP	CALOTTE	KAPPE	CASQUETE
20D	DEFLETTORE	DEFLECTOR	DEFLECTEUR	LEITBLECH	DEFLECTOR
20E	ELEMENTO FILTRANTE	FILTERING ELEMENT	ELEMENT FILTRANT	FILTEREINSATZ	FILTRO
20G	GALLEGGIANTE	FLOAT	FLOTTEUR	SCHWIMMER	FLOTANTE
20I	IMBUTO	FUNNEL	ENTONNOIR	TRICHTER	EMBUDO
20L	LAMIERINO PARAOLIO	OIL SHIELD	TOLE PARE-HUILE	OELFANGSCHEIBE	RETENEDOR DE ACEITE
20L					MANIJA
20M	MANIGLIA	HANDLE	MANILLE	GRIFF	CINTA
20N	NASTRO	BAND	RUBAN	BAND	TECHO
20P	PADIGLIONE	ROOF PANEL	PAVILLON	KABINENDACH	RACOR
20R	RACCORDO	FITTING	RACCORD	STUTZEN	PINON SATELITE
20S	SATELLITE	PLANETARY GEAR	SATELLITE	PLANETENRAD	TAMBOR
20T	TAMBURO	DRUM	TAMBOUR	TROMMEL	INYECTOR
20U	UGELLO	JET	GICLEUR	DUESE	DISPOSITIVO TERMOSTARTER
20A	AVVIAMENTO A FREDDO	COLD WEATHER STARTING AID	DEMARRAGE A FROID	KALTSTART-EINRICHTUNG	ALETA,RADIADOR
21A	ALETTA RADIATORE	RADIATOR FIN	AILETTE RADIATEUR	KUEHLERRIPPE	TAPA SFERICA
21C	CALOTTA SFERICA	SPHERICAL CAP	CALOTTE SPHERIQUE	KUGELKAPPE	PATA DE APOYO
21G	GAMBA DI APPOGGIO	SUPPORT LEG	PATTE D'APPUI	STUETZBEIN	

PART NUMBER	ITEM	KIT COMP. PART. N.	QTY	SGR.	TAV.	PAG.	GRID POS.	TRANS CODE	DESCRIPTION	DENOMINAZIONE
79071464										
	9	79065567	1	E3.32	1	1	1-T9	45A	RING	ANELLO
	7	79065568	1	E3.32	1	1	1-T9	122G	SEAL	GUARNIZIONE
79071464										
	8	79065566	1	E3.32/ 2	1	1	1-T11	158G	O-RING	GUARNIZIONE O-R
	9	79065567	1	E3.32/ 2	1	1	1-T11	45A	RING	ANELLO
	6	79065568	1	E3.32/ 2	1	1	1-T11	42A	MUDSCRAPER RING	ANELLO RASCHIAFANGO
79071472										
	10	79065563	1	E3.32/ 1	1	1	1-T10	122G	SEAL	GUARNIZIONE
	11	79065564	1	E3.32/ 1	1	1	1-T10	45A	RING	ANELLO
	9	79065565	1	E3.32/ 1	1	1	1-T10	122G	SEAL	GUARNIZIONE
79074707										
	13	79074707	1	F3.03/ 1	1	1	1-T17	2K	KIT	KIT
79081045										
	5	79081045	1	F2.05	1	1	1-T13	2K	KIT	KIT
79081046										
	6	79081046	1	F2.05	1	1	1-T13	2K	KIT	KIT
79086428										
	1	4589909	1	A4.02	1	1	1-L9	123G	SEAL ASSY	GUARNIZIONE TENUTA FRONTALE
	1	4632106	1	A2.22	1	1	1-H11	123G	SEAL ASSY	GUARNIZIONE TENUTA FRONTALE
	1	4776544	3	A2.54	1	1	1-I3	123G	SEAL ASSY	GUARNIZIONE TENUTA FRONTALE
	2	4813566	6	A2.54	1	1	1-I3	123G	SEAL ASSY	GUARNIZIONE TENUTA FRONTALE
	6	4848560	1	A4.02	1	1	1-L9	123G	SEAL ASSY	GUARNIZIONE TENUTA FRONTALE
	10	10260180	2	A2.54	1	1	1-I3	133R	SEAL	ROSETTA DI TENUTA
	15	14483281	1	A4.02	2	1	1-L10	158G	O-RING	GUARNIZIONE O-R

PART NUMBER	ITEM	KIT COMP. PART. N.	QTY	SER.	TAV.	PAG.	GRID POS.	TRANS CODE	DESCRIPTION	DENOMINAZIONE
79066426	14	79032209	1	A2.56	1	1	1-I2	123G	SEAL ASSY	GUARNIZIONE TENUTA FRONTALE

ITEM	PART N.	GRID
11	4784432	1-R6
1	4784444	1-O11
4	4784445	1-O9
3	4784446	1-O9
3	4784788	1-L11
2	4784790	1-L11
4	4784793	1-L13
16	4784889	1-G3
15	4785107	1-G9
5	4785501	1-L2
9	4786900	1-I3
11	4786937	1-G3
10	4787154	1-G12
5	4788084	1-R6
3	4788086	1-R6
6	4788381	1-O9
6	4788908	1-H4
8	4788909	1-H4
7	4789860	1-I15
15	4790861	1-I14
5	4790882	1-L9
8	4791124	1-I13
24	4791125	1-I15
2	4791332	1-I16
22	4791474	1-G6
22	4791477	1-G6
22	4791479	1-G6
5	4792039	1-G7
6	4792169	1-G15
9	4792661	1-I15
10	4792662	1-I15
11	4792663	1-I15
12	4792664	1-I15
13	4792665	1-I15
14	4792666	1-I15
13	4793794	1-G9
14	4794193	1-G9
7	4795702	1-L9
8	4795704	1-L9
11	4795708	1-L14
2	4796457	1-G14
5	4797577	1-I14
4	4797579	1-I14
1	4797619	1-G17
7	4798844	1-H4
3	4799016	1-I16
4	4799060	1-I16
4	4799061	1-H4
5	4799086	1-I16
16	4799275	1-I3
6	4799342	1-I16
11	4799587	1-L5
9	4800030	1-I13
13	4800841	1-I3
16	4800842	1-I3
17	4800844	1-I3
20	4802126	1-G3
20	4802127	1-G3
2	4802392	1-I13
3	4802395	1-I13
20	4805683	1-G9
4	4806010	1-H3
9	4806131	1-G12
1	4806133	1-H3
25	4806611	1-I15
8	4807379	1-T12
7	4807436	1-I16
2	4808519	1-T15
8	4809173	1-G15
7	4809241	1-L3
7	4809354	1-L14
1	4809425	1-H4
8	4809524	1-G4
5	4812091	1-L14
2	4813566	1-I3
5	4817522	1-I3
4	4823266	1-L9
22	4824416	1-G3
23	4838482	1-L10
6	4848560	1-L9
6	4848840	1-L10
3	4854716	1-L10
2	4858073	1-L10
2	4858074	1-L12
7	4858091	1-O15
3	4950259	1-T14
11	4951759	1-O11
10	4951759	1-O9
5	4952553	2-G15
4	4954336	1-T14
3	4955390	2-G4
1	4955605	1-O8
10	4955605	1-O6
6	4957531	2-G15
7	4958134	1-P9
8	4958138	1-P9
9	4958139	1-P9
10	4958144	1-P9
4	4959324	1-L6
3	4962641	1-I17
2	4962642	1-I17
4	4965705	1-P14
1	4965705	1-P15
1	4965705	1-O7
1	4966230	1-P13
1	4966618	1-H6
11	4966833	1-P9
12	4966912	1-P9
13	4966917	1-P9
14	4966918	1-P9
15	4966929	1-P9
27	4967197	1-H7
2	4967197	1-S2
1	4967224	1-R15
16	4967633	1-P9
1	4967635	1-H8
2	4967707	1-O3
2	4967708	1-O3
2	4967709	1-O3
2	4967710	1-O3
1	4967724	1-O13
1	4967724	1-R12
2	4967729	1-P2
12	4968219	1-O11
17	4968342	1-P9
5	4968964	1-P14
6	4968965	1-P14
7	4968968	1-P14
8	4968969	1-P14
18	4970225	1-P9
2	4970504	1-H10
1	4970504	1-O15
2	4971843	1-H6
9	4975002	1-O6
2	4976140	1-P13
3	4976532	1-S2
3	4977118	1-H6
4	4977122	1-H6
1	4980338	1-H13
2	4980622	2-G4
3	4981746	2-G4
1	4982020	2-H13
2	4982514	1-R12
10	4982514	1-S5
1	4982514	1-S4
5	4982644	1-H6
1	4983237	2-G4
3	4983464	1-P2
20	4983613	1-P9
13	4983643	1-O11
4	4983643	1-O9
3	4984517	1-H10
4	4984525	1-H10
5	4984549	1-H10
6	4984550	1-H10
2	4984830	1-O6
2	4985147	1-P11
2	4985147	1-S7
1	4985147	1-S6
3	4985332	1-O6
3	4985332	1-P11
3	4986079	1-R12
4	4986080	1-R12
1	4988812	1-P12
2	4989258	1-T4
3	4989261	1-T4
7	4989488	1-H10
8	4989767	1-H10
1	4990617	1-H17
2	4990624	1-H13
1	4991019	2-H3
1	4991458	2-I16
1	4991559	2-H4
4	4992088	1-S2
5	4995683	1-T14

ITEM	PART N.	GRID
8	4998870	1-H2
1	5110478	1-Q13
19	5120204	1-Q13
16	5120206	1-Q13
4	5120207	1-Q13
1	5120481	1-Q15
12	5120484	1-Q13
6	6024509	1-H6
3	8268534	1-P13
2	8268534	1-S14
15	8270700	1-S10
1	8273439	1-T7
2	8273909	1-Q13
3	8273911	1-Q13
8	8273918	1-Q13
9	8273919	1-Q13
10	8273920	1-Q13
11	8273940	1-Q13
14	8274234	1-Q13
15	8280168	1-Q13
1	8280470	1-T6
2	8280745	1-T8
17	8281201	1-Q13
2	8281253	1-T6
18	8281576	1-Q13
1	8281824	1-T9
2	8281824	1-T11
1	8282867	1-S8
3	8282869	1-S8
2	8282870	1-S8
1	8283007	1-T11
1	8283108	1-S16
1	8283138	1-S17
1	8283949	1-S5
1	8284487	1-S13
1	8284487	1-S12
16	8284487	1-S10
1	8284488	1-S13
1	8284488	1-S12
16	8284488	1-S10
2	8286805	1-S5
3	8286806	1-S5
4	8286807	1-S5
5	8286808	1-S5
6	8286810	1-S5
1	8287191	1-T10
2	8287304	1-T7
3	8287305	1-T7
1	8288029	1-R14
2	8288030	1-R14
3	8288163	1-T6
3	8288822	1-S13
3	8288822	1-S12
2	8288822	1-T10
14	8288830	1-T11
1	8288832	1-S11
16	8288832	1-T11
4	8289424	1-S13
4	8289424	1-S12
5	8289428	1-S13
5	8289428	1-S12
20	8289503	1-S9
17	8289504	1-S10
17	8289505	1-S10
2	8291505	1-T9
3	8291505	1-T11
3	8291552	1-T10
3	8292659	1-T8
4	8293387	1-T4
4	8293970	1-T8
3	8294287	1-S7
6	8295730	1-S12
7	8295731	1-S12
3	8295731	1-T9
8	8295790	1-S12
5	8295865	1-T4
4	8295960	1-T6
6	8295964	1-T4
4	8295967	1-T4
5	8295970	1-T6
6	8295971	1-T6
7	8295973	1-T6
9	8295975	1-T4
10	8295976	1-T4
11	8295977	1-T4
12	8295978	1-T4
5	8295981	1-T7
8	8295982	1-T6
9	8295983	1-T6
13	8295984	1-T4
14	8295985	1-T4
15	8295989	1-T4
16	8295990	1-T4
17	8295991	1-T4
18	8295992	1-T4
10	8295995	1-T6
4	8296250	1-S7
9	8296308	1-S12
5	8296430	1-S7
6	8296431	1-S7
8	8296672	1-T8
10	8296677	1-T8
11	8296678	1-T8
6	8297058	1-S13
3	8297172	1-R10
11	8297680	1-S12
12	8297681	1-S12
13	8297684	1-S12
7	8297685	1-S13
14	8297686	1-S12
15	8297688	1-S12
16	8297690	1-S12
16	8297691	1-S12
16	8297692	1-S12
16	8297693	1-S12
8	8297742	1-S7
9	8297743	1-S7
10	8297744	1-S7
11	8297751	1-S7
12	8297752	1-S7
13	8297753	1-S7
4	8298053	1-T9
5	8298053	1-T9
5	8298055	1-T11
6	8298058	1-T9
4	8298069	1-T10
5	8298070	1-T10
2	8298118	1-S4
3	8298119	1-S4
4	8298121	1-S4
5	8298127	1-S4
6	8298129	1-S4
7	8298159	1-S5
8	8298160	1-S5
7	8298185	1-S4
9	8298518	1-S5
14	8298969	1-S7
2	8299095	1-S6
8	8299658	1-S4
2	8322167	1-H17
3	8322178	1-H17
3	8323149	1-H13
28	8632159	1-T2
8	9918625	1-I7
1	9926025	1-R5
2	9926027	1-R5
3	9926031	1-R5
4	9926033	1-R5
2	9927755	1-T13
3	10005010	1-P16
9	10050611	1-H10
6	10119040	1-S2
2	10119140	1-P5
23	10119440	1-H6
27	10124411	1-H8
26	10124876	1-H8
12	10160401	1-L14
28	10160300	1-C3
9	10160701	1-G15
2	10165340	1-L4
3	10166040	1-L4
21	10181711	1-I15
7	10181711	1-I14
10	10182217	1-C17
2	10182617	1-P17
10	10183217	1-G16
12	10184311	1-I14
7	10184317	1-H5
9	10184317	1-S4
5	10184517	1-L11
10	10205720	1-S4
8	10205820	1-I16
10	10205910	1-G4
15	10205920	1-S7
3	10205920	1-S6

ITEM	PART N.	GRID
12	10212210	1-G3
1	10231240	1-P2
1	10231240	1-P5
10	10248271	1-H10
4	10248471	1-P16
1	10253900	2-I10
6	10257050	1-O10
6	10257050	1-O9
13	10257060	1-O16
6	10257060	1-T7
7	10257060	2-G15
6	10257385	1-L11
7	10257460	1-L11
4	10257460	1-P17
10	10257460	1-Q12
30	10257460	1-O10
8	10257460	2-G15
19	10259960	1-T4
3	10260060	1-R2
12	10260060	1-T8
10	10260160	1-I3
11	10260160	1-S5
11	10260160	1-S4
18	10263160	1-L3
11	10263460	1-G12
2	10263460	1-Q16
5	10263460	1-S2
2	10264080	1-Q7
20	10264560	1-T4
10	10265460	1-G15
11	10269450	1-Q12
13	10269450	1-Q10
16	10273111	1-L3
3	10273111	1-Q7
21	10273111	1-T4
11	10278311	1-T6
24	10278660	2-H12
11	10279560	1-G14
11	10279560	2-G15
5	10279980	1-P17
8	10279985	1-H6
18	10280060	1-I14
12	10280060	1-S4
13	10280060	1-T8
7	10284460	1-Q13
22	10284460	1-T4
4	10287380	2-G4
8	10287385	1-L11
29	10295485	1-H7
22	10296160	1-I15
17	10296160	1-I14
1	10296160	1-L16
11	10296160	1-O16
37	10296160	1-Q10
4	10296160	1-R10
12	10296160	1-T6
1	10296260	1-O17
13	10296260	1-T6
8	10296685	1-L10
2	10297760	1-I4
4	10298360	1-L4
10	10298450	1-O9
11	10298460	1-G15
13	10300511	1-G15
2	10300511	1-L16
35	10300571	1-Q10
30	10300571	1-R11
9	10300711	1-L10
7	10300711	1-O10
7	10300711	1-O9
7	10300711	1-T7
12	10305171	1-G12
8	10332810	1-S2
11	10389511	1-Q6
1	10397380	2-G14
1	10397680	2-H12
10	10405485	2-G15
2	10440990	2-G8
10	10441390	1-I14
1	10441690	2-G17
15	10445024	1-T15
1	10449690	2-G13
1	10449890	2-G12
1	10450090	2-G16
2	10450090	2-G13
1	10450190	2-G11
3	10450290	2-G13
10	10450390	1-H6
18	10450390	1-L2
2	10450390	2-G14
3	10450690	2-G14
11	10450790	1-H6
4	10450790	2-G14
4	10450790	2-G13
21	10489510	1-P9
2	10516470	2-G3
1	10516470	2-G2
13	10516470	2-H2
2	10516471	1-R8
13	10516471	1-S4
2	10516471	2-I10
1	10516671	1-G16
11	10516671	1-H10
5	10516671	1-L6
1	10516671	1-L7
1	10516671	1-L8
6	10516671	1-O3
3	10516671	1-P3
3	10516671	1-Q16
14	10516671	1-Q11
22	10516671	1-Q9
4	10516671	1-R2
3	10516671	1-R8
3	10516671	1-R14
16	10516671	1-S7
17	10516671	1-S6
12	10516671	1-S5
14	10516671	1-S4
23	10516671	1-T4
8	10516671	1-T7
2	10516671	2-H3
2	10516671	2-I9
2	10516671	2-I6
1	10516671	2-L4
1	10516671	2-L5
1	10516671	2-L6
5	10516871	1-R11
6	10516871	1-L6
2	10516871	1-L8
3	10516871	1-I16
5	10516871	1-P2
4	10516871	1-P5
2	10516871	1-P12
6	10516871	1-P17
4	10516871	1-Q16
1	10516871	1-Q14
6	10516871	1-Q13
4	10516871	1-R8
5	10516871	1-R10
5	10516871	1-R12
1	10516871	1-R13
4	10516871	1-R14
2	10516871	1-R15
2	10516871	1-R16
1	10516871	1-R17
1	10516871	1-S15
8	10516871	1-S13
4	10516871	1-S6
13	10516871	1-S5
15	10516871	1-S4
9	10516871	1-S2
4	10516871	1-T12
2	10516871	2-G11
3	10516871	2-H3
3	10516871	2-H4
1	10516871	2-I12
1	10516871	2-I11
3	10516871	2-I10
3	10516871	2-I9
1	10516871	2-I7
3	10516871	2-I6
12	10516871	2-I3
1	10516871	2-I2
31	10516879	1-H9
1	10516879	1-L17
3	10516879	1-M10
1	10516879	1-M2
3	10516879	1-N3
3	10516879	1-N10
1	10516879	2-L9
1	10517071	1-I2
7	10517071	1-L6
7	10517071	1-P17
2	10517071	1-Q4
6	10517071	1-R10

ITEM	PART N.	GRID
6	10517071	1-R12
9	10517071	1-S13
20	10517071	1-S12
16	10517071	1-S4
2	10517071	2-I12
4	10517071	2-I10
4	10517071	2-I6
4	10517171	1-L16
5	10517171	1-P5
22	10517171	1-P9
5	10517171	1-R2
1	10517171	2-I14
2	10517171	2-I2
12	10517271	1-O6
2	10517271	2-I14
3	10517271	2-I2
4	10517371	1-Q7
2	10517471	1-G16
3	10517471	1-P12
4	10517471	1-P13
3	10517471	2-I14
6	10519201	1-R6
2	10519301	2-H12
10	10519601	1-G10
10	10519601	1-H4
11	10519601	1-I3
28	10519601	1-L2
5	10519601	1-L13
23	10519601	1-P9
2	10519601	2-H9
2	10519601	2-L9
20	10519621	1-I14
2	10519621	2-I16
4	10519621	2-I9
2	10519621	2-I7
5	10519621	2-I6
12	10519660	1-G14
2	10520001	1-I2
3	10520020	2-I12
5	10520021	1-P16
3	10520021	2-I7
4	10520101	1-O6
4	10520101	1-P8
40	10520101	1-P10
2	10520121	1-H8
4	10520201	1-P11
1	10520201	2-H7
4	10520221	2-I14
5	10520221	2-I9
4	10571379	1-T16
1	10571470	2-H14
1	10571570	2-H9
2	10571570	2-H13
2	10571571	2-G17
1	10571571	2-G7
10	10571571	2-H6
2	10571579	1-I9
20	10571579	1-Q16
3	10571579	2-G11
4	10571770	2-H9
3	10571770	2-H12
9	10571771	1-H2
13	10571771	1-H6
3	10571771	1-H8
2	10571771	1-R13
2	10571771	2-G16
5	10571771	2-G14
6	10571771	2-G13
2	10571771	2-G12
3	10571771	2-G8
4	10571771	2-H4
1	10571771	2-H6
5	10571771	2-I14
6	10571771	2-I6
30	10571779	1-L17
5	10571779	1-M15
30	10571779	1-M2
5	10571779	1-N5
3	10571779	2-L9
2	10571870	1-S17
4	10571870	2-G11
4	10571871	1-H13
1	10571871	1-H14
5	10571871	1-L4
2	10571871	1-O15
1	10571871	1-O14
2	10571871	1-O13
8	10571871	1-O10
12	10571871	1-O9
1	10571871	1-P7
5	10571871	1-R16
2	10571871	1-S16
3	10571871	1-S14
2	10571871	1-S11
12	10571871	2-G15
6	10571871	2-G14
5	10571871	2-G13
3	10571871	2-G12
2	10571871	2-G7
5	10571871	2-H9
3	10571871	2-H13
3	10571871	2-I16
6	10571871	2-I14
7	10571970	1-R10
2	10571971	1-H14
1	10571971	2-L2
2	10572070	2-H7
12	10572071	1-O2
3	10572170	2-H7
4	10572371	1-S14
3	10591401	2-H9
7	10725911	1-R8
2	10725911	2-G2
18	10725911	2-H2
3	10725940	2-G2
12	10725940	2-H2
15	10726011	1-I9
24	10733601	1-P9
5	10733601	1-P11
6	10733601	1-P16
14	10733601	1-S10
4	10734201	1-H8
22	10734201	1-H10
3	10734201	1-O13
25	10734201	1-P9
4	10734201	2-I12
6	10734201	2-I9
13	10734308	1-L14
20	10734401	1-O14
21	10734401	1-S12
5	10734601	1-P8
41	10734601	1-P10
6	10734601	1-P11
17	10788721	1-S7
4	10788721	2-H13
5	10788721	2-I12
5	10791221	1-O13
7	10791221	1-P16
8	10791311	1-T16
6	10791321	1-P8
9	10791411	1-T7
12	10796301	1-H10
4	10796301	2-I7
5	10796401	1-H8
10	10796401	1-S2
5	10796401	2-H4
5	10796401	2-I7
7	10797101	2-I9
1	10839510	1-R7
12	10839610	1-G15
8	10839610	1-G10
10	10839610	1-L5
13	10839710	1-G12
3	10858090	2-G17
1	10858090	2-H15
2	10863190	2-H15
8	10902021	1-R8
5	10902021	2-H13
5	10902121	2-I10
9	10902131	1-R8
12	10902321	1-O15
13	10902321	1-R6
3	10902421	2-G7
6	10902421	2-H9
12	10902524	1-G10
17	10902621	1-S4
3	10902621	2-G3
22	10902821	1-H8
15	10903431	1-O16
4	10960637	1-P12
4	10977821	2-H12
8	10978221	1-I14
5	10979231	1-H13
4	10979231	2-I16
6	10979331	1-T12

ITEM	PART N.	GRID
8	10979331	2-G13
5	10979331	2-G11
4	10979421	2-G8
5	10979431	2-G11
4	10979440	2-G2
3	10979440	2-H2
25	11059776	1-T4
3	11060676	1-G16
14	11061576	1-L14
8	11065976	1-P17
5	11066276	1-O6
26	11066376	1-P9
36	11066675	1-G2
27	11069376	1-O3
6	11075476	1-P5
6	11087876	2-H13
24	11087975	1-T4
3	11088076	1-O15
2	11088076	1-O14
6	11088076	1-O13
4	11103031	1-O15
7	11103031	2-I14
6	11103031	2-I7
6	11106031	1-L4
5	11106031	1-P12
7	11106031	1-R12
3	11106031	1-S16
5	11106031	1-S14
3	11106031	1-S11
5	11106031	1-S6
11	11106031	1-S2
13	11106031	2-G15
6	11106031	2-H4
6	11106031	2-I10
7	11106031	2-I7
7	11106031	2-I6
11	11106031	2-I3
3	11106231	1-H14
8	11106231	1-L6
3	11106231	1-L8
7	11106231	1-O13
6	11106231	1-P12
8	11106231	1-R10
2	11106231	1-R17
2	11106231	1-S15
6	11106231	1-S14
4	11106231	2-G12
4	11106231	2-G7
4	11106231	2-H3
7	11106231	2-H4
9	11106231	2-I12
7	11106231	2-I10
4	11106231	2-I2
29	11106431	1-H9
8	11106431	1-R12
3	11106431	1-R15
4	11106431	1-S17
10	11106431	1-S13
18	11106431	1-S7
14	11106431	1-S5
7	11106431	2-G11
5	11106431	2-H3
8	11106431	2-I14
2	11106431	2-I11
8	11106431	2-I9
9	11106431	2-I6
4	11106631	1-H14
5	11106631	1-O15
3	11106631	1-R16
15	11106631	1-S4
5	11106831	1-O16
10	11106831	1-R8
4	11106831	1-R13
5	11106831	1-R14
19	11106831	1-S7
6	11107031	1-R14
4	11107031	1-R15
4	11107031	1-R16
3	11107031	1-S15
2	11107231	1-H11
5	11107231	1-S17
19	11107231	1-S4
9	11107331	1-R10
3	11107331	1-R17
4	11107431	1-R17
10	11107531	1-R10
4	11107531	1-S15
9	11107731	1-R12
11	11108031	1-R10
6	11108231	1-S17
11	11108431	1-R8
11	11112231	1-S13
22	11112231	1-S12
8	11112231	2-I10
10	11112231	2-I6
5	11112431	1-H14
3	11112431	1-I2
12	11112431	1-R10
20	11112431	1-S4
14	11112631	1-H6
8	11112631	2-I12
2	11112831	2-L2
13	11113031	1-R10
10	11113131	1-R12
9	11113631	1-L6
10	11113731	1-L6
9	11118731	2-I14
3	11125931	2-I11
13	11190571	1-L9
11	11190571	1-L10
14	11190579	1-G14
5	11190579	1-T12
5	11190579	1-T15
29	11193871	1-G13
14	11193871	1-G12
35	11193871	1-G2
5	11193871	1-H3
9	11193871	1-I16
19	11193871	1-L2
19	11193871	1-L3
7	11193871	1-L4
9	11193871	1-L11
8	11193871	1-L12
6	11193871	1-L13
15	11193871	1-L14
14	11193871	1-O15
14	11193871	1-R6
12	11193874	1-L9
4	11193879	1-T15
6	11194071	1-H11
9	11195470	1-I14
13	11195471	1-O6
5	11195471	2-H12
9	11197771	1-G10
13	11197771	1-O15
15	11197771	1-R6
37	11198071	1-G2
10	11198071	1-H2
15	11198371	1-G12
16	11198371	1-I14
11	11198371	1-L3
16	11198371	1-L14
22	11198374	1-L9
2	11198374	1-O11
21	11198571	1-G9
2	11198671	1-L3
6	11198679	1-T15
16	11200171	1-G12
6	11227031	1-R2
12	11234721	1-L3
5	11255931	2-I2
17	11288031	1-L14
17	11306921	1-G12
20	11306921	1-L3
4	11306921	2-H7
11	11306924	1-I14
7	11306924	1-T12
6	11306931	1-P2
12	11306931	1-P17
2	11306931	1-O14
18	11307021	1-G12
11	11307021	1-O9
3	11307024	1-O11
9	11307024	1-O10
5	11307031	1-L16
7	11307031	1-P2
7	11343831	1-P5
10	11369621	2-H7
27	11394331	1-P9
19	11408321	1-G12
5	11408321	2-H7
5	11408537	1-O7
20	11690921	1-S7
7	11701711	1-H11
32	11701721	1-H9

ITEM	PART N.	GRID	ITEM	PART N.	GRID	ITEM	PART N.	GRID	ITEM	PART N.	GRID	ITEM	PART N.	GRID
5	11701721	1-H14	19	12164711	1-L14	15	.2642701	1-H10	13	12646821	2-I9	4	13407211	1-S11
3	11701721	1-O14	10	12164711	1-O10	10	12644320	2-I14	8	12646821	2-I7	13	13407211	1-S10
11	11701721	1-R12	15	12164711	1-O9	6	12644321	1-R13	12	12646821	2-I6	20	13449521	1-L14
5	11701721	1-R17	11	12164711	1-T15	11	12644321	2-I14	13	12646821	2-I3	38	13516221	1-G2
4	11701721	1-S16	5	12164721	1-I2	11	12644321	2-I9	7	12646821	2-I2	15	13516721	1-G14
5	11701721	1-S15	5	12164721	1-O13	12	12644401	1-L6	7	12646901	2-H7	12	13517311	1-H2
7	11701721	1-S14	4	12173890	2-G3	10	12644421	2-I10	15	12646921	1-L6	13	13517530	1-G14
10	11701721	2-G13	13	12174490	1-I14	8	12644901	2-H7	16	12646921	1-R10	10	13517530	1-I13
4	11701721	2-I11	20	12179490	1-I15	2	12644921	1-R7	12	12646921	2-I10	11	13517720	1-G10
9	11701721	2-I9	13	12182190	1-L11	6	12646201	2-H3	13	12646921	2-I6	20	13517821	1-G12
7	11702921	1-H14	14	12182290	1-L9	24	12646601	1-H8	3	12646921	2-L2	18	13543620	1-O15
4	11702921	1-I2	6	12183190	1-H5	1	12646621	2-I15	7	12647001	1-O3	6	13543620	1-R6
11	11702921	1-L6	7	12214111	2-I13	9	12646701	1-O13	15	12647001	1-O11	19	13543621	1-O15
20	11797824	1-G12	25	12574221	1-H8	13	12646721	1-L6	21	12647001	1-O9	8	13543621	1-R6
12	11902017	1-L16	6	12574511	2-H7	2	12646721	1-L7	11	12647101	1-I16	11	13547524	1-O10
14	11903011	1-I3	4	12574521	1-S8	5	12646721	1-L8	2	12648260	1-I11	12	13550401	1-O10
10	11903211	1-L11	9	12598371	2-I10	12	12646721	2-I14	14	12948810	1-O3	13	13550401	1-O9
9	11903211	1-O9	8	1260147	2-H4	12	12646721	2-I9	4	13275811	2-G17	6	13550421	1-R17
14	11903211	1-T6	15	12605671	1-T6	11	12646801	1-H11	11	13275917	2-H6	6	13550421	1-S15
13	11903717	1-L16	14	12638101	1-O6	6	12646801	1-S6	8	13277411	2-H13	8	13555530	1-P2
2	11903717	1-O16	13	12638601	1-H10	8	12646801	1-T15	13	13279217	2-I10	2	13605711	2-L4
8	11903817	1-L4	6	12638601	1-I2	7	12646801	2-H3	16	13279611	1-H10	2	13605711	2-L5
15	11903817	1-S5	8	12638601	1-O13	10	12646801	2-H4	2	13297317	2-H6	2	13605711	2-L6
21	11903817	1-S4	6	12638621	1-H8	8	12646821	1-H14	2	13297921	1-I8	9	13748710	1-L12
6	11945008	1-T14	4	12638621	1-L8	14	12646821	1-L6	3	13301717	2-H5	12	13866050	1-R8
7	11947708	1-T14	15	12638621	1-R10	32	12646821	1-O12	15	13393376	1-O15	16	13868350	1-L6
6	12035571	1-T16	12	12638621	1-S2	7	12646821	1-P12	11	13400575	1-H2	28	13879640	1-P10
12	12077186	1-L11	10	12638621	2-I9	13	12646821	1-R12	7	13401176	1-P.1	2	13974530	1-P4
21	12164011	1-G12	14	12638660	1-P17	5	12646821	1-R15	3	13401176	1-Q14	14	13979121	1-O9
10	12164011	1-I16	14	12639701	1-H10	12	12646821	1-S13	1	13407211	1-O4	27	14048217	1-L2
8	12164021	1-P5	7	12642001	2-H12	8	12646821	2-G11	15	13407211	1-O6	9	14054511	2-H13
7	12164021	1-R2	9	12642021	2-H4	5	12646821	2-I16	3	13407211	1-R7	26	14054911	1-T4
6	12164127	2-I2	11	12642021	2-I6	10	12646821	2-I12	8	13407211	1-S14	5	14084211	1-T16
1	12164327	1-P4	9	12642401	1-H3	5	12646821	2-I11	13	13407211	1-S13	4	14085811	1-R7
19	12164421	1-S10	7	12642701	1-H8	11	12646821	2-I10	23	13407211	1-S12	16	14142490	2-G17

ITEM	PART N.	GRID
16	14157470	1-Q11
8	14161770	2-H3
27	14161970	1-T4
10	14161970	1-T7
7	14162270	1-S6
9	14163170	2-H3
8	14163270	1-H8
21	14163270	1-S7
24	14163470	2-G13
14	14164070	1-T8
6	14164370	1-O15
14	14164770	2-I9
14	14165470	1-G15
9	14167770	1-P2
8	14168070	1-P11
39	14196670	1-G2
16	14233030	1-Q6
17	14233430	1-Q6
8	14233630	1-O3
10	14233630	1-P2
15	14237930	1-T8
8	14238130	1-R2
3	14238131	1-Q4
1	14238131	1-Q2
9	14254930	1-O3
10	14271530	1-O3
9	14274430	1-P14
3	14274430	1-P15
4	14274631	1-G16
4	14274631	1-Q4
16	14282170	1-G14
17	14282470	1-G14
15	14282770	1-G15
18	14282770	1-G14
19	14282970	1-G14
9	14305620	1-I9
16	14323911	1-G15
20	14323911	1-G14
4	14323911	1-Q10
17	14324211	1-G15
5	14324801	1-Q13
12	14324811	1-Q12
1	14324901	1-Q10
11	14324911	1-L9
13	14324911	1-Q12
10	14325011	1-L12
14	14325011	1-Q12
15	14325211	1-L9
22	14325601	1-G12
3	14326050	1-H11
2	14326213	1-O17
16	14327101	1-O15
22	14328101	1-G8
40	14328301	1-G2
18	14328501	1-G15
19	14329901	1-G15
20	14329901	1-R7
14	14330260	1-L16
3	14330260	1-O16
15	14330260	1-Q12
21	14330260	1-Q10
28	14330260	1-T5
9	14437985	1-H6
7	14438185	1-S2
15	14452980	1-P17
11	14452980	1-T7
29	14453180	1-P10
22	14453589	1-G14
11	14453599	1-I13
4	14453981	1-G14
10	14454381	1-T16
16	14456980	1-S5
16	14456981	1-Q12
31	14456981	1-Q10
5	14457080	1-Q14
10	14457080	1-Q13
5	14457080	1-Q4
2	14457080	1-Q2
12	14457180	1-L17
13	14457180	1-M16
12	14457180	1-M2
13	14457180	1-N3
7	14457180	1-Q16
7	14457280	1-Q15
6	14457280	1-Q14
11	14457280	1-Q13
29	14457280	1-T5
12	14457281	1-L5
17	14457281	1-Q11
32	14457281	1-Q9
8	14457480	1-Q16
17	14457480	1-S5
16	14457481	1-L3
30	14457580	1-T5
17	14457581	1-L3
16	14457680	1-T6
30	14457681	1-L2
18	14457780	1-S5
12	14457781	1-O17
5	14457880	1-S16
22	14458180	1-S8
7	14458281	1-L13
6	14458580	1-M13
6	14458580	1-N7
19	14458680	1-I14
12	14458780	1-P2
16	14459080	1-P17
17	14459180	1-P17
20	14460380	1-Q13
13	14462880	1-R8
12	14462980	1-M16
12	14462980	1-N3
14	14462980	1-R8
7	14463080	1-R14
6	14463080	1-R15
6	14463080	1-R16
30	14463180	1-P10
7	14463280	1-R13
15	14463281	1-L10
4	14463480	1-Q14
17	14463480	1-R10
18	14463780	1-R10
23	14463880	1-G12
25	14463880	1-M7
25	14463880	1-N13
47	14463880	1-N17
14	14463980	1-R12
6	14464080	1-Q4
3	14464080	1-Q2
13	14464280	1-P2
19	14464380	1-R10
15	14464380	1-R12
9	14465180	1-R2
7	14465380	1-Q4
4	14465380	1-Q2
6	14465880	1-T10
9	14466080	1-P5
10	14466080	1-T9
7	14466080	1-T10
10	14466080	1-T11
11	14466380	1-T9
11	14466380	1-T11
10	14466489	1-H6
11	14466880	1-O3
5	14466880	1-R7
13	14466880	1-S2
14	14467180	1-P2
10	14467680	1-P5
4	14467781	1-P15
11	14468180	1-P2
14	14468280	1-S2
13	14471480	1-O3
24	14483080	1-G12
42	14489121	1-T5
9	14496201	1-T16
9	14496431	2-G11
21	14496501	1-Q16
31	14496521	1-T5
4	14496521	2-L9
13	14496701	1-T15
24	14497821	1-T17
1	14522421	2-G5
1	14525021	2-G5
23	14536670	1-S4
20	14549270	1-P11
1	14549579	2-G5
1	14549879	2-G5
1	14550079	2-G5
6	14567080	1-O6
14	14567080	2-I6
9	14569480	2-G15
5	14582790	2-G5
8	14601270	1-S6
2	14625979	2-G5
9	14626090	2-G5

	DESIGNAZIONE BASE	BASIC DESIGNATION	DESIGNATIONS-BASES	GRUNDBEZEICHNUNGEN	DESIGNACIONES BASE
41M	MANOMETRO ARIA	AIR PRESSURE GAUGE	MANOMETRE AIR	LUFTDRUCKMESSER	MANOMETRO DE AIRE
42A	ANELLO RASCHIAFANGO	MUDSCRAPER RING	GARNITURE PARE-BOUE	SCHLAMMKRATZRING	RETENDOR DE BARRO
42A					
42F	FENDINEBBIA	FOG LAMP	FEU BROUILLARD	NEBELSCHEINWERFER	PROYECTOR ANTINIEBLA
42M	MANOMETRO OLIO	OIL PRESSURE GAUGE	MANOMETRE HUILE	OELDRUCKMESSER	MANOMETRO ACEITE
42P	PASTIGLIA FRENO	BRAKE LINING	PASTILLE DE FREIN	BREMSBELAG	PASTILLA DE FRENO
42R	RADIO	RADIO	RADIO	RUNDFUNK	RADIO
42V	VITE SENZA FINE	WORM SCREW	VIS SANS-FIN	SCHNECKE	TORNILLO SIN FIN
43R	RETICELLA DEL FILTRO	FILTER STRAINER	CREPINE	FILTER SIEB	REDECILLA
44D	DIFFUSORE ARIA ORIENTABILE	ADJUSTABLE AIR OUTLET	AERATEUR ORIENTA-BLE	VERSTELLBARE LUFTDUESE	BOQUILLA ORIENTA-BLE
44D					
44R	RETE	NET	GRILLE	NETZ	REJILLA
44V	VITE CON ROSETTA	SCREW AND WASHER ASSY	VIS AVEC RONDELLE	SCHRAUBE MIT SCHEIBE	TORNILLO CON ARAN-DELA
44V					
443	DIFFERENZIALE AUTOBLOCCANTE	SELF-LOCKING DIFFERENTIAL	DIFFERENTIEL(NO-SPIN)	DIFFERENTIAL (NO-SPIN)	DIFERENCIAL (NO-SPIN)
445	DISP.DISINNESTO ASSALE POST	REAR AXLE DISCONNECT	DISPOSITIF DECLAPOTAGE PONT AR	HINTERACHSAUSSCHLTUNG	DISPOSITIVO DESACOPLO EJE POST
45A	ANELLO	RING	BAGUE	RING	ARO
46C	CAMPANA	BELL HOUSING	CLOCHE	GEHAUSE	CAMPANA
46D	DIFFUSORE	DIFFUSER	DIFFUSEUR	LUFTDUESE	DIFUSOR
46F	FERMAGLIO	CLIP	FERMOIR	KLEMMSTUECK	SUJETADOR
46L	LEVA	LEVER	LEVIER	HEBEL	PALANCA
46M	MANOVELLA PER RUOTE	SPEED HANDLE FOR WHEELS	MANIVELLE DE ROUES	RADGOLZEN-SCHLUESSEL	BERBIQUI PARA RUEDAS
46M					
46P	PATTINO	PAD	PATIN	GLEITBLOCK	PATIN
46A	ANELLO REGGISPINTA	THRUST RING	RONDELLE DE BUTEE	DRUCKSCHEIBE	ANILLO DE APOYO
46D	DIFFUSORE VENTURI	CHOKE	CONDUIT VENTURI	ANSAUGTRICHTER	DIFUSOR VENTURI
46E	ESPANSIONE POLARE	POLE SHOE	MASSE POLAIRE	POLSCHUH	PIEZA POLAR
47A	ANELLO FRIZIONE	FRICTION RING	GARNITURE	KUPPLUNGSBELAG	FORRO
47V	VOLANO	FLYWHEEL	VOLANT	SCHWUNGMASSE	VOLANTE
48A	ANELLO DI GOMMA	RUBBER RING	BAGUE CAOUTCHOUC	GUMMIRING	GUARNICION DE CAUCHO
48A					
48V	VOLANO	FLYWHEEL	VOLANT	SCHWUNGRAD	VOLANTE MOTOR
48A	ANELLO ISOLANTE	INSULATING RING	BAGUE ISOLANTE	ISOLIERRING	ANILLO AISLADOR
49B	DISP.GONFIAGGIO PNEUM.	TYRE INFLATOR	APPAREIL DE GONFLAGE DE PNEU	REIFENFUELLANLAGE	ACESORIO PARA INFAR NEUMATICOS
50A	ANELLO RASCHIAOLIO	OILSCRAPER RING	SEGMENT RACLEUR	OELABSTREIFRING	ARO DE ENGRASE
50B	BIELLA	LINK	BIELLE	PLEUELSTANGE	BIELA
50C	CANALE	CHANNEL	PROFILE	SCHIENE	CANAL
50D	DINAMO	GENERATOR	DYNAMO	LICHTMASCHINE	DINAMO
50E	ESTENDIBLOC	ESTENDIBLOC	ESTENDIBLOC	ESTENDIBLOC	ESTENDIBLOC
50F	FIANCATA	SIDE FRAME	COTE DE COQUE	SEITENWAND	COSTADO

PART NUMBER	ITEM	KIT COMP. PART. N.	QTY	SGR.	TAV.	PAG.	GMD POS.	TRANS CODE	DESCRIPTION	DENOMINAZIONE
79050427										
	11	14466380	1	E3.32	1	1	1-T9	158G	O-RING	GUARNIZIONE O-R
	8	79065566	1	E3.32	1	1	1-T9	122G	SEAL	GUARNIZIONE
	9	79065567	1	E3.32	1	1	1-T9	45A	RING	ANELLO
	7	79065568	1	E3.32	1	1	1-T9	122G	SEAL	GUARNIZIONE
79050428										
	1	8287191	1	E3.32/ 1	1	1	1-T10	10D	NUT	DADO
	3	8291552	1	E3.32/ 1	1	1	1-T10	158G	O-RING	GUARNIZIONE O-R
	6	14465890	1	E3.32/ 1	1	1	1-T10	158G	O-RING	GUARNIZIONE O-R
	7	14465080	1	E3.32/ 1	1	1	1-T10	158G	O-RING	GUARNIZIONE O-R
	8	79021911	1	E3.32/ 1	1	1	1-T10	45A	RING	ANELLO
	10	79065563	1	E3.32/ 1	1	1	1-T10	122G	SEAL	GUARNIZIONE
	11	79065564	1	E3.32/ 1	1	1	1-T10	45A	RING	ANELLO
	9	79065565	1	E3.32/ 1	1	1	1-T10	122G	SEAL	GUARNIZIONE
79055159										
	12	14457180	1	B2.01	1	1	1-L17	158G	O-RING	GUARNIZIONE O-R
	6	14456580	1	B2.01	5	1	1-M13	158G	O-RING	GUARNIZIONE O-R
	8	71005536	1	B2.01	5	1	1-M13	158G	O-RING	GUARNIZIONE O-R
	13	73118059	1	B2.01	7	1	1-M10	45A	RING	ANELLO
	16	73118062	1	B2.01	7	1	1-M10	100M	SPRING	MOLLA
	12	73118064	1	B2.01	5	1	1-M13	123G	SEAL ASSY	GUARNIZIONE TENUTA FRONTALE
	15	73118067	1	B2.01	5	1	1-M13	158G	O-RING	GUARNIZIONE O-R
	27	73118167	1	B2.01	1	1	1-L17	123G	SEAL ASSY	GUARNIZIONE TENUTA FRONTALE
	15	79064451	1	B2.01	7	1	1-M10	45A	RING	ANELLO
79055159										
	12	14457180	1	B2.01/ 1	1	1	1-M2	158G	O-RING	GUARNIZIONE O-R
	6	14458580	1	B2.01/ 1	5	1	1-N7	158G	O-RING	GUARNIZIONE O-R
	8	71005536	1	B2.01/ 1	5	1	1-N7	158G	O-RING	GUARNIZIONE O-R

PART NUMBER	ITEM	KIT COMP. PART. N.	QTY	SGR.	TAV.	PAG.	GRID POS.	TRANS CODE	DESCRIPTION	DENOMINAZIONE
79055159										
	13	73118059	1	B2.01/ 1	7	1	1-N10	45A	RING	ANELLO
	16	73118062	1	B2.01/ 1	7	1	1-N10	100M	SPRING	MOLLA
	12	73118064	1	B2.01/ 1	5	1	1-N7	123G	SEAL ASSY	GUARNIZIONE TENUTA FRONTALE
	15	73118067	1	B2.01/ 1	5	1	1-N7	158G	O-RING	GUARNIZIONE O-R
	27	73118167	1	B2.01/ 1	1	1	1-M2	123G	SEAL ASSY	GUARNIZIONE TENUTA FRONTALE
	15	79064451	1	B2.01/ 1	7	1	1-N10	45A	RING	ANELLO
79055160										
	12	14457160	2	B2.01	1	1	1-L17	158G	O-RING	GUARNIZIONE O-R
	6	14458580	1	B2.01	5	1	1-M13	158G	O-RING	GUARNIZIONE O-R
	12	14462980	3	B2.01	2	1	1-M16	158G	O-RING	GUARNIZIONE O-R
	25	14463880	2	B2.01	9	1	1-M7	158G	O-RING	GUARNIZIONE O-R
	13	71004848	1	B2.01	1	1	1-L17	123G	SEAL ASSY	GUARNIZIONE TENUTA FRONTALE
	8	71005536	1	B2.01	5	1	1-M13	158G	O-RING	GUARNIZIONE O-R
	16	73118040	1	B2.01	2	1	1-M16	123G	SEAL ASSY	GUARNIZIONE TENUTA FRONTALE
	13	73118059	1	B2.01	7	1	1-M10	45A	RING	ANELLO
	12	73118064	1	B2.01	5	1	1-M13	123G	SEAL ASSY	GUARNIZIONE TENUTA FRONTALE
	25	73118067	1	B2.01	5	1	1-M13	158G	O-RING	GUARNIZIONE O-R
	6	73118086	5	B2.01	9	1	1-M7	123G	SEAL ASSY	GUARNIZIONE TENUTA FRONTALE
	10	73118086	3	B2.01	11	1	1-M4	123G	SEAL ASSY	GUARNIZIONE TENUTA FRONTALE
	7	73118087	5	B2.01	9	1	1-M7	123G	SEAL ASSY	GUARNIZIONE TENUTA FRONTALE
	11	73118087	3	B2.01	11	1	1-M4	123G	SEAL ASSY	GUARNIZIONE TENUTA FRONTALE
	15	73118096	4	B2.01	9	1	1-M7	45A	RING	ANELLO
	9	73118117	1	B2.33	1	1	1-O8	158G	O-RING	GUARNIZIONE O-R
	25	73118124	1	B2.01	1	1	1-L17	123G	SEAL ASSY	GUARNIZIONE TENUTA FRONTALE
	21	73118136	2	B2.01	9	1	1-M7	45A	RING	ANELLO
	28	73118136	1	B2.01	11	1	1-M4	45A	RING	ANELLO
	27	73118167	1	B2.01	1	1	1-L17	123G	SEAL ASSY	GUARNIZIONE TENUTA FRONTALE
	24	79030210	1	B2.01	9	1	1-M7	123G	SEAL ASSY	GUARNIZIONE TENUTA FRONTALE
	17	79030211	1	B2.01	2	1	1-M16	123G	SEAL ASSY	GUARNIZIONE TENUTA FRONTALE

PART NUMBER	ITEM	KIT COMP. PART. N.	QTY	SER.	TAV.	PAG.	GRID POS.	TRANS CODE	DESCRIPTION	DENOMINAZIONE
79055180										
	19	79030215	1	B2.01	2	1	1-M16	158G	O-RING	GUARNIZIONE O-R
	21	79030217	1	B2.01	2	1	1-M16	158G	O-RING	GUARNIZIONE O-R
	26	79030260	1	B2.01	2	1	1-M16	123G	SEAL ASSY	GUARNIZIONE TENUTA FRONTALE
	7	79030262	2	B2.01	3	1	1-M15	123G	SEAL ASSY	GUARNIZIONE TENUTA FRONTALE
	9	79030270	1	B2.01	3	1	1-M15	158G	O-RING	GUARNIZIONE O-R
	37	79031003	1	B2.01	1	2	1-M17	158G	O-RING	GUARNIZIONE O-R
	23	79066375	1	B2.01	1	1	1-L17	122G	SEAL	GUARNIZIONE
79055180										
	12	14457180	2	B2.01/ 1	1	1	1-M2	158G	O-RING	GUARNIZIONE O-R
	6	14458580	1	B2.01/ 1	5	1	1-N7	158G	O-RING	GUARNIZIONE O-R
	12	14462980	3	B2.01/ 1	2	1	1-N3	158G	O-RING	GUARNIZIONE O-R
	25	14463980	2	B2.01/ 1	9	1	1-N13	158G	O-RING	GUARNIZIONE O-R
	13	71004846	1	B2.01/ 1	1	1	1-M2	123G	SEAL ASSY	GUARNIZIONE TENUTA FRONTALE
	8	71005536	1	B2.01/ 1	5	1	1-N7	158G	O-RING	GUARNIZIONE O-R
	16	73118040	1	B2.01/ 1	2	1	1-N3	123G	SEAL ASSY	GUARNIZIONE TENUTA FRONTALE
	13	73118059	1	B2.01/ 1	7	1	1-N10	45A	RING	ANELLO
	12	73118064	1	B2.01/ 1	5	1	1-N7	123G	SEAL ASSY	GUARNIZIONE TENUTA FRONTALE
	15	73118067	1	B2.01/ 1	5	1	1-N7	158G	O-RING	GUARNIZIONE O-R
	6	73118086	5	B2.01/ 1	9	1	1-N13	123G	SEAL ASSY	GUARNIZIONE TENUTA FRONTALE
	10	73118086	3	B2.01/ 1	11	1	1-N16	123G	SEAL ASSY	GUARNIZIONE TENUTA FRONTALE
	7	73118087	5	B2.01/ 1	9	1	1-N13	123G	SEAL ASSY	GUARNIZIONE TENUTA FRONTALE
	11	73118087	3	B2.01/ 1	11	1	1-N16	123G	SEAL ASSY	GUARNIZIONE TENUTA FRONTALE
	15	73118096	4	B2.01/ 1	9	1	1-N13	45A	RING	ANELLO
	25	73118124	1	B2.01/ 1	1	1	1-M2	123G	SEAL ASSY	GUARNIZIONE TENUTA FRONTALE
	26	73118136	1	B2.01/ 1	11	2	1-N17	45A	RING	ANELLO
	21	73118136	2	B2.01/ 1	9	1	1-N13	45A	RING	ANELLO
	27	73118167	1	B2.01/ 1	1	1	1-M2	123G	SEAL ASSY	GUARNIZIONE TENUTA FRONTALE
	24	79030210	1	B2.01/ 1	9	1	1-N13	123G	SEAL ASSY	GUARNIZIONE TENUTA FRONTALE
	17	79030211	1	B2.01/ 1	2	1	1-N3	123G	SEAL ASSY	GUARNIZIONE TENUTA FRONTALE

PART NUMBER	ITEM	KIT COMP. PART. N.	QTY	DGR.	TAV.	FAG.	GRID POS.	TRANS CODE	DESCRIPTION	DENOMINAZIONE
79065160										
	19	79030215	1	B2.01/ 1	2	1	1-N3	158G	O-RING	GUARNIZIONE O-R
	21	79030217	1	B2.01/ 1	2	1	1-N3	158G	O-RING	GUARNIZIONE O-R
	26	79030266	1	B2.01/ 1	2	1	1-N3	123G	SEAL ASSY	GUARNIZIONE TENUTA FRONTALE
	7	79030268	2	B2.01/ 1	3	1	1-N5	123G	SEAL ASSY	GUARNIZIONE TENUTA FRONTALE
	9	79030270	1	B2.01/ 1	3	1	1-N5	158G	O-RING	GUARNIZIONE O-R
	37	79031003	1	B2.01/ 1	1	2	1-N2	158G	O-RING	GUARNIZIONE O-R
	23	79060375	1	B2.01/ 1	1	1	1-M2	122G	SEAL	GUARNIZIONE
79062511										
	1	4031577	1	A1.02	2	1	1-G10	123G	SEAL ASSY	GUARNIZIONE TENUTA FRONTALE
	1	4600893	1	A1.25	1	1	1-H5	123G	SEAL ASSY	GUARNIZIONE TENUTA FRONTALE
	1	4605564	2	A1.02	1	1	1-G12	123G	SEAL ASSY	GUARNIZIONE TENUTA FRONTALE
	2	4607590	1	A1.02	2	1	1-G10	123G	SEAL ASSY	GUARNIZIONE TENUTA FRONTALE
	4	4653283	1	A1.02	1	1	1-G12	123G	SEAL ASSY	GUARNIZIONE TENUTA FRONTALE
	3	4781578	1	A1.02	2	1	1-G10	123G	SEAL ASSY	GUARNIZIONE TENUTA FRONTALE
	4	4781579	1	A1.02	2	1	1-G10	123G	SEAL ASSY	GUARNIZIONE TENUTA FRONTALE
	5	4782785	1	A1.02	1	1	1-G12	123G	SEAL ASSY	GUARNIZIONE TENUTA FRONTALE
	6	4782786	1	A1.02	1	1	1-G12	123G	SEAL ASSY	GUARNIZIONE TENUTA FRONTALE
	23	14483360	1	A1.02	1	1	1-G12	158G	O-RING	GUARNIZIONE O-R
	24	14483080	1	A1.02	1	1	1-G12	158G	O-RING	GUARNIZIONE O-R
79062512										
	5	4754089	1	A1.01	1	1	1-G15	123G	SEAL ASSY	GUARNIZIONE TENUTA FRONTALE
	5	4783241	1	A1.01	2	1	1-G14	123G	SEAL ASSY	GUARNIZIONE TENUTA FRONTALE
79064400										
	17	79064400	1	H1.04	2	1	2-G2	2K	KIT	KIT
79064651										
	18	79064651	1	H1.04	2	1	2-G2	2K	KIT	KIT

PART NUMBER	ITEM	KIT COMP. PART. N.	QTY	SQR.	TAV.	PAG.	GRID POS.	TRANS CODE	DESCRIPTION	DENOMINAZIONE
79067856	1	79067856	1	A2.35/ 1	1	1	1-I5	2K	KIT	KIT
79069735	1	79069719	1	A2.35/ 2	1	1	1-I4	198S	SHIM	SPESSORE
	1	79069720	1	A2.35/ 2	1	1	1-I4	198S	SHIM	SPESSORE
	1	79069721	1	A2.35/ 2	1	1	1-I4	198S	SHIM	SPESSORE
	1	79069722	1	A2.35/ 2	1	1	1-I4	198S	SHIM	SPESSORE
	1	79069723	1	A2.35/ 2	1	1	1-I4	198S	SHIM	SPESSORE
	1	79069724	1	A2.35/ 2	1	1	1-I4	198S	SHIM	SPESSORE
	1	79069725	1	A2.35/ 2	1	1	1-I4	198S	SHIM	SPESSORE
	1	79069726	1	A2.35/ 2	1	1	1-I4	198S	SHIM	SPESSORE
	1	79069727	1	A2.35/ 2	1	1	1-I4	198S	SHIM	SPESSORE
	1	79069728	1	A2.35/ 2	1	1	1-I4	198S	SHIM	SPESSORE
	1	79069728	1	A2.35/ 2	1	1	1-I4	198S	SHIM	SPESSORE
	1	79069729	1	A2.35/ 2	1	1	1-I4	198S	SHIM	SPESSORE
	1	79069730	1	A2.35/ 2	1	1	1-I4	198S	SHIM	SPESSORE
	1	79069731	1	A2.35/ 2	1	1	1-I4	198S	SHIM	SPESSORE
	1	79069732	1	A2.35/ 2	1	1	1-I4	198S	SHIM	SPESSORE
	1	79069733	1	A2.35/ 2	1	1	1-I4	198S	SHIM	SPESSORE
79070385	27	79070385	1	F3.03	1	1	1-T16	2K	KIT	KIT
79071400	6	79071400	1	A2.27	1	1	1-I10	2K	KIT	KIT
	6	79071400	1	A2.27	2	1	1-I9	2K	KIT	KIT
	6	79071400	1	A2.27	3	1	1-I8	2K	KIT	KIT
	6	79071400	1	A2.27	4	1	1-I7	2K	KIT	KIT
79071464	8	79065566	1	E3.32	1	1	1-T9	122G	SEAL	GUARNIZIONE

A	ENGINE • MOTORE • MOTEUR • MOTOR • MOTOR

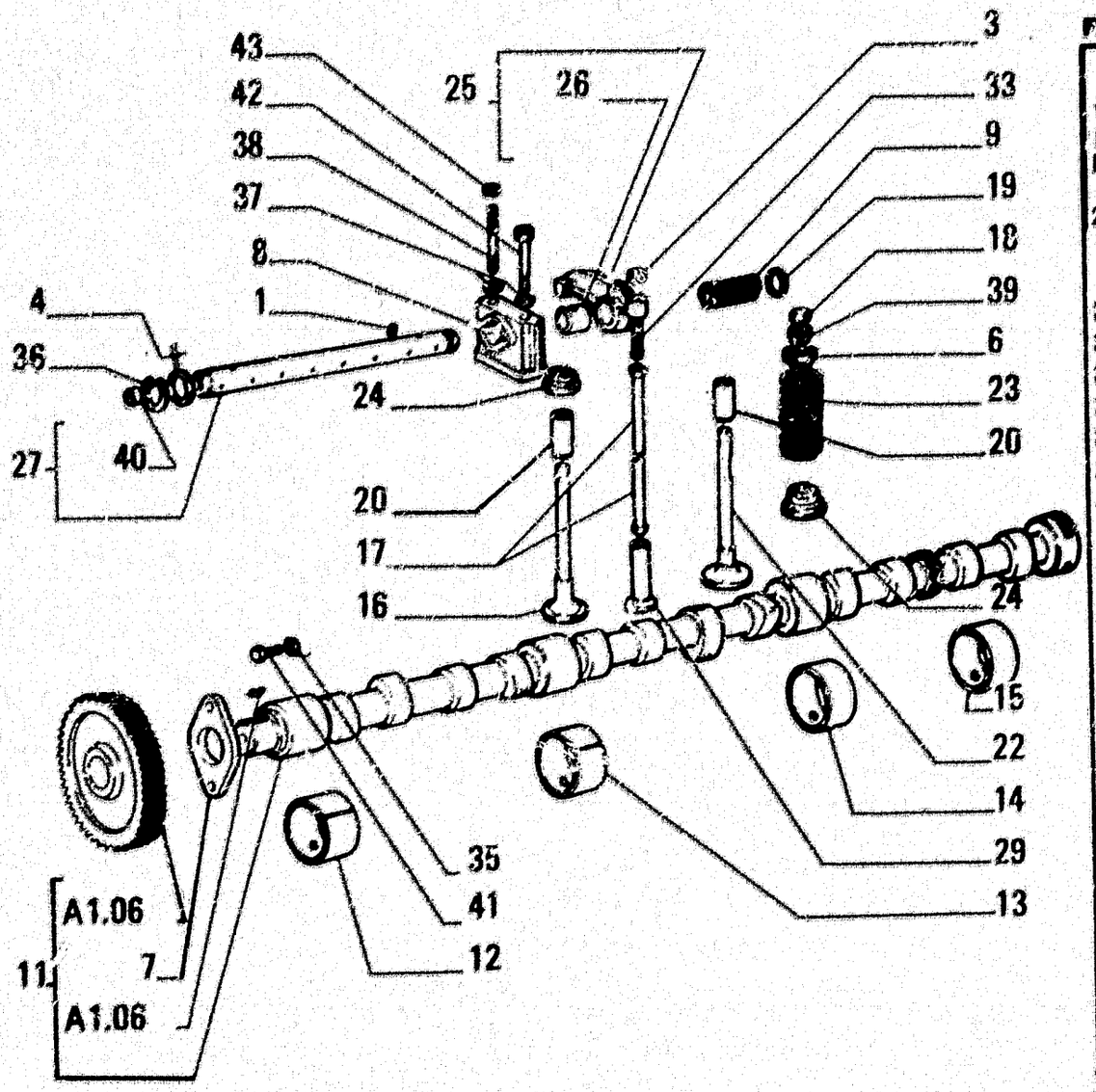

ITEM	PART NUMBER	QTY	TRANS CODE	DESCRIPTION	DESCRIZIONE
29	4690506	12	240P	TAPPET +0,1	PUNTERIA +0,1
	4690507	12	240P	TAPPET +0,2	PUNTERIA +0,2
	4690508	12	240P	TAPPET +0,3	PUNTERIA +0,3
33	4699783	12	40V	SCREW	VITE
35	11193871	2	131R	WASHER 8,4x16	ROSETTA 8,4x16
36	11066675	2	51A	LOCKRING 16,5x1,2	ANELLO DI SICUREZZA 16,5x1,2
37	11198071	12	132R	LOCKWASHER 8,2x15	ROSETTA DI SICUREZZA 8,2x15
38	13516221	6	210P	STUD 8x1,25x102	PRIGIONIERO 8x1,25x102
39	14196670	24	100S	LOCK CONE 7,85x10	SEMICONO 7,85x10
40	14328301	2	50T	PLUG 12x5	TAPPO 12x5
41	16043421	2	40V	SCREW 8x1,25x20	VITE 8x1,25x20
42	16044521	6	40V	SCREW 8x1,25x65	VITE 8x1,25x65
43	16100811	6	10D	NUT 8x1,25x6,5	DADO 8x1,25x6,5

VALVE GEAR – DISTRIBUZIONE – DISTRIBUTION – STUERUNG – DISTRIBUCIÓN

A1.07

G2

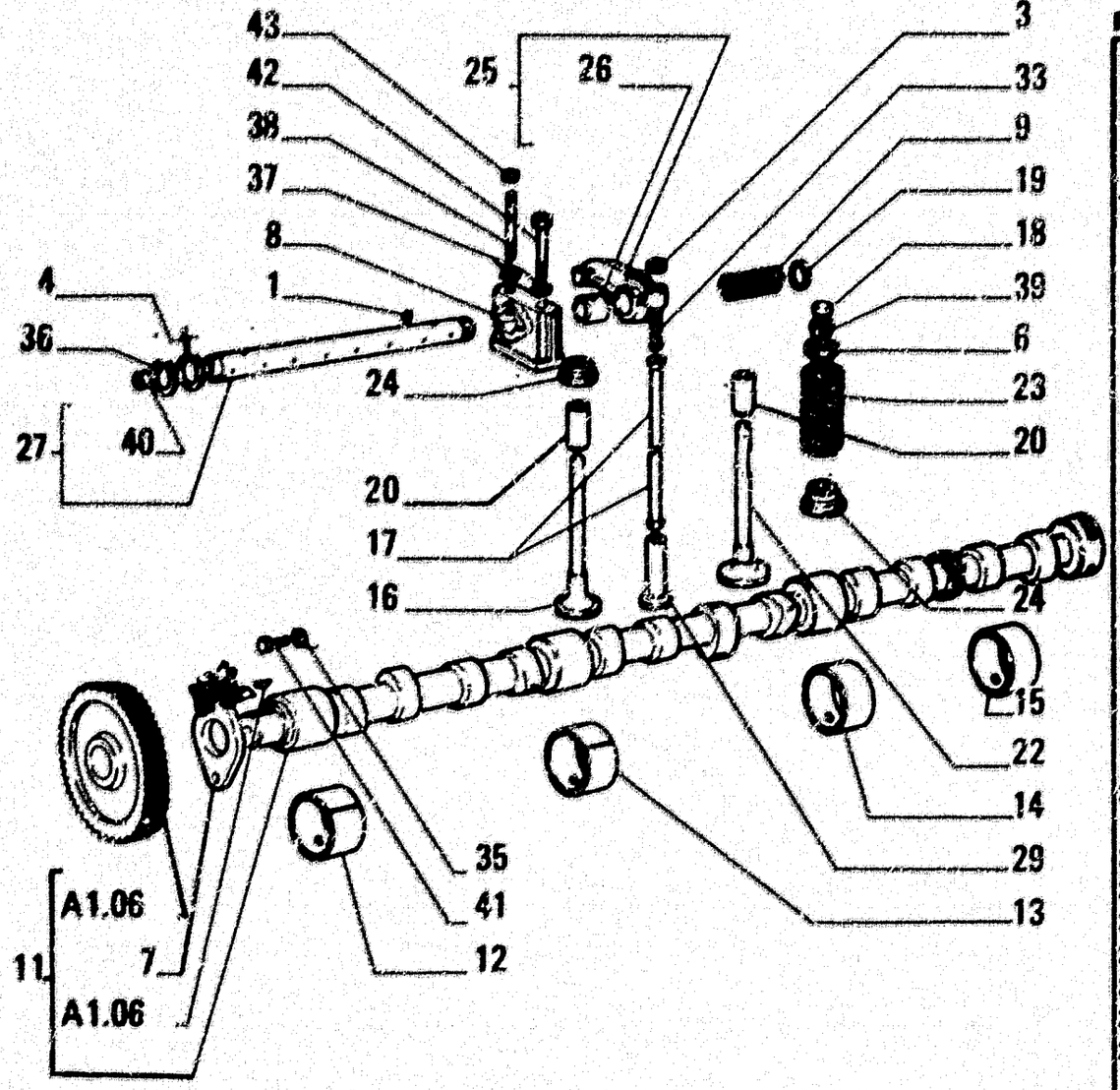

ITEM	PART NUMBER	QTY	TRANS CODE	DESCRIPTION	DESCRIZIONE
1	563852	1	40V	SCREW	VITE
3	4338920	12	10D	NUT	DADO
4	4570798		131R	WASHER - THICKNESS 0,7	ROSETTA - SPESSORE 0,7
	4570799		131R	WASHER - THICKNESS 0,5	ROSETTA - SPESSORE 0,5
6	4780558	12	60S	CUP - UPPER	SCODELLINO - SUPERIORE
7	4599398	1	105P	PLATE	PIASTRA
8	4601295	6	300S	SUPPORT	SUPPORTO
9	4601296	5	100M	SPRING	MOLLA
11	4786937	1	17A	CAMSHAFT - ASSEMBLY	ALBERO AD ECCENTRICI - COMPLETO
12	4603448	1	95B	BUSHING - FRONT	BOCCOLA - ANTERIORE
13	4603449	1	95B	BUSHING - FRONT	BOCCOLA - ANTERIORE
14	4603450	1	95B	BUSHING - REAR	BOCCOLA - POSTERIORE
15	4603451	1	95B	BUSHING - REAR	BOCCOLA - POSTERIORE
16	4784889	6	112V	EXHAUST VALVE	VALVOLA SCARICO
17	4770455	12	90A	ROD	ASTA
18	4625173	12	60S	CUP	SCODELLINO
19	4639661	10	131R	WASHER - INNER THICKNESS 1	ROSETTA - INTERNO SPESSORE 1
20	4802128	12	150G	VALVE GUIDE	GUIDA DELLA VALVOLA
	4802127	12	150G	VALVE GUIDE +0,2	GUIDA DELLA VALVOLA +0,2
22	4824416	6	111V	INTAKE VALVE	VALVOLA ASPIRAZIONE
23	4780108	12	100M	SPRING	MOLLA
24	4780559	12	60S	CUP - LOWER	SCODELLINO - INFERIORE
25	4681251	12	55B	ROCKER - ASSEMBLY	BILANCIERE - COMPLETO
26	4682937	12	95B	BUSHING	BOCCOLA
27	4683070	1	10A	SHAFT - ASSEMBLY	ALBERO - COMPLETO
29	4090352	12	240P	TAPPET +0,0	PUNTERIA +0,0

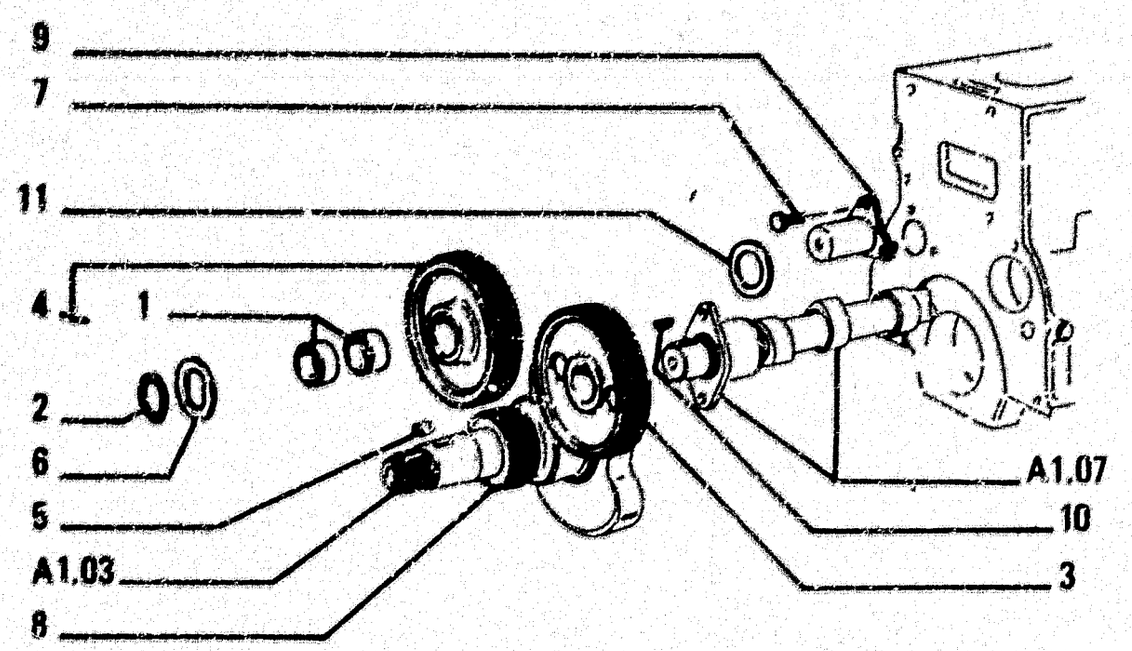

ITEM	PART NUMBER	QTY	TRANS CODE	DESCRIPTION	DESCRIZIONE
1	4769418	2	95B	BUSHING	BOCCOLA
2	4769420	1	51A	LOCKRING	ANELLO DI SICUREZZA
3	4769412	1	50I	GEAR	INGRANAGGIO
4	4769414	1	50I	GEAR - ASSEMBLY	INGRANAGGIO - COMPLETO
5	4655844	1	60L	KEY	LINGUETTA
6	4769419	1	131R	WASHER	ROSETTA
7	4667452	1	131R	WASHER	ROSETTA
8	4309524	1	50I	GEAR	INGRANAGGIO
9	4769416	1	60P	PIN	PERNO
10	10205910	1	60L	KEY 9x5	LINGUETTA 9x5
11	16321021	3	40V	SCREW	VITE

CAMSHAFT DRIVE – COMANDO DISTRIBUZIONE – COMMANDE DE DISTRIBUTION – STEUERUNGSANTRIEB – PIÑONES DE LA DISTRIBUCION

A1.06

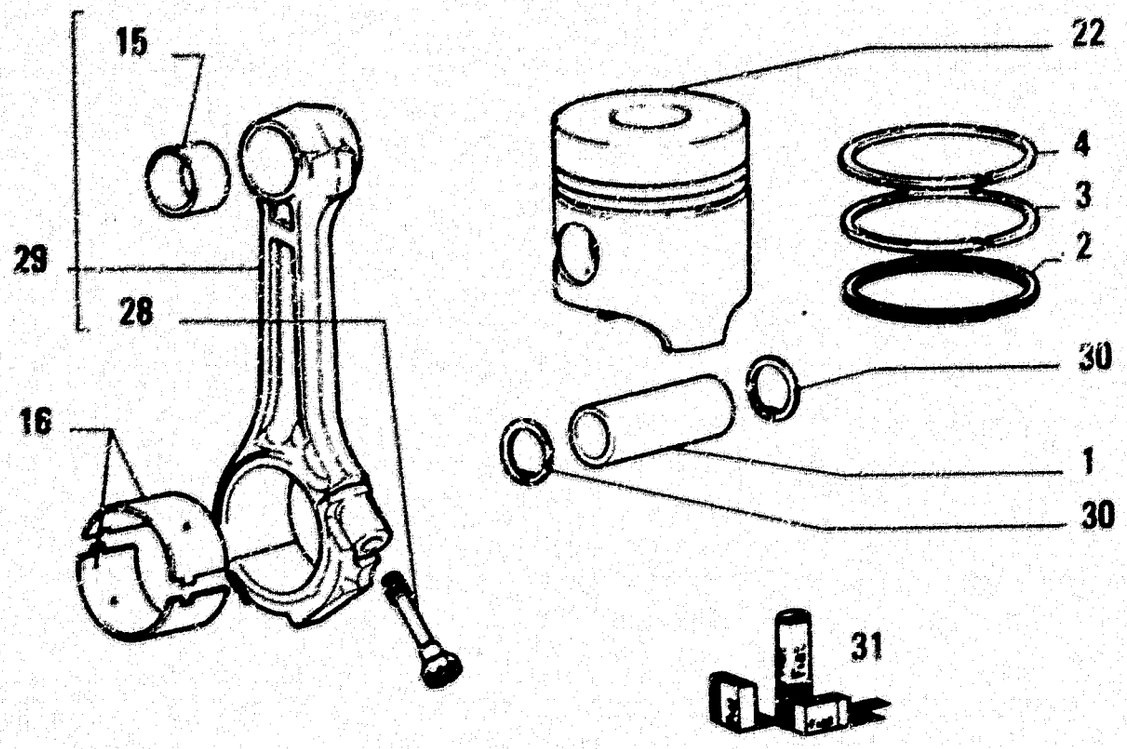

ITEM	PART NUMBER	QTY	TRANS CODE	DESCRIPTION	DESCRIZIONE
31	1930185	6	1K	KIT SEE PAGE 9	KIT VED. PAG.9
	1930186	6	1K	KIT SEE PAGE 9	KIT VED. PAG.9
	1930188	6	1K	KIT SEE PAGE 9	KIT VED. PAG.9
	1930190	6	1K	KIT SEE PAGE 9	KIT VED. PAG.9
	1930191	6	1K	KIT SEE PAGE 9	KIT VED. PAG.9
	1930193	6	1K	KIT SEE PAGE 9	KIT VED. PAG.9
	1930195	6	1K	KIT SEE PAGE 9	KIT VED. PAG.9

CONNECTING RODS AND PISTONS – BIELLE E STANTUFFI – BIELLES ET PISTONS –
PLEULSTANGEN UND KOLBEN – BIELAS Y ÉMBOLOS

A1.05

N.T.R. 182 - 30.03.1969
604.01.154.01

G5

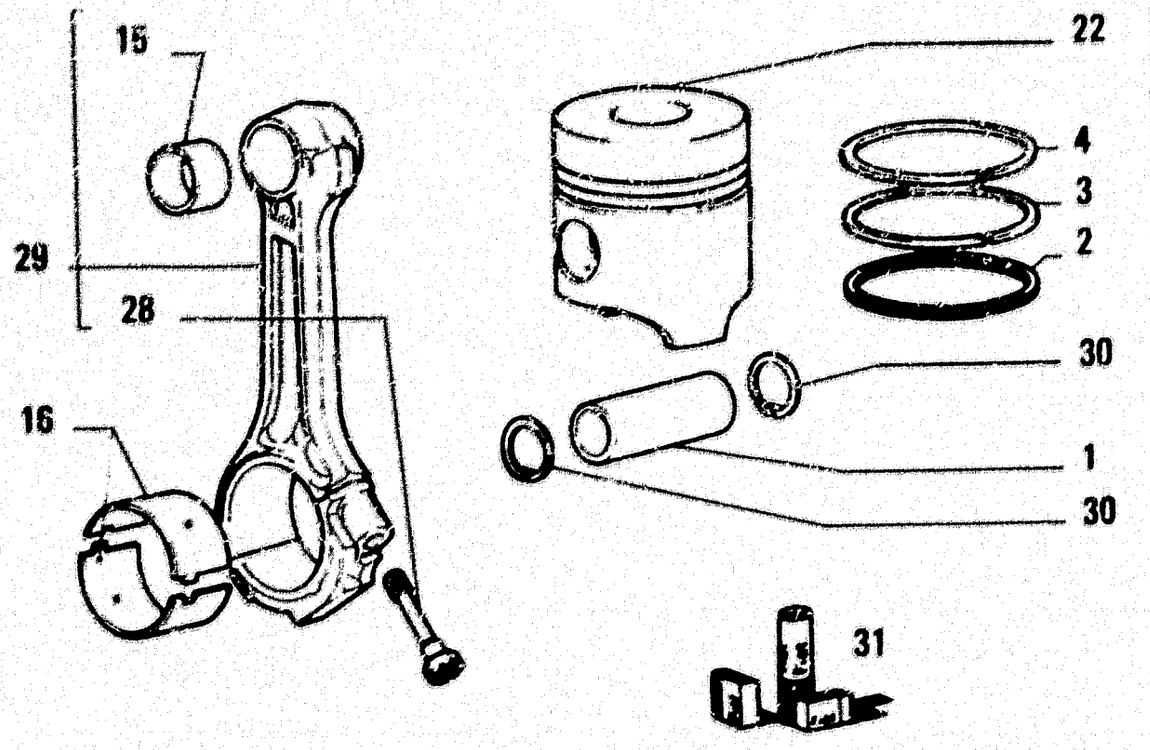

ITEM	PART NUMBER	QTY	TRANS CODE	DESCRIPTION	DESCRIZIONE
1	4770651	6	80P	PIN	PERNO
2	4770449	6	50A	OILSCRAPER RING +0,0	ANELLO RASCHIAOLIO +0,0
	4770637	6	50A	OILSCRAPER RING +0,4	ANELLO RASCHIAOLIO +0,4
	4770639	6	50A	OILSCRAPER RING +0,8	ANELLO RASCHIAOLIO +0,8
3	4754401	6	50A	OILSCRAPER RING +0,0	ANELLO RASCHIAOLIO +0,0
	4770632	6	50A	OILSCRAPER RING +0,4	ANELLO RASCHIAOLIO +0,4
	4770634	6	50A	OILSCRAPER RING +0,8	ANELLO RASCHIAOLIO +0,8
4	4770453	6	53A	PISTON RING +0,0	ANELLO STANTUFFO +0,0
	4770627	6	53A	PISTON RING +0,4	ANELLO STANTUFFO +0,4
	4770629	6	53A	PISTON RING +0,8	ANELLO STANTUFFO +0,8
15	4766404	6	95B	BUSHING	BOCCOLA
16	4780626	12	103S	HALF BEARING -0,000	SEMICUSCINETTO -0,000
	4780954	12	103S	HALF BEARING -0,127	SEMICUSCINETTO -0,127
	4780955	12	103S	HALF BEARING -0,254	SEMICUSCINETTO -0,254
	4780956	12	103S	HALF BEARING -0,508	SEMICUSCINETTO -0,508
	4780957	12	103S	HALF BEARING -0,762	SEMICUSCINETTO -0,762
	4780958	12	103S	HALF BEARING -1,016	SEMICUSCINETTO -1,016
22	4791474	6	235S	PISTON +0,0	STANTUFFO +0,0
	4791477	6	235S	PISTON +0,4	STANTUFFO +0,4
	4791479	6	235S	PISTON +0,8	STANTUFFO +0,8
28	4780627	12	40V	SCREW	VITE
29	4780624	6	50B	LINK - ASSEMBLY	BIELLA - COMPLETO
30	4770452	12	51A	LOCKRING	ANELLO DI SICUREZZA
31	1930181	6	1K	KIT SEE PAGE 9	KIT VED. PAG.9
	1930182	6	1K	KIT SEE PAGE 9	KIT VED. PAG.9
	1930183	6	1K	KIT SEE PAGE 9	KIT VED. PAG.9
	1930184	6	1K	KIT SEE PAGE 9	KIT VED. PAG.9

CONNECTING RODS AND PISTONS – BIELLE E STANTUFFI – BIELLES ET PISTONS –
PLEULSTANGEN UND KOLBEN – BIELAS Y ÉMBOLOS

A1.05

N.T.R. 192 - 30.03.1989
604.01.154.01

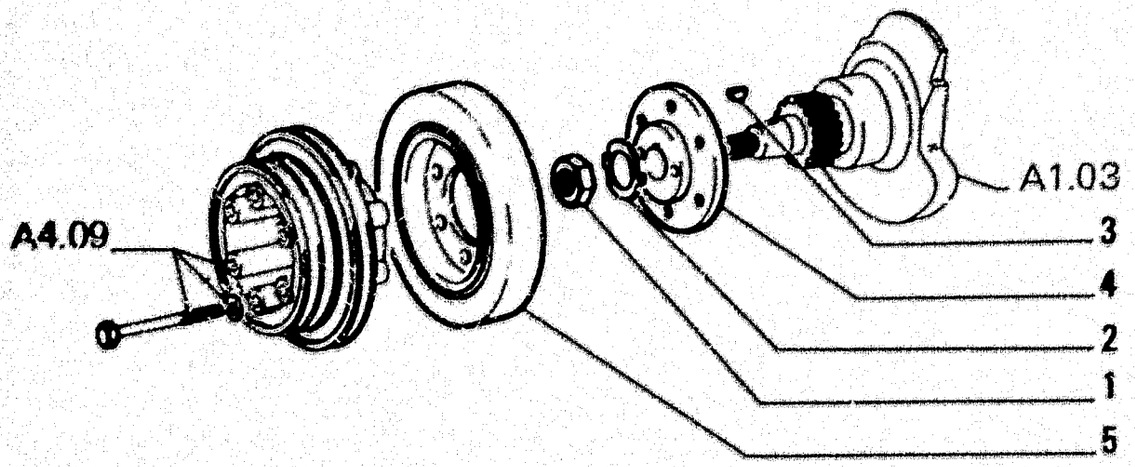

ITEM	PART NUMBER	QTY	TRANS CODE	DESCRIPTION	DESCRIZIONE
1	4600189	1	10D	NUT	DADO
2	4600190	1	113P	LOCKPLATE	PIASTRINA DI SICUREZZA
3	4655844	1	50L	KEY	LINGUETTA
4	4655847	1	135M	HUB	MOZZO
5	4792039	1	154S	DAMPER	SMORZATORE

DAMPER – SMORZATORE PER ALBERO MOTORE – DAMPER DE VILEBREQUIN – SCHWINGUNGSDAEMPFER – ANTIVIBRADOR DEL CIGUEÑAL

A1.04

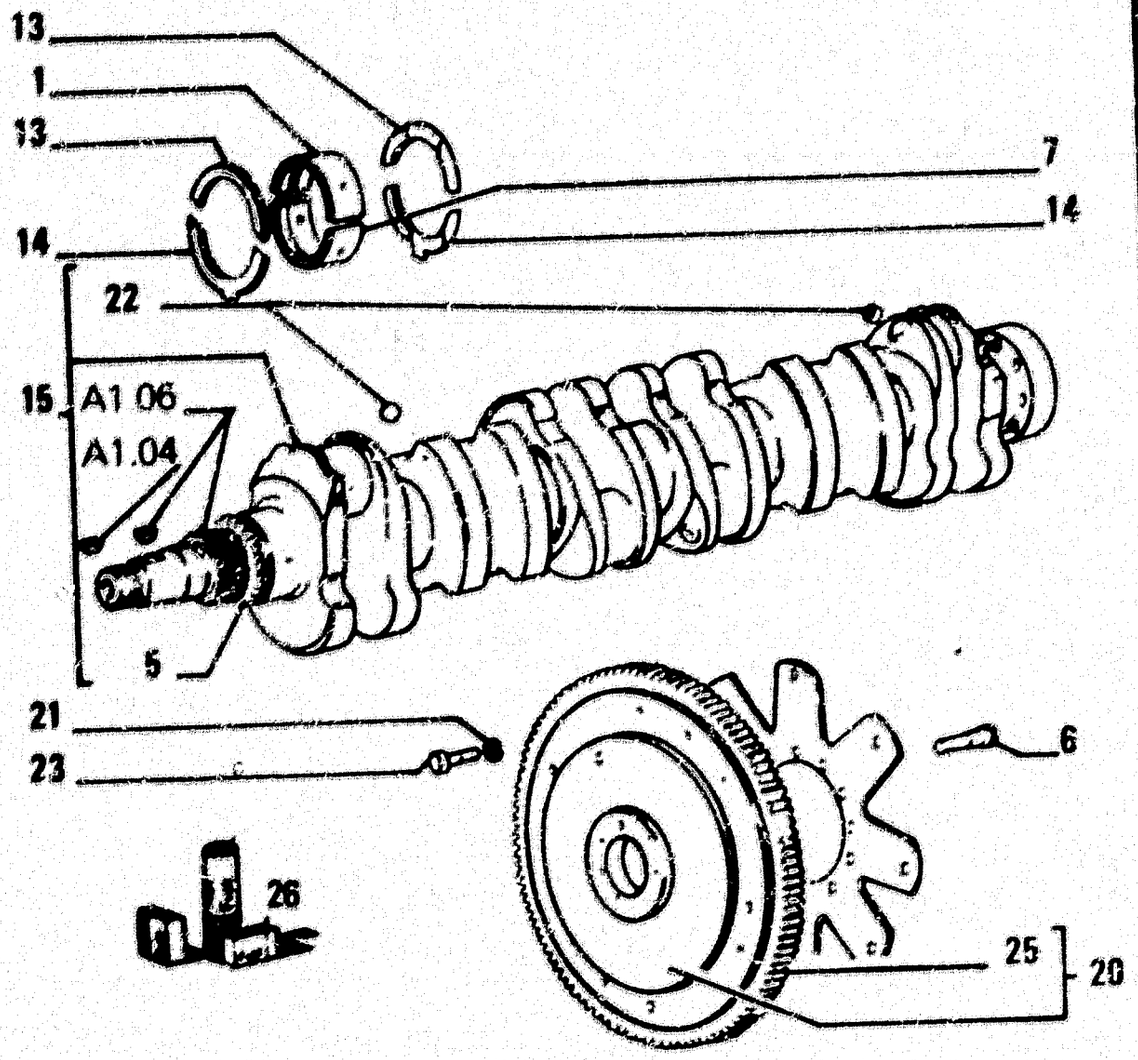

ITEM	PART NUMBER	QTY	TRANS CODE	DESCRIPTION	DESCRIZIONE
22	14328101	6	50T	PLUG 8x4	TAPPO 8x4
23	76012151	8	40V	SCREW	VITE
25	4704106	1	297C	RING GEAR	CORONA DENTATA
26	1901385	1	1K	KIT SEE PAGE 9	KIT VED. PAG.9
	1901386	1	1K	KIT SEE PAGE 9	KIT VED. PAG.9
	1901387	1	1K	KIT SEE PAGE 9	KIT VED. PAG.9
	1901388	1	1K	KIT SEE PAGE 9	KIT VED. PAG.9
	1930176	7	1K	KIT SEE PAGE 9	KIT VED. PAG.9
	1930177	7	1K	KIT SEE PAGE 9	KIT VED. PAG.9
	1930178	7	1K	KIT SEE PAGE 9	KIT VED. PAG.9
	1930179	7	1K	KIT SEE PAGE 9	KIT VED. PAG.9
	1930180	7	1K	KIT SEE PAGE 9	KIT VED. PAG.9

CRANKSHAFT AND FLYWHEEL – ALBERO E VOLANO MOTORE – VILEBREQUIN ET VOLANT MOTEUR – KURBELWELLE UND SCHWUNGRAD – CIGÜEÑAL Y VOLANTE

A1.03

N.T.R. 182 - 30.03.1989
604.01.154.01

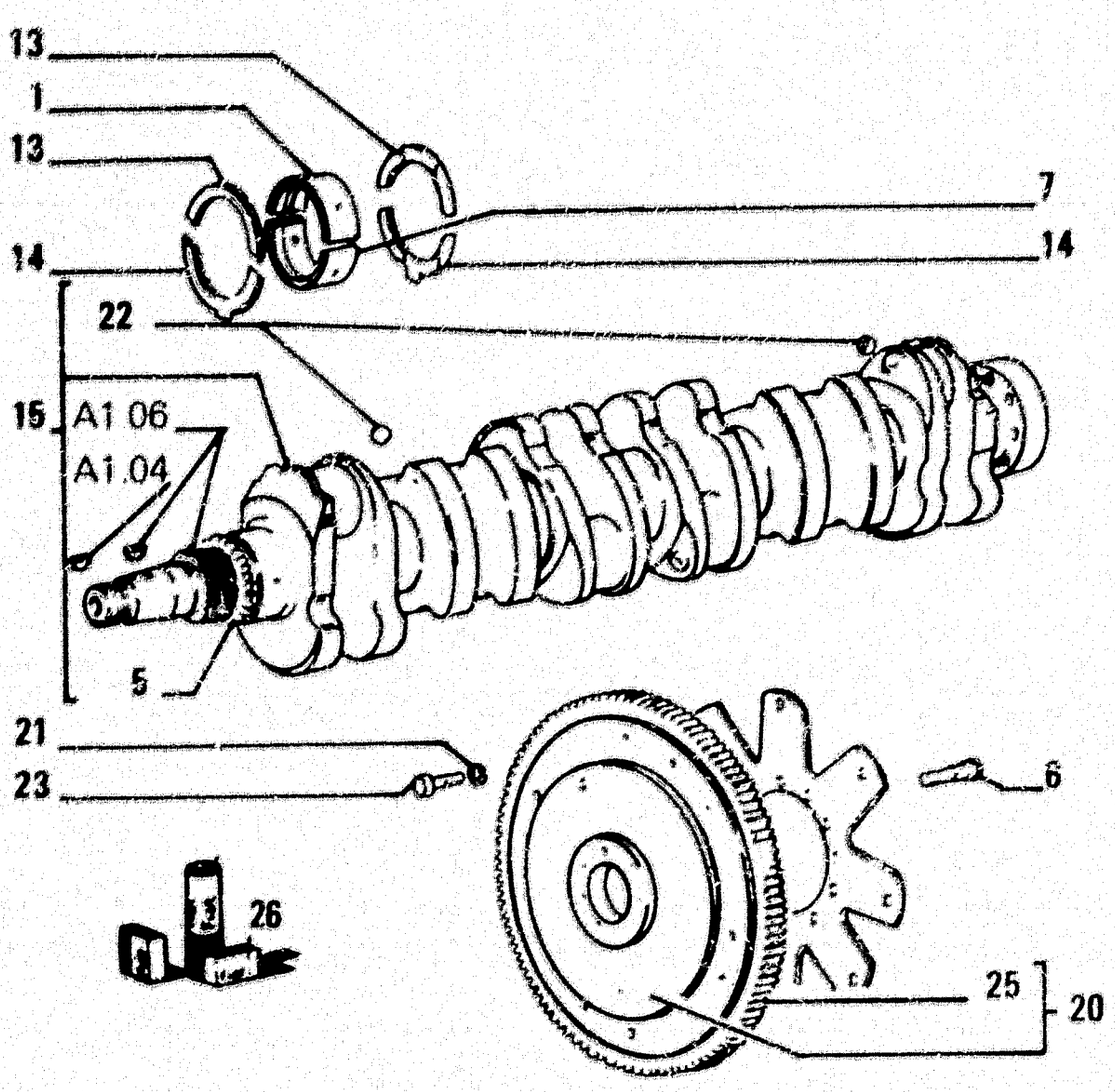

ITEM	PART NUMBER	QTY	TRANS CODE	DESCRIPTION	DESCRIZIONE
1	4754062	7	103S	HALF BEARING -0,000	SEMICUSCINETTO -0,000
	4771247	7	103S	HALF BEARING -0,127	SEMICUSCINETTO -0,127
	4771248	7	103S	HALF BEARING -0,254	SEMICUSCINETTO -0,254
	4771249	7	103S	HALF BEARING -0,508	SEMICUSCINETTO -0,508
	4771250	7	103S	HALF BEARING -0,762	SEMICUSCINETTO -0,762
	4771251	7	103S	HALF BEARING -1,016	SEMICUSCINETTO -1,016
5	4770255	1	50I	GEAR	INGRANAGGIO
6	4779122	7	40V	SCREW	VITE
7	4754064	7	103S	HALF BEARING -0,000	SEMICUSCINETTO -0,000
	4771257	7	103S	HALF BEARING -0,127	SEMICUSCINETTO -0,127
	4771258	7	103S	HALF BEARING -0,254	SEMICUSCINETTO -0,254
	4771259	7	103S	HALF BEARING -0,508	SEMICUSCINETTO -0,508
	4771260	7	103S	HALF BEARING -0,762	SEMICUSCINETTO -0,762
	4771261	7	103S	HALF BEARING -1,016	SEMICUSCINETTO -1,016
13	4707775	2	90S	HALF RING - UPPER +0,000	SEMIANELLO - SUPERIORE +0,000
	4707776	2	90S	HALF RING - UPPER +0,127	SEMIANELLO - SUPERIORE +0,127
	4708063	2	90S	HALF RING - UPPER +0,254	SEMIANELLO - SUPERIORE +0,254
	4708064	2	90S	HALF RING - UPPER +0,508	SEMIANELLO - SUPERIORE +0,508
	4793794	2	90S	HALF RING - UPPER +0,381	SEMIANELLO - SUPERIORE +0,381
14	4707779	2	90S	HALF RING - LOWER +0,000	SEMIANELLO - INFERIORE +0,000
	4707780	2	90S	HALF RING - LOWER +0,127	SEMIANELLO - INFERIORE +0,127
	4708069	2	90S	HALF RING - LOWER +0,254	SEMIANELLO - INFERIORE +0,254
	4708070	2	90S	HALF RING - LOWER +0,508	SEMIANELLO - INFERIORE +0,508
	4794193	2	90S	HALF RING - LOWER +0,381	SEMIANELLO - INFERIORE +0,381
15	4765107	1	18A	CRANKSHAFT - ASSEMBLY	ALBERO MOTORE - COMPLETO
20	4805683	1	48V	FLYWHEEL	VOLANO
21	11198571	8	131R	WASHER 10,5x20	ROSETTA 10,5x20

CRANKSHAFT AND FLYWHEEL – ALBERO E VOLANO MOTORE – VILEBREQUIN ET VOLANT MOTEUR – KURBELWELLE UND SCHWUNGRAD – CIGÜEÑAL Y VOLANTE

A1.03

N.T.R. 182 - 30.03.1989

604.01.154.01

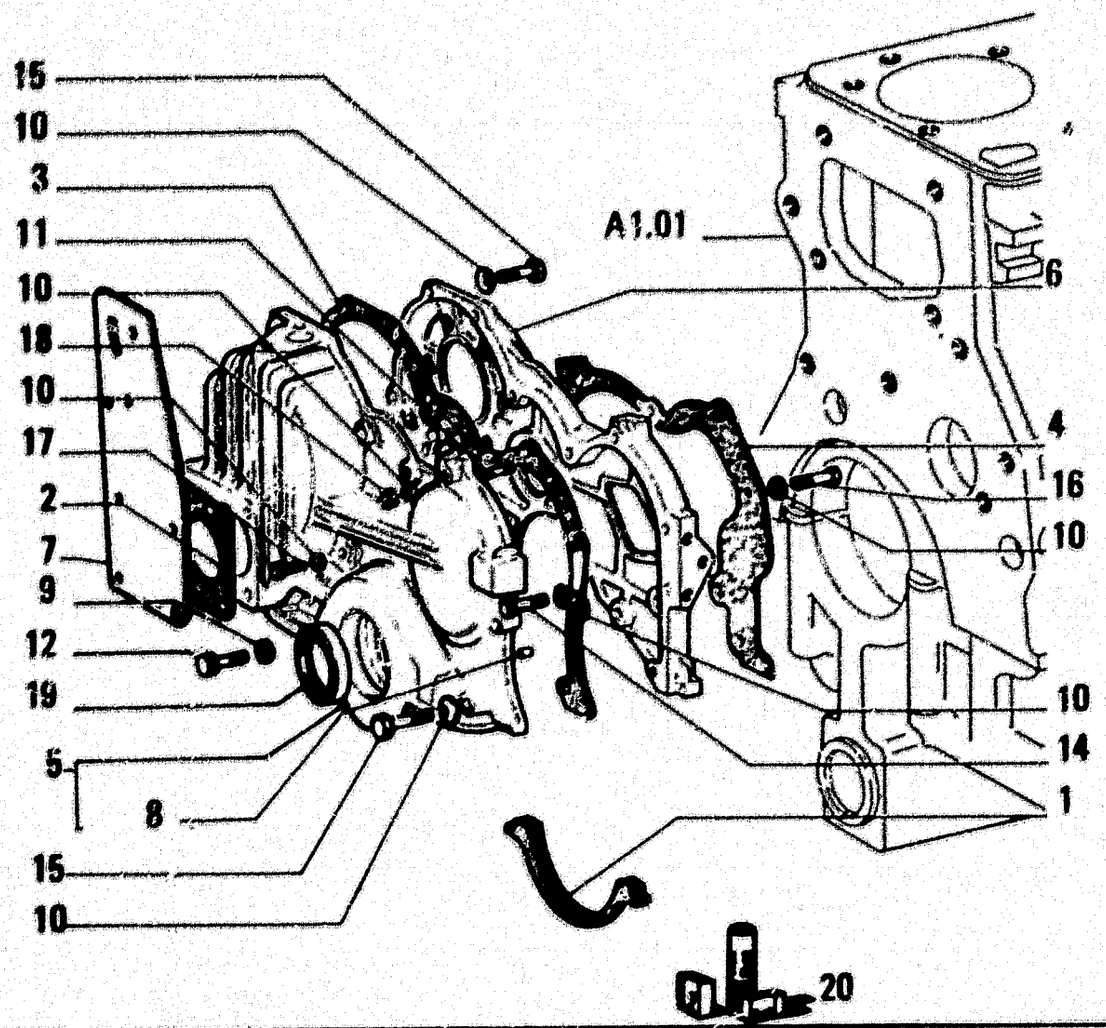

ITEM	PART NUMBER	QTY	TRANS CODE	DESCRIPTION	DESCRIZIONE
1	4031577	1	123G	SEAL ASSY - FRONT	GUARNIZIONE TENUTA FRONTALE - ANTERIORE
2	4607500	1	123G	SEAL ASSY	GUARNIZIONE TENUTA FRONTALE
3	4781578	1	123G	SEAL ASSY	GUARNIZIONE TENUTA FRONTALE
4	4781579	1	123G	SEAL ASSY	GUARNIZIONE TENUTA FRONTALE
5	4772142	1	265C	COVER	COPERCHIO
6	4766126	1	35S	CASE	SCATOLA
7	4765364	1	265C	COVER	COPERCHIO
8	10839610	2	90G	DOWEL 8x12	GRANO 8x12
9	11197771	4	132R	LOCKWASHER 6,4x12	ROSETTA DI SICUREZZA 6,4x12
10	10519601	16	132R	LOCKWASHER 8,15x17	ROSETTA DI SICUREZZA 8,15x17
11	13517720	1	210P	STUD 8x1,25x67	PRIGIONIERO 8x1,25x67
12	10902524	4	40V	SCREW 6x1x22	VITE 6x1x22
14	16044921	3	40V	SCREW 8x1,25x65	VITE 8x1,25x65
15	16043921	6	40V	SCREW 8x1,25x35	VITE 8x1,25x35
16	16043521	2	40V	SCREW 8x1,25x22	VITE 8x1,25x22
	16043821	1	40V	SCREW 8x1,25x30	VITE 8x1,25x30
	16044221	1	40V	SCREW 8x1,25x50	VITE 8x1,25x50
17	16044621	2	40V	SCREW 8x1,25x70	VITE 8x1,25x70
18	16100811	1	100	NUT 8x1,25x6,5	DADO 8x1,25x6,5
19	40000011	1	158G	O-RING - FRONT 42x65	GUARNIZIONE O-R - ANTERIORE 42x65
20	79062511	1	1K	KIT SEE PAGE 9	KIT VED. PAG.9

OIL SUMP AND CRANK CASE COVERS – COPPA E COPERCHI BASAMENTO – CARTER D'HUILE ET COUVERCLES DE BATI – OELWANNE UND DECKEL DES KURBELGEHAEUSES – CARTER DE ACEITE Y TAPAS DEL BLOQUE

A1.02 | 2

N.T.R. 182 - 30.03.1989
604.01.154.01

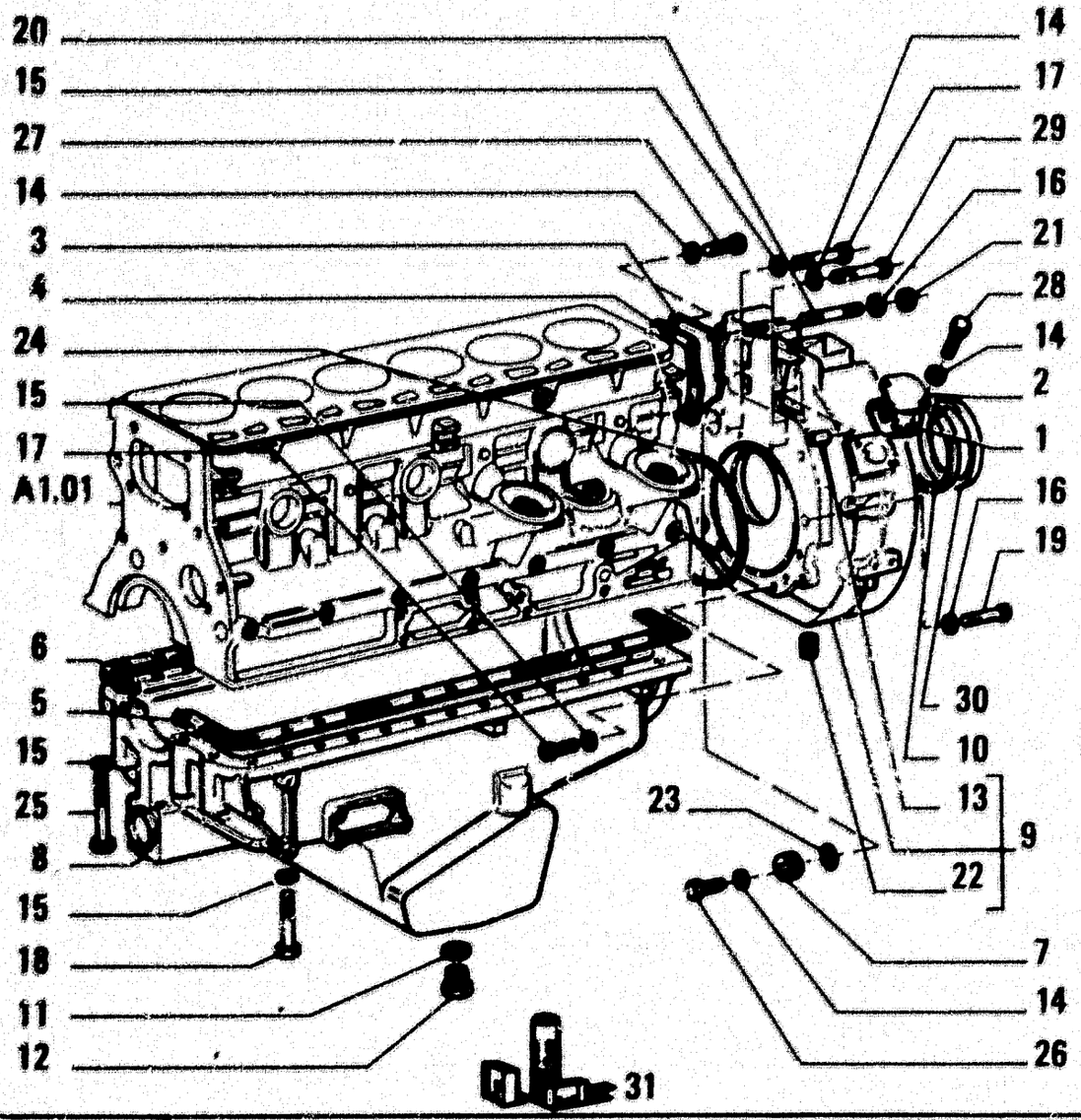

ITEM	PART NUMBER	QTY	TRANS CODE	DESCRIPTION	DESCRIZIONE
25	15972221	3	40V	SCREW 10x1,25x120	VITE 10x1,25x120
26	16043221	1	40V	SCREW 8x1,25x16	VITE 8x1,25x16
27	16043321	6	40V	SCREW 8x1,25x18	VITE 8x1,25x18
28	16043421	4	40V	SCREW 8x1,25x20	VITE 8x1,25x20
29	16043921	2	40V	SCREW 8x1,25x35	VITE 8x1,25x35
30	40003900	1	150G	O-RING - REAR 35x55	GUARNIZIONE O-R - POSTERIORE 35x55
31	79062511	1	1K	KIT SEE PAGE 9	KIT VED. PAG.9

OIL SUMP AND CRANKCASE COVERS – COPPA E COPERCHI BASAMENTO – CARTER DHUILE ET COUVERCLES DE BATI – OELWANNE UND DECKEL DES KURBELGEHAEUSES – CARTER DE ACEITE Y TAPAS DEL BLOQUE

A1.02 | 1

N.T.R. 182 - 30.03.1989
604.01.154.01

G11

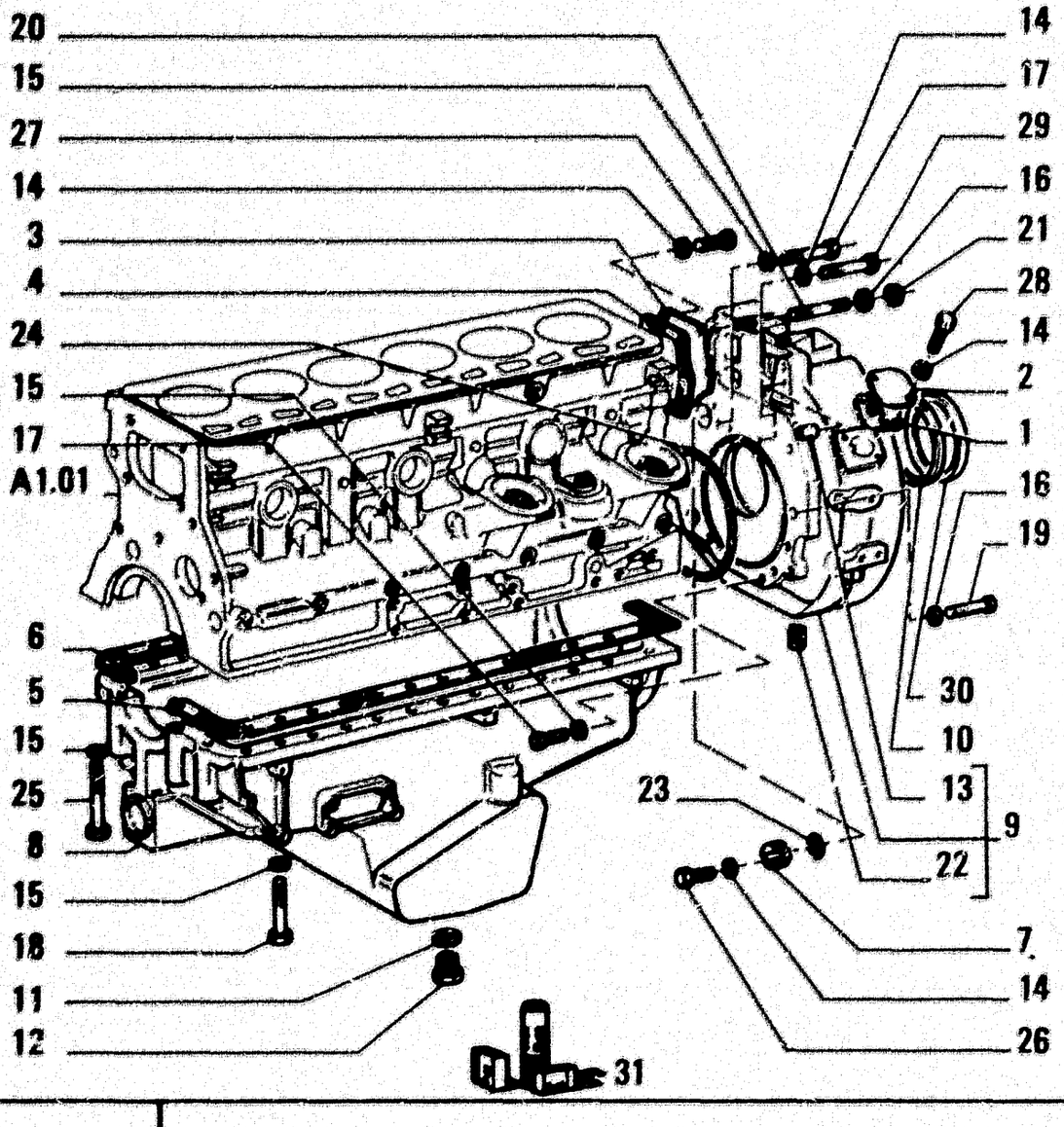

ITEM	PART NUMBER	QTY	TRANS CODE	DESCRIPTION	DESCRIZIONE
1	4605564	2	123G	SEAL ASSY	GUARNIZIONE TENUTA FRONTALE
2	4607786	2	265C	COVER	COPERCHIO
3	4653282	1	265C	COVER - REAR	COPERCHIO - POSTERIORE
4	4653283	1	123G	SEAL ASSY	GUARNIZIONE TENUTA FRONTALE
5	4782785	1	123G	SEAL ASSY - LEFT	GUARNIZIONE TENUTA FRONTALE - SINISTRO
6	4782786	1	123G	SEAL ASSY - RIGHT	GUARNIZIONE TENUTA FRONTALE - DESTRO
7	4718740	1	50T	PLUG	TAPPO
8	4730553	1	274C	OIL SUMP	COPPA OLIO
9	4806131	1	300S	SUPPORT - REAR ASSEMBLY	SUPPORTO - POSTERIORE COMPLETO
10	4787154	1	75D	SPACER	DISTANZIALE
11	10263480	1	133R	SEAL 22,2x28	ROSETTA DI TENUTA 22,2x28
12	10305171	1	50T	PLUG 22x1,5x10	TAPPO 22x1,5x10
13	10839710	2	90G	DOWEL 10x15	GRANO 10x15
14	11193871	13	131R	WASHER 8,4x16	ROSETTA 8,4x16
15	11198371	39	132R	LOCKWASHER 10,5x20	ROSETTA DI SICUREZZA 10,5x20
16	11200171	4	132R	LOCKWASHER 15x32	ROSETTA DI SICUREZZA 15x32
17	11306921	10	40V	SCREW 10x1,25x30	VITE 10x1,25x30
18	11307021	26	40V	SCREW 10x1,25x40	VITE 10x1,25x40
19	11408321	2	40V	SCREW 14x1,5x35	VITE 14x1,5x35
20	11797824	2	210P	STUD 14x1,5x75	PRIGIONIERO 14x1,5x75
	13517821	1	210P	STUD 8x1,25x72	PRIGIONIERO 8x1,25x72
21	12164011	2	10D	NUT 14x1,5x11	DADO 14x1,5x11
22	14325601	1	50T	PLUG 35x1,5x14	TAPPO 35x1,5x14
23	14463880	1	158G	O-RING 3,53x34,52	GUARNIZIONE O-R 3,53x34,52
24	14483080	1	158G	O-RING 3,53x196,2	GUARNIZIONE O-R 3,53x196,2

OIL SUMP AND CRANKCASE COVERS – COPPA E COPERCHI BASAMENTO – CARTER DHUILE ET COUVERCLES DE BATI – OELWANNE UND DECKEL DES KURBELGEHAEUSES – CARTER DE ACEITE Y TAPAS DEL BLOQUE

A1.02 | 1

N.T.R. 182 - 30.03.1989
· 604.01.154.01

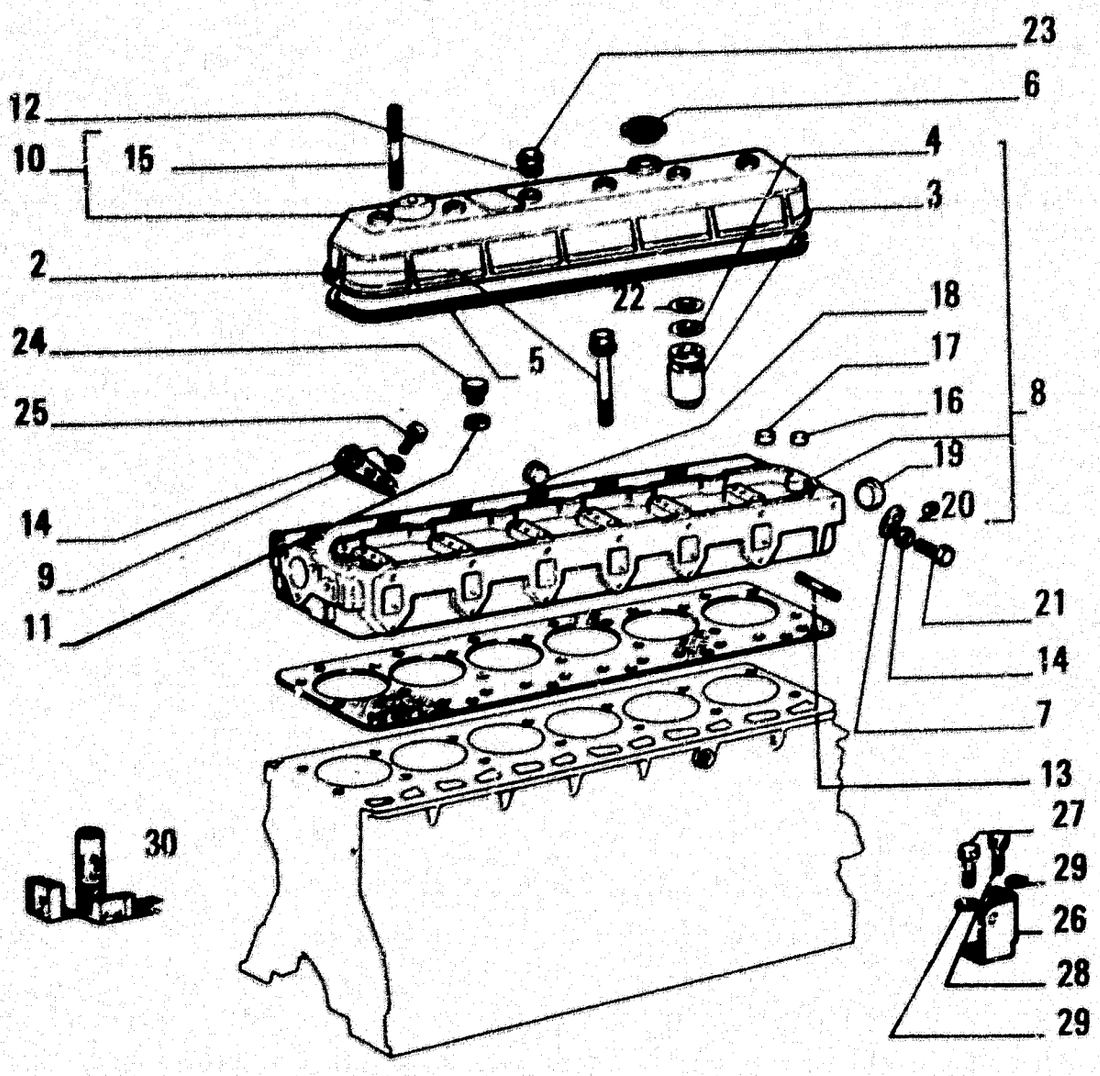

ITEM	PART NUMBER	QTY	TRANS CODE	DESCRIPTION	DESCRIZIONE
28	16043624	1	40V	SCREW 8x1,25x25	VITE 8x1,25x25
29	11193871	2	131R	WASHER 8,4x16	ROSETTA 8,4x16
30	79062512	1	1K	KIT SEE PAGE 9	KIT VED. PAG 9

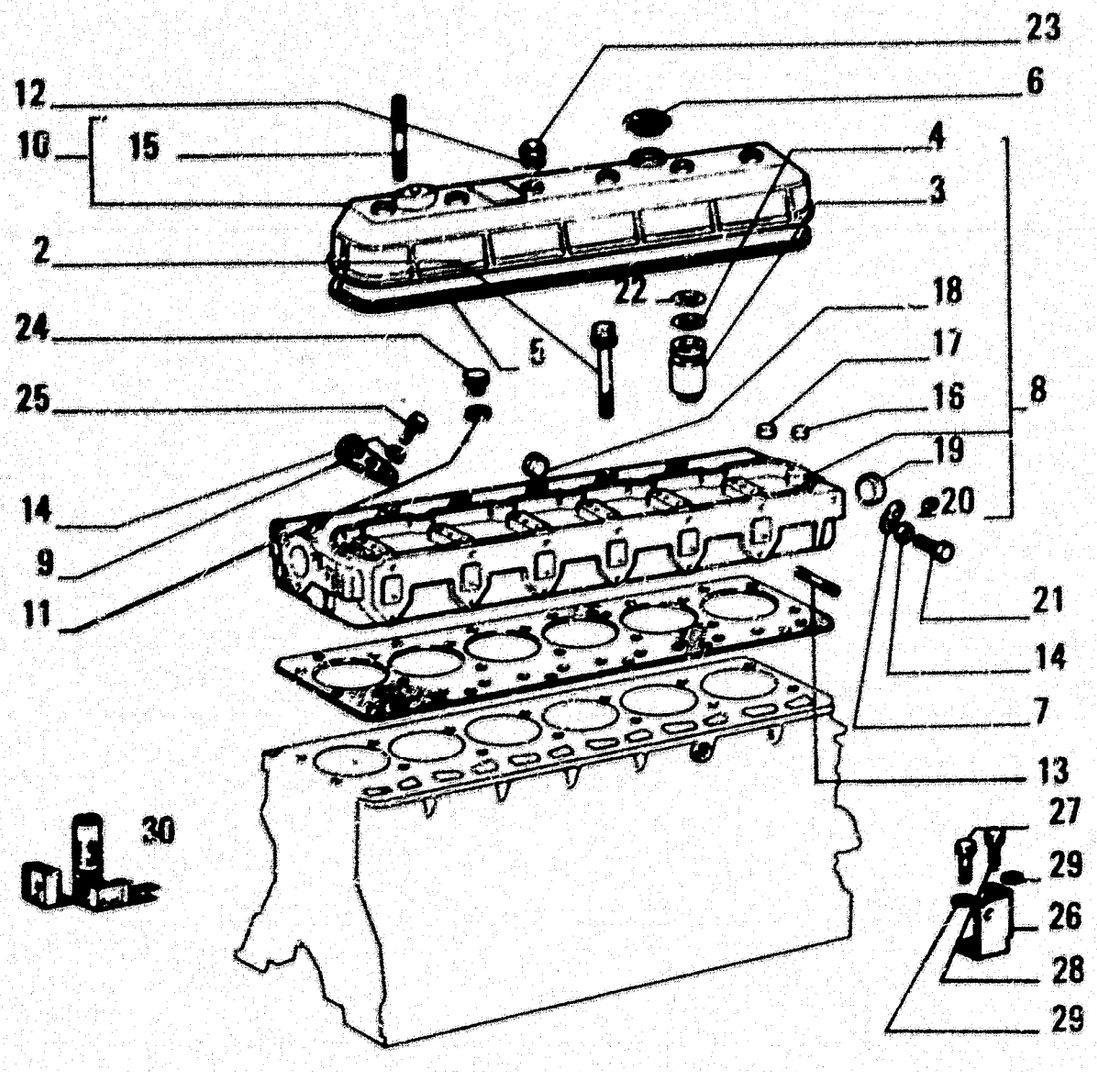

ITEM	PART NUMBER	QTY	TRANS CODE	DESCRIPTION	DESCRIZIONE
2	4796457	26	40V	SCREW	VITE
3	4770859	6	101A	CASING	ASTUCCIO
4	14453961	12	158G	O-RING 1,78x25,12	GUARNIZIONE O-R 1,78x25,12
5	4783241	1	123G	SEAL ASSY	GUARNIZIONE TENUTA FRONTALE
6	4232606	1	50T	PLUG	TAPPO
7	4695922	1	120	EYELET - REAR LEFT	OCCHIELLO - POSTERIORE SINISTRO
8	4782867	1	113T	CYLINDER HEAD - ASSEMBLY	TESTA CILINDRI - COMPLETO
9	4760284	1	225S	BRACKET - FRONT	STAFFA - ANTERIORE
10	4763523	1	265C	COVER - ASSEMBLY	COPERCHIO - COMPLETO
11	10279560	1	133R	SEAL 22,2x28	ROSETTA DI TENUTA 22,2x28
12	10519660	6	131R	WASHER 8,45x17	ROSETTA 8,45x17
13	13517530	12	210P	STUD 8x1,25x57	PRIGIONIERO 8x1,25x57
14	11190579	2	132R	LOCKWASHER	ROSETTA DI SICUREZZA
15	13516721	2	210P	STUD 8x1,25x30	PRIGIONIERO 8x1,25x30
16	14282170	1	50T	PLUG 20x7	TAPPO 20x7
17	14282470	12	50T	PLUG 28x9	TAPPO 28x9
18	14282770	1	50T	PLUG 36x9	TAPPO 36x9
19	14282970	1	50T	PLUG 45x9	TAPPO 45x9
20	14323911	1	50T	PLUG 10x1,25x14	TAPPO 10x1,25x14
21	15970521	1	40V	SCREW 10x1,25x20	VITE 10x1,25x20
22	14453589	6	133R	SEAL	ROSETTA DI TENUTA
23	16104111	6	100	NUT 8x1,25x10,6	DADO 8x1,25x10,6
24	79030099	1	20R	FITTING	RACCORDO
25	15970724	1	40V	SCREW 10x1,25x25	VITE 10x1,25x25
26	4695923	1	120	EYELET - REAR RIGHT	OCCHIELLO - POSTERIORE DESTRO
27	16044024	1	40V	SCREW 8x1,25x40	VITE 8x1,25x40

CRANKCASE AND CYLINDER HEAD – BASAMENTO E TESTA CILINDRI – BATI ET CULASSE – KURBELGEHAEUSE UND ZYLINDERKOPF – BLOQUE DE CILINDROS Y CULATA

A1.01 | 2

N.T.R. 182 - 30.03.1989

604.01.154.01

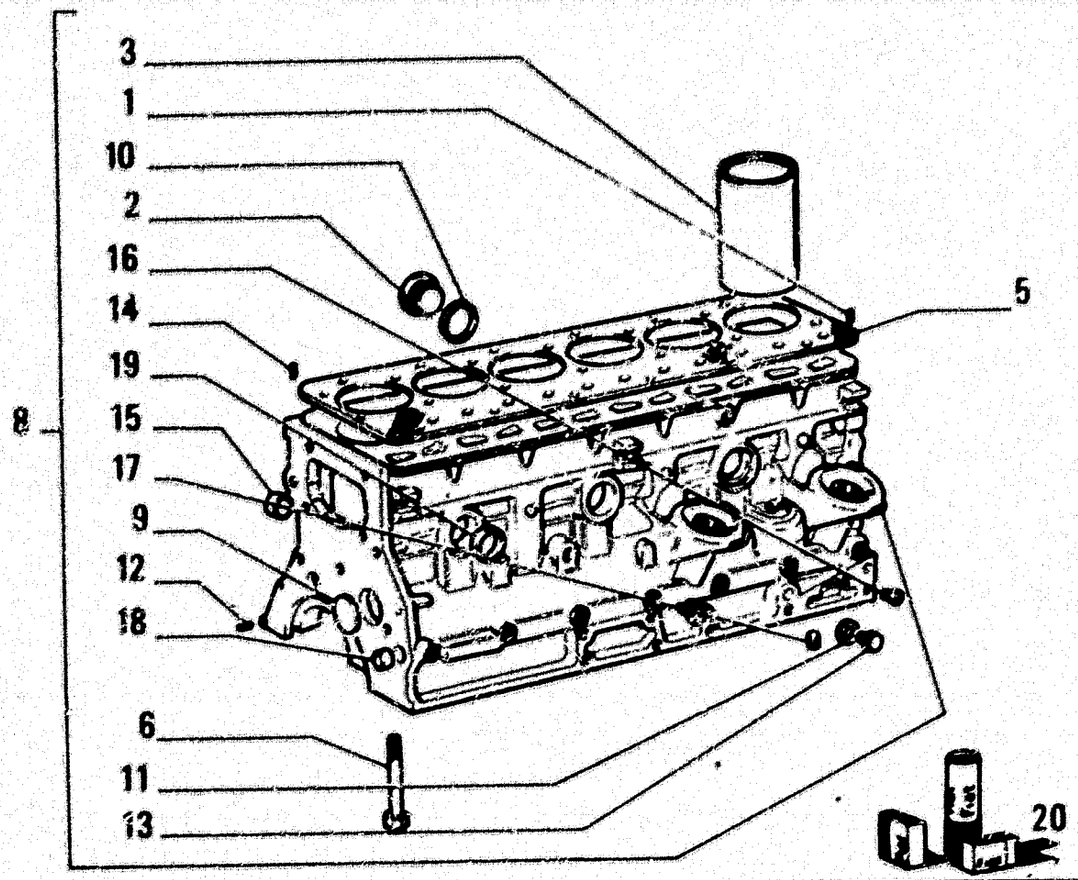

ITEM	PART NUMBER	QTY	TRANS CODE	DESCRIPTION	DESCRIZIONE
1	4599607	1	90G	DOWEL	GRANO
2	4665029	1	50T	PLUG	TAPPO
3	4770623	6	53C	TUBE +0,0	CANNA CILINDRO +0,0
	4770624	6	53C	TUBE +0,2	CANNA CILINDRO +0,2
5	4754069	1	123G	SEAL ASSY	GUARNIZIONE TENUTA FRONTALE
6	4792169	14	40V	SCREW	VITE
8	4809173	1	20B	CRANKCASE - ASSEMBLY	BASAMENTO MOTORE - COMPLETO
9	10160701	1	50T	PLUG 60x2	TAPPO 60x2
10	10265460	1	133R	SEAL 42,3x49	ROSETTA DI TENUTA 42,3x49
11	10298460	1	133R	SEAL 12,2x18	ROSETTA DI TENUTA 12,2x18
12	10639610	2	90G	DOWEL 8x12	GRANO 8x12
13	10300511	1	50T	PLUG 12x1,5x8	TAPPO 12x1,5x8
14	14165470	1	200S	PIN 5,4x10	SPINA 5,4x10
15	14282770	6	50T	PLUG 36x9	TAPPO 36x9
16	14323011	7	50T	PLUG 10x1,25x14	TAPPO 10x1,25x14
17	14324211	2	50T	PLUG 14x1,5x20	TAPPO 14x1,5x20
18	14328501	3	50T	PLUG 16x5	TAPPO 16x5
19	14329901	2	50T	PLUG 40x12	TAPPO 40x12
20	79062512	1	1K	KIT SEE PAGE 9	KIT VED. PAG.9

CRANKCASE AND CYLINDER HEAD – BASAMENTO E TESTA CILINDRI – BATI ET CULASSE – KURBELGEHAEUSE UND ZYLINDERKOPF – BLOQUE DE CILINDROS Y CULATA

A1.01 | 1

N.T.R. 182 - 30.03.1988

804.01.154.01

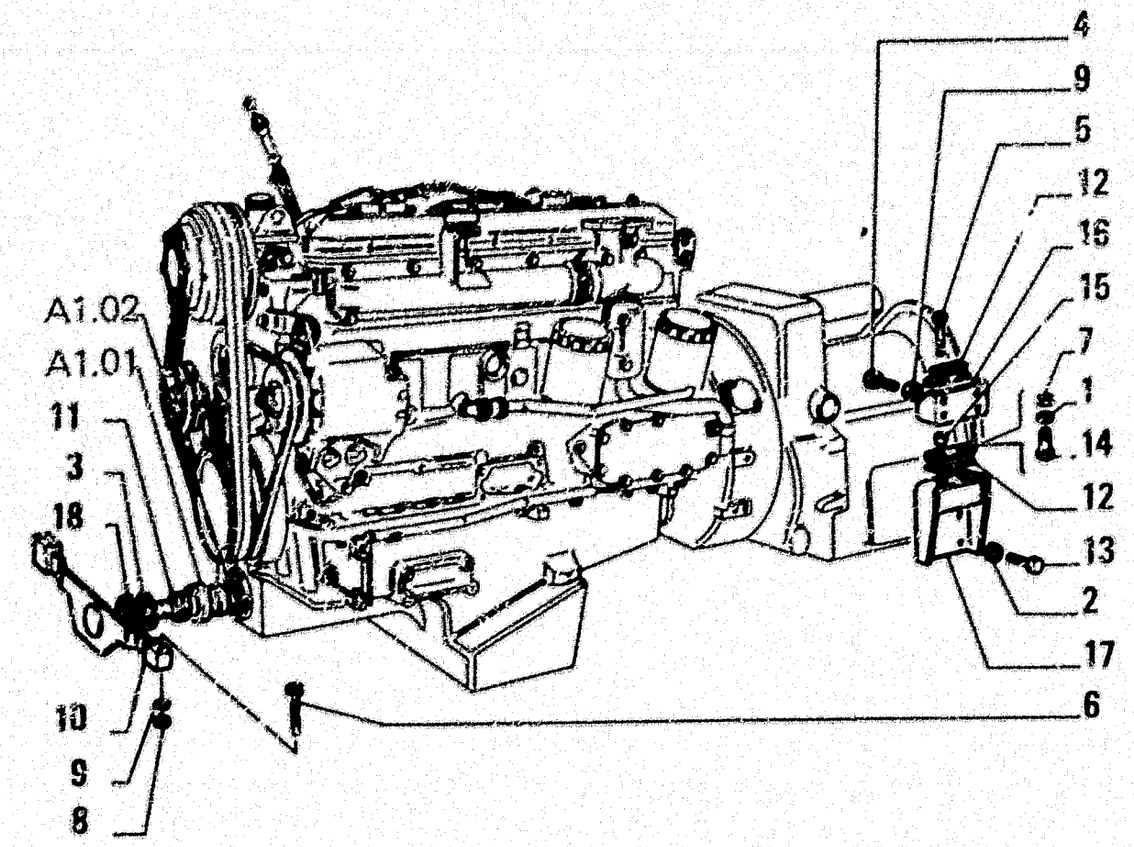

ITEM	PART NUMBER	QTY	TRANS CODE	DESCRIPTION	DESCRIZIONE
1	10516671	4	132R	LOCKWASHER 8,1x2,2	ROSETTA DI SICUREZZA 8,1x2,2
2	10517471	8	132R	LOCKWASHER 20,2x4,5	ROSETTA DI SICUREZZA 20,2x4,5
3	11060676	1	51A	LOCKRING 59,2x2	ANELLO DI SICUREZZA 59,2x2
4	14274631	8	40V	SCREW 12x1,25x35	VITE 12x1,25x35
5	15541331	4	40V	SCREW 12x1,25x75	VITE 12x1,25x75
6	15541931	4	40V	SCREW 12x1,25x130	VITE 12x1,25x130
7	16100621	4	100	NUT 8x1,25x6,5	DADO 8x1,25x6,5
8	16101521	4	100	NUT 12x1,25x10	DADO 12x1,25x10
9	79005242	16	131R	WASHER	ROSETTA
10	79013934	1	300S	SUPPORT - FRONT	SUPPORTO - ANTERIORE
11	79013999	1	165S	ARTICULATION	SNODO
12	79014002	4	61T	CUSHION PAD	TASSELLO ELASTICO
13	79014008	8	40V	SCREW	VITE
14	79022535	4	40V	SCREW	VITE
15	79022536	4	75D	SPACER	DISTANZIALE
16	79022537	2	300S	SUPPORT - UPPER	SUPPORTO - SUPERIORE
17	79022540	2	300S	SUPPORT - LOWER	SUPPORTO - INFERIORE
18	79041353	1	45A	RING	ANELLO

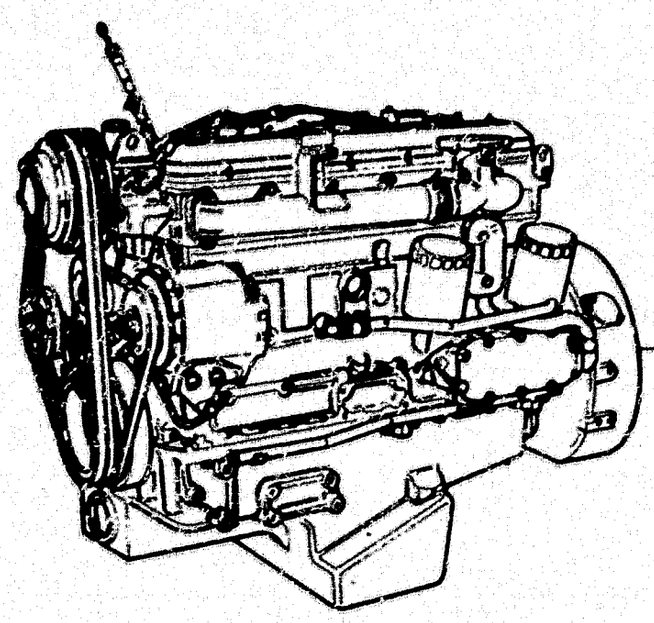

ITEM	PART NUMBER	QTY	TRANS CODE	DESCRIPTION	DESCRIZIONE
1	4797619	1	130M	ENGINE - ASSEMBLY	MOTORE TERMICO - COMPLETO

	DESIGNAZIONE BASE	BASIC DESIGNATION	DESIGNATIONS-BASES	GRUNDBEZEICHNUNGEN	DENOMINACIONES BASE
83I	INTERRUTTORE AUTOMATICO	CIRCUIT BREAKER	INTERRUPTEUR AUTO-	SELBSTSCHALTER	INTERRUPTOR AUTO-
83I			MATIQUE		MATICO
83L	LAMA ANGOLABILE (HA)	ANGLE MOLDBOARD (HA)	LAME ANGLEDOZER (HA)	SCHWENKSCHILD	HOJA ANGULABLE (HA)
83S	SEDILE INTERMEDIO	INTERMEDIATE SEAT	SIEGE MEDIAN	MITTLERER SITZ	BUTACA INTERMEDIA
833	COFANO FORATO	PERFORATED HOOD	CAPOT PERFORÉ	MOTORHAUBE GELOCHT	
835	RIPARO SUPPLEMENTARE CUFFIA	ADDITIONAL RADIATOR GUARD	PROTECTION SUPPL. RADIATEUR	KUEHLERSCHUTZ ZUSAETZL	
836	FIANCHETTI MOBILI MOTORE	HOOD SIDE PLATES	PANNEAUX LATERAUX MOTEUR	MOTORSEITENBLECHE,ULAPPBAR	
837	RIPARI LATERALI MOTORE		PROTECTIONS LATERALES MOTEUR	MOTORSEITENBLECHE	
84C	CARTUCCIA FILTRANTE	FILTERING ELEMENT	ELEMENT FILTRANT	FILTEREINSATZ	CARTUCHO DE FILTRO
84D	DISTRIBUTORE DUPLEX	DUPLEX DISTRIBUTOR	DISTRIBUT DUPLEX	BREMSVENTIL DUPLEX	DISTRIBUIDOR DUPLEX
84L	LAMA DIRITTA (HS)	STRAIGHT MOLDBOARD (HS)	LAME DOZER (HS)	BRUSTSCHILD (HS)	HOJA RECTA (HS)
84P	PERNO DELLO STANTUFFO	PISTON PIN	AXE DE PISTON	KOLBENBOLZEN	BULON DE EMBOLO
84S	SEGNALATORE ACUSTICO	BUZZER	TEMOIN SONORE	SUMMER	TIMBRE
842	PROTEZIONE ANTIVANDALO	VANDALISM PREVENTION			
843	COPERCHI CRUSCOTTO ANTIVANDALO	ANTI VANDALISM INSTRUM PANELS	CAPOT POUR PLANCHE DE BORD	SCHUTZDECKEL	PROTECCION DEL TABLERO
85A	ASSALE	AXLE	ESSIEU	ACHSE	EJE
85D	DISTRIBUTORE QUADRUPLEX	QUADRUPLEX DISTRIBUTOR	DISTRIBUTEUR	BREMSVENTIL	DISTRIBUIDOR QUADRUPLEX
85D			QUADRUPLEX	QUADRUPLEX	
85F	FORCELLA	YOKE	FOURCHE	GABEL	HORQUILLA
85G	GOMITO	ELBOW	COUDE	WINKELSTUECK	CODO
85I	ISOLANTE	INSULATOR	ISOLANT	ISOLIERUNG	AISLADOR
85L	LAMA DIRITTA-LARGA (HS-L)	STRAIGHT-WIDE MOLDBOARD (HS-L)	LAME DOZER ELARGEES (HS-L)	BREITES BRUSTSCHILD (HS-L)	HOJA RECTA-ANCHA (HS-L)
85M	MOBILETTO	CABINET	ARMOIRE	KASTEN	ARMARIO
85R	RIPARTITORE	SPLITTER	REPARTITEUR	VERTEILERGETRIEBE	REPARTIDOR
85T	TELERUTTORE	RELAY	TELERUPTEUR	RELAIS	TELERRUPTOR
850	SEDILE RIBALTABILE	RECLINING SEAT	SIEGE BASCULABLE	KLAPPSITZ	ASIENTO ABATIBLE
852	SEDILE C/SOSPENSIONE ELASTICA	SUSPENSION SEAT	SIEGE SUR SUSPENSIONS	SCHWINGSITZ	ASIENTO DE SUSPENSION ELASTICA
86D	DISTRIBUTORE A DOPPIO EFFETTO	DOUBLE ACTING CONTROL VALVE	DISTRIBUTEUR	DOPPELTWIRKUNG	DISTRIBUIDOR DE DOBLE
86D			DOUBLE EFFET	STEUERGERAET	EFECTO
86L	LAMA SEMI-U (HSU)	SEMI-U MOLDBOARD (HSU)	LAME SEMI U (HSU)	SEMI-U-SCHILD (HSU)	HOJA SEMI-U (HSU)
86S	SEGMENTO	SEGMENT	SEGMENT	SEGMENT	SEGMENTO
861	PARAFANGHI ANTERIORI	FRONT FENDERS	AILES AVANT	KOTFLUEGELVORNE	GUARDABARROS ANTERIOR
863	PARAFANGHI POSTERIORI	REAR FENDERS	AILES ARRIERE	KOTFLUEGEL HINTER	GUARDABARROS POSTERIOR
868	PARAFANGHI ALLUNGATI	FULL LENGHT FENDERS	AILES ALLONGEES	KOTFLUEGEL LANGE AUSFUEHRUNG	GUARDABARROS LARGOS
87C	CASSETTA ATTREZZI	TOOL BOX	COFFRE A OUTILS	WERKZEUGKASTEN	CAJA HERRAMIENTAS
87D	DISTRIBUTORE E SEMPLICE EFFET-	SINGLE ACTING CONTROL VALVE	DISTRIBUTEUR	EINFACHWIRKUNG	DISTRIBUIDOR DE SIMPLE
87D	TO		SIMPLE EFFET	STEUERGERAET	EFECTO
87L	LAMPADINA	BULB	AMPOULE	GLUEHBIRNE	LAMPARITA
87S	SEGNALATORE	INDICATOR	TEMOIN	ANZEIGER	TESTIGO
87T	TENDICINGHIA	BELT STRETCHER	TENDEUR DE COURROIE	RIEMENSPANNER	TENSOR DE CORREA

	DESIGNAZIONE BASE	BASIC DESIGNATION	DESIGNATIONS-BASES	GRUNDBEZEICHNUNGEN	DENOMINACIONES BASE
870	PROTEZIONI FORESTALI	FORESTRY PROTECTIONS	PROTETION DEFORESTAGE	SCHUTZ FUER FORSTEINSATZ	
871	SCHERMI POST E LAT ROPS	ROPS SIDE AND REAR SCREENS	GRILLES ARRIERE,LATERALES ROPS	ROPS-VERKLEIDUNG SEITTICH/HINT	REJILLAS POSTERIOR,LATERALROPS
872	PROTEZIONI INFERIORI (2 PEZZI)	BOTTOM GUARDS (2 PIECES)	PROTECTIONS INFERIEURS(2PIECES	PANZERWANNE (2 TEILIG)	
873	SCHERMO POSTERIORE ROPS	ROPS REAR SCREEN	GRILLE ARRIERE ROPS	VERKLEIDUNG HINTER ROPS	
875	PROTEZIONI INFERIORI RINFORZ	EOTTOM GUARDS H.D	PROTECTION INFERIEURS RENFOR.	PANZERWANNE VERSTAERKT	
879	SWEEPS PER ROPS	SWEEPS FOR ROPS	SWEEPS POUR ROPS	ABWEISER FUER ROPS	SWEEPS PARA ROPS
88A	ASTA DI REGOLAZIONE	ADJUSTING ROD	TIGE DE REGLAGE	EINSTELLSTANGE	VARILLA DE REGLAJE
88C	CASTELLO	MOUNTING FRAME	CHARPENTE	GERUEST	SOPORTE
88D	DIAGNOSTICA	DIAGNOSTIC SYSTEM	DIAGNOSE	DIAGNOSTIK	DIAGNOSTICA
881	IDEOGRAMMI	SYMBOLS	IDEOGRAMMES	SYMBOLE	IDEOGRAMA
88S	SEMIACCOPPIAMENTO	SEMI-COUPLING	DEMI-JOINT	KUPPLUNGSKOPF	SEMIACOPLAMIENTO
88T	TENDINA	CURTAIN	RIDEAU	KUEHLERABDECKUNG	CORTINA
896	PERNO GANCIO TRAINO	DRAWBAR PIN	AXE CROCHET D'ATTELAGE	ANHAENGEBOLZEN	
89A	ASTA POSIZIONATORE	POSITIONING ROD	TIGE POSITIONNEUR	REGELSTANGE	VARILLA POSICIONADOR
89C	CASSONE SCRAPER	SCRAPER BOWL	BENNE DE DECAPEUSE	SCHUERFKUEBEL	CAJON
89D	DENTE BENNA	BUCKET TOOTH	DENT DE GODET	SCHAUFELZAHN	DIENTE DE CUCHARA
89G	GRAFFETTA	CLIP	AGRAFE	KLEMMSTUECK	SUJETADOR
89I	INIETTORE	INJECTOR	INJECTEUR	DUESE	INYECTOR
890	BARRA TRAINO OSCILLANTE	SWINGING DRAWBAR	BARRE OSCILLANTE D'ATTELAGE	ZUGPENDEL	
891	GANCIO TRAINO RINFORZATO	DRAWBAR H.D.	CROCHET D'ATTELAGE RENFORCE	VERSTAERRTZUGHAKEN	
895	PREDISPOSIZ ATTACCO SCRAPER	SCRAPER INSTALLATION PROVISION	PREDISP.INSTALL.SCRAPER	SCRAPERAUBAU ANHAENGE KUPPLUNG	
90A	ASTA	ROD	TIGE	STANGE	VARILLA
90B	BOCCHETTONE INTRODUZIONE	FILLER PLUG	TUBE REMPLISSAGE	EINFUELLSTUTZEN	BOQUILLA
90C	CATADIOTTRO	REFLECTOR	CATADIOPTRE	RUECKSTRAHLER	CATAFAROS
90D	DISCO MAGNETICO	MAGNETIC DISC	DISQUE MAGNETIQUE	MAGNETSCHEIBE	DISCO IMANADO
90G	GRANO	DOWEL	GRAIN DE CENTRAGE	PASSTIFT	PITON
90I	INVOLUCRO	CANNING	INVOLUCRE	SCHUTZHUELLE	ENVOLTURA
90S	SEMIANELLO	HALF RING	DEMI-BAGUE	RINGHAELFTE	SEMIARO
91A	ASTA LIVELLO	DIPSTICK	JAUGE DE NIVEAU	MESS STAB	VARILLA DE NIVEL
91D	DISCO RUOTA	WHEEL DISC	DISQUE DE ROUE	RADNABE	DISCO RUEDA
92D	DAL MOTORE IDRAULICO...	FROM TO HYDRAULIC MOTOR...	A PARTIR DU MOTEUR HYDRAULIQUE	AB HYDRAULIKMOTOR...	A PARTIR DEL MOTOR HIDRAULICO
92F	GRUPPO FRENANTE	BRAKE UNIT	GROUPE DE FREINAGE	BREMSEINRICHTUNG	DISPOSITIVO DE FRENO
92F					
92S	SEMIALBERO	HALF SHAFT	DEMI-ARBRE	HALBWELLE	SEMIARBOL
920	RIPPER (PD)	RIPPER (PD)	RIPPER (PD)	HECKAUFREISSER (PD)	RIPPER (PD)
921	RIPPER (PMD)	RIPPER (PMD)	RIPPER (PMD)	HECKAUFREISSER (PMD)	RIPPER (PMD)
93D	DAL RIDUTTORE...	FROM THE REDUCTION GEAR...	A PARTIR DU REDUCTEUR...	AB UNTERSETZUNGSGETRIEBE...	A PARTIR DEL REDUCTOR...
93F	FRENO	BRAKE	FREIN	BREMSE	FRENO
93T	TERGICRISTALLO	WINDSHIELD WIPER	ESSUIE-GLACE	SCHEIBENWISCHER	LIMPIA-PARABRISAS
933	RIPPER ROTATIVO		RIPPER ROTATIF	DREHAUFREISSER	

	DESIGNAZIONE BASE	BASIC DESIGNATION	DESIGNATIONS-BASES	GRUNDBEZEICHNUNGEN	DENOMINACIONES BASE
935	UTENSILE PER RIPPER	RIPPER SHANK	OUTIL POUR RIPPER	ZAHNHALTER	
937	UTENSILE (RIPPER PMD)	SHANK (RIPPER PMD)	OUTIL (RIPPER PMD)	ZAHNHALTER	
93d	UTENSILE H.D (RIPPER PMD)	SHANK H.D (RIPPER PMD)	OUTIL (RIPPER PMD)	ZAHNHALTER (VA)	
94B	BOCCOLA SCANALATA	GROOVED BUSH	BAGUE CANNELEE	BUECHSE MIT NUTEN	CASQUILLO ACANALADO
94B					
94C	CATENA ANTISDRUCCIOLEVOLE	ANTI-SKID CHAIN	CHAINE ANTI-DERAPANTE	GLEITSCHUTZKETTE	CADENA ANTIDESLIZANTE
94C					
94D	DENTE SCRAPER	SCRAPER TOOTH			
94S	SEMICOLLARE	HALF COLLAR	DEMI-COLLIER	SCHELLENHAELFTE	SEMICOLLAR
945	UTENSILI PER SCARIFICATORE		OUTIL POUR SCARIFICATEUR	ZAHNHALTER	
958	BOCCOLA	BUSHING	DOUILLE	BUECHSE	BUJE
95C	CATENA	CHAIN	CHAINE	KETTE	CADENA
95F	FRIZIONE	CLUTCH	EMBRAYAGE	KUPPLUNG	EMBRAGUE
95S	SEMIBIELLA	HALF LINK	DEMI-BIELLE	SCHUBSTANGE	SEMIBIELA
95T	TERMOMETRO	TEMPERATURE GAUGE	THERMOMETRE	THERMOMETER	TERMOMETRO
953	RIPPER (PL)	RIPPER (PL)	RIPPER (PL)	HECKAUFREISSER (PL)	RIPPER (PL)
968	BOCCOLA DI GUIDA	GUIDE BUSHING	DOUILLE DE GUIDAGE	FUEHRUNGSBUECHSE	CASQUILLO GUIA
96S	SEMIBOCCOLA	HALF BUSHING	DEMI-DOUILLE	BUECHSENHAELFTE	SEMIBUJE
96T	TERMOSTATO	THERMOSTAT	THERMOSTAT	THERMOSTAT	TERMOSTATO
980	RIPPER (PVD)	RIPPER (PVD)	RIPPER (PVD)	HECKAUFREISSER (PVD)	RIPPER (PVD)
97C	CATENARIA	TRACK CHAIN	CHENILLES	KETTENZUG	CADENA DE ORUGA
97G	GRUPPO IDRAULICO	HYDRAULIC UNIT	GROPE HYDRAULIQUE	HYDRAULISCHE GRUPPE	GRUPO HIDRAULICO
97G					
97S	SEMIMORSETTO	HALF CONNECTOR	DEMI-COLLIER	KLEMMENHAELFTE	SEMIAGARRADERA
97T	TERMOCOPPIA	THERMOCOUPLE	THERMOCOUPLE	THERMOELEMENT	PAR TERMICO
988	BOCCOLA ELASTICA	RESILIENT BUSH	BAGUE ELASTIQUE	ELASTISCHE BUECHSE	CASQUILLO ELASTICO
98G	GRUPPO MECCANICO	MECHANICAL UNIT	GROUPE MECANIQUE	MECHANISCHE GRUPPE	GRUPO MECANICO
99S	SEMISTAFFA	HALF BRACKET	DEMI-BRIDE	HALBSTUETZE	SEMIESTRIBO
99B	TARGHE TUV TEDESCO	GERMAN TUV DECALS	PLAQUES TUV ALLEMAND	KLEBESCHILDER DEUTSCHER TUV	
99B	BOCCOLA FILETTATA	THREADED BUSH	BAGUE FILETEE	GEWINDEBUECHSE	TUERCA
99G	GRUPPO REGOLATORE	GOVERNOR UNIT	GROUP REGULATEUR	REGLERGRUPPE	GRUPO REGULADOR
992	POMPA A LEVE PER INGRASSAGGIO	GREASING PUMP	POMPE DE GRAISSAGE	FETTPRESSE	
993	POMPA TRAVASO COMBUST.	FUEL TRANSFER PUMP	POMPE TRANSVASEMENT COMBUSTIBL	KRAFTSTOFFORDERPUMPE	BOMBA REPOSTADO COMBUSTIBILE
995	ACCESSORI MANUTENZIONE	TOOLS KIT	OUTILS	BORDWERKZEUG	HERRAMIENTAS
997	ELEMENTI PRIMA MANUTENZIONE	ELEMENT PACKAGE		INSPEK.MATERIAL-ERSTE WARTUNG	
998	MARTINETTO IDRAULICO	HYDRAULIC JACK	CRIE HYDRAULIQUE	HYDRAULIKZYLINDER	
ALT	IN ALTERNATIVA	IN ALTERNATIVE	EN ALTERNATIVE	ALS ALTERNATIVE	ALTERNATIVO
ANT	ANTERIORE	FRONT	AVANT	VORN	ANTERIOR
CORR	CORRIGE	CORRECT	CORRIGEZ	RIGHTIG	LEASE
DE	DESTRO	RIGHT	DROIT	RECHTS	DERECHO

A	ENGINE • MOTORE • MOTEUR • MOTOR • MOTOR

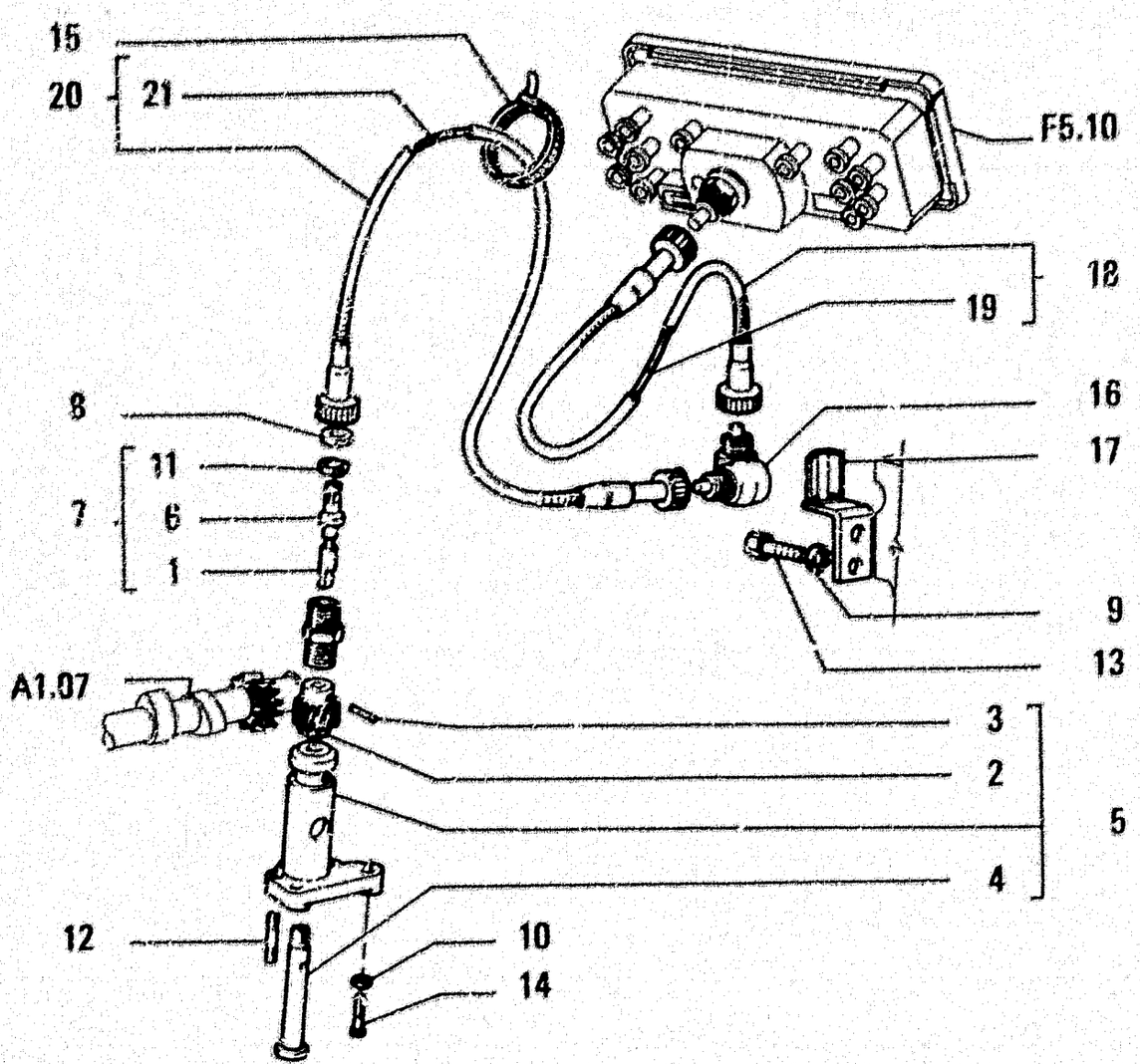

ITEM	PART NUMBER	QTY	TRANS CODE	DESCRIPTION	DESCRIZIONE
1	4589429	1	20R	FITTING	RACCORDO
2	4599726	1	50I	GEAR	INGRANAGGIO
3	4605293	1	200S	PIN	SPINA
4	4613297	1	16A	SHAFT	ALBERO
5	4617226	1	300S	SUPPORT - ASSEMBLY	SUPPORTO - COMPLETO
6	4717677	1	16A	SHAFT	ALBERO
7	4717707	1	20R	FITTING - ASSEMBLY	RACCORDO - COMPLETO
8	4998870	1	123G	SEAL ASSY	GUARNIZIONE TENUTA FRONTALE
9	10571771	2	170R	LOCKWASHER 8,1x2	ROSETTA EL. 8,1x2
10	11136071	2	170R	LOCKWASHER 8,2x15	ROSETTA EL. 8,2x15
11	13400575	1	187A	SNAP RING 9,2x10,8	ANELLO ELASTICO 9,2x10,8
12	13517311	2	210P	STUD 8x1,25x47	PRIGIONIERO 8x1,25x47
13	16043131	2	40V	SCREW 8x1,25x14	VITE 8x1,25x14
14	16043621	2	40V	SCREW 8x1,25x25	VITE 8x1,25x25
15	79013422	1	31F	CLAMP	FASCETTA
16	79048629	1	64R	MITER GEARING	RINVIO ANGOLARE
	79077026	1	64R	MITER GEARING	RINVIO ANGOLARE
17	76012442	1	231S	CLIP	STAFFETTA
	79050355	1	231S	CLIP	STAFFETTA
18	79050459	1	165T	FLEXIBLE SHAFT - ASSEMBLY	TRASMISSIONE FLESSIBILE - COMPLETO
19	79050460	1	165T	FLEXIBLE SHAFT - INNER	TRASMISSIONE FLESSIBILE - INTERNO
20	79052451	1	165T	FLEXIBLE SHAFT - ASSEMBLY	TRASMISSIONE FLESSIBILE - COMPLETO
21	79052452	1	165T	FLEXIBLE SHAFT - INNER	TRASMISSIONE FLESSIBILE - INTERNO

MULTIMETER DRIVE – COMANDO CRONOGIROMETRO – COMMANDE D'HORO TACHYMETRE – ANTRIEB F.STUNDENZAEHLER UND DREHZAHLMESSER – ARRESTRE DEL HOROTACÓMETRO

H2

A1.08

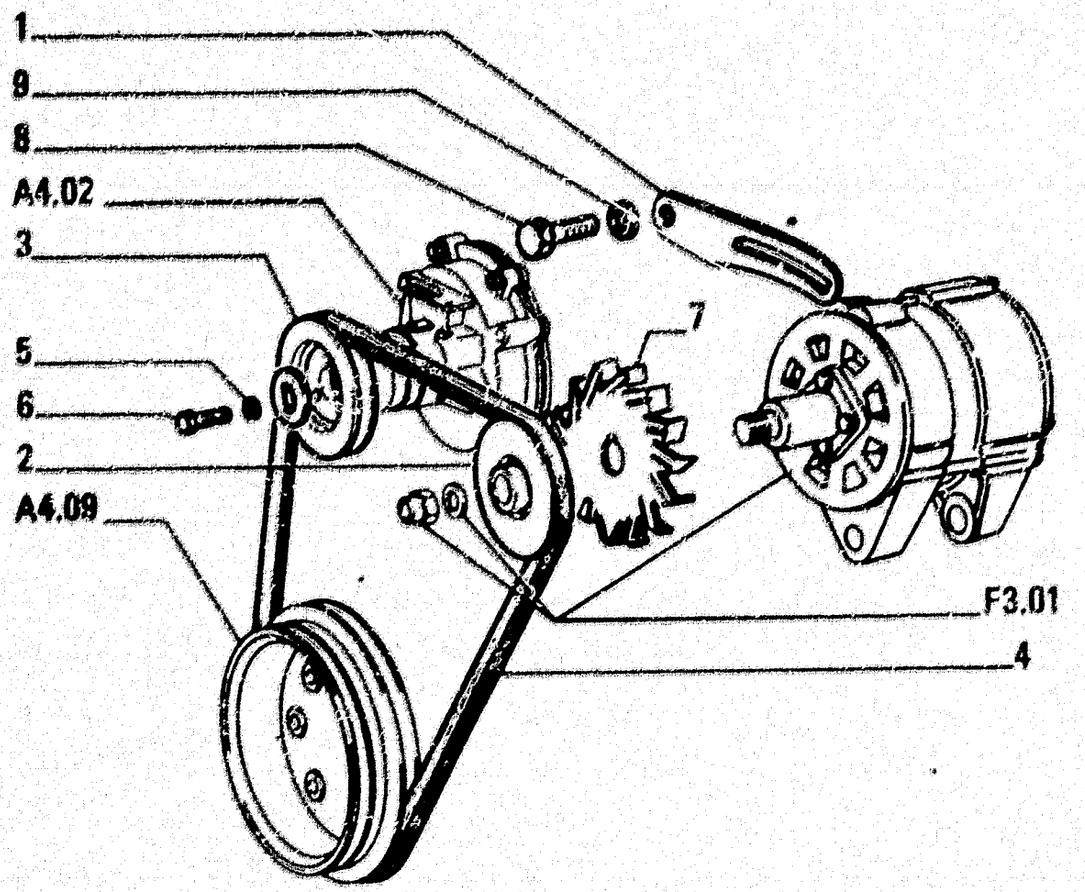

ITEM	PART NUMBER	QTY	TRANS CODE	DESCRIPTION	DESCRIZIONE
1	4606133	1	87T	BELT STRETCHER	TENDICINGHIA
2	4774408	1	230P	PULLEY	PULEGGIA
3	4758240	1	230P	PULLEY	PULEGGIA
4	4606010	1	173C	BELT	CINGHIA
5	11193871	3	132R	LOCKWASHER 8,4x16	ROSETTA DI SICUREZZA 8,4x16
6	16043324	3	40V	SCREW 8x1,25x16	VITE 8x1,25x16
7	4717026	1	36V	BLOWER	VENTOLA
8	4605854	1	40V	SCREW	VITE
9	12642401	1	132R	LOCKWASHER	ROSETTA DI SICUREZZA

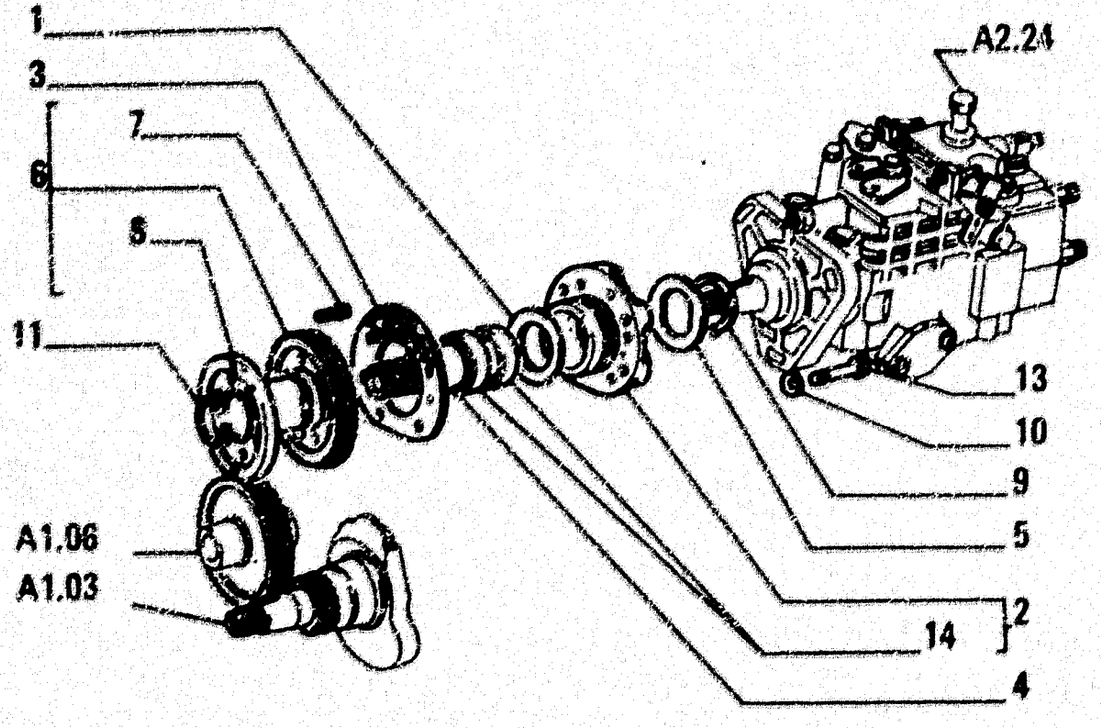

ITEM	PART NUMBER	QTY	TRANS CODE	DESCRIPTION	DESCRIZIONE
1	4809425	1	131R	WASHER	ROSETTA
2	4769710	1	300S	SUPPORT - ASSEMBLY	SUPPORTO - COMPLETO
3	4769429	1	123G	SEAL ASSY	GUARNIZIONE TENUTA FRONTALE
4	4799061	1	67G	COUPLING	GIUNTO
5	4667498	1	131R	WASHER	ROSETTA
6	4768908	1	50I	GEAR - ASSEMBLY	INGRANAGGIO - COMPLETO
7	4796844	8	40V	SCREW	VITE
8	4788909	1	33M	DRAG SLEEVE	MANICOTTO DI TRASCINAMENTO
9	4770452	1	51A	LOCKRING	ANELLO DI SICUREZZA
10	10519601	6	132R	LOCKWASHER 8,15x17	ROSETTA DI SICUREZZA 8,15x17
11	4708213	1	51A	LOCKRING	ANELLO DI SICUREZZA
13	16043324	1	40V	SCREW 8x1,25x18	VITE 8x1,25x18
	16043624	5	40V	SCREW 8x1,25x25	VITE 8x1,25x25
14	4769427	2	95B	BUSHING	BOCCOLA

INJECTION PUMP DRIVE - COMANDO POMPA INIEZIONE - COMMANDE DE POMPE D'INJECTION - EINSPRITZPUMPENANTRIEB - ARRASTRE DE LA BOMBA DE INYECCIÓN

A1.16

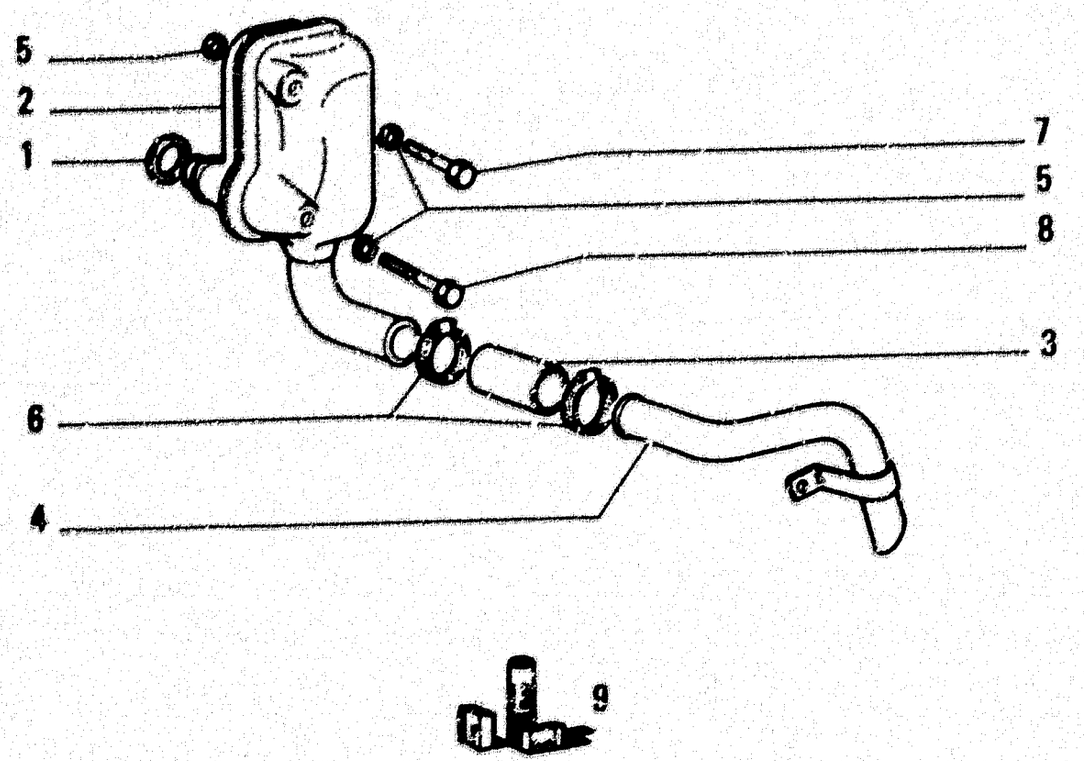

ITEM	PART NUMBER	QTY	TRANS CODE	DESCRIPTION	DESCRIZIONE
1	4600693	1	123G	SEAL ASSY	GUARNIZIONE TENUTA FRONTALE
2	4769877	1	146S	BREATHER	SFIATATOIO
3	4725351	1	30M	SLEEVE	MANICOTTO
4	4774892	1	193T	TUBE	TUBO RIGIDO
5	4716734	3	131R	WASHER	ROSETTA
6	12163180	2	180C	COLL. / 33/37	COLLARE 33/37
7	16044021	1	40V	SCREW 8x1,25x25	VITE 8x1,25x85
8	16045621	1	40V	SCREW 8x1,25x120	VITE 8x1,25x120
9	79062511	1	1K	KIT SEE PAGE 9	KIT VED. PAG.9

ENGINE BREATHER LINES – TUBAZIONI PER AERAZIONE MOTORE – TUYAUTERIES DE VENTILATION DU MOTEUR – BELUEFTUNGSLEITUNGEN FUER MOTOR – TUBERIAS DE VENTILACION DEL MOTOR

A1.25

N.T.R. 182 - 30.03.1989
604.01.154.01

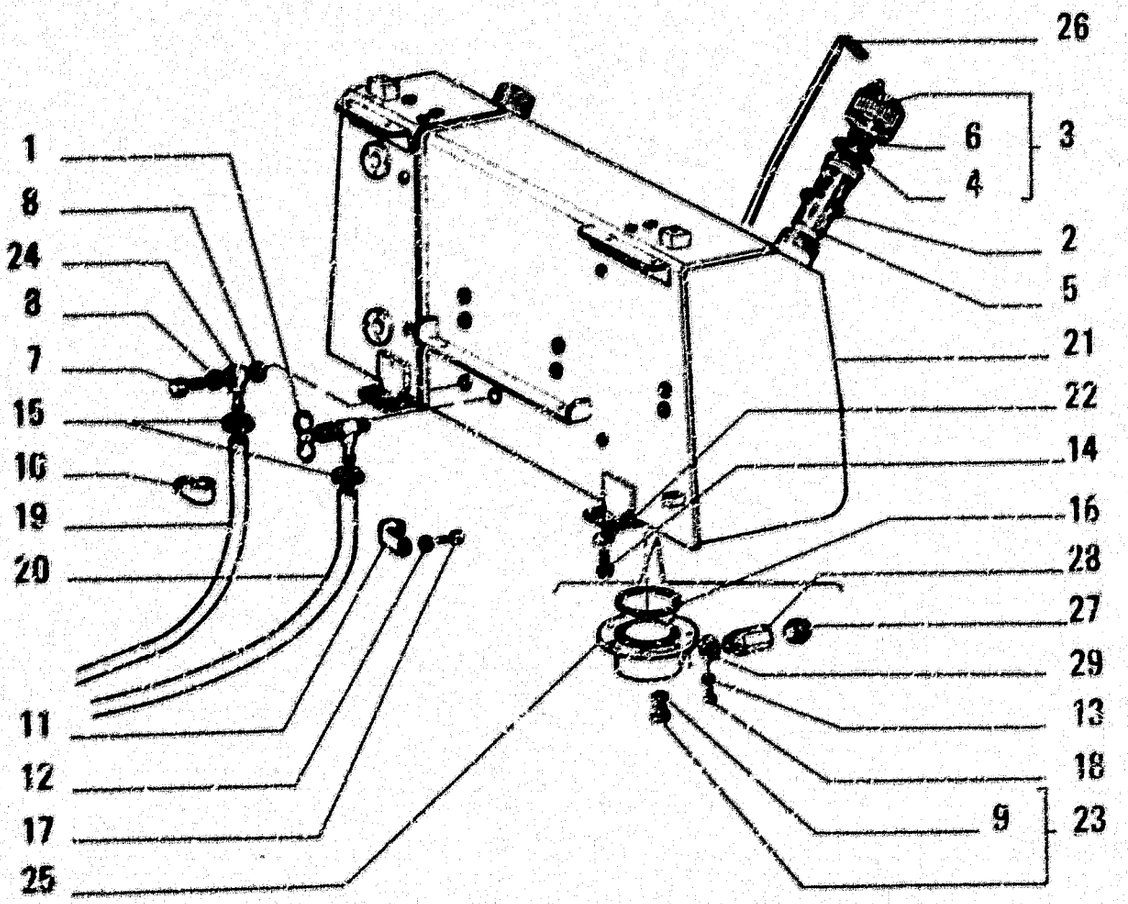

ITEM	PART NUMBER	QTY	TRANS CODE	DESCRIPTION	DESCRIZIONE
1	4986618	1	150R	COCK	RUBINETTO
2	4971843	1	51A	LOCKRING	ANELLO DI SICUREZZA
3	4977118	1	50T	PLUG - ASSEMBLY	TAPPO - COMPLETO
4	4977122	1	51A	LOCKRING	ANELLO DI SICUREZZA
5	4982644	1	64F	FUEL FILTER	FILTRO COMBUSTIBILE
6	6024509	1	133R	SEAL	ROSETTA DI TENUTA
7	10184317	1	90B	FILLER PLUG 14x1,5x27	BOCCHETTONE INTRODUZIONE 14x1,5x27
8	10279985	2	133R	SEAL 14,2x20	ROSETTA DI TENUTA 14,2x20
9	14437985	1	158G	O-RING	GUARNIZIONE O-R
10	10450390	2	231S	CLIP 14x9	STAFFETTA 14x9
11	10450750	4	231S	CLIP 22x9	STAFFETTA 22x9
12	10571771	6	132R	LOCKWASHER 8,1x2	ROSETTA DI SICUREZZA 8,1x2
13	10571771	6	132R	LOCKWASHER 8,1x2	ROSETTA DI SICUREZZA 8,1x2
14	11112631	6	40V	SCREW 12x1,75x35	VITE 12x1,75x35
15	79034753	4	180C	COLLAR	COLLARE
16	14466488	1	158G	O-RING 3,53x113,69	GUARNIZIONE O-R 3,53x113,69
17	16043031	6	40V	SCREW 8x1,25x12	VITE 8x1,25x12
18	16043631	6	40V	SCREW 8x1,25x25	VITE 8x1,25x25
19	19056687	L	285T	HOSE	TUBO FLESSIBILE
20	19057067	L	285T	HOSE [illegible]	TUBO FLESSIBILE [illegible]
	79014890	L	285T	HOSE [illegible]	TUBO FLESSIBILE [illegible]
21	79015654	1	115S	TANK - ASSEMBLY	SERBATOIO - COMPLETO
22	79005242	6	137R	WASHER	ROSETTA
23	10119440	1	50T	PLUG - ASSEMBLY 18x1,5x12	TAPPO - COMPLETO 18x1,5x12
24	79010217	1	20R	FITTING	RACCORDO
25	76015663	1	265C	COVER - IN ALTERNATIVE	COPERCHIO - IN ALTERNATIVA

FUEL TANK AND LINES – SERBATOIO COMBUSTIBILE E TUBAZIONI – RESERVOIR ET CANALISATIONS
COMBUSTIBLE – DRAFTSTOFFTANK UND LEITUNGEN – DEPOSITO DE COMBUSTIBLE Y TUBERIAS

H6

A2.01

N.T.R. 192 - 30.03.1989
604.01.154.01

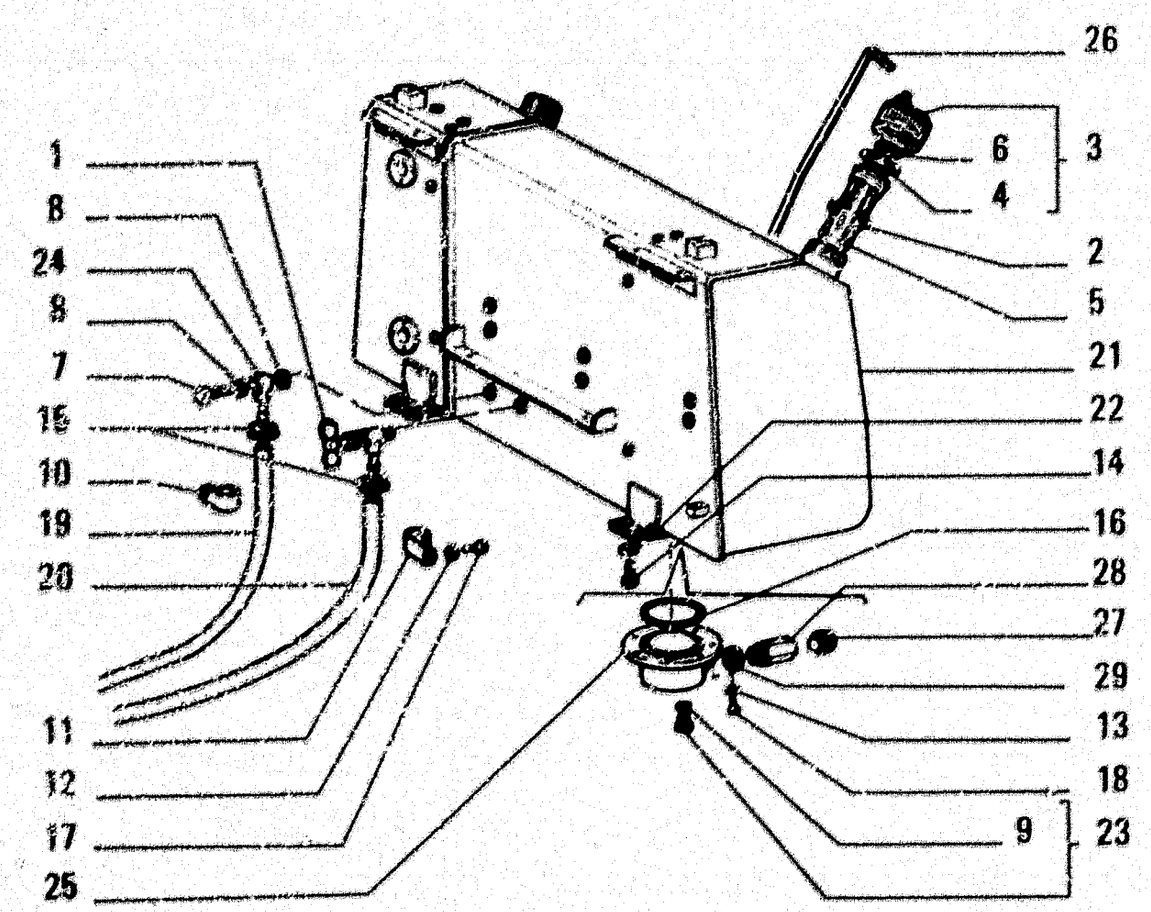

ITEM	PART NUMBER	QTY	TRANS CODE	DESCRIPTION	DESCRIZIONE
25	76015664	1	265C	COVER - IN ALTERNATIVE	COPERCHIO - IN ALTERNATIVA
26	79037005	1	91A	DIPSTICK	ASTA LIVELLO
27	4967197	1	311	LEVEL GAUGE	INDICATORE LIVELLO
28	76005104	1	20R	FITTING	RACCORDO
29	10295485	1	120G	GASKET	GUARNIZIONE PIANA

FUEL TANK AND LINES – SERBATOIO COMBUSTIBILE E TUBAZIONI – RESERVOIR ET CANALISATIONS
COMBUSTIBLE – DRAFTSTOFFTANK UND LEITUNGEN – DEPOSITO DE COMBUSTIBLE Y TUBERIAS

A2.01

N.T.R. 182 - 30.03.1989
604.01.154.01

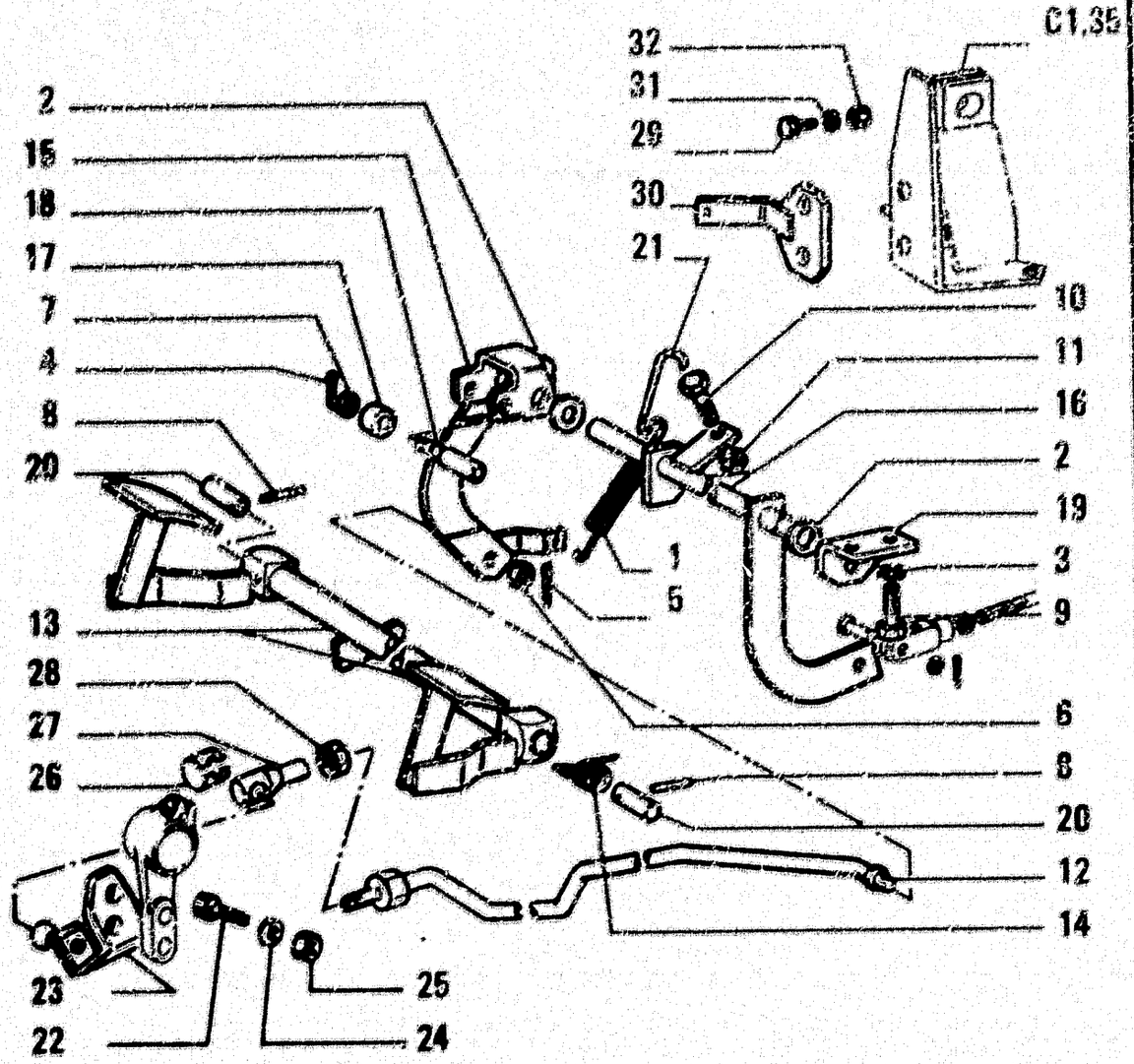

ITEM	PART NUMBER	QTY	TRANS CODE	DESCRIPTION	DESCRIZIONE
1	49657635	1	100M	SPRING	MOLLA
2	10520121	2	131R	WASHER 14,4x26	ROSETTA 14,4x26
3	10571771	2	132R	LOCKWASHER 8,1x2	ROSETTA DI SICUREZZA 8,1x2
4	10734201	1	270C	COTTER PIN 1,7x18,5	COPIGLIA 1,7x18,5
5	10736401	1	270C	COTTER PIN 2,7x27,6	COPIGLIA 2,7x27,6
6	12636621	1	131R	WASHER 10,2x18	ROSETTA 10,2x18
7	12642701	1	131R	WASHER 8,15x12	ROSETTA 8,15x12
8	14163270	2	200S	PIN 4,4x26	SPINA 4,4x26
9	10043231	2	40V	SCREW 8x1,25x16	VITE 8x1,25x16
10	16043631	1	40V	SCREW 8x1,25x30	VITE 8x1,25x30
11	16102321	1	10D	NUT 8x1,25x5	DADO 8x1,25x5
12	76013370	1	142T	TIEROD - FRONT	TIRANTE - ANTERIORE
13	79034236	1	60P	PEDAL	PEDALE
14	79034241	1	100M	SPRING	MOLLA
15	76015917	1	45L	LEVER - FRONT	LEVA - ANTERIORE
16	79034246	1	16A	SHAFT	ALBERO
17	79034255	1	157R	ROLLER	RULLO
18	79034256	1	60P	PIN	PERNO
19	76016817	1	80M	BRACKET	MENSOLA
20	79035034	2	60P	PIN	PERNO
21	79036913	1	30G	HOOK	GANCIO
22	10902821	2	40V	SCREW 6x1x30	VITE 6x1x30
23	76012320	1	45L	LEVER	LEVA
24	12646601	2	170R	LOCKWASHER 6,15x15	ROSETTA EL. 6,15x15
25	12574221	2	10D	NUT 6x1x7,8	DADO 6x1x7,8
26	10124876	1	45F	CLIP 14x15	FERMAGLIO 14x15
27	10124411	1	119T	HEAD 6x1x10	TESTA 6x1x10

THROTTLE CONTROL LINKAGE – COMANDI ACCELERATORE – COMMANDES D'ACCELERATEUR – GASREGULIERUNG – MANDOS DEL ACELERADOR

H8

A2.21 | 1

N.T.R. 182 - 30.03.1989

604.01.154.01

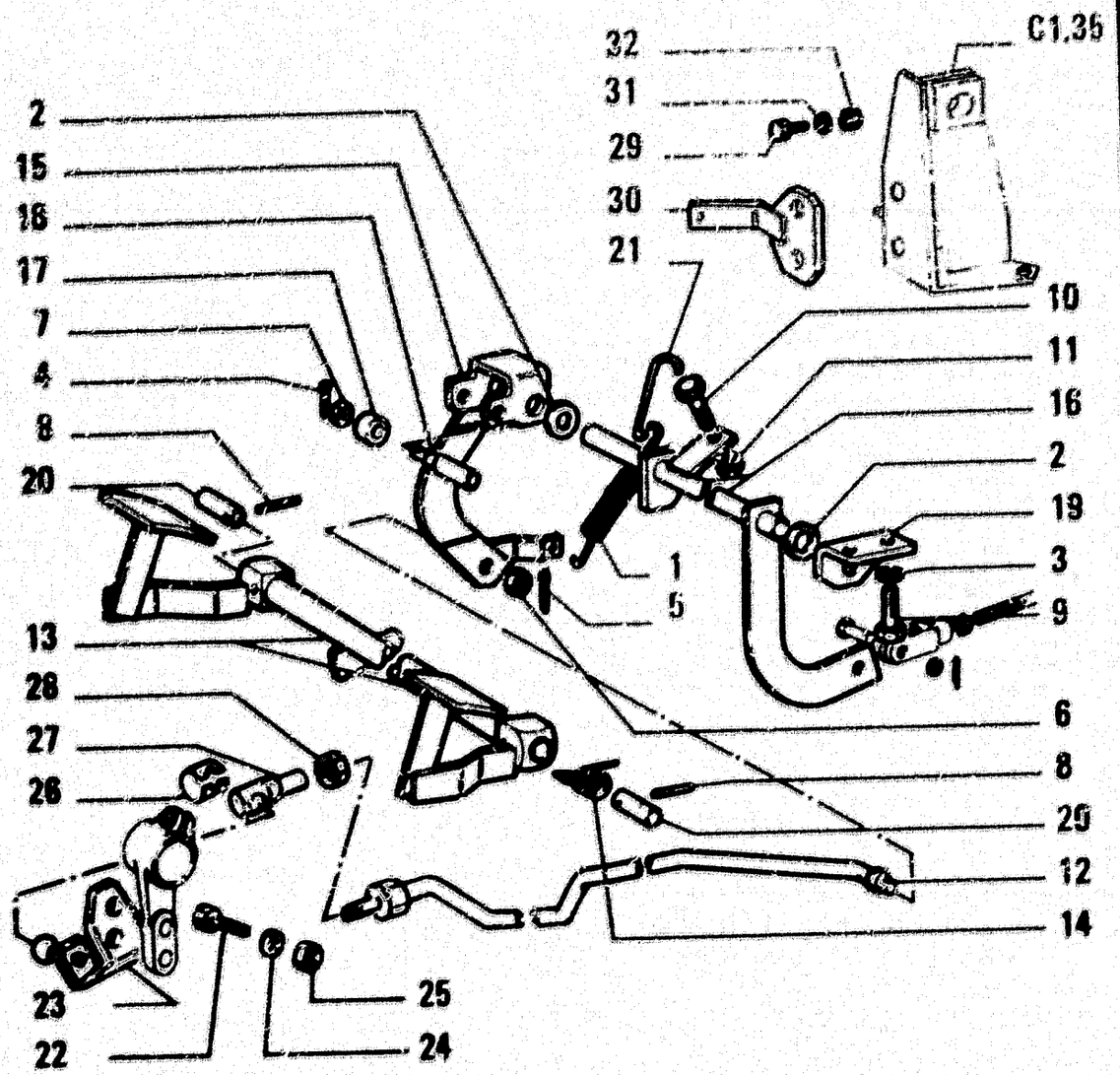

ITEM	PART NUMBER	QTY	TRANS CODE	DESCRIPTION	DESCRIZIONE
26	15866211	1	10D	NUT 6x1x6	DADO 6x1x6
29	11106431	2	40V	SCREW 10x1,5x30	VITE 10x1,5x30
30	76015903	1	226S	BRACKET	STAFFA
31	10516679	2	131R	WASHER 10,2x2,5	ROSETTA 10,2x2,5
32	11701721	2	10D	NUT 10x1,5x8	DADO 10x1,5x8

THROTTLE CONTROL LINKAGE – COMANDI ACCELERATORE – COMMANDES D'ACCELERATEUR – GASREGULIERUNG – MANDOS DEL ACELERADOR

A2.21 | 1

N.T.R. 102 - 30.03.1989
604.01.154.01

H9

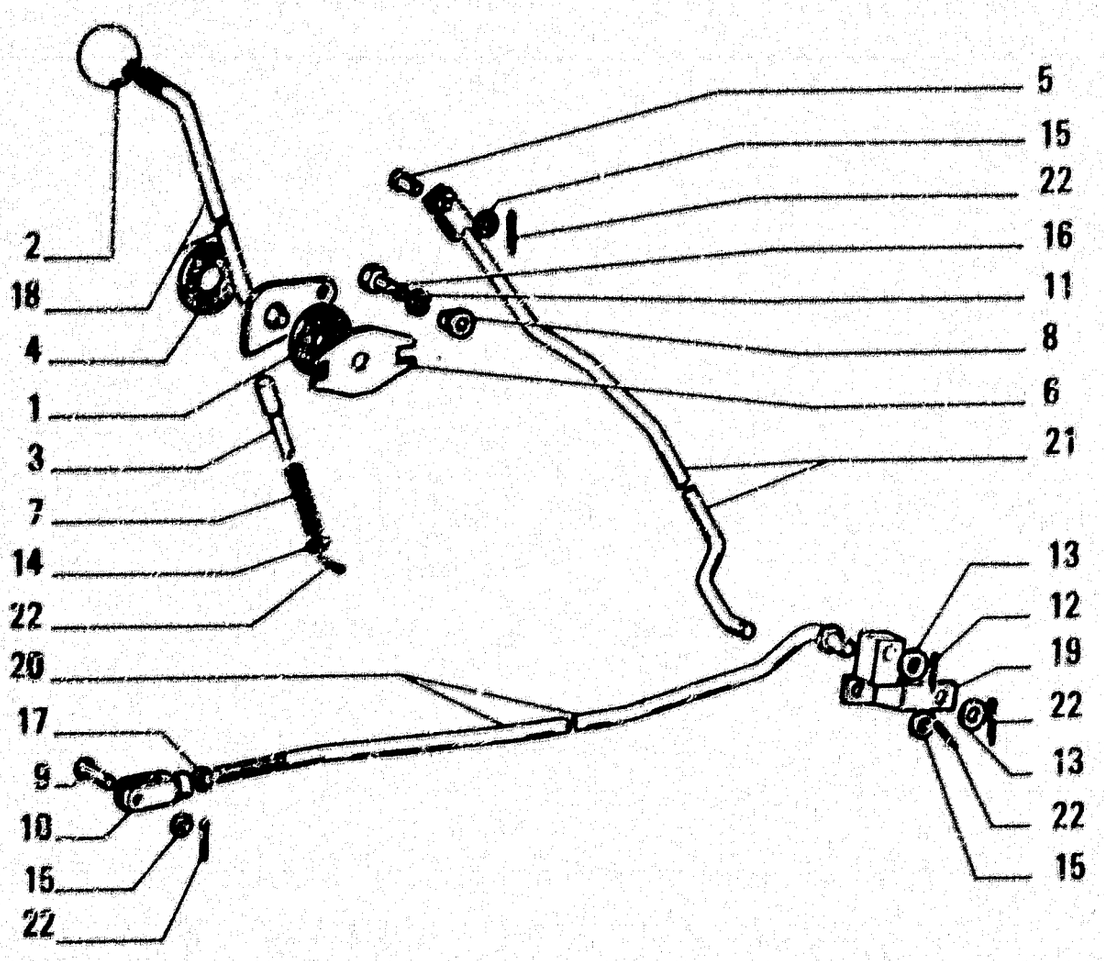

ITEM	PART NUMBER	QTY	TRANS CODE	DESCRIPTION	DESCRIZIONE
1	587468	1	60D	DISC	DISCO
2	4970504	1	25I	HANDGRIP	IMPUGNATURA
3	4984517	1	80P	PIN	PERNO
4	4984525	1	60D	DISC	DISCO
5	4984549	1	80P	PIN	PERNO
6	4984550	1	100M	SPRING	MOLLA
7	4989468	1	100M	SPRING	MOLLA
8	4989767	2	10D	NUT	DADO
9	10050811	1	80P	PIN 8x24	PERNO 8x24
10	10248271	1	85F	YOKE 8x1,25x8	FORCELLA 8x1,25x8
11	10516671	2	132R	LOCKWASHER 8,1x2,2	ROSETTA DI SICUREZZA 8,1x2,2
12	10796301	1	270C	COTTER PIN 2,7x21,6	COPIGLIA 2,7x21,6
13	12636801	2	131R	WASHER 10,2x16	ROSETTA 10,2x16
14	12639701	1	131R	WASHER 6,15x11	ROSETTA 6,15x11
15	12642701	3	131R	WASHER 8,15x12	ROSETTA 8,15x12
16	13279611	2	40V	SCREW 8x1,25x25	VITE 8x1,25x25
17	16102311	1	10D	NUT 6x1,25x5	DADO 8x1,25x5
18	76001632	1	45L	LEVER	LEVA
19	79026121	1	45L	LEVER - REAR	LEVA - POSTERIORE
20	79036707	1	141T	THREADED TIEROD	TIRANTE FILETTATO
21	79036906	1	142T	TIEROD - UPPER	TIRANTE - SUPERIORE
22	10734201	5	270C	COTTER PIN 1,7x18,5	COPIGLIA 1,7x18,5

THROTTLE CONTROL LINKAGE –COMANDI ACCELERATORE – COMMANDES D'ACCELERATEUR – GASREGULIERUNG – MANDOS DEL ACELERADOR

2 | A2.21 | 2

H10

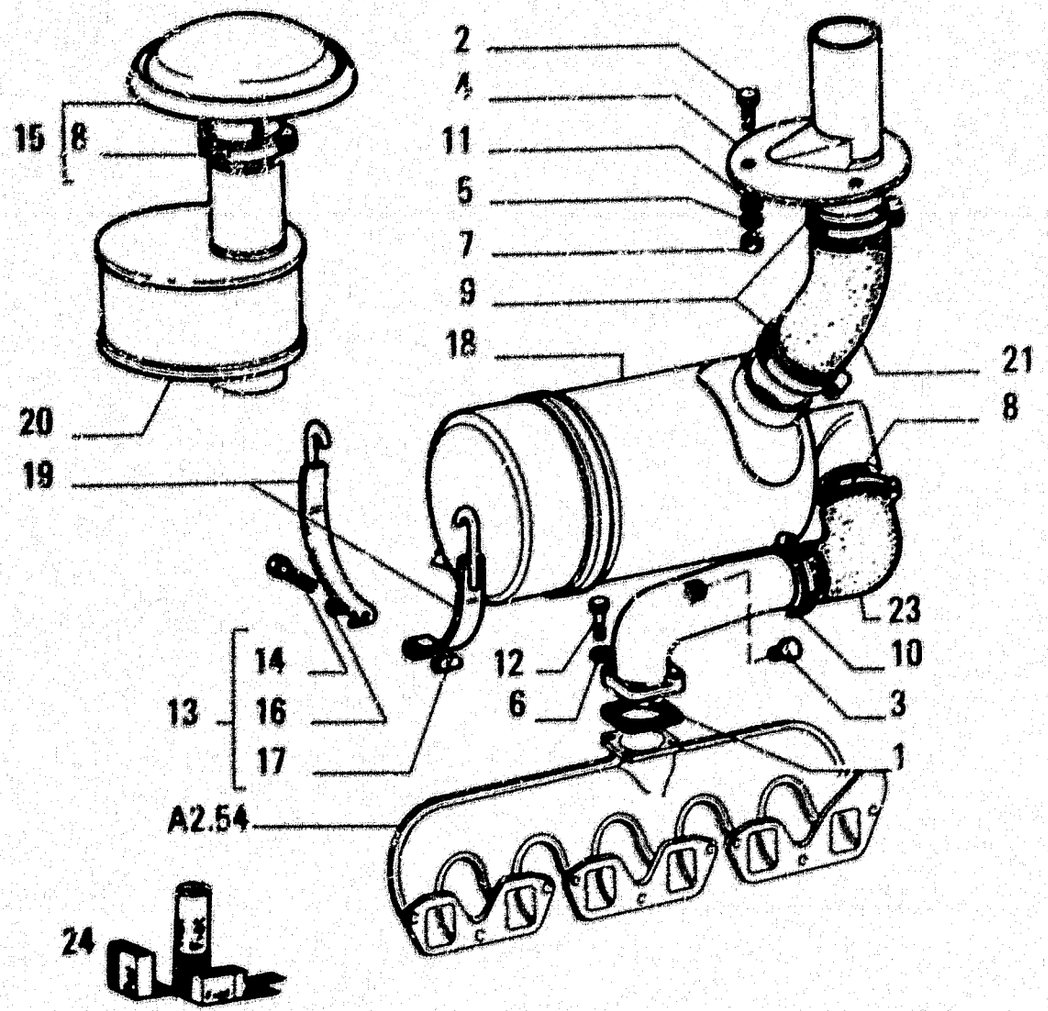

ITEM	PART NUMBER	QTY	TRANS CODE	DESCRIPTION	DESCRIZIONE
1	4632108	1	123G	SEAL ASSY	GUARNIZIONE TENUTA FRONTALE
2	11107231	3	40V	SCREW 10x1,5x50	VITE 10x1,5x50
3	14326050	1	50T	PLUG 10x1,25x11	TAPPO 10x1,25x11
4	79052161	1	193T	TUBE	TUBO RIGIDO
5	10516871	3	132R	LOCKWASHER 10x2,5	ROSETTA DI SICUREZZA 10x2,5
6	11194071	4	132R	LOCKWASHER 8,4x16	ROSETTA DI SICUREZZA 8,4x16
7	11701711	3	10D	NUT 10x1,5x8	DADO 10x1,5x8
8	79063851	2	180C	COLLAR	COLLARE
9	79063852	2	180C	COLLAR	COLLARE
10	79063849	1	180C	COLLAR	COLLARE
11	12646601	3	131R	WASHER 10,2x25	ROSETTA 10,2x25
12	16043631	4	40V	SCREW 8x1,25x25	VITE 8x1,25x25
13	76000174	2	40V	SCREW	VITE
14	76000175	2	40V	SCREW	VITE
15	76000200	1	204P	AIR INTAKE - ASSEMBLY	PRESA ARIA - COMPLETO
				IN ALTERNATIVE	IN ALTERNATIVA
	76008411	1	204P	AIR INTAKE - ASSEMBLY	PRESA ARIA - COMPLETO
				IN ALTERNATIVE	IN ALTERNATIVA
16	79007569	2	74B	BLOCK	BLOCCHETTO
17	79007570	2	74B	BLOCK	BLOCCHETTO
18	79015411	1	36F	AIR CLEANER - ASSEMBLY	FILTRO ARIA - COMPLETO
				IN ALTERNATIVE SEE SGR. A2.23	IN ALTERNATIVA VEDERE SGR. A2.23
	79063210	1	66F	AIR CLEANER - ASSEMBLY	FILTRO ARIA - COMPLETO
				IN ALTERNATIVE SEE SGR. A2.23/1	IN ALTERNATIVA VEDERE SGR. A2.23/1
19	79015697	4	225S	BRACKET	STAFFA

AIR CLEANER AND DUCTS – FILTRO ARIA E TUBAZIONI – FILTRE A AIR ET CANALISATION – LUFTFILTER UN LEITUNGEN – FILTRO DE AIRE Y TUBERIAS

A2.22

N.T.R. 182 - 30.03.1989
604.01.154.01

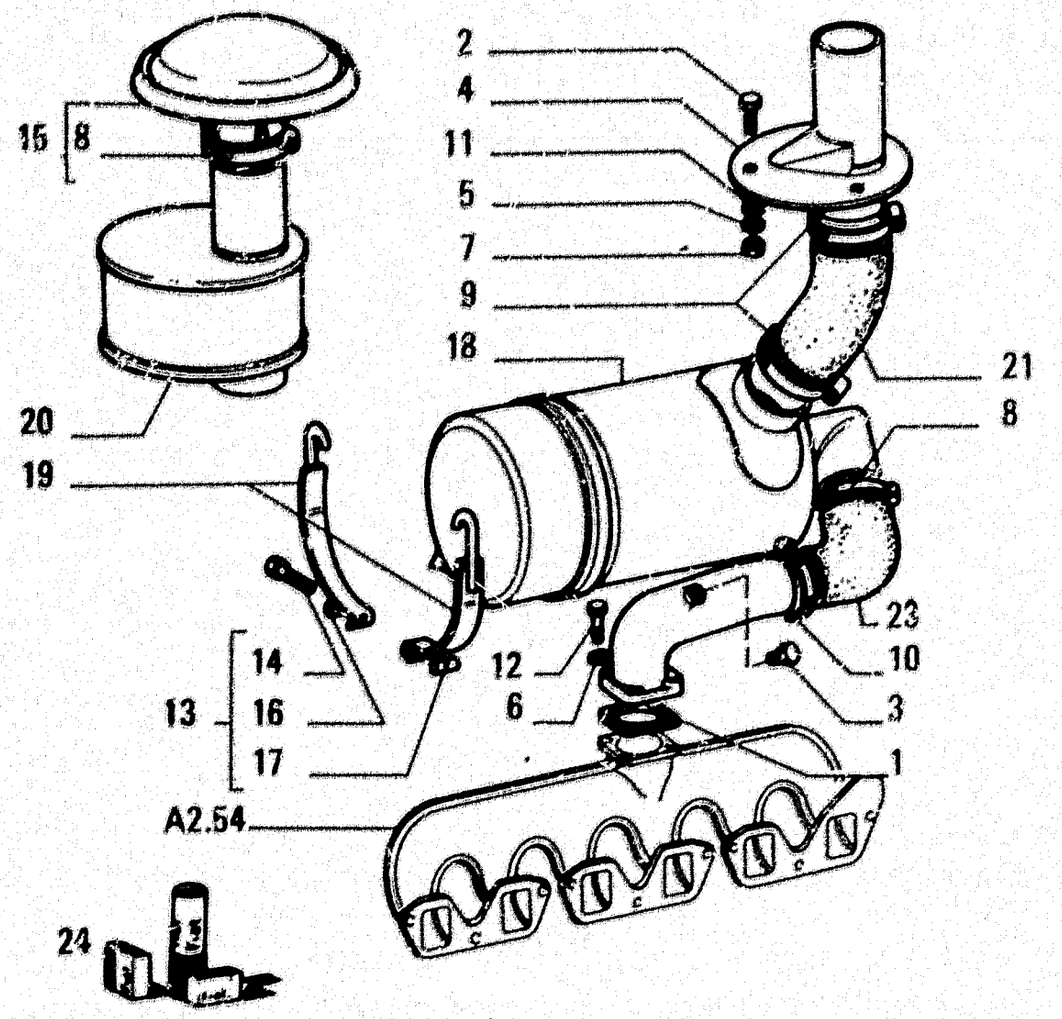

ITEM	PART NUMBER	QTY	TRANS CODE	DESCRIPTION	DESCRIZIONE
20	79027942	1	193T	TUBE (*)	TUBO RIGIDO (*)
21	76015603	1	30M	SLEEVE	MANICOTTO
22	79036679	1	85G	ELBOW	GOMITO
23	76015602	1	30M	SLEEVE	MANICOTTO
24	79086428	1	1K	KIT SEE PAGE 9	KIT VED. PAG 9
(*)			469P	FOR SPECIAL EQUIPMENT 30.0022.32.1	PER VARIANTE 30.0022.32.1

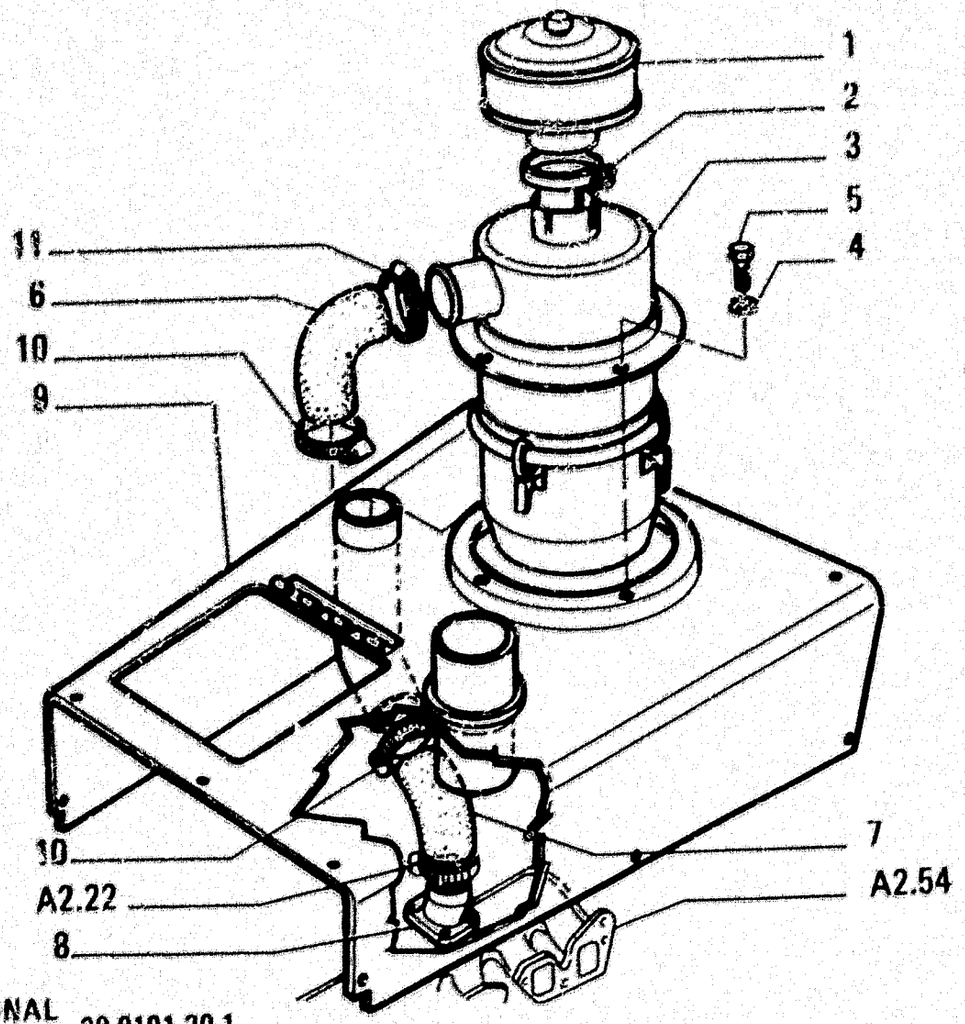

OPTIONAL VARIANTE 30.0191.20.1

ITEM	PART NUMBER	QTY	TRANS CODE	DESCRIPTION	DESCRIZIONE
1	4980338	1	204P	AIR INTAKE - ASSEMBLY SEE SGR.A2.23/3	PRESA ARIA - COMPLETO VEDERE SGR.A2.23/3
2	4990824	1	180C	COLLAR	COLLARE
3	83123149	1	71F	OIL BATH AIR CLEANER - ASSEMBLY SEE SGR.A2.23/2	FILTRO ARIA BAGNO OLIO - COMPLETO VEDERE SGR.A2.23/2
4	10571871	4	170R	LOCKWASHER 10,2x2,2	ROSETTA EL. 10,2x2,2
5	10979231	4	40V	SCREW 10x1,5x16	VITE 10x1,5x16
6	76015614	1	30M	SLEEVE	MANICOTTO
7	76015615	1	30M	SLEEVE	MANICOTTO
8	79043193	1	193T	TUBE	TUBO RIGIDO
9	79043195	1	176C	HOOD	COFANO
10	79063849	2	180C	COLLAR	COLLARE
11	79063850	1	180C	COLLAR	COLLARE

AIR CLEANER AND DUCTS – FILTRO ARIA E TUBAZIONI – FILTRE A AIR ET CANALISATIONS – LUFTFILTER UND LEITUNGEN – FILTRO DE AIRE Y TUBERIAS

A2.22/1

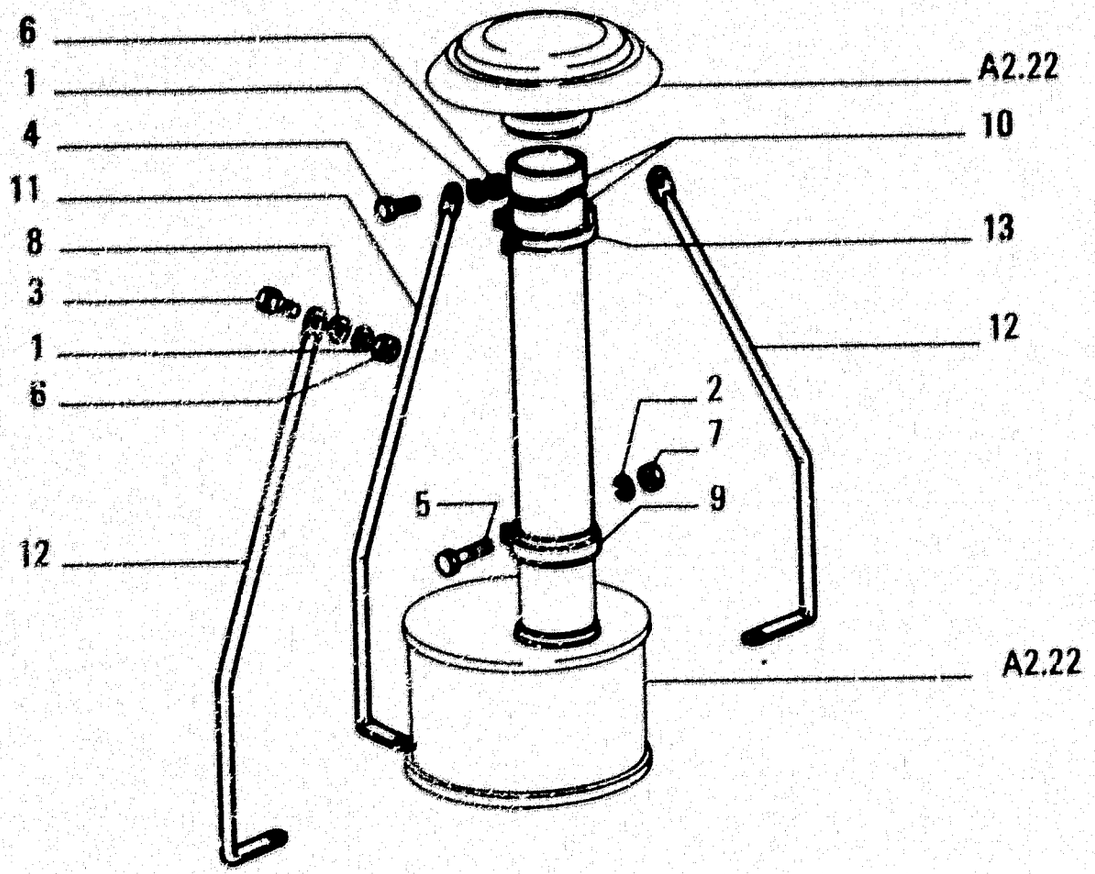

OPTIONAL
VARIANTE 30.0192.14.1

ITEM	PART NUMBER	QTY	TRANS CODE	DESCRIPTION	DESCRIZIONE
1	10571871	3	170R	LOCKWASHER 10,2x2,2	ROSETTA EL. 10,2x2,2
2	10571971	1	170R	LOCKWASHER 12,2x2,5	ROSETTA EL. 12,2x2,5
3	11106231	2	40V	SCREW 10x1,5x25	VITE 10x1,5x25
4	11106631	1	40V	SCREW 10x1,5x35	VITE 10x1,5x35
5	11112431	1	40V	SCREW 12x1,75x30	VITE 12x1,75x30
6	11701721	3	100	NUT 10x1,5x8	DADO 10x1,5x8
7	11702921	1	100	NUT 12x1,75x10	DADO 12x1,75x10
8	12646821	2	131R	WASHER 10,2x25	ROSETTA 10,2x25
9	79026197	1	180C	COLLAR	COLLARE
10	79042596	1	193T	TUBE	TUBO RIGIDO
11	79042599	1	142T	TIEROD	TIRANTE
12	79042600	2	142T	TIEROD	TIRANTE
13	79042602	1	180C	COLLAR	COLLARE

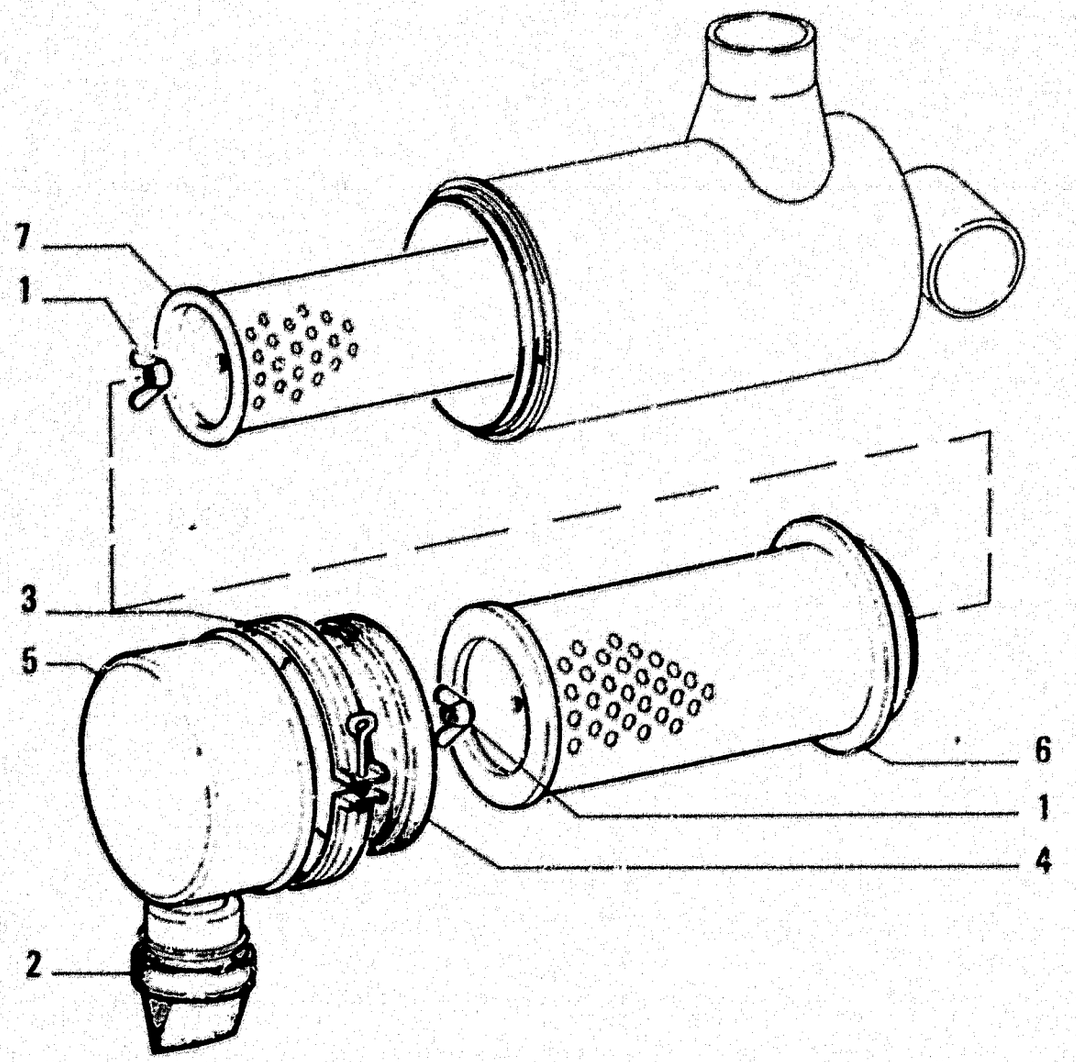

ITEM	PART NUMBER	QTY	TRANS CODE	DESCRIPTION	DESCRIZIONE
1	70239517	2	10D	NUT	DADO
2	70684057	1	10V	VALVE	VALVOLA
3	71004653	1	31F	CLAMP	FASCETTA
4	73046863	1	265C	COVER	COPERCHIO
5	73046864	1	19V	PAN	VASCHETTA
6	79011386	1	20E	FILTERING ELEMENT	ELEMENTO FILTRANTE
7	79011387	1	20E	FILTERING ELEMENT	ELEMENTO FILTRANTE

79015411

AIR CLEANER – FILTRO ARIA – FILTRE A AIR – LUFTFILTER – FILTRO DE AIRE

1

A2.23

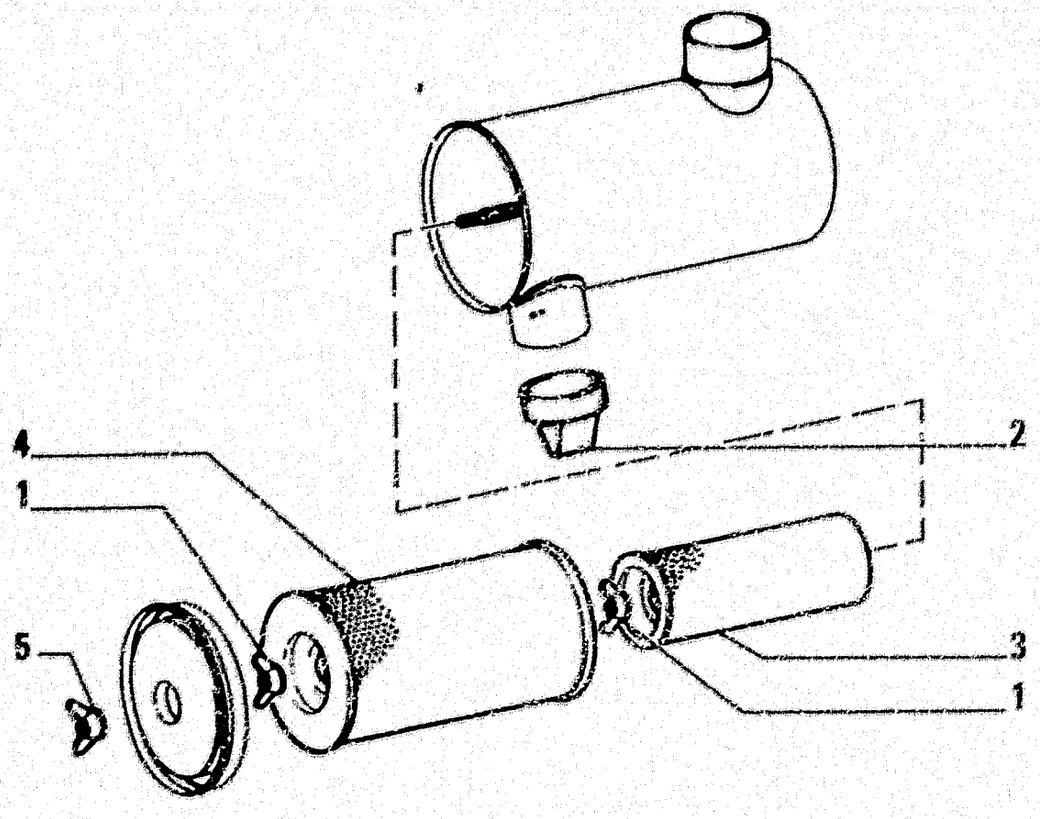

ITEM	PART NUMBER	QTY	TRANS CODE	DESCRIPTION	DESCRIZIONE
1	70239517	2	100	NUT - IN ALTERNATIVE	DADO - IN ALTERNATIVA
	79061329	2	100	NUT - IN ALTERNATIVE	DADO - IN ALTERNATIVA
2	70684057	1	112V	EXHAUST VALVE - IN ALTERNATIVE	VALVOLA SCARICO - IN ALTERNATIVA
	79061330	1	112V	EXHAUST VALVE - IN ALTERNATIVE	VALVOLA SCARICO - IN ALTERNATIVA
3	79011387	1	84C	FILTERING ELEMENT - IN ALTERNATIVE	CARTUCCIA FILTRANTE - IN ALTERNATIVA
	79063213	1	84C	FILTERING ELEMENT - IN ALTERNATIVE	CARTUCCIA FILTRANTE - IN ALTERNATIVA
4	79011386	1	84C	FILTERING ELEMENT - IN ALTERNATIVE	CARTUCCIA FILTRANTE - IN ALTERNATIVA
	79063212	1	84C	FILTERING ELEMENT - IN ALTERNATIVE	CARTUCCIA FILTRANTE - IN ALTERNATIVA
5	79085085	1	100	NUT	DADO

79063210

AIR CLEANER - FILTRO ARIA - FILTRE A AIR - LUFTFILTER - FILTRO DE AIRE

A2.23/1

H16

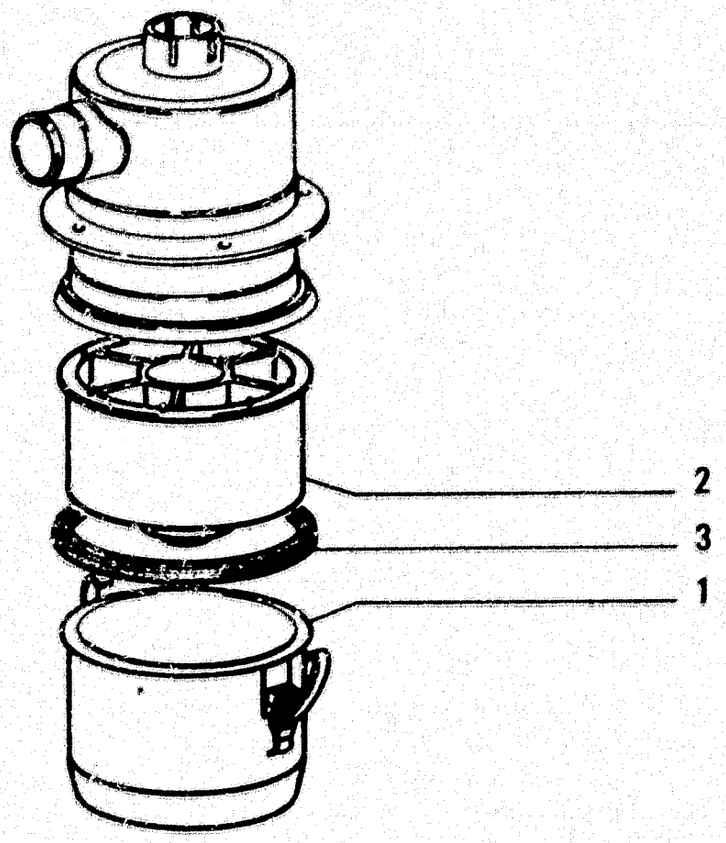

OPTIONAL
VARIANTE 30.0191.20.1

ITEM	PART NUMBER	QTY	TRANS CODE	DESCRIPTION	DESCRIZIONE
1	4990617	1	19V	PAN	VASCHETTA
2	8322167	1	20E	FILTERING ELEMENT	ELEMENTO FILTRANTE
3	8322178	1	158G	O-RING	GUARNIZIONE O-R

8323149

AIR CLEANER – FILTRO ARIA – FILTRE A AIR – LUFTFILTER – FILTRO DE AIRE

A2.23/2

	DESIGNAZIONE BASE	BASIC DESIGNATION	DESIGNATIONS-BASES	GRUNDBEZEICHNUNGEN	DENOMINACIONES BASE
107G	GRUPPO ACCENSIONE ELETTRONICO	ELECTRONIC IGNITION SYSTEM UNIT	GROUPE D'ALLUMAGE ELECTRONIQUE	ELEKTRONISCHE ZUENDUNGSAUS-RUESTUNG	SISTEMA DE ENCEN-DIDO ELECTRONICO
107G					
107S	SEMIPULEGGIA	HALF PULLEY	DEMI-POULIE	SCHEIBENHAELFTE	SEMIPOLEA
1070	CILINDRO INCLINAZIONE	TILT CYLINDER	CYLINDRE DE TILT	TILT ZYLINDER	CILINDRO TILT
1071	CILINDRO TILT (HS-L)	TILT CYLINDER (HS-L)	CYLINDRE DE TILT (HS-L)	TILT ZYLINDER (HS-L)	CILINDRO TILT (HS-L)
1072	CILINDRO TILT (HS)	TILT CYLINDER (HS)	CYLINDRE DE TILT (HS)	TILT ZYLINDER (HS)	
1078	COMANDO ATTREZZO POST.	REAR EQUIPMENT CONTROL	COMMANDE D'OUTIL POSTERIEUR	STEUERUNG HECKANBAUGERAETE	MANDO DEL UTIL POSTERIOR
1088	BORDO	EDGE	PROFILE	PROFIL	PERFIL
108G	GRUPPO DI RINVIO	IDLER UNIT	GROUPE DE RENVOI	ZWISCHENGETRIEBE	REENVIO-REDUCTOR
108M	MOLTIPLICATORE	OVERDRIVE	SURMULTIPLICATEUR	DREHMOMENTVERSTAERKER	MULTIPLICADOR
108R	RITARDATORE IDRAULICO	HYDRAULIC RETARDER	RETARDATEUR HY-DRAULIQUE	HYDRAULISCHE VERZO GERUNGSVORRICHTUNG	RETARDADOR HIDRAU-LICO
108R					
108S	SEMISTANTUFFO	HALF PISTON	DEMI-PISTON	KOLBENHAELFTE	SEMIEMBOLO
1082	COMANDO E TUBAZIONI	PIPING AND CONTROL	COMMANDE ET TUYANTERIE	STEUERUNG UND LEITUNGEN	
1083	COMANDO II CASSETTO	2ND SPOOL CONTROL	COMMANDE DU 2ME TIROIR	BETAETIGUNG DES 2.STEUERKREISE	MANDO DE LA 3A CARRETES
1084	COMANDO III CASSETTO	3RD SPOOL CONTROL	COMMANDE DU 3ME TIROIR	BETAETIGUNG DES 3.STEUERKREISE	
1087	COMANDO E TUBAZ(DAL DEVIATORE)	PIPING AND CONTR(DIVERT VALVE)	COMMANDE ET TUYANTERIE(DEVIAT.	STEUERUNG LEITUNG(VOM UMSCHALT	
1088	BORSA PORTACARTE .	UTILITY RECESS	VIDE-POCHES	ABLEGEFACH	BOLSA PARA MAPAS
108G	GRUPPO INIEZIONE	INJECTION EQUIPMENT	GROUPE D'INJECTION	EINSPRITZAUS-RUESTUNG	GRUPO DE INYECCION
108G					
1085	MENSOLE INCERNIERAM	TRUNNIONS	CONSOLES	KUGELBOLZEN	REFUERZOS
11GA	ATTREZZO ANTERIORE	FRONT IMPLEMENT	EQUIPEMENT AVANT	VORNEINRICHTUNG	IMPLEMENTO ANTERIOR
11G0	BRACCI E ARTICOLAZIONI	BOOM/LINKAGE	ARTICULATION DE FLECHE	HUCARM UND UMLENKHEBEL	ARTICULACION DEL AIGULON
11G1	CILINDRI SOLLEVAMENTO	LIFT CYLINDERS	CYLINDRES LEVAGE	HUBZYLINDER	CILINDRO ALCE
11G2	CILINDRI ROTAZIONE BENNA	DUMP CYLINDERS	CYLINDRES DECHARGE	KIPPZYLINDER	CILINDRO DESCARGA
11G3	TUBAZIONI CILINDRI SOLLEV	LIFT CYLINDERS PIPING	CONDUITES CYLINDRES LEVAGE	LEITUNGEN FUER HUBZYLINDER	TUBERIA CILINDRO ALCE
11G4	TUBAZIONI CILINDRI ROTAZIONE	DUMP CYLINDERS PIPING	TUYAUTERIE CYLINDRES BASCULAGE	LEITUNGEN FUER KIPPZYLINDER	
11G5	COMANDI ATTREZZO	EQUIPMENT CONTROLS	COMMANDES D'OUTIL		MANDO DEL UTIL
11G8	LIMITAZIONE SOLLEV. BRACCI	LIFTING KICK-OUT		HUBBEGRENZUNG	
11GA	AVVOLGIMENTO	WINDING	ENROULEMENT	WICKLUNG	BOBINA
11GF	FUSIBILE	FUSE	FUSIBLE	SICHERUNG	FUSIBLE
11GG	GRUPPO OTTICO	LENS/REFLECTOR UNIT	GROUPE OPTIQUE	EINSATZ	GRUPO OPTICO
11GP	PIASTRINA	PLAQUE	PLAQUETTE	PLAETTCHEN	CHAPITA
11GT	TESTA A SNODO	ARTICULATED JOINT	JOINT A ROTULE	GELENKKOPF	ARTICULACION
1103	TUBAZ.CON VALVOLA DEFLUSSO	PIPING W/DOWNFLOW VALVE	TUYAUTERIE AVEC SOUPAPE DE DEF		
1107	VALVOLA DISCESA RAPIDA	QUICK RELEASE VALVE	SOUFRAGE DESCENTE RAPIDE	SCHNELLSENKVENTIL	
1108	VALVOLA DI BLOCCO	LOCK VALVE	SOUFRAGE DE BLOCAGE	RUECKSCHLAGVENTIL	
111C	CAVO	CABLE	CABLE .	ELEKTROKABEL	CABLE
111G	GRUPPO DI REGOLAZIONE	GOVERNOR ASSEMBLY	GROUPE REGULATEUR	REGLERGRUPPE	REGULADOR

	DESIGNAZIONE BASE	BASIC DESIGNATION	DESIGNATIONS-BASES	GRUNDBEZEICHNUNGEN	DENOMINACIONES BASE
1016	GRIGLIA	GRID	GRILLE	SCHUTZGITTER	REJILLA
1011	FORCELLE	STRUTS	FOURCHES	STREBEN	
1012	FORCELLE RINFORZATE	STRUTS H.D	FOURCHES RENFORCEES	STREBEN VERSTAERKTE AUSFUEHRUN	
1028	COMBOLETTA	BOTTLE	BOUTEILLE	FLASCHE	ENVASE DE GAS
102E	ELEVATORE	ELEVATOR	ELEVATEUR	FOERDERER	ELEVADOR
102G	GRU	CRANE	GRUE	KRAN	GRUA
102P	PIANALE	PLATFORM	PLATEAU	PLATTE	PLATAFORMA
1022	LASERPLANE-TRASMETTITORE		LASERPLANE TRANSMETTEUR	LASERPLANE-SENDER	
1023	LASERPLANE-RICEVITORE		LASERPLANE RECEFTEUR	LASERPLANE-EMPFAENGER	
103A	ASTUCCIO PORTARULLI	ROLLER CASING	ETUI PORTE-GALETS	HUELSE	CARTER PORTARRO-
103A					DILLOS
103E	ESPULSORE	EJECTOR			
103M	MOLLA A DIAFRAMMA	DISC SPRING	ROHDELLE-RESSORT	FEDERSCHEIBE	DIAFRAGMA DE MUE-
103M					LLE
103P	PIANTONE	STEERING COLUMN	COLONNE DIRECTION	LENKSAEULE	COLUMNA DIRECCION
103S	SEMICUSCINETTO	HALF BEARING	DEMI-ROULEMENT	LAGGERHALBSHALEN	SEMIRODAMIENTO
1030	CILINDRI ANGOLAZIONE	ANGLE CYLINDERS	CYLINDRES AD	SCHWENKZYLINDER	
104A	ATTACCO PER ATTREZZI	EQUIPMENT MOUNTING	ATTELAGE DES OU-	GERAETEKUPPLUNG	ENGANCHE DE LOS
104A			TILS		UTILES
104G	GRUPPO COMANDO DI DISTRIBUZIO-	CAMSHAFT DRIVE SET	JEU DE COMMANDE DE	STEUERUNGSANTRIEB-	JUEGO DE PINONES
104G	NE		DISTRIBUTION	SATZ	DE LA DISTRIBUCION
104S	SEMIDISCO	HALF DISC	DEMI-DISQUE	HALBSCHEIBE	SEMIDISCO
1040	BRACCI E TIRANTI (HSU-HS)	PUSHBEAMS AND STRUTS (HSU-HS)	BRAS ET TIRANTS (HSU-HS)	SCHUBARME UND STREBEN(HSU-HS)	BRAZOS Y TIRANTES (HSU-HS)
1041	BRACCI E TIRANTI (HS-L)	PUSHBEAMS AND STRUTS (HS-L)	BRAS ET TIRANTS (HS-L)	SCHUBARME UND STREBEN(HS-L)	BRAZOS Y TIRANTES (HS-L)
1042	BRACCI E TIRANTI (HS)	PUSHBEAMS AND STRUTS (HS)	BRAS ET TIRANTS (HS)	SCHUBARME UND STREBEN(HS)	BRAZOS Y TIRANTES (HS)
1043	BRACCI E TIRANTI (TILT-PITCH)	PUSHBEAMS & STRUTS(TILT-PITCH)	BRAS ET TIRANTS (TILT-PITCH)	SCHUBARME STREBEN(TILT-PITCH	BRAZOS Y TIRANTES (TILT-PITCH)
105A	AVVISATORE ACUSTICO	HORN	AVVERTISSEUR	HUPE	BOCINA
105F	FUNE	CABLE	CABLE	DRAHTSEIL	CABLE
105G	GRUPPO DI ROTAZIONE	ROTATION UNIT	GROUPE DE ROTATION	DREHAGGREGAT	GRUPO DE ROTACION
105M	MOLLETTA	SPRING FASTENER	AGRAFE	KLEMMSTUECK	SUJETADOR
105P	PIASTRA	PLATE	PLAQUE	PLATTE	PLACA
105R	RISCALDATORE	HEATER	RECHAUFFEUR	HEIZUNG	CALENTADOR
105S	SEMIGIUNTO	HALF COUPLING	DEMI-JOINT	HALBGELENK	SEMIACOPLAMIENTO
106B	BORDINO	MOLDING	PROFILE	PROFIL	PERFIL
106G	GRUPPO AMMORTIZZANTE	SHOCK ABSORBING UNIT	GROUPE AMORTISSEUR	STOSSDAEMPFER	GRUPO AMORTIGUADOR
106R	RISCALDATORE ELETTRICO	HEATING ELEMENT	RECHAUFFEUR ELEC-	ELEKTRISCHE	RESISTENCIA DE
106R			TRIQUE	HEIZGERAET	CALDEO
106S	SEMIGUARNIZIONE	HALF GASKET	DEMI-JOINT	DICHTUNGSHAELFTE	SEMIGUARNICION
1065	CILINDRO TILT (ALL-HYDRAULIC)	TILT CYLINDER (ALL-HYDRAULIC)	CYLINDRE DE TILTALL-HYDRAULIC	TILT ZYLINDER (ALL-HYDRAULIC)	
1078	BORDO DI GOMMA	WEATHERSTRIP	CAOUTCHOUC	PROFILGUMMI	GOMA

	DESIGNAZIONE BASE	BASIC DESIGNATION	DESIGNATIONS-BASES	GRUNDBEZEICHNUNGEN	DENOMINACIONES BASE
EL	ELIMINATO	DELETED	ELIMINE	ENTFALLEN	ELIMINADO
ERR	ERRATA	WRONG	ERRATA	FALSCH	DONDE DICE
EST	ESTERNO	OUTER	EXTERIOR	AUSSEN	EXTERIOR
FA00	AGRICOLO A CINGOLI	AGRICULTURAL CRAWLER	TRACT.AGRICOLE SUR CHENILLES	ACKERSCHLEPPER-RAUPEN	TRACTOR AGRICOLO SOBRE ORUGAS
FB00	TERNA	BACKHOE LOADER	CHARGEUSE-PELLETEUSE	BAGGERLADER	TERNA SOBRE RUEDAS
FD0P	APRIPISTA CINGOLI LGP	CRAWLER DOZER-LGP	BOUTEUR SUR CHENILLES LG	PLANIER[illegible]IPE LGP	ABRETROCHAS LGP
FD00	APRIPISTA CINGOLI	CRAWLER DOZER	BOUTEUR SUR CHENILLES	PLANIERRAUPE	ABRETROCHAS
FE0P	ESCAVATORE A CINGOLI LC	CRAWLER EXCAVATOR-LC	PELLE SUR CHENILLES LC	RAUPENBAGGER LC	EXCAVADORA SOBRE ORUGAS LC
FE0R	ESCAVATORE A CINGOLI HD	CRAWLER EXCAVATOR-HD	PELLE SUR CHENILLES HD	RAUPENBAGGER HD	EXCAVADORA SOBRE ORUGAS HD
FE0W	ESCAVATORE A RUOTE	WHEEL EXCAVATOR	PELLE SUR PNEUS	RADBAGGER	EXCAVADORA SOBRE RUEDAS
FE00	ESCAVATORE A CINGOLI	CRAWLER EXCAVATOR	PELLE SUR CHENILLES	RAUPENBAGGER	EXCAVADORA SOBRE ORUGAS
FG00	MOTOLIVELLATRICE	MOTOR-GRADER	NIVELEUSE SUR PNEUS	MOTORGRADER	MOTONIVELADORA
FL0P	CARICATORE A CINGOLI LGP	CRAWLER LOADER-LGP	CHARGEUSE SUR CHENILLES LGP	LADERAUPE LGP	CARGADORA SOBRE ORUGAS LGP
FL00	CARICATORE A CINGOLI	CRAWLER LOADER	CHARGEUSE SUR CHENILLES	LADERAUPE	CARGADORA SOBRE ORUGAS
FP00	POSATUBI	PIPE-LAYER	POSEUR DE TUBES	ROHRLEGER	TIENDETUBOS
FR0C	COMPATTATORE A RUOTE	WHEEL COMPACTOR			
FR00	CARICATORE A RUOTE	WHEEL LOADER	CHARGEUSE SUR PNEUS	GELENKLADER	CARGADORA SOBRE RUEDAS
FS00	MOTOSCRAPA	MOTOR-SCRAPER	DECAPEUSE SUR PNEUS	MOTORSCRAPER	MOTOTRA[illegible]A
G214	TRASLAZIONE RETROESCAVATORE	BACKHOE TRASLATION			
INF	INFERIORE	LOWER	INFERIEUR	UNTEN	INFERIOR
INT	INTERNO	INNER	INTERIEUR	INNEN	INTERIOR
LAT	LATERALE	SIDE	LATERAL	SEITLICH	LATERAL
POST	POSTERIORE	REAR	ARRIERE	HINTEN	POSTERIOR
SALD	DA SALDARE	TO BE WELDED	A SOUDER	ANZUCHWEISSEN	SOLDAR
SEM	SEMILAVORATO	SEMIFINISHED	MI-OUVRE	HALBZEUG	SEMIELABORADO
SN	SINISTRO	LEFT	GAUCHE	LINKS	IZQUIERDO
SP	SPESSORE	THICKNESS	EPAISSEUR	DICKE	GRUESO
SUP	SUPERIORE	UPPER	SUPERIOR	OBEN	SUPERIOR
VED	VEDERE SGR	SEE SGR	VOIR SGR	SIEHE SGR	VEASE SGR
1063	ARRESTO MOTORE	ENGINE STOP	ARRET DU MOTEUR	MOTORABSTELL	PARO DEL MOTOR
1068	BOCCOLA DI GOMMA	RUBBER BUSH	BAGUE CAOUTCHOUC	GUMMIBUECHSE	COJINETE DE CAUCHO
106C	CAVALLOTTO	RETAINER	ARRETOIR	KLEMMSTUECK	SUJETADOR
106G	GRIGLIA DEL RADIATORE	RADIATOR GRILLE	GRILLE DE RADIA-TEUR	KUEHLERGITTER	CORAZA DEL RADIA-DOR
106G					
106M	MOLLA	SPRING	RESSORT	FEDER	MUELLE
106R	RIPOSTIGLIO CRUSCOTTO	RECESS	BOITE A GANTS	ABLEGEFACH	GUANTERA
106S	SEMICONO	LOCK CONE	DEMI-CONE	HALBKEGEL	CHAVETA CONICA
1083	ARCONE (ALL-HYDRAULIC)	C-FRAME (ALL-HYDRAULIC)	ETRIER (ALL-HYDRAULIC)	SCHUBRAHMEN (ALL-HYDRAULIC)	ARCON (ALL-HYDRAULIC)
101A	ASTUCCIO	CASING	ETUI	HUELSE	ESTUCHE
101E	ELETTROLITO	ELECTROLYTE	ELECTROLYTE	ELECTROLYTE	ELECTROLYTE

A	ENGINE • MOTORE • MOTEUR • MOTOR • MOTOR

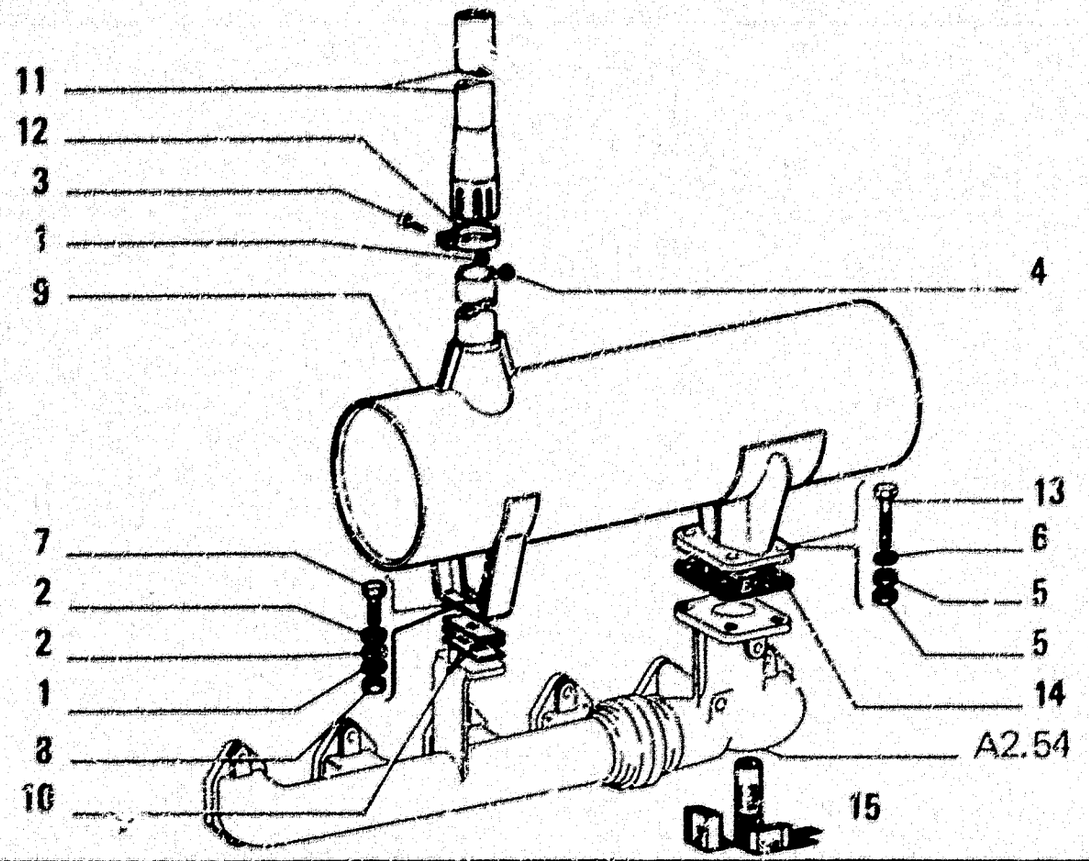

ITEM	PART NUMBER	QTY	TRANS CODE	DESCRIPTION	DESCRIZIONE
1	10517071	2	132R	LOCKWASHER 12,2x3,1	ROSETTA DI SICUREZZA 12,2x3,1
2	10520001	2	131R	WASHER 12,2x22	ROSETTA 12,2x22
3	11112431	1	40V	SCREW 12x1,75x30	VITE 12x1,75x30
4	11702921	1	100	NUT 12x1,75x10	DADO 12x1,75x10
5	12164721	8	100	NUT 10x1,25x8	DADO 10x1,25x8
6	12638601	4	131R	WASHER 10,2x18	ROSETTA 10,2x18
7	15540631	1	40V	SCREW 12x1,25x40	VITE 12x1,25x40
8	16101521	1	100	NUT 12x1,25x10	DADO 12x1,25x10
9	79014524	1	160S	MUFFLER	SILENZIATORE
10	79014536		193S	SHIM	SPESSORE
11	79025853	1	222P	EXTENSION	PROLUNGA
12	79026197	1	180C	COLLAR	COLLARE
13	79030132	4	40V	SCREW	VITE
14	79032209	1	122G	SEAL ASSY	GUARNIZIONE TENUTA FRONTALE
15	79036428	1	1K	KIT SEE PAGE 9	KIT VED. PAG.9

EXHAUST PIPE – TUBAZIONE DI SCARICO – CANALISATION D'ECHAPPEMENT – AUSPUFFROHR – TUBERÍA DE ESCAPE

A2.56

N.T.R. 182 - 30.03.1983
604.01.154.01

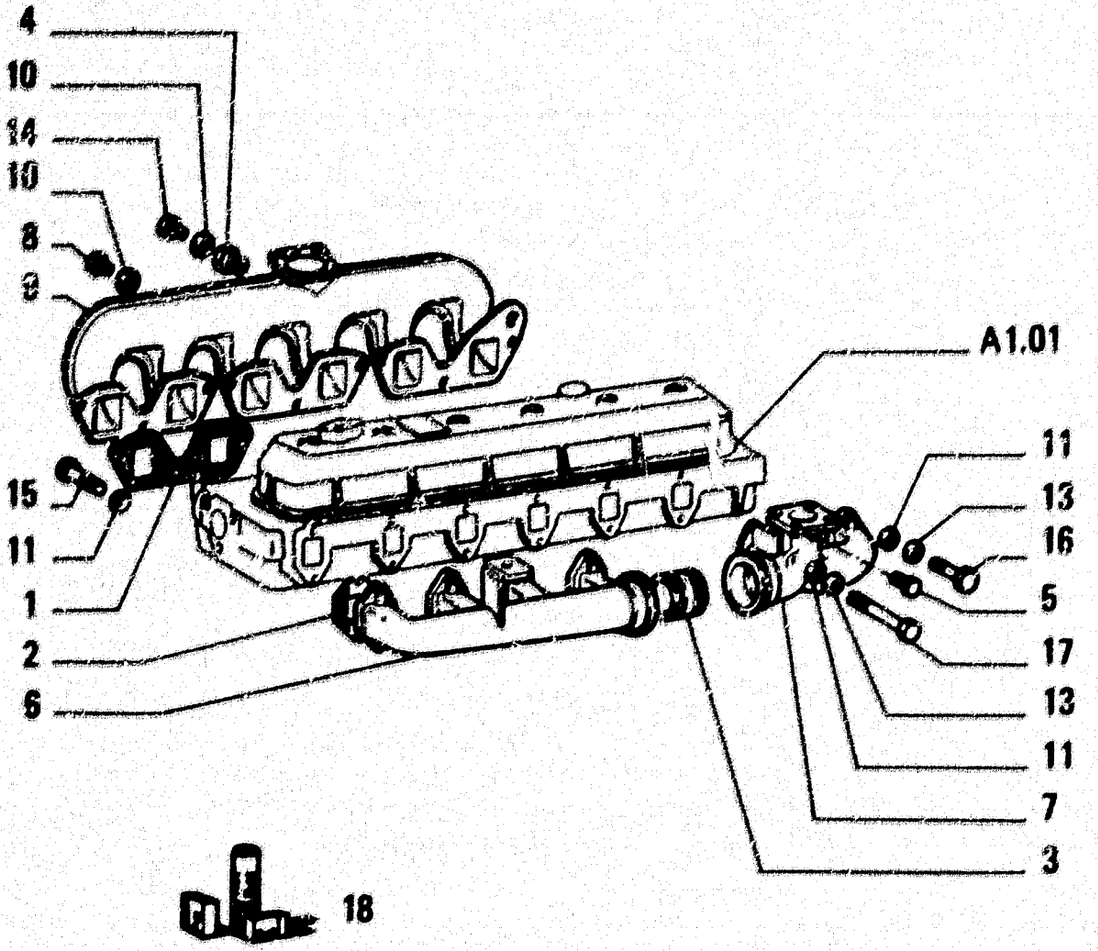

ITEM	PART NUMBER	QTY	TRANS CODE	DESCRIPTION	DESCRIZIONE
1	4776544	3	123G	SEAL ASSY	GUARNIZIONE TENUTA FRONTALE
2	4813566	6	123G	SEAL ASSY	GUARNIZIONE TENUTA FRONTALE
3	4802270	1	45A	RING	ANELLO
4	4663061	1	20R	FITTING	RACCORDO
5	4817522	1	50T	PLUG	TAPPO
6	4730554	1	188C	MANIFOLD - FRONT	COLLETTORE - ANTERIORE
7	4730555	1	188C	MANIFOLD - REAR	COLLETTORE - POSTERIORE
8	4753563	1	50T	PLUG	TAPPO
9	4786900	1	188C	MANIFOLD	COLLETTORE
10	10260160	2	133R	SEAL 10,2x14	ROSETTA DI TENUTA 10,2x14
11	10519601	21	131R	WASHER 8,15x17	ROSETTA 8,15x17
13	4800841	12	131R	WASHER	ROSETTA
14	11903011	1	50T	PLUG 10x1x7	TAPPO 10x1x7
15	18043621	9	40V	SCREW 8x1,25x25	VITE 8x1,25x25
16	4799275	3	40V	SCREW	VITE
	4800842	8	40V	SCREW	VITE
17	4800844	1	40V	SCREW	VITE
18	79066426	1	1K	KIT SEE PAGE 9	KIT VED. PAG.9

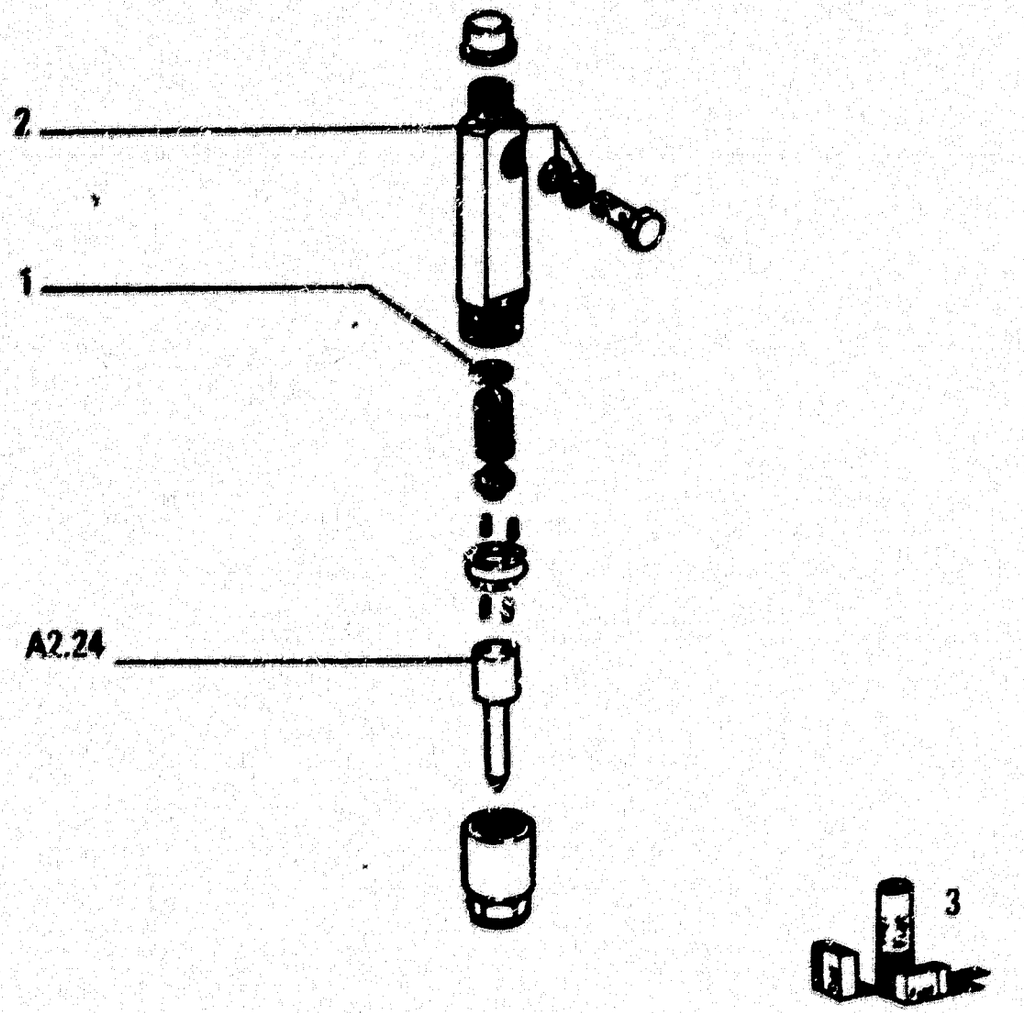

ITEM	PART NUMBER	QTY	TRANS CODE	DESCRIPTION	DESCRIZIONE
1	79069719	1	1985	SHIM 0,05 MM	SPESSORE 0,05 MM
	79069720	1	1985	SHIM 0,10 MM	SPESSORE 0,10 MM
	79069721	1	1985	SHIM 0,50 MM	SPESSORE 0,50 MM
	79069722	1	1985	SHIM 1,00 MM	SPESSORE 1,00 MM
	79069723	1	1985	SHIM 1,10 MM	SPESSORE 1,10 MM
	79069724	1	1985	SHIM 1,20 MM	SPESSORE 1,20 MM
	79069725	1	1985	SHIM 1,30 MM	SPESSORE 1,30 MM
	79069726	1	1985	SHIM 1,40 MM	SPESSORE 1,40 MM
	79069727	1	1985	SHIM 1,50 MM	SPESSORE 1,50 MM
	79069728	1	1985	SHIM 1,60 MM	SPESSORE 1,60 MM
	79069729	1	1985	SHIM 1,70 MM	SPESSORE 1,70 MM
	79069730	1	1985	SHIM 1,80 MM	SPESSORE 1,80 MM
	79069731	1	1985	SHIM 1,90 MM	SPESSORE 1,90 MM
	79069732	1	1985	SHIM 2,00 MM	SPESSORE 2,00 MM
	79069733	1	1985	SHIM 3,00 MM	SPESSORE 3,00 MM
2	10297760	2	131R	WASHER	ROSETTA
3	79069735	1	*K	KIT SEE PAGE 9	KIT VED. PAG.9

79069718 (OMAP)

NOZZLE HOLDER – PORTAPOLVERIZZATORE – PORTE-INJECTEUR – DUESENHALTER – PORTA-INYECTOR

A2.35/2

N.T.P. 182 - 30.03.1989
604.01.154.01

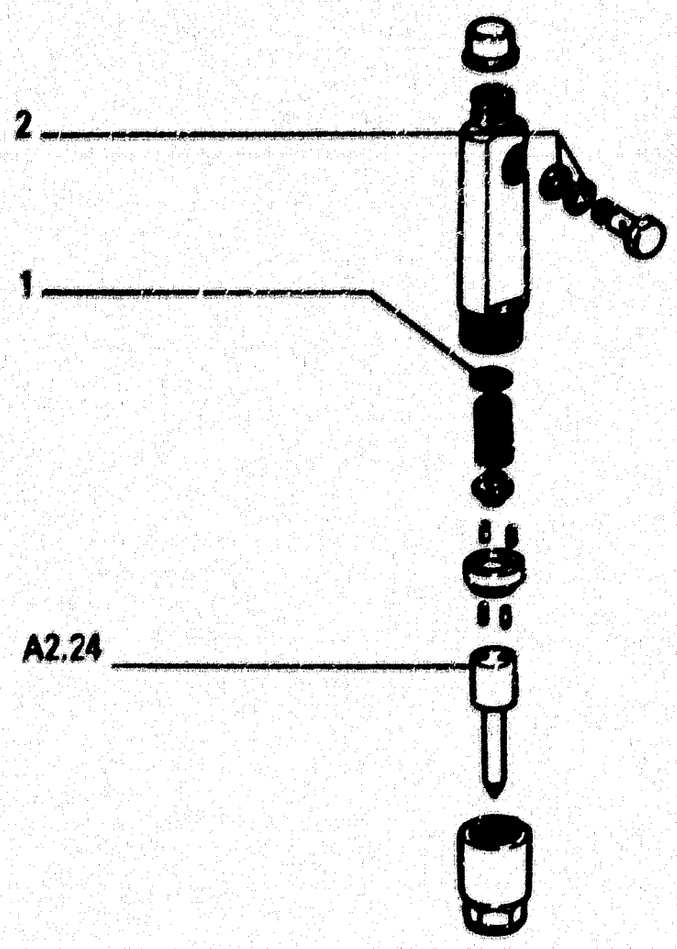

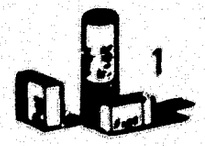

ITEM	PART NUMBER	QTY	TRANS CODE	DESCRIPTION	DESCRIZIONE
1	79067856	1	2K	KIT	KIT
2	772051	2	131R	WASHER	ROSETTA

4791124 (Bosch)

NOZZLE HOLDER – PORTAPOLVERIZZATORE – PORTE-INJECTEUR – DUESENHALTER – PORTA-INYECTOR

A2.35/1

N.T.R. 182 - 30.03.1989
604.01.154.01

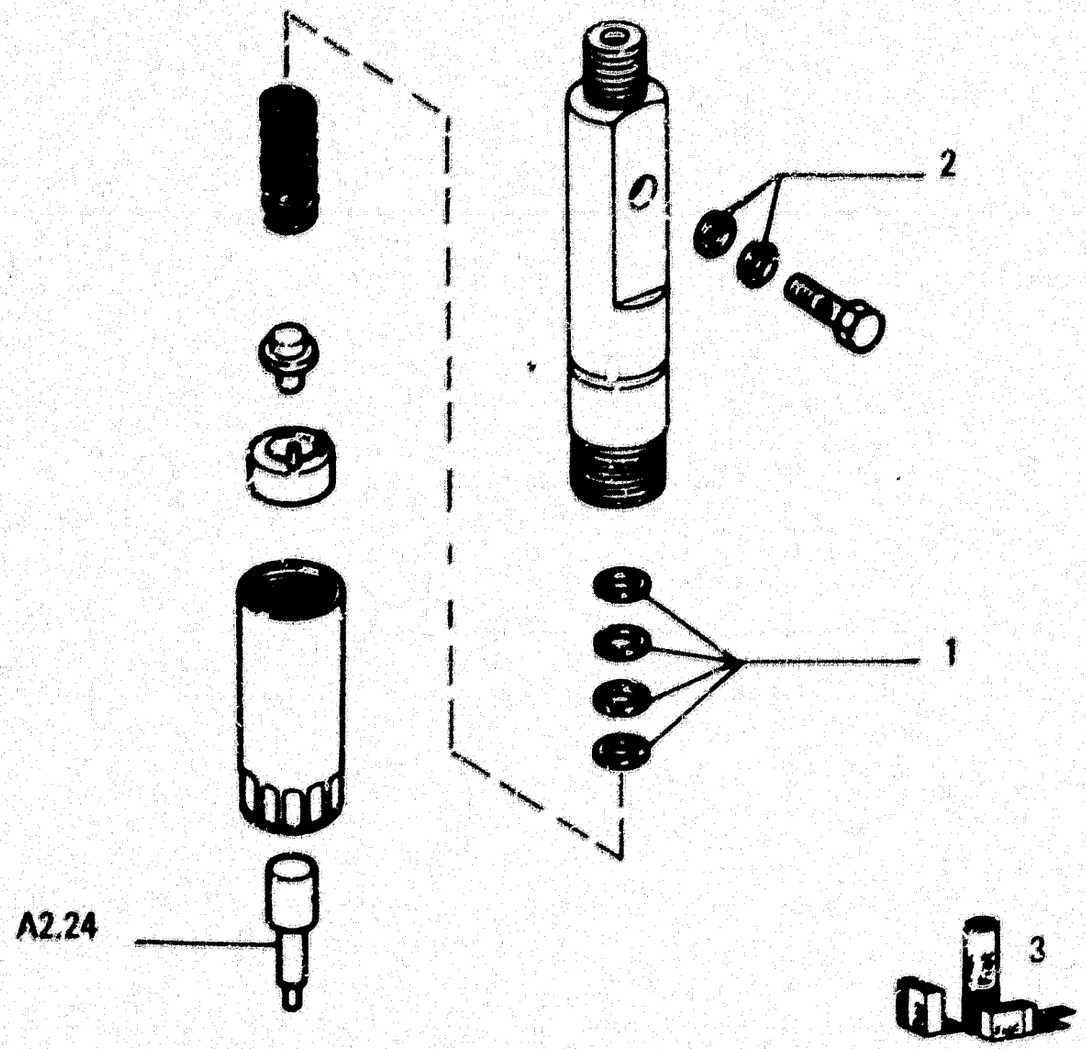

ITEM	PART NUMBER	QTY	TRANS CODE	DESCRIPTION	DESCRIZIONE
1	775014	1	198S	SHIM 0,30 MM	SPESSORE 0,30 MM
	775015	1	198S	SHIM 0,41 MM	SPESSORE 0,41 MM
	775016	1	198S	SHIM 0,44 MM	SPESSORE 0,44 MM
	775017	1	198S	SHIM 0,47 MM	SPESSORE 0,47 MM
	775018	1	198S	SHIM 0,50 MM	SPESSORE 0,50 MM
	775019	1	198S	SHIM 0,53 MM	SPESSORE 0,53 MM
	775025	1	198S	SHIM 0,56 MM	SPESSORE 0,56 MM
	775026	1	198S	SHIM 0,59 MM	SPESSORE 0,59 MM
	775027	1	198S	SHIM 0,62 MM	SPESSORE 0,62 MM
	775028	1	198S	SHIM 0,65 MM	SPESSORE 0,65 MM
	775029	1	198S	SHIM 0,68 MM	SPESSORE 0,68 MM
	775030	1	198S	SHIM 0,98 MM	SPESSORE 0,98 MM
	775031	1	198S	SHIM 1,28 MM	SPESSORE 1,28 MM
	775032	1	198S	SHIM 1,58 MM	SPESSORE 1,58 MM
	775115	1	198S	SHIM 1,80 MM	SPESSORE 1,80 MM
	775143	1	198S	SHIM 2,18 MM	SPESSORE 2,18 MM
2	772031	2	131R	WASHER	ROSETTA
3	775013	1	1K	KIT SEE PAGE 9	KIT VED. PAG.9

4802392 (WEBER)

NOZZLE HOLDER – PORTAPOLVERIZZATORE – PORTE-INJECTEUR – DUESENHALTER – PORTAINYECTOR

A2.35

N.T.R. 182 - 30.03.1989
604.01.154.01

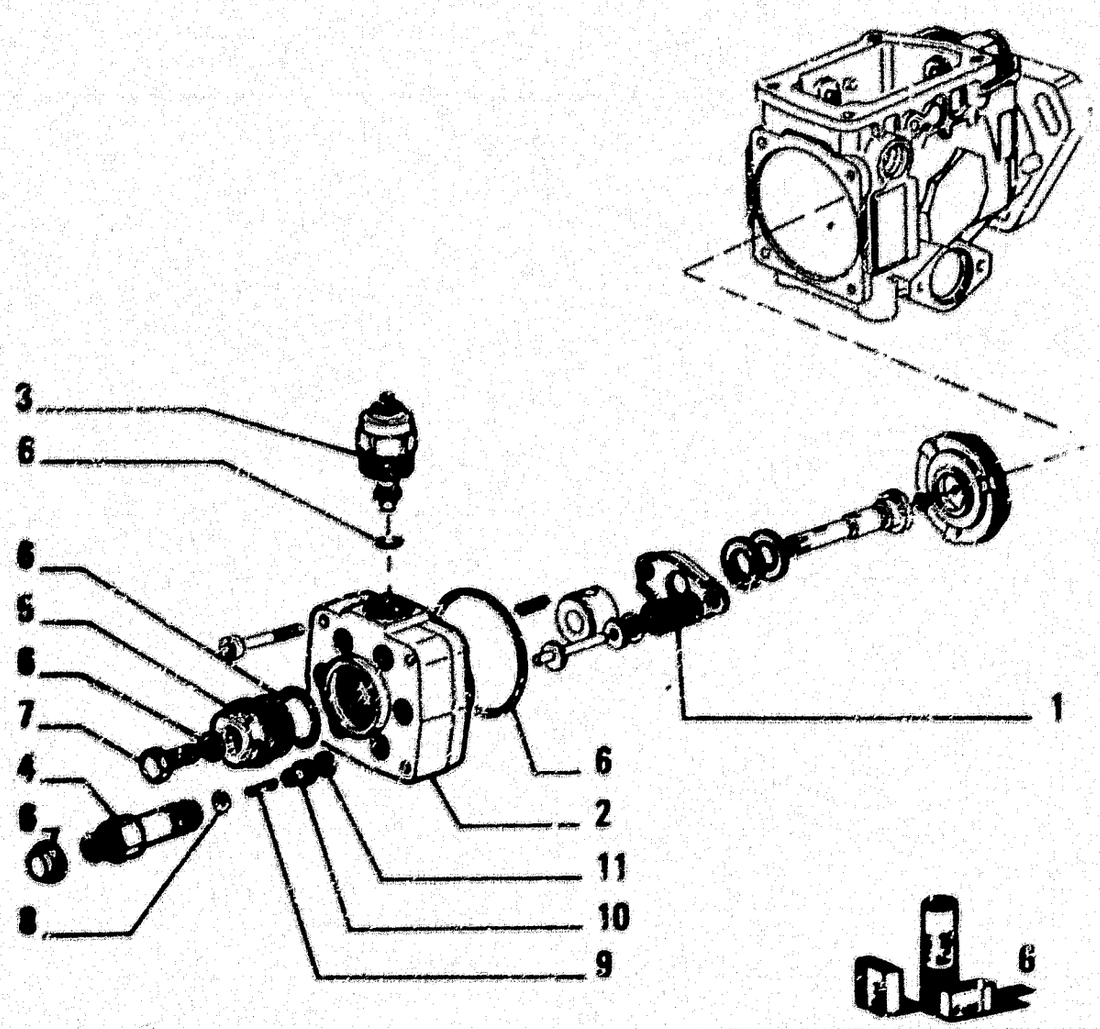

ITEM	PART NUMBER	QTY	TRANS CODE	DESCRIPTION	DESCRIZIONE
1	79074030	1	100M	SPRING	MOLLA
2	79082100	1	26S	CASE	SCATOLA
3	79082108	1	12M	MAGNETO	MAGNETE
4	79082097	1	16A	SHAFT	ALBERO
5	79071396	1	50T	PLUG	TAPPO
6	79071400	1	2K	KIT	KIT
7	79071398	1	40V	SCREW	VITE
8	9918625	6	131R	WASHER	ROSETTA
9	79082098	6	30P	PIN	PERNO
10	79082099	6	10V	VALVE	VALVOLA
11	79071392	6	131R	WASHER	ROSETTA

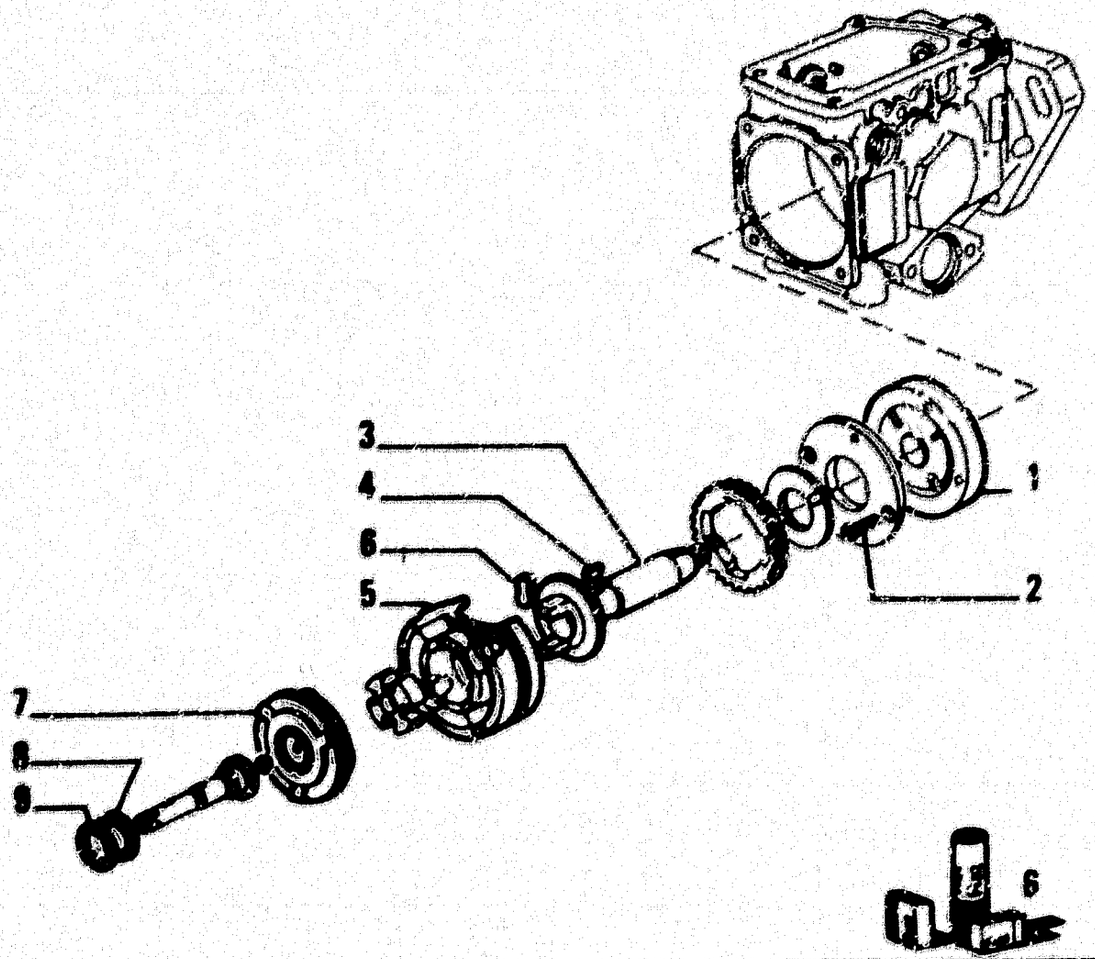

ITEM	PART NUMBER	QTY	TRANS CODE	DESCRIPTION	DESCRIZIONE
1	79082106	1	156P	PUMP	POMPA
2	132287821	2	40V	SCREW	VITE
3	79071383	1	16A	SHAFT	ALBERO
4	79071384	1	99L	KEY	LINGUETTA
5	79071385	1	2276	SUPPORT	SUPPORTO
6	79071400	1	2K	KIT	KIT
7	79071386	1	600	DISC	DISCO
8	79071387	1	131R	WASHER	ROSETTA
9	79071388	1	131R	WASHER	ROSETTA

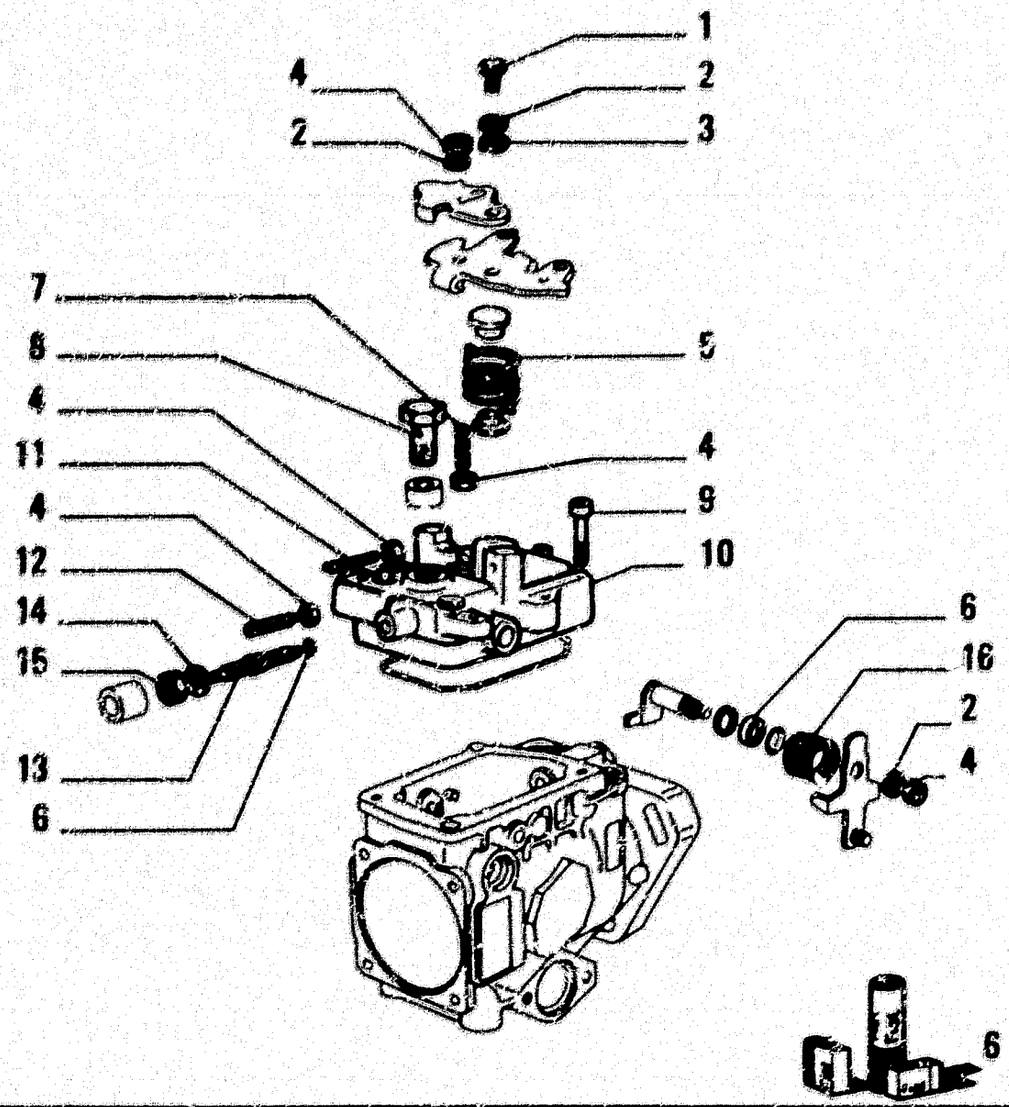

ITEM	PART NUMBER	QTY	TRANS CODE	DESCRIPTION	DESCRIZIONE
1	79088485	1	40V	SCREW	VITE
2	10571579	3	170R	LOCKWASHER 6,1x1,6	ROSETTA EL. 6,1x1,6
3	79035485	1	131R	WASHER	ROSETTA
4	15898211	5	100	NUT 6x1x5	DADO 6x1x5
5	79062102	1	100M	SPRING	MOLLA
6	79071400	1	2K	KIT	KIT
7	79071369	1	80P	PIN	PERNO
8	79071368	1	20R	FITTING	RACCORDO
9	14305620	4	40V	SCREW 6x1x35	VITE 6x1x35
10	79062104	1	285C	COVER	COPERCHIO
11	79062109	1	40V	SCREW	VITE
12	79074024	1	210P	STUD	PRIGIONIERO
13	79062103	1	210P	STUD	PRIGIONIERO
14	79047121	1	131R	WASHER	ROSETTA
15	10728011	1	100	NUT 8x1x5	DADO 8x1x5
16	79071371	1	100M	SPRING	MOLLA

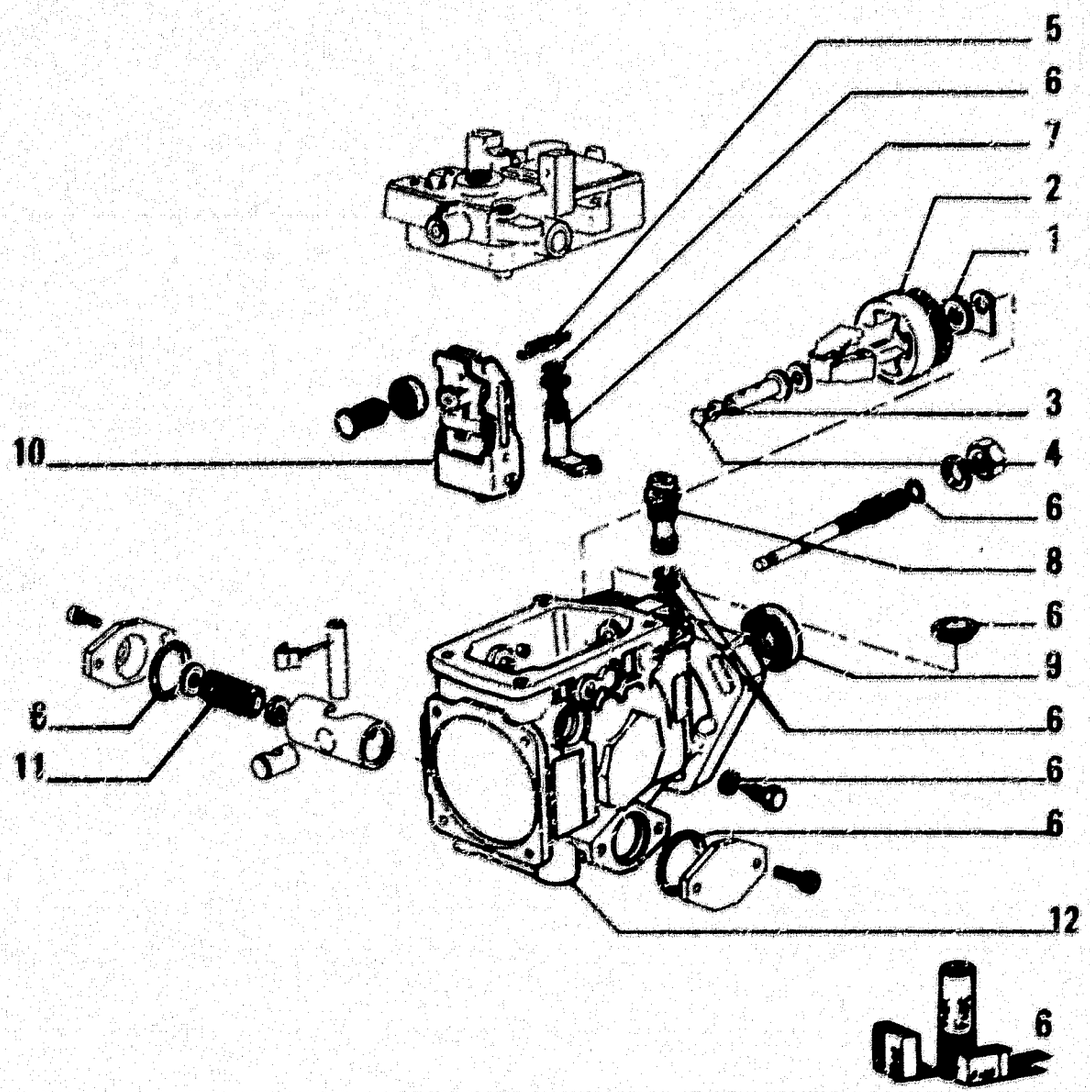

ITEM	PART NUMBER	QTY	TRANS CODE	DESCRIPTION	DESCRIZIONE
1	79071378	1	131R	WASHER	ROSETTA
2	79071377	1	169R	REGULATOR	REGOLATORE
3	79071376	1	50T	PLUG	TAPPO
4	79071375	1	50T	PLUG	TAPPO
5	79071372	1	100M	SPRING	MOLLA
6	79071400	1	2K	KIT	KIT
7	79082105	1	16A	SHAFT	ALBERO
8	79077602	1	10V	VALVE	VALVOLA
9	79071380	1	122G	SEAL	GUARNIZIONE
10	79077601	1	169R	REGULATOR	REGOLATORE
11	79084495	1	100M	SPRING	MOLLA
12	79074027	1	355	CASE	SCATOLA

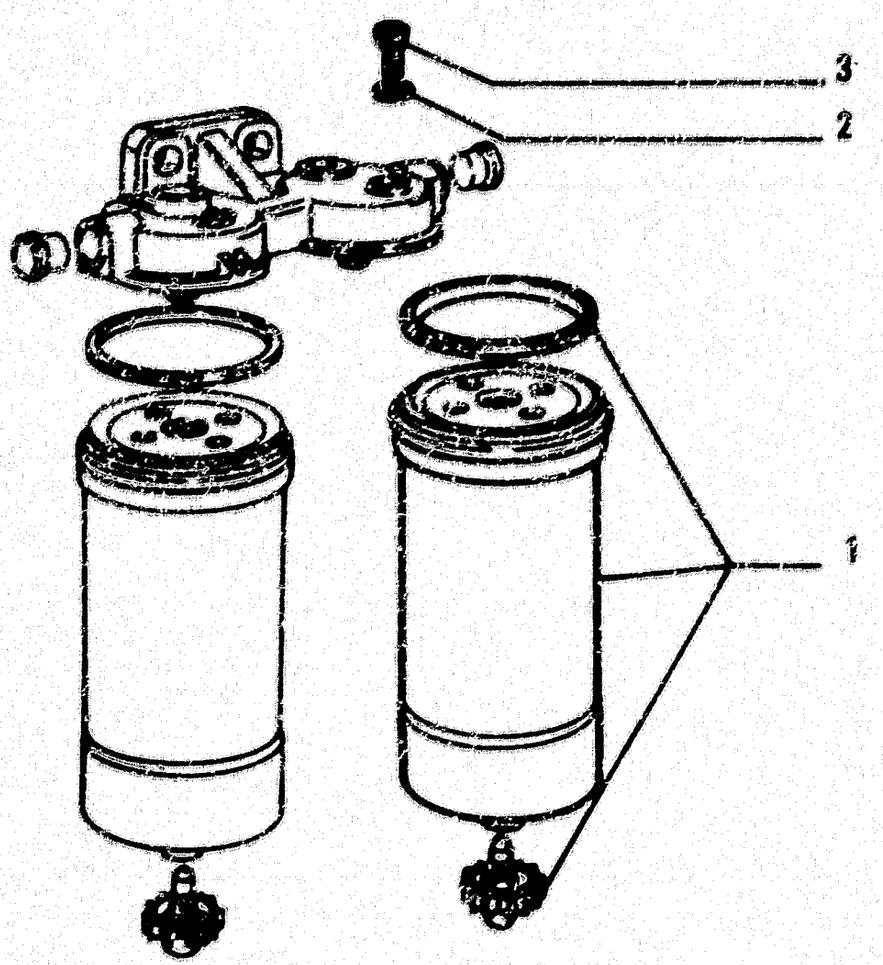

ITEM	PART NUMBER	QTY	TRANS CODE	DESCRIPTION	DESCRIZIONE
1	79075882	2	84C	FILTERING ELEMENT	CARTUCCIA FILTRANTE
2	12846260	2	133R	SEAL	ROSETTA DI TENUTA
3	79089486	2	50T	PLUG	TAPPO

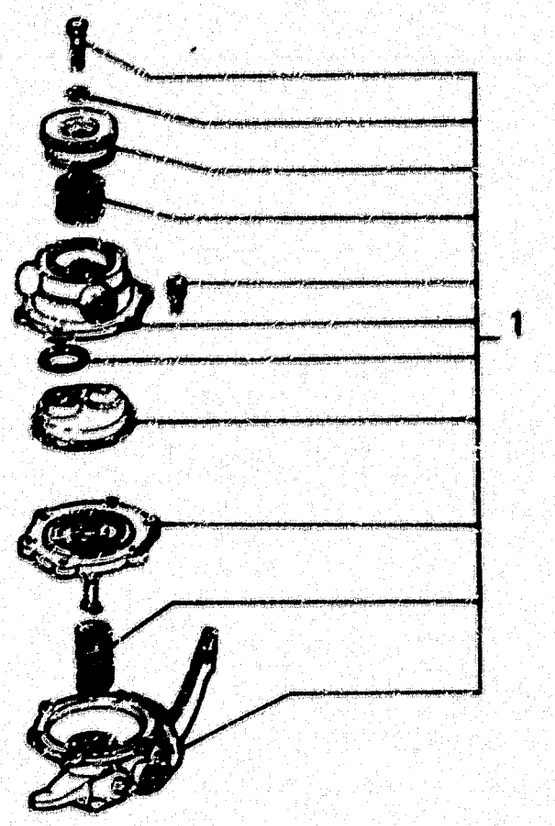

ITEM	PART NUMBER	QTY	TRANS CODE	DESCRIPTION	DESCRIZIONE
1	4757864	1	154P	FUEL PUMP	POMPA ALIMENTAZIONE

4757864 (CORONA)

A2.25

FUEL PUMP – POMPA ALIMENTAZIONE – POMPE D'ALIMENTATION – KRAFT STOFFPUMPE – BOMBA DE ALIMENTACION

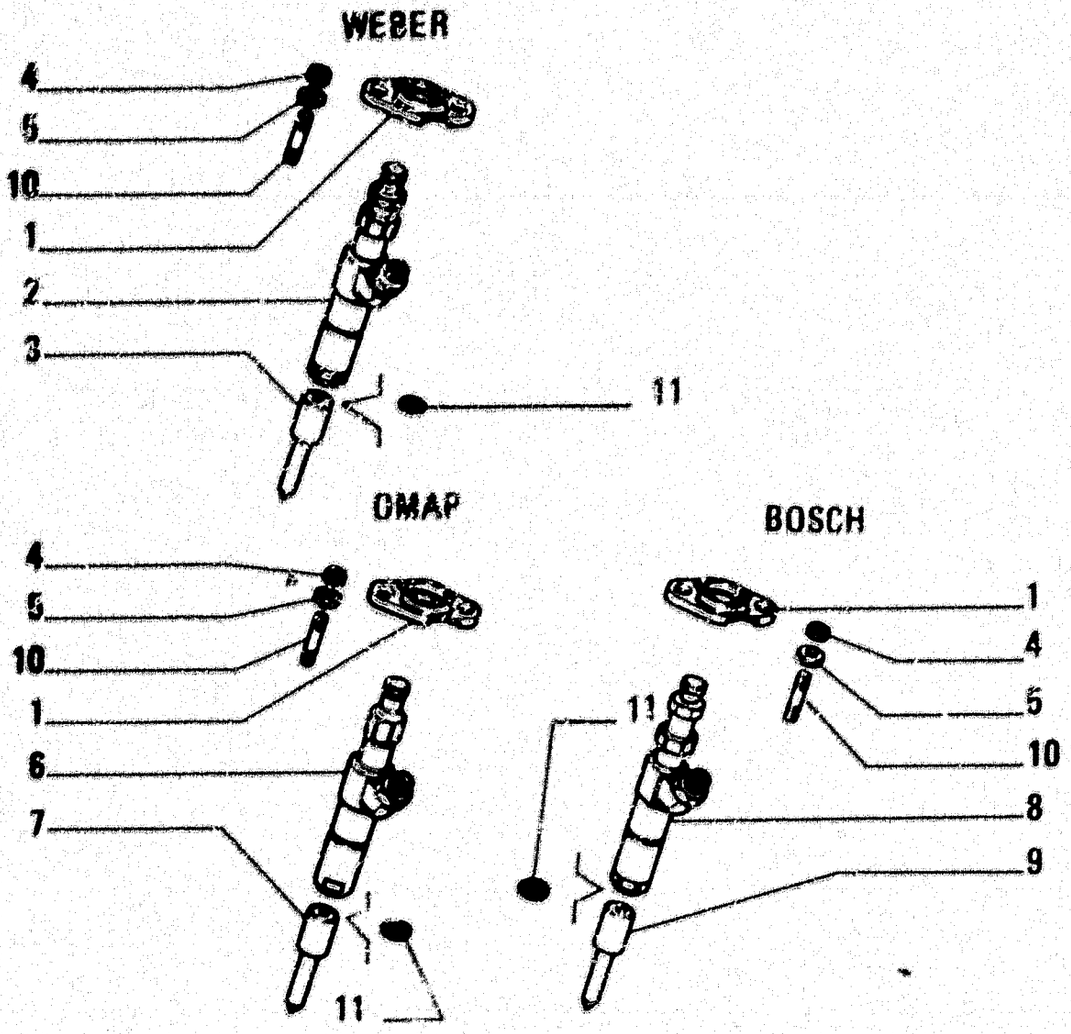

ITEM	PART NUMBER	QTY	TRANS CODE	DESCRIPTION	DESCRIZIONE
1	4760612	6	225S	BRACKET	STAFFA
2	4802392	6	195P	NOZZLE HOLDER - ASSEMBLY	PORTAPOLVERIZZATORE - COMPLETO
				IN ALTERNATIVE SEE	IN ALTERNATIVA VEDERE
				SGR. A2.35/A	SGR. A2.35/A
3	4802395	6	148P	NOZZLE	POLVERIZZATORE
4	16100621	12	100	NUT 8x1,25x6,5	DADO 8x1,25x6,5
5	771326	12	131R	WASHER	ROSETTA
6	79069718	6	195P	NOZZLE HOLDER - ASSEMBLY	PORTAPOLVERIZZATORE - COMPLETO
				IN ALTERNATIVE SEE	IN ALTERNATIVA VEDERE
				SGR. A2.35/2A	SGR. A2.35/2A
7	79069734	6	148P	NOZZLE	POLVERIZZATORE
8	4791124	6	195P	NOZZLE HOLDER - ASSEMBLY	PORTAPOLVERIZZATORE - COMPLETO
				IN ALTERNATIVE SEE	IN ALTERNATIVA VEDERE
				SGR. A2.35/1A	SGR. A2.35/1A
9	4800030	6	148P	NOZZLE	POLVERIZZATORE
10	13517530	12	210P	STUD 8x1,25x57	PRIGIONIERO 8x1,25x57
11	14453599	6	156G	O-RING	GUARNIZIONE O-R

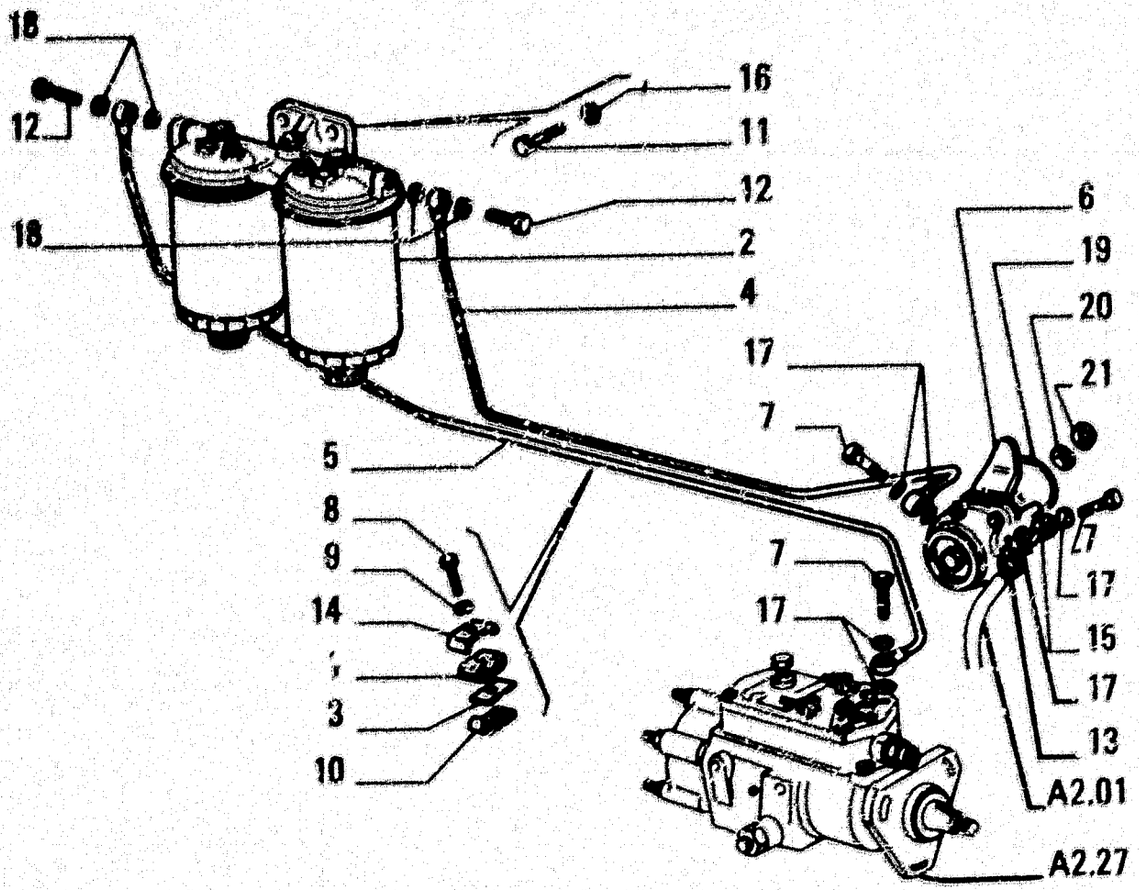

ITEM	PART NUMBER	QTY	TRANS CODE	DESCRIPTION	DESCRIZIONE
1	4659217	2	97S	HALF CONNECTOR	SEMIMORSETTO
2	4764724	1	6AF	FUEL FILTER - ASSEMBLY SEE SGR. A2.26	FILTRO COMBUSTIBILE - COMPLETO VEDERE SGR. A2.26
3	4659219	2	30CS	SUPPORT	SUPPORTO
4	4797579	1	193T	TUBE	TUBO RIGIDO
5	4797577	1	193T	TUBE	TUBO RIGIDO
6	4757884	1	154P	FUEL PUMP - ASSEMBLY SEE SGR. A2.25	POMPA ALIMENTAZIONE - COMPLETO VEDERE SGR. A2.25
7	10181711	3	90B	FILLER PLUG 12x1,5x23	BOCCHETTONE INTRODUZIONE 12x1,5x23
8	10978221	2	40V	SCREW 5x0,8x25	VITE 5x0,8x25
9	11195470	2	131R	WASHER 5,1x1,1	ROSETTA 5,1x1,1
10	10441390	2	231S	CLIP 12x7	STAFFETTA 12x7
11	11306924	2	40V	SCREW 10x1,25x30	VITE 10x1,25x30
12	10184311	2	90B	FILLER PLUG 14x1,5x27	BOCCHETTONE INTRODUZIONE 14x1,5x27
13	12174490	2	180C	COLLAR 92/112x14	COLLARE 92/112x14
14	4659218	2	97S	HALF CONNECTOR	SEMIMORSETTO
15	4790861	1	20R	FITTING	RACCORDO
16	11196371	2	131R	WASHER 10,5x20	ROSETTA 10,5x20
17	10296160	6	133R	SEAL 12,2x18	ROSETTA DI TENUTA 12,2x18
18	10280060	4	133R	SEAL 14,2x20	ROSETTA DI TENUTA 14,2x20
19	14458680	1	122G	SEAL 2,62x37,77	GUARNIZIONE 2,62x37,77
20	10519621	2	131R	WASHER 8,45x17	ROSETTA 8,45x17
21	16100821	2	10D	NUT 8x1,25x6,5	DADO 8x1,25x6,5

FUEL INJECTION SYSTEM – ALIMENTAZIONE AD INIEZIONE – ALIMENTATION PAR INJECTION – EINSPRITZAUSRUESTUNG – ALIMENTACION POR INYECCION

A2.24 | 3

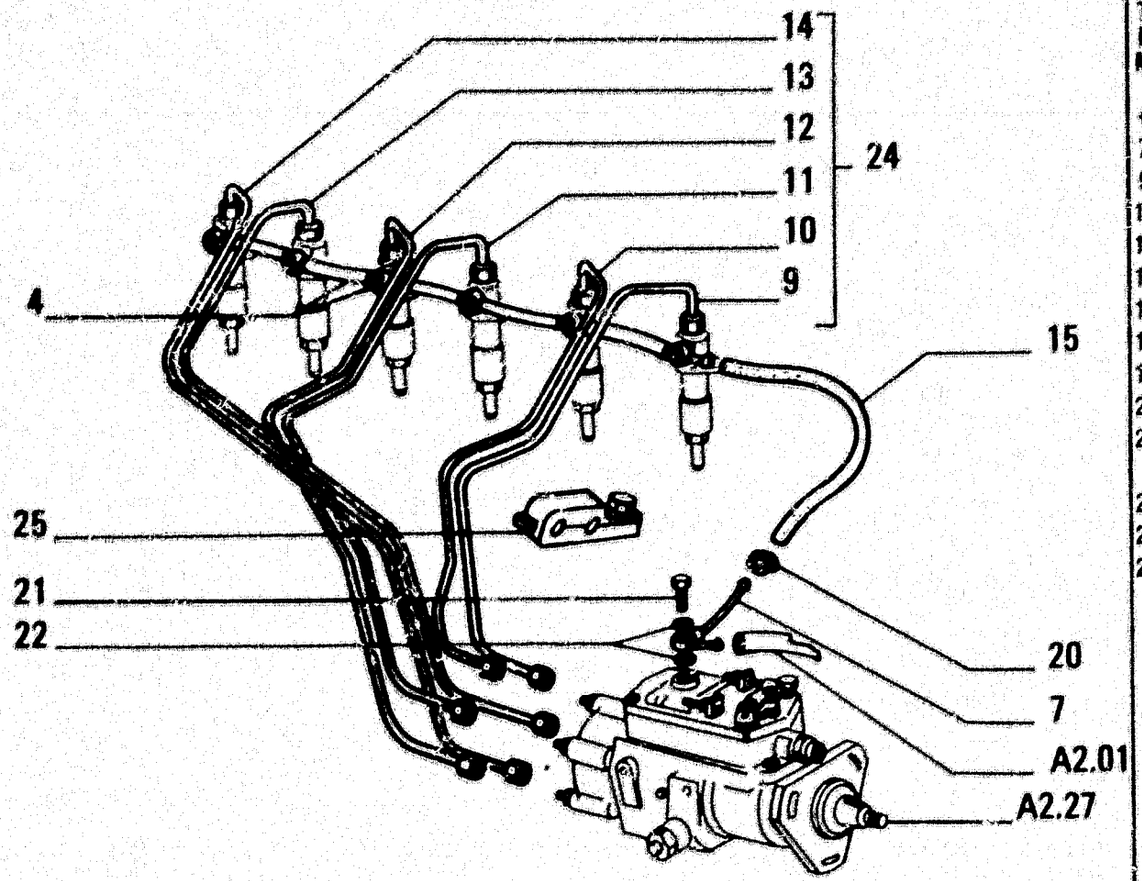

ITEM	PART NUMBER	QTY	TRANS CODE	DESCRIPTION	DESCRIZIONE
4	4776650	1	193T	TUBE	TUBO RIGIDO
7	4789860	1	193T	TUBE	TUBO RIGIDO
9	4792661	1	193T	TUBE N.1	TUBO RIGIDO N.1
10	4792662	1	193T	TUBE N.2	TUBO RIGIDO N.2
11	4792663	1	193T	TUBE N.3	TUBO RIGIDO N.3
12	4792664	1	193T	TUBE N.4	TUBO RIGIDO N.4
13	4792665	1	193T	TUBE N.5	TUBO RIGIDO N.5
14	4792666	1	193T	TUBE N.6	TUBO RIGIDO N.6
15	19053182	L	192T	HOSE ASSY 7x12	TUBO FLESS.C/RACCORDI 7x12
20	12179490	2	180C	COLLAR 9/16x8	COLLARE 9/16x8
21	10181711	1	90B	FILLER PLUG 12x1,5x23	BOCCHETTONE INTRODUZIONE 12x1,5x23
22	10296160	2	133R	SEAL 12,2x18	RONDELLA DI TENUTA 12,2x18
24	4791125	1	193T	TUBE - ASSEMBLY	TUBO RIGIDO - COMPLETO
25	4806611	3	225S	BRACKET - ASSEMBLY	STAFFA - COMPLETO

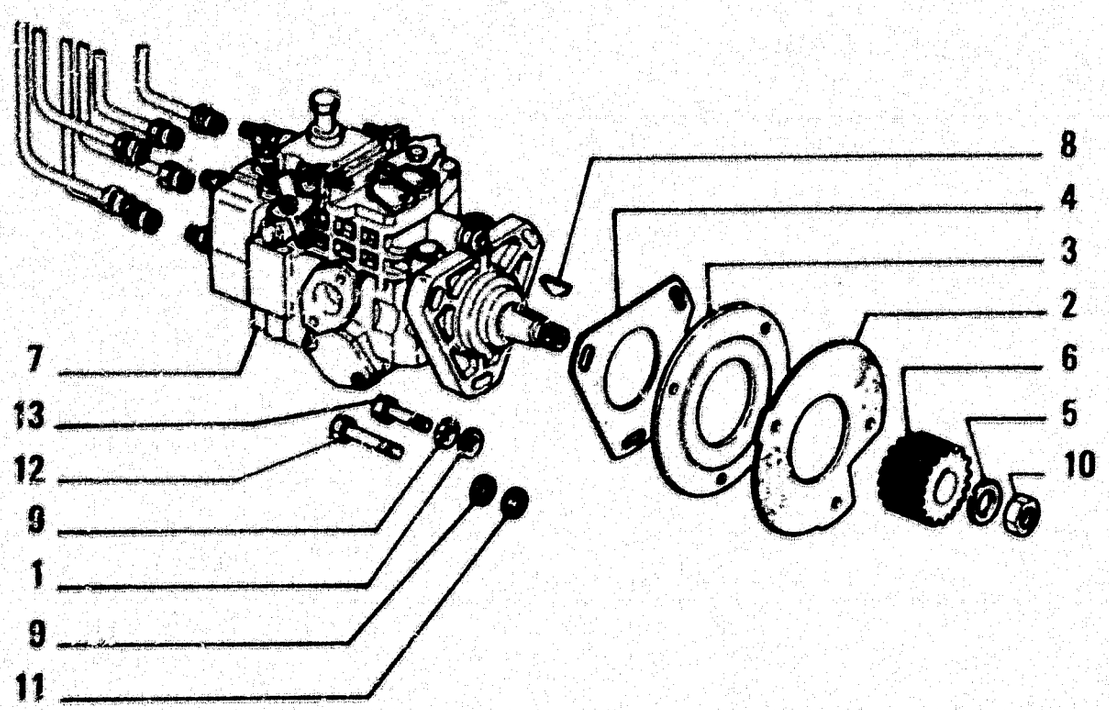

ITEM	PART NUMBER	QTY	TRANS CODE	DESCRIPTION	DESCRIZIONE
1	4564844	3	132R	LOCKWASHER	ROSETTA DI SICUREZZA
2	4791332	1	120G	GASKET	GUARNIZIONE PIANA
3	4799016	1	75D	SPACER	DISTANZIALE
4	4799060	1	120G	GASKET	GUARNIZIONE PIANA
5	4799086	1	132R	LOCKWASHER	ROSETTA DI SICUREZZA
6	4799342	1	95B	BUSHING	BOCCOLA
7	4807436	1	109G	INJECTION EQUIPMENT - SEE SGR. A2.27	GRUPPO INIEZIONE - VEDERE SGR. A2.27
8	10205820	1	60L	KEY 6,5x4	LINGUETTA 6,5x4
9	11193871	6	132R	LOCKWASHER 8,4x16	ROSETTA DI SICUREZZA 8,4x16
10	12164011	1	10D	NUT 14x1,5x11	DADO 14x1,5x11
11	12647101	3	132R	LOCKWASHER	ROSETTA DI SICUREZZA
12	16043824	3	40V	SCREW 8x1,25x30	VITE 8x1,25x30
13	16043924	3	40V	SCREW 8x1,25x35	VITE 8x1,25x35

INJECTION PUMP – POMPA INIEZIONE – POMPE D'INJECTION – EINSPRITZPUMPE – BOMBA DE INYECCION

A2.24 | 1

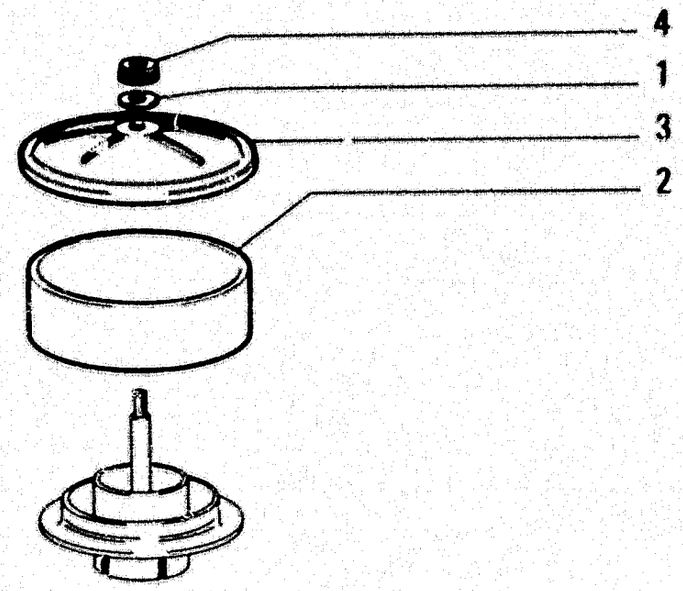

ITEM	PART NUMBER	QTY	TRANS CODE	DESCRIPTION	DESCRIZIONE
1	562515	1	131R	WASHER	ROSETTA
2	4962642	1	150P	KNOB	POMELLO
3	4962641	1	255C	FILTER SHELL	CONTENITORE FILTRO
4	593738	1	265C	COVER	COPERCHIO

OPTIONAL
VARIANTE 30.0191.20.1

I-17

	DESIGNAZIONE BASE	BASIC DESIGNATION	DESIGNATIONS-BASES	GRUNDBEZEICHNUNGEN	DENOMINACIONES BASE
111V	VALVOLA ASPIRAZIONE	INTAKE VALVE	SOUPAPE DE ADMISSION	EINLASSVENTIL	VALVULA DE ASPIRACION
111B	BRACCIO ABBATTIMENTO (AD)		BRAS ABATTAGE (AD)	ABBRUCHARM (AD)	
111B	BRACCIO ABBATTIMENTO (BD)		BRAS ABATTAGE (ED)	ABBRUCHARM (BD)	
112C	CAVO MASSA	GROUND CABLE	FIL DE MAS	MASSEKABEL	CABLE DE MASA
112F	FUSO A SNODO	STEERING KNUCKLE	FUSEE	ACHSSCHENKEL	PUNTA DE EJE
112P	PIASTRINA ISOLANTE	INSULATING PLATE	PLAQUETTE ISOLANTE	ISOLIERUNG	PLACA AISLANTE
112S	SEPARATORE D'ARIA E VAPORE	AIR AND STEAM SEGREGATOR	SEPARATEUR D'AIR	LUFT-UND DAMPFAB-	SEPARADOR DE AIRE
112S			ET DE VAPEUR	SCHEIDER	Y VAPOR
112V	VALVOLA SCARICO	EXHAUST VALVE	SOUPAPE D'ECHAPPEMENT	AUSLASSVENTIL	VALVULA DE DESCARGA
112B	PIASTRA DI SPINTA PER AD		PLAQUE DE POUSSEE POUR AD	SCHUBPLATTE (AD)	
112H	TILT IDRAULICO (HA)	HYDRAULIC TILT (HA)	TILT HYDRAULIQUE (HA)	HYDR TILTVERSTELLUNG (HA)	TILT HIDRAULICO (HA)
112B	TILT-PITCH (HA)	TILT-PITCH (HA)	TILT-PITCH (HA)	TILT-PITCH (HA)	
113B	BOZZELLO CARRUCOLA	SHEAVE BLOCK	POULIE	FLASCHENZUG	GARRUCHA
113F	FUSO	STUB SHAFT	FUSEE	ACHSSCHENKEL	MANGUETA
113G	GUANTI	GLOVES	GANTS	HANDSCHUHE	GUANTES
113M	MONOLEVA	SINGLE LEVER	LEVIER UNIQUE	EINHEBELBEDIENUNG	MONOPALANCA
113P	PIASTRINA DI SICUREZZA	LOCKPLATE	PLAQUETTE FREIN	SICHERUNGSBLECH	CHAPITA DE SEGURIDAD
113S	SERBATOIO OLIO	OIL RESERVOIR	RESERVOIR D'HUILE	OELTANK	DEPOSITO ACEITE
113C	TESTA CILINDRI	CYLINDER HEAD	CULASSE DE CYLINDRE	ZYLINDERKOPF	TAPA DE CILINDROS
113V	VALVOLA DI ANTICIPO	ADVANCE VALVE	SOUPAPE D'AVANCE	REGELVENTIL	VALVULA DE AVANCE
113G	ATTACCO RAPIDO				
113S	PIASTRA DI SPINTA PER BD		PLAQUE DE POUSSEE POUR BD	SCHUBPLATTE (BD)	
113B	TILT-PITCH	TILT-PITCH	TILT-PITCH	TILT-PITCH	
114P	PIASTRINA DI COMANDO	DRIVE LINK	PLAQUE DE COMMANDE	MITNEHMER	PLACA DE ARRASTRE
114S	SERBATOIO COMBUSTIBILE	FUEL TANK	RESERVOIR DE COMBUSTIBLE	KRAFTSTOFFTANK	TANQUE COMBUSTIBLE
115G	GUARDONE PER BENNA	SPILL GUARD	REHAUSSE DE GODET	SCHAUFEL-AUFSATZWAND	PLACE DE EXTENSION DEL
115G					CUCHARON
115M	MONTANTE	PILLAR	MONTANTE	SAEULE	MONTANTE
115S	SERBATOIO	TANK	RESERVOIR	TANK	DEPOSITO
116M	MONTATOIO	STEP PLATE	MARCHEPIED	TRITTBLECH	ESTRIBO
116R	RIVESTIMENTO	COVERING	REVETEMENT	VERKLEIDUNG	REVESTIMIENTO
116S	SERBATOIO CON VALVOLE	RESERVOIR W/VALVE	RESERVOIR ET SOU-	BEHAELTER M.VENTIL	DEPOSITO CON VAL-
116S			PAPES		VULAS
116T	TESTA DEL GIUNTO SFERICO	SOCKET	JOINT A ROTULE	KUGELPFANNE	ARTICULACION DE
116T					ROTULA
116B	BLOCCAGGIO BRACCI	BOOM LOCK	BLOCAGE BRAS	HUBARMARRETIERUNG	ANCLAJE DE BRAZO
116I	BLOCCAGGIO BENNA	BUCKET LOCK	BLOCAGE DU GODET	SCHAUFELARRETIERUNG	ANCLAJE DE LA CUCHARA
117R	RIVESTIMENTO ISOLANTE	INSULATION	REVETEMENT ISOLANT	ISOLIERUNG	FORRO AISLANTE
117S	SERBATOIO A DEPRESSIONE	VACUUM TANK	RESERVOIR DEPRES-	UNTERDRUCKBEHAEL-	DEPOSITO DE VACIO
117S			SEUR	TER	

	DENOMINAZIONE BASE	BASIC DESIGNATION	DESIGNATIONS-BASES	GRUNDBEZEICHNUNGEN	DENOMINACIONES BASE
1170	INDICATORE POSIZIONE BENNA	BUCKET LEVEL INDICATOR	MISE A NIVEAU DU GODET	SCHAUFELSTELLUNGSANZEIGER	NIVELACION DE LA CUCHARA
1171	POSIZIONATORE AUTOMATICO BENNA	BUCKET LEVELER	MISE A NIVEAU AUTOMAT. GODET	AUTOMAT.SCHAUFEL-RUECKSTELLUNG	NIVELACION AUTOMATICA CUCHARA
119P	PIASTRINA MAGNETICA	MAGNETIC PLAQUE	PLAQUETTE MAGNETI-QUE	MAGNETBLECH	IMAN
116P					
1183	SERRAGILO	TERMINAL SCREW	SERRE-FIL	ANSCHLUSSKLEMME	BORNE
118:	DISPOSITIVO KICK-OUT	BOOM KICK-OUT	ARRET AUTOMATIQUE BRAS	AUTOMAT.HUBAB-SCHALTUNG	LIMITE AUTOMATICO DEL BRAZO
119M	MORSETTIERA	CONNECTION BLOCK	PLAQUE DE JONCTION	KLEMMLEISTE	CAJA DE CONTACTOS
115T	TESTA	HEAD	TETE	KOPF	CABEZA
120A	AUTOPILOTA	AUTOPILOT	AUTOPILOTE	SCHALTSTEUERGRUPPE	AUTOPILOTO
1209	BOTTONE	BUTTON	BOUTON	KNOPF	BOTON
120G	GUARNIZIONE PIANA	GASKET	JOINT	FLACHDICHTUNG	GUARNICION
120M	MORSETTO ELETTRICO	TERMINAL CONNECTOR	BORNE	KABELKLEMME	AGARRADERA
120P	PIATTELLO	PLATE	COUPELLE	TELLERSCHEIBE	PLATILLO
120R	ROCCHETTO	REEL	BOBINE	ZUENDSPULE	BOBINA
120S	SERRATURA	LOCK	SERRURE	SCHLOSS	CERRADURA
120T	TESTA DI REGISTRO	ADJUSTING SLEEVE	EMBOUT DE REGLAGE	EINSTELLBUECHSE	TUERCA DE REGLAJE
120C	BRACCI CARICATORE LUNGHI	LONG BOOM	BRAS LONG	LANGER LADEARM	
1215	BOTTONE DI GOMMA	RUBBER STUD	BOUTON CAOUTCHOUC	GUMMIBOLZEN	PITON DE CAUCHO
121C	CHIUSURA LAMPO	SLIDE FASTENER	FERMETURE ECLAIR	REISSVERSCHLUSS	CIERRE DE CREMA-LLERA
121C					
121M	MORSETTO A MANO	HAND VICE	ETAU A MAIN	KLEMMBACKE	TORNILLO DE MANO
121P	PIATTELLO DELLA PUNTERIA	TAPPET PLATE	PASTILLE DE POUSSOIR	DISTANZSCHEIBE	PLATILLO DE EMPU
121P					
121S	SEPARATORE DI CONDENSA	WATER SEGREGATOR	SEPARATEUR D'EAU CONDENSEE	KONDENSWASSER-ABSCHEIDER	SEPARADOR DE AGUA
121S					
122F	FINO AL MOTORE IDRAULICO...	UP TO HYDRAULIC MOTOR...	JUSQU'AU MOTEUR HYDRAULIQUE...	BIS HYDRAULIKMOTOR...	HASTA EL MOTOR HIDRAULICO...
122G	GUARNIZIONE	SEAL	GARNITURE	DICHTUNG	GUARNICION
122P	PIGNONE	PINION	PIGNON	RITZEL	PINON
123F	FINO AL RIDUTTORE...	UP TO REDUCTION GEAR...	JUSQU'AU REDUCTEUR...	BIS UNTERSETZUNGSGETRIEBE...	HASTA EL REDUCTOR...
123G	GUARNIZIONE TENUTA FRONTALE	SEAL ASSY	GARNITURE FRONTAL	LIFE TIME-DICHTUNG	SELLO
123P	PIGNONE CONICO	BEVEL PINION	PIGNON CONIQUE	KEGELRITZEL	PINON CONICO
123S	SERVOCOMANDO	SERVO-CONTROL	SERVO-COMMANDE	SERVOSTEUERUNG	SERVOMANDO
1245	BRACCIOLO SEDILE	ARMREST	ACCOUDOIR DE SIEGE	ARMLEHNE	APOYABRAZO
124F	FINO AL ...	UP TO ...	JUSQU'AU...	BIS ...	HASTA EL ...
124M	MOTOPOMPA	MOTOR PUMP	POMPE A MOTEUR	PUMPENAGGREGAT	BOMBA DE MOTOR
124P	PINZA AUTOCENTRANTE	COLLET	PINCE FENDUE	SPANNZANGE	PASADOR DE MUELLE
1245	SERVODISTRIBUTORE	SERVO-VALVE	SERVO-DISTRIBUTEUR	VORSTEUERVENTIL	SERVOVALVULA
125F	FORCA	FORK			
125P	PINZA	PLIERS	PINCES	ZANGE	ALICATES
1256	SERVOFRENO	BRAKE BOOSTER	SERVO-FREIN	SERVOBREMSE	SERVOFRENO

	DESIGNAZIONE BASE	BASIC DESIGNATION	DESIGNATIONS-BASES	GRUNDBEZEICHNUNGEN	DENOMINACIONES BASE
126F	FINO ALLA POMPA ...	UP TO PUMP ...	JUSQÚA LA POMPE ...	BIS PUMPE...	HASTA LA BOMBA ...
126P	PINZA FRENO	CALIPER	ETRIER DE FREIN	BREMSZANGE	ZAPATA DE FRENO
126S	SERVOFRIZIONE	CLUTCH-SERVO	SERVO-EMBRAYAGE	SERVOKUPPLUNG	SERVOEMBRAGUE
127M	MOTORE IDRAULICO	HYDRAULIC MOTOR	MOTEUR HYDRAULIQUE	HYDRAULIKMOTOR	MOTOR HIDRAULICO
127P	PIOMBINO	LEAD SEAL	PLOMB	PLOMBE	PRECINTO
127S	SERVOFRENO PNEUMO-IDRAULICO	AIR-HYDRAULIC ASSISTED BRAKE	SERVO-FREIN HYDRO-PNEUMATIQUE	HYDROPNEUMATISCHE SERVOBREMSE	SERVOFRENO NEUMO-HIDRAULICO
127S					
127S	TUBAZ E COMANDO ATTREZZO ANT	FRONT ATTACH PIPING AND CONTR	TUYAUTERIE ET C.DE OUTIL AV.	FRONTGERAET LEITUNGEN-STEUERUN	
128D	TUBAZIONI POST (DAL DEVIATORE)	REAR PIPE (FROM DIVERTER VALV)		LEITUNGEN HINTER(VOM UMSCHATTV	
128I	TUBAZIONI POST (DAL DISTRIB)	REAR PIPE (FROM CONTROL VALVE)		LEITUNGEN HINTER(VOM STEUERVEN	
128S	TUBAZIONI ATTREZZO ANT	FRONT ATTACHEMENT PIPING	CONDUITES D'OUTIL AVANT	FRONTLEITUNGEN	TUBERIA DEL UTIL ANTERIOR
129P	PISTA	RACE	PISTE	LAUFRING	PISTA
130B	BRACCIO	ARM	BRAS	ARM	BRAZO
130C	CENTRALINA	CONTROL UNIT	DISPOSITIVE DE COMMANDE	EL.STEUERPLATTE	CENTRAL
130F	FUNZIONE IDRAUL.SUPPL	ADDITIONAL HYDRAULIC FUNCTION			
130M	MOTORE TERMICO	ENGINE	MOTEUR	MOTOR	MOTOR
130P	PISTONCINO	PLUNGER	PISTON	KOLBEN	EMBOLO DE VALVULA
130S	SERVOSTERZO	SERVOSTEERING	SERVODIRECTION	SERVOLENKUNG	SERVODIRECCION
130T	TESTATA	END PLATE	CULASSE	KOPFSTUECK	TAPA
131F	FIRE SLEEVE	FIRE SLEEVE			
131R	ROSETTA	WASHER	RONDELLE	UNTERLEGSCHEIBE	ARANDELA
131T	TESTATA CASSONE	END GATES	HAYON	STIRNWAND	TESTERO
132B	BRACCIO OSCILLANTE	SWINGING ARM	BALANCIER	SCHWINGARM	BRAZO OSCILANTE
132F	FONDELLO ANT	HEAD	BOUT AVANT	BODENTELLER	TAPA ANTERIOR
132P	PISTONE	PISTON	PISTON	KOLBEN	EMBOLO
132R	ROSETTA DI SICUREZZA	LOCKWASHER	RONDELLE FREIN	SICHERUNGSRING	ARANDELA DE FRENO
132S	SENSORE	INDUCTIVE PROXIMITY SWITCHES	CAPTEUR	SENSOR	SENSORIO
133B	BRACCIO SOLLEVAMENTO	LIFT BOOM	BRAS DE LEVAGE	HUBARM	BRAZO LEVANTAMIENTO
133F	FONDELLO POST	BOTTOM	BOUT ARRIERE	BODENTELLER	TAPA POSTERIOR
133M	MOTORINO AVVIAMENTO	STARTER MOTOR	DEMARREUR	ANLASSER	MOTOR DE ARRANQUE
133R	ROSETTA DI TENUTA	SEAL	JOINT D'ETANCHEITE	DICHTRING	JUNTA HERMETICA
134M	MOTORINO	MOTOR	MOTEUR	MOTOR	MOTOR
135C	CERCHIO RUOTA	RIM	JANTE	FELGE	LLANTA
135M	MOZZO	HUB	MOYEU	NABE	CUBO
135P	PLAFONIERA	CEILING LAMP	PLAFONNIER	DECKENLEUCHTE	PANTALLA
135S	SETTORE DENTATO	TOOTHED SECTOR	SECTEUR DENTEE	ZAHNSEGMENT	SECTOR RUEDA DENTADA
136S	SETTORE RUOTA MOTRICE	SPROCKET SECTOR	SECTEUR BARBOTIN MOTEUR	ANTRIEBSRADSEGMENT	SECTOR RUEDA MOTRIZ
137M	MOTORINO ELETTRICO	ELECTRIC MOTOR	MOTEUR ELECTRIQUE	ELEKTROMOTOR	MOTOR ELECTRICO
138S	SETTORE DI RIFERIMENTO	REFERENCE SECTOR	SECTEUR DE REFE-RENCE	RASTENPLATTE	PLACA DE REFEREN-CIAS
138S					

A	ENGINE • MOTORE • MOTEUR • MOTOR • MOTOR

B	MECHANICAL TRANSMISSION • CLUTCH • TRANSMISSION • TRANSMISSION SHAFT • AXLES TRASMISSIONE MECCANICA • FRIZIONE • CAMBIO • ALBERO DI TRASMISSIONE • PONTI TRANSMISSION MECANIQUE • EMBRAYAGE • BOITE DE VITESSES • ARBRE DE TRANSMISSION • PONTS MECHANISCHE KRAFTÜBERTRAGUNG • KUPPLUNG • GETRIEBE • GELENKWELLE • ACHSEN TRANSMISSION MECANICA • EMBRAGUE • CAMBIO • ARBOL DE TRANSMISSION • PUENTES

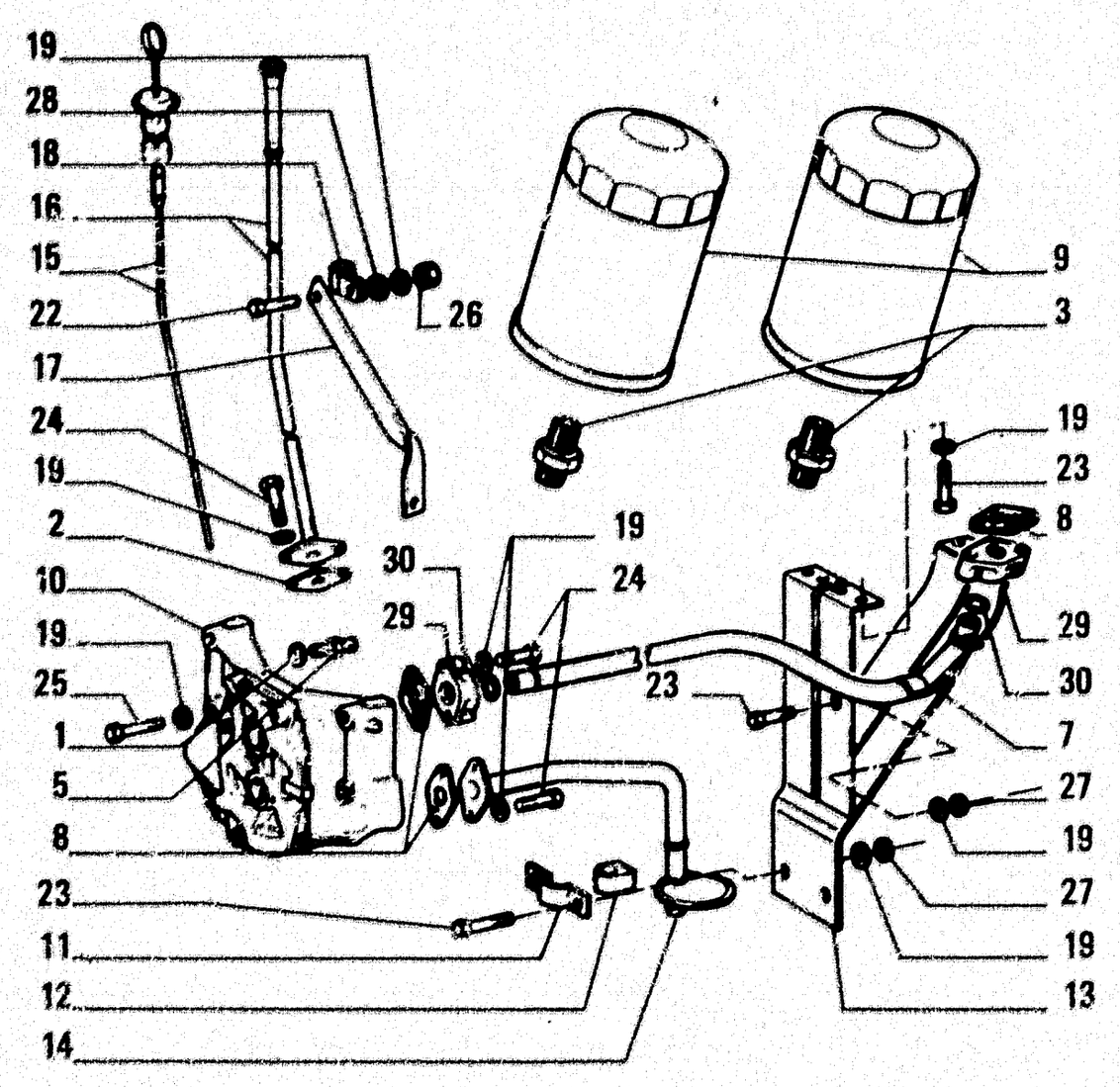

ITEM	PART NUMBER	QTY	TRANS CODE	DESCRIPTION	DESCRIZIONE
1	561293	1	158G	O-RING	GUARNIZIONE O-R
2	599777	1	123G	SEAL ASSY	GUARNIZIONE TENUTA FRONTALE
3	4782453	2	20R	FITTING	RACCORDO
5	4785501	1	90B	FILLER PLUG	BOCCHETTONE INTRODUZIONE
7	4773064	1	193T	TUBE	TUBO RIGIDO
8	4617482	3	123G	SEAL ASSY	GUARNIZIONE TENUTA FRONTALE
9	4630787	2	20E	FILTERING ELEMENT	ELEMENTO FILTRANTE
10	4770250	1	153P	OIL PUMP - ASSEMBLY SEE SGR. A3.02	POMPA OLIO - COMPLETO VEDERE SGR. A3.02
11	4719705	1	231S	CLIP	STAFFETTA
12	4719706	1	30M	SLEEVE	MANICOTTO
13	4739213	1	225S	BRACKET	STAFFA
14	4779685	1	193T	TUBE	TUBO RIGIDO
15	4747165	1	91A	DIPSTICK	ASTA LIVELLO
16	4747167	1	193T	TUBE	TUBO RIGIDO
17	4748875	1	225S	BRACKET	STAFFA
18	10450390	1	231S	CLIP 14x9	STAFFETTA 14x9
19	11193871	18	132R	LOCKWASHER 8,4x16	ROSETTA DI SICUREZZA 8,4x16
22	16043111	1	40V	SCREW 8x1,25x14	VITE 8x1,25x14
23	16043224	4	40V	SCREW 8x1,25x16	VITE 8x1,25x16
24	16043424	8	40V	SCREW	VITE
25	16044321	4	40V	SCREW 8x1,25x55	VITE 8x1,25x55
26	16100811	2	10D	NUT 8x1,25x6,5	DADO 8x1,25x6,5
27	14040217	4	10D	NUT 8x1,25x8,8	DADO 8x1,25x8,8
28	10519601	1	131R	WASHER 8,15x17	ROSETTA 8,15x17
29	4773265	2	20R	FITTING	RACCORDO
30	14457681	4	158G	O-RING 2,62x21,89	GUARNIZIONE O-R 2,62x21,89

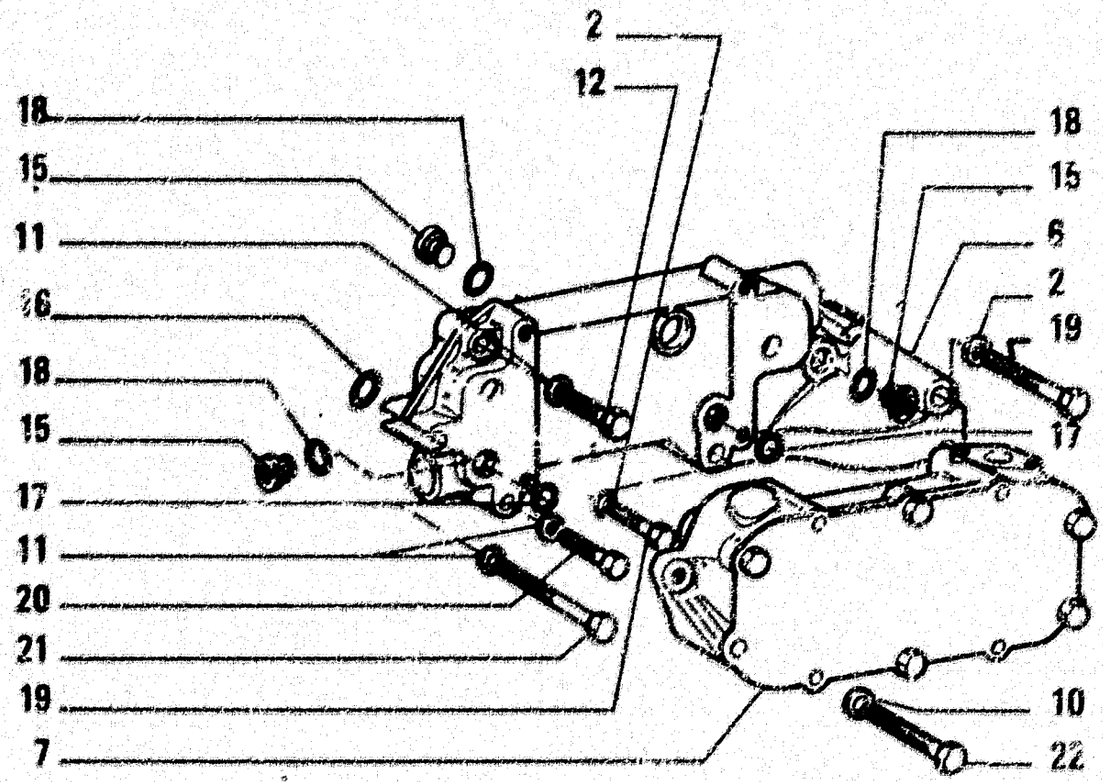

ITEM	PART NUMBER	QTY	TRANS CODE	DESCRIPTION	DESCRIZIONE
2	11196871	4	131R	WASHER 13x24	ROSETTA 13x24
6	4763069	1	300S	SUPPORT	SUPPORTO
7	4809341	1	25S	HEAT EXCHANGER - ASSEMBLY SEE SGR. A4.04	SCAMBIATORE DI CALORE - COMPLETO VEDERE SGR. A4.04
10	11193871	4	131R	WASHER 8,4x16	ROSETTA 8,4x16
11	11196371	3	131R	WASHER 10,5x20	ROSETTA 10,5x20
12	11234721	1	40V	SCREW 10x1,25x45	VITE 10x1,25x45
15	10273111	4	50T	PLUG 18x1,5x10	TAPPO 18x1,5x10
16	14457481	3	156G	O-RING 2,62x18,72	GUARNIZIONE O-R 2,62x18,72
17	14457531	2	156G	O-RING 2,62x20,29	GUARNIZIONE O-R 2,62x20,29
18	10283160	4	122G	SEAL 18,2x24	GUARNIZIONE 18,2x24
19	15540721	3	40V	SCREW 12x1,25x45	VITE 12x1,25x45
20	11306921	1	40V	SCREW 10x1,25x30	VITE 10x1,25x30
21	15871521	1	40V	SCREW 10x1,25x105	VITE 10x1,25x105
22	16044821	4	40V	SCREW 8x1,25x80	VITE 8x1,25x80

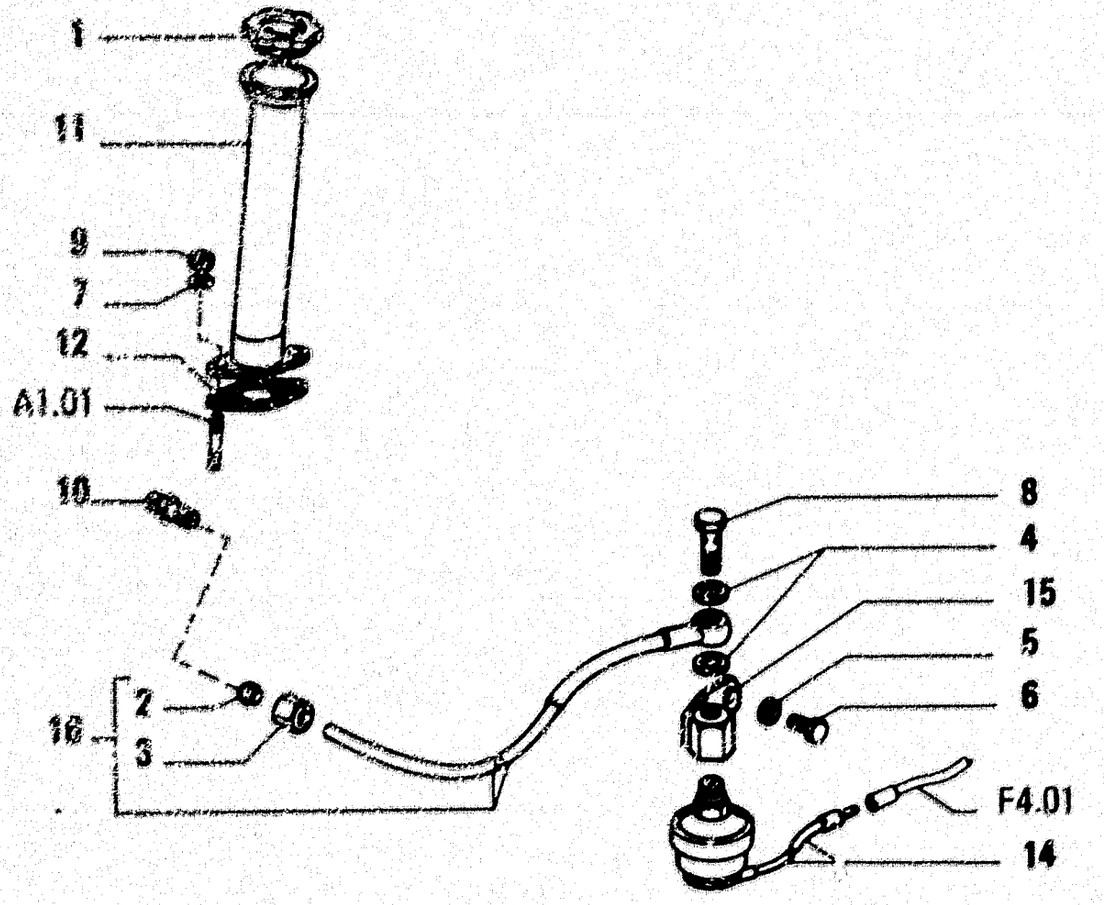

ITEM	PART NUMBER	QTY	TRANS CODE	DESCRIPTION	DESCRIZIONE
1	42326606	1	50T	PLUG	TAPPO
2	10165340	1	45A	RING 6,6x7	ANELLO 6,6x7
3	10168040	1	10D	NUT 10x1x12	DADO 10x1x12
4	10216360	2	120G	GASKET 10,2x16	GUARNIZIONE PIANA 10,2x16
5	10671871	1	170R	LOCKWASHER 10,2x2,2	ROSETTA EL. 10,2x2,2
6	11106031	1	40V	SCREW 10x1,5x20	VITE 10x1,5x20
7	11103671	2	170R	LOCKWASHER 8,4x16	ROSETTA EL. 8,4x16
8	11903817	1	20R	FITTING 10x1,25x19	RACCORDO 10x1,25x19
9	16100811	2	10D	NUT 8x1,25x6,5	DADO 8x1,25x6,5
10	79017116	1	20R	FITTING	RACCORDO
11	79022678	1	193T	TUBE	TUBO RIGIDO
12	79031181	1	123G	SEAL ASSY	GUARNIZIONE TENUTA FRONTALE
14	79051198	1	180T	SENDING UNIT ENGINE OIL PRESSURE	TRASMETTITORE ENGINE OIL PRESSURE
15	79053317	1	300S	SUPPORT	SUPPORTO
16	79053347	1	193T	TUBE - ASSEMBLY	TUBO RIGIDO - COMPLETO

ENGINE LUBRICATION – LUBRIFICAZIONE MOTORE – GRAISSAGE DU MOTEUR –
MOTORSCHMIERUNG – ENGRASE DEL MOTOR

A3.01 | 3

L4

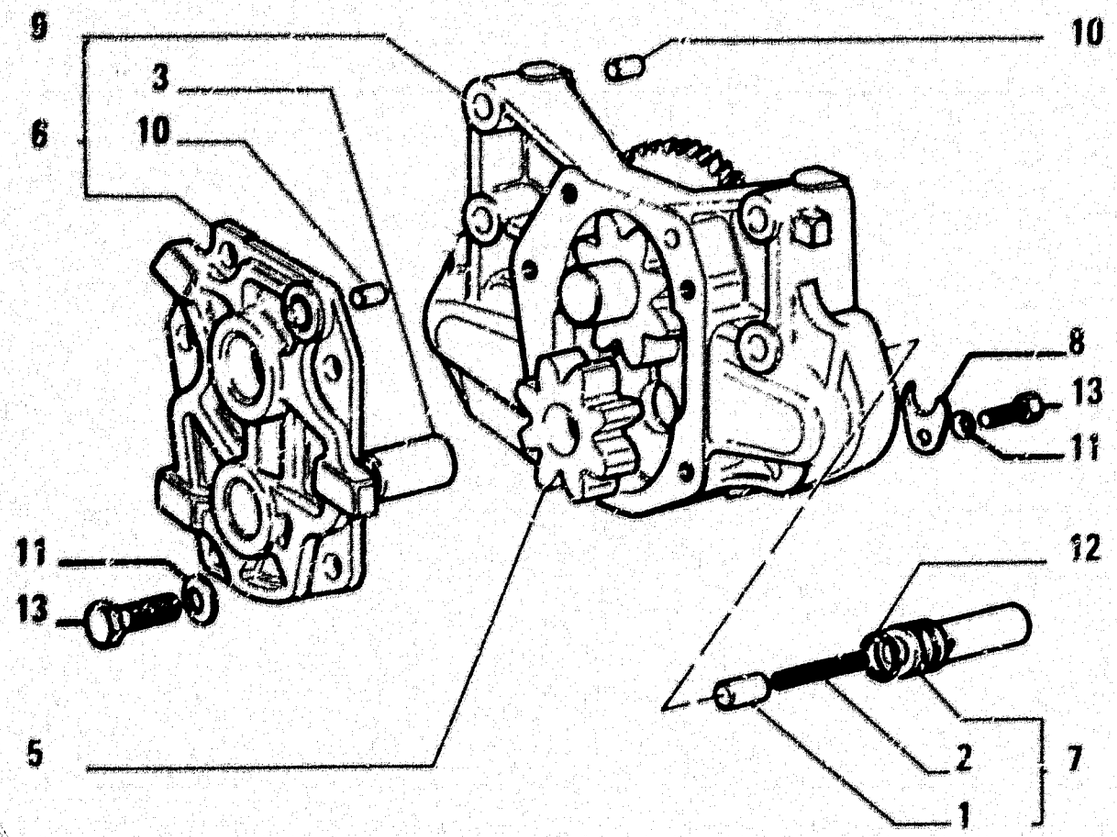

ITEM	PART NUMBER	QTY	TRANS CODE	DESCRIPTION	DESCRIZIONE
1	4587730	1	10V	VALVE	VALVOLA
2	4587731	1	100M	SPRING	MOLLA
3	4770259	1	50P	PIN	PERNO
5	4770262	1	50I	GEAR - ASSEMBLY	INGRANAGGIO - COMPLETO
6	4770254	1	265C	COVER - ASSEMBLY	COPERCHIO - COMPLETO
7	4613352	1	10V	VALVE - ASSEMBLY	VALVOLA - COMPLETO
8	4613353	1	85F	YOKE	FORCELLA
9	4770253	1	300C	BODY	CORPO
10	10639610	3	90G	DOWEL 8x12	GRANO 8x12
11	4799587	5	131R	WASHER	ROSETTA
12	14457281	1	156G	O-RING 2,62x15,54	GUARNIZIONE O-R 2,62x15,54
13	16043421	5	40V	SCREW 8x1,25x20	VITE 8x1,25x20

4770250

OIL PUMP – POMPA OLIO – POMPE HUILE – OELPUMPE – BOMBE DE ACEITE

1

A3.02

L5

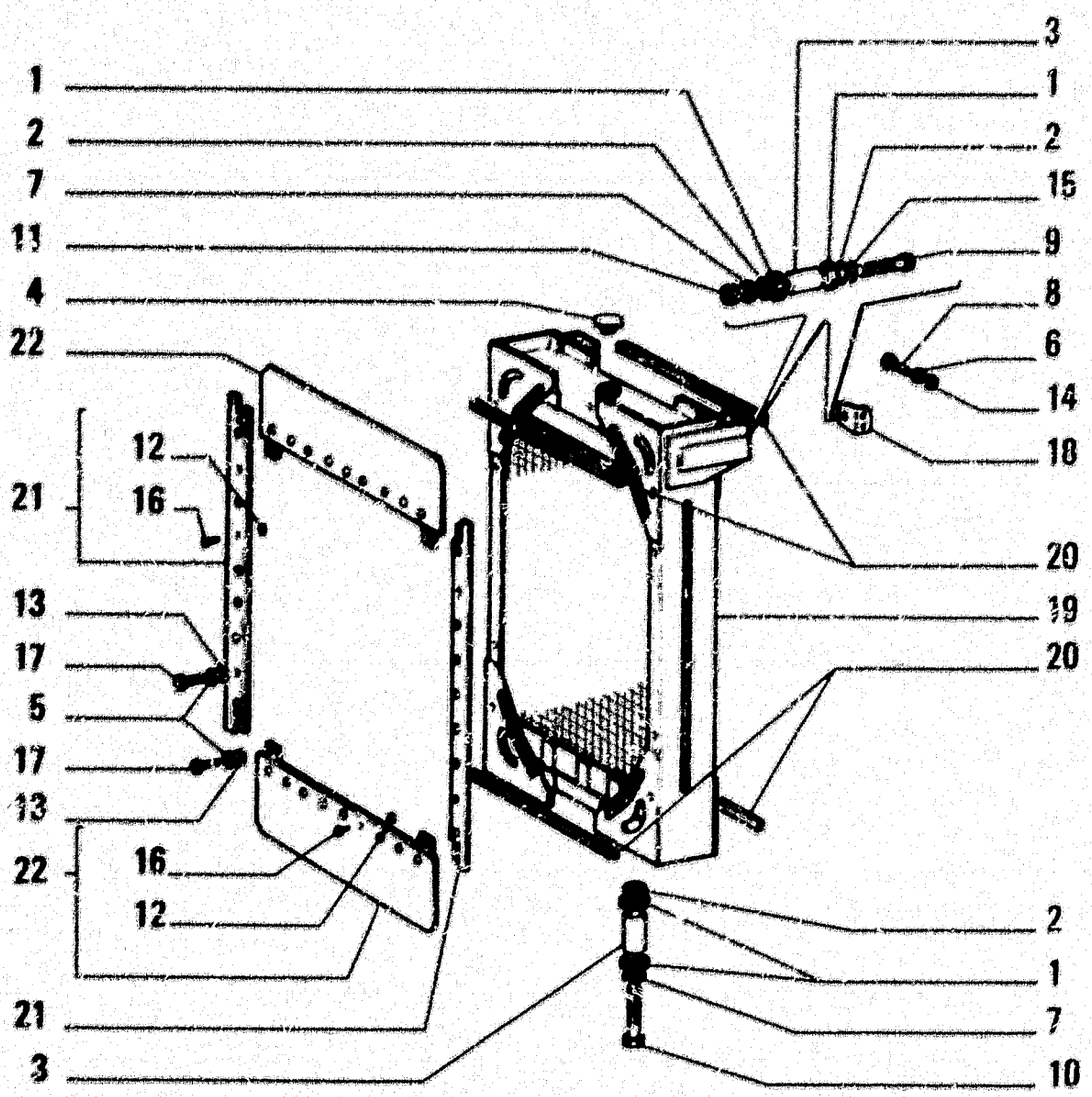

ITEM	PART NUMBER	QTY	TRANS CODE	DESCRIPTION	DESCRIZIONE
1	741509	8	61T	CUSHION PAD	TASSELLO ELASTICO
2	741570		131R	WASHER	ROSETTA
3	741571	4	75D	SPACER	DISTANZIALE
4	4958324	1	50T	PLUG	TAPPO
5	10516571	8	132R	LOCKWASHER 8,1x2,2	ROSETTA DI SICUREZZA 8,1x2,2
6	10516671	4	132R	LOCKWASHER 10x2,5	ROSETTA DI SICUREZZA 10x2,5
7	10517071	4	132R	LOCKWASHER 12,2x3,1	ROSETTA DI SICUREZZA 12,2x3,1
8	11106231	4	40V	SCREW 10x1,5x25	VITE 10x1,5x25
9	11113631	2	40V	SCREW 12x1,75x70	VITE 12x1,75x70
10	11113731	2	40V	SCREW 12x1,75x75	VITE 12x1,75x75
11	11702921	2	100	NUT 12x1,75x10	DADO 12x1,75x10
12	12644401	30	131R	WASHER 6,15x15	ROSETTA 6,15x15
13	12646721	8	131R	WASHER 8,15x20	ROSETTA 8,15x20
14	12646821	4	131R	WASHER 10,2x25	ROSETTA 10,2x25
15	12646921	2	131R	WASHER 12,2x28	ROSETTA 12,2x28
16	13866350	30	65R	RIVET 5x12	RIBATTINO 5x12
17	16043531	8	40V	SCREW 8x1,25x22	VITE 8x1,25x22
18	79020051	2	225S	BRACKET	STAFFA
19	79022096	1	25R	RADIATOR - ASSEMBLY	RADIATORE - COMPLETO
20	79035017	4	120G	GASKET	GUARNIZIONE PIANA
21	79037685	2	123G	SEAL ASSY - SIDE ASSEMBLY	GUARNIZIONE TENUTA FRONTALE - LATERALE COMPLETO
22	79037688	2	123G	SEAL ASSY - LOWER UPPER ASSEMBLY	GUARNIZIONE TENUTA FRONTALE - INFERIORE SUPERIORE COMPLETO

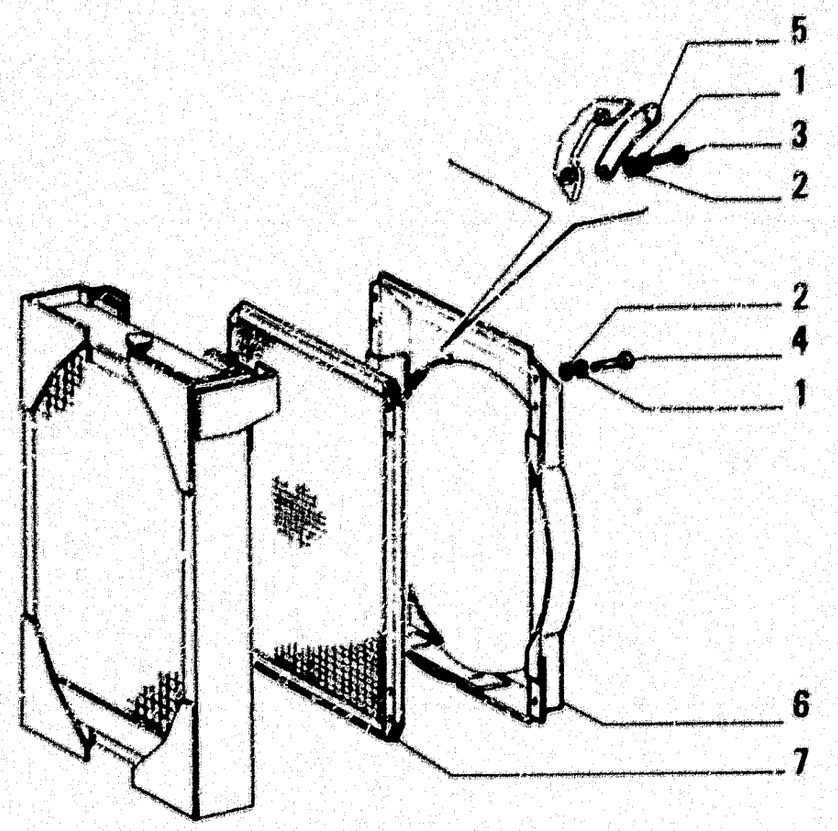

ITEM	PART NUMBER	QTY	TRANS CODE	DESCRIPTION	DESCRIZIONE
1	10516671	3	132R	LOCKWASHER 8,1x2,2	ROSETTA DI SICUREZZA 8,1x2,2
2	12646721	8	131R	WASHER 8,15x20	ROSETTA 8,15x20
3	16043331	2	40V	SCREW 8x1,25x18	VITE 8x1,25x18
4	16043531	6	40V	SCREW 8x1,25x22	VITE 8x1,25x22
5	73035026	1	70T	PROTECTIVE PANEL	TEGOLO
6	76010542	1	260C	SHROUD	CONVOGLIATORE
7	79037695	1	100G	RADIATOR GRILLE	GRIGLIA DEL RADIATORE

RADIATOR – RADIATORE – RADIATEUR – KUEHLER – RADIADOR

A4.01 | 2

L7

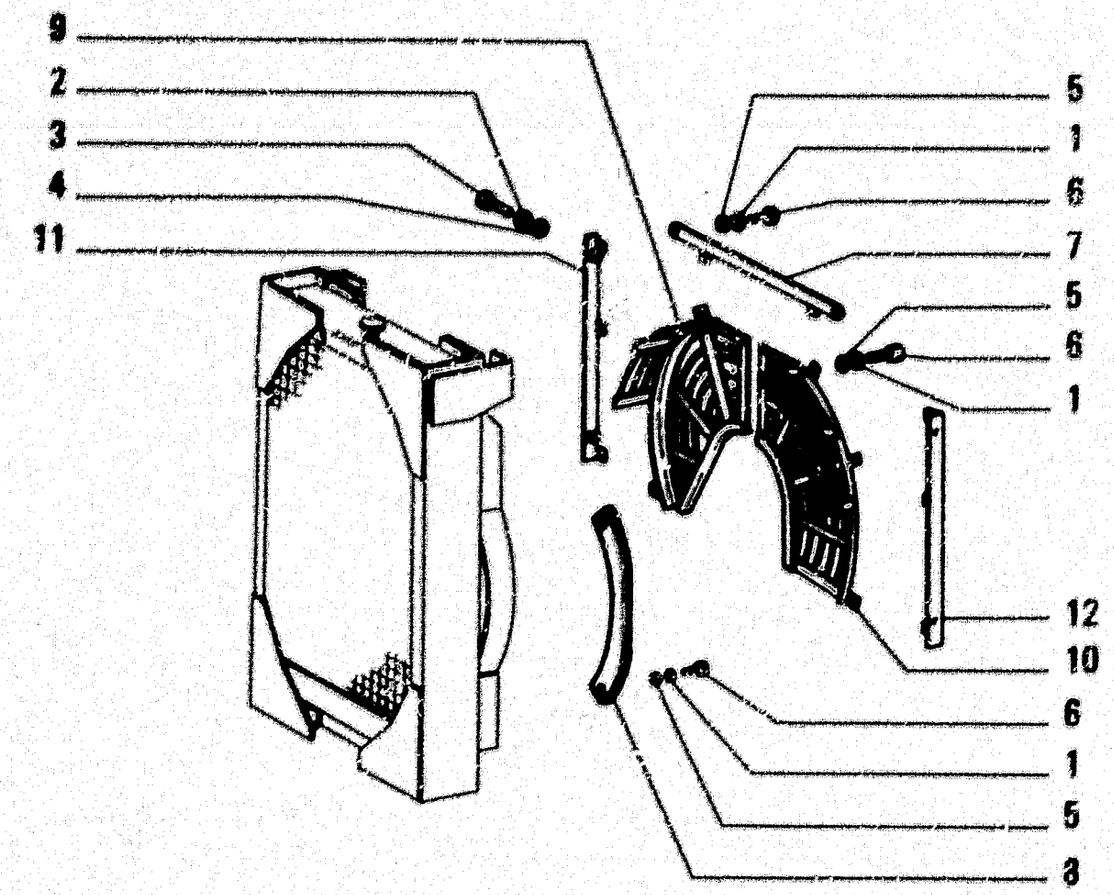

ITEM	PART NUMBER	QTY.	TRANS CODE	DESCRIPTION	DESCRIZIONE
1	10516671	13	132R	LOCKWASHER 8.1x2.2	ROSETTA DI SICUREZZA 8,1x2,2
2	10516671	4	132R	LOCKWASHER 10x2,5	ROSETTA DI SICUREZZA 10x2,5
3	11108231	4	40V	SCREW 10x1,5x25	VITE 10x1,5x25
4	12636621	4	131R	WASHER 10,2x18	ROSETTA 10,2x18
5	12646721	13	131R	WASHER 8,15x20	ROSETTA 8,15x20
6	16043331	13	40V	SCREW 8x1,25x18	VITE 8x1,25x18
7	79027900	1	180T	CROSS BEAM	TRAVERSA
8	79035023	2	123G	SEAL ASSY	GUARNIZIONE TENUTA FRONTALE
9	79010549	1	101G	GRID - RIGHT	GRIGLIA - DESTRO
10	79010554	1	101G	GRID - LEFT	GRIGLIA - SINISTRO
11	79037722	1	225S	BRACKET - RIGHT	STAFFA - DESTRO
12	79037725	1	223S	BRACKET - LEFT	STAFFA - SINISTRO

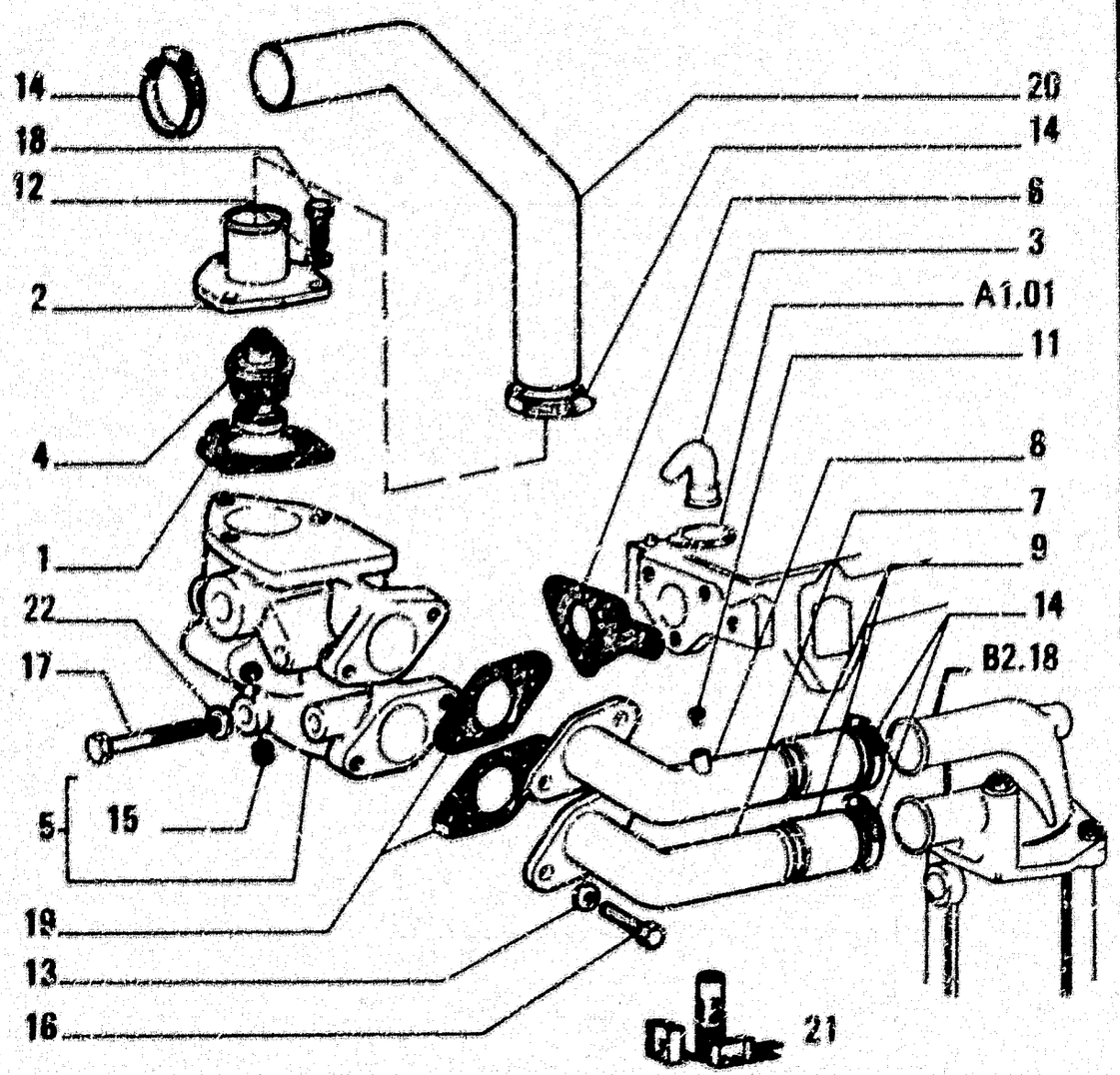

ITEM	PART NUMBER	QTY	TRANS CODE	DESCRIPTION	DESCRIZIONE
1	45698609	1	123G	SEAL ASSY	GUARNIZIONE TENUTA FRONTALE
2	4661543	1	193T	TUBE	TUBO RIGIDO
3	4699155	6	20D	DEFLECTOR	DEFLETTORE
4	4823206	1	95T	THERMOSTAT	TERMOSTATO
5	4790682	1	90B	FILLER PLUG - ASSEMBLY	BOCCHETTONE INTRODUZIONE - COMPLETO
6	4846560	1	123G	SEAL ASSY	GUARNIZIONE TENUTA FRONTALE
7	4795702	1	193T	TUBE	TUBO RIGIDO
8	4795704	1	193T	TUBE	TUBO RIGIDO
9	17743687	2	30M	SLEEVE	MANICOTTO
11	14324911	1	50T	PLUG 14x1,5x13	TAPPO 14x1,5x13
12	11193674	3	152R	LOCKWASHER	ROSETTA DI SICUREZZA
13	11190571	4	131R	WASHER 10,5x20	ROSETTA 10,5x20
14	12182290	6	16XC	COLLAR 50,5/56	COLLARE 50,5/56
15	14325211	1	50T	PLUG 20x1,5x13	TAPPO 20x1,5x13
16	15970724	4	40V	SCREW 10x1,25x25	VITE 10x1,25x25
17	15971624	4	40V	SCREW 10x1,25x90	VITE 10x1,25x90
18	16043621	3	40V	SCREW 8x1,25x25	VITE 8x1,25x25
19	38824001	2	122G	SEAL ASSY	GUARNIZIONE TENUTA FRONTALE
20	76015502	1	20M	SLEEVE	MANICOTTO
21	79066428	1	1K	KIT SEE PAGE 9	KIT VED. PAG.9
22	11196374	4	131R	WASHER 10,5x20	ROSETTA 10,5x20

WATER PUMP AND LINES – POMPA ACQUA E TUBAZIONI – POMPE ET CANALISATIONS D'EAU – WASSERPUMPE UND LEITUNGEN– BOMBA DE AGUA Y TUBERÍAS

A4.02 | 1

N.T.R. 182 - 30.03.1989
604.01.154.01

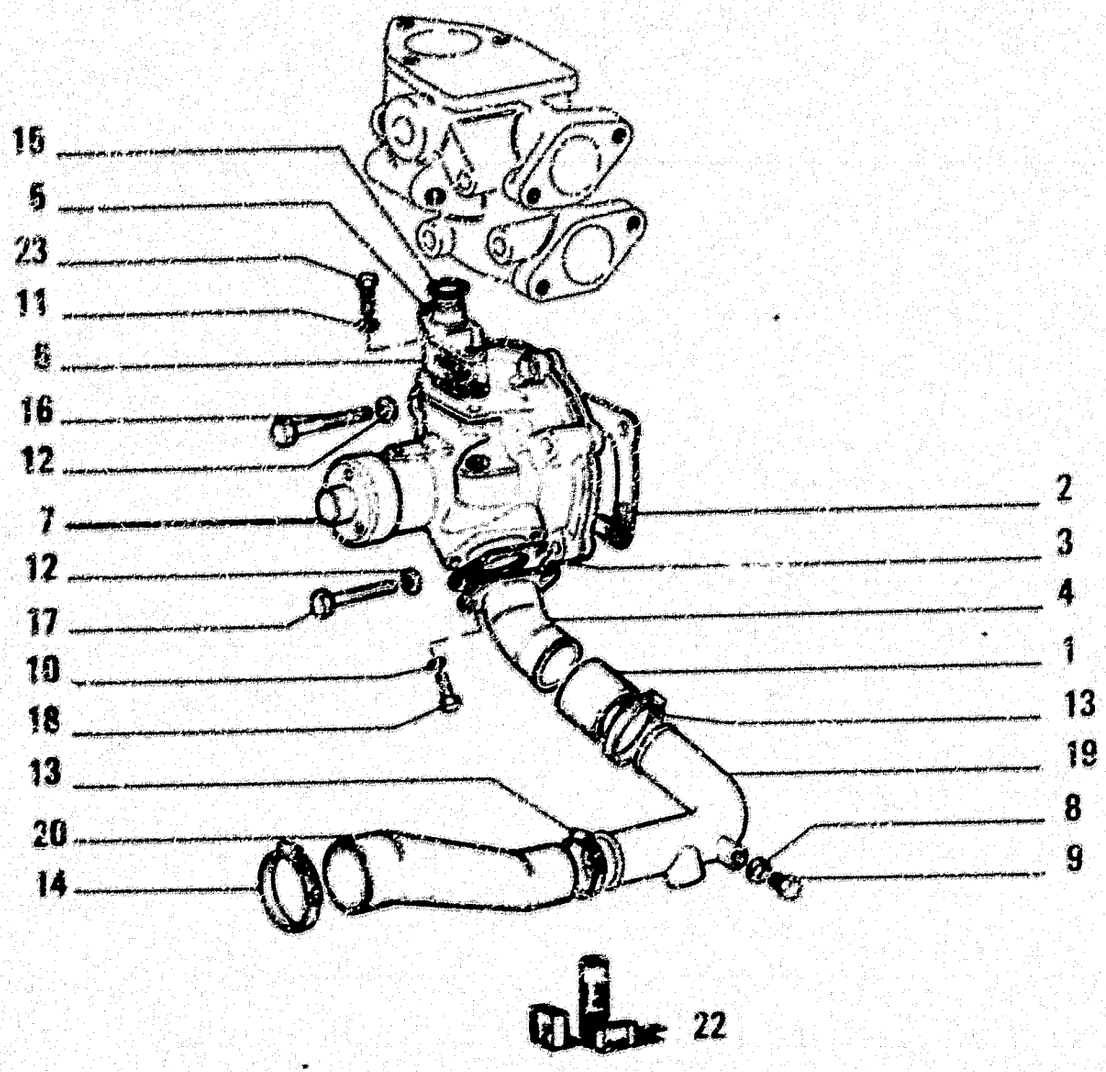

ITEM	PART NUMBER	QTY	TRANS CODE	DESCRIPTION	DESCRIZIONE
1	76014937	1	30M	SLEEVE	MANICOTTO
2	4858073	1	123G	SEAL ASSY	GUARNIZIONE TENUTA FRONTALE
3	4854716	1	123G	SEAL ASSY	GUARNIZIONE TENUTA FRONTALE
4	4697836	1	193T	TUBE	TUBO RIGIDO
5	4774405	1	193T	TUBE	TUBO RIGIDO
6	4848840	1	123G	SEAL ASSY	GUARNIZIONE TENUTA FRONTALE
7	98403015	1	152P	WATER PUMP - ASSEMBLY SEE SGR. A4.03	POMPA ACQUA - COMPLETO VEDERE SGR. A4.03
8	10296685	1	139R	SEAL 16,2x22	ROSETTA DI TENUTA 16,2x22
9	10300711	1	50T	PLUG 16x1,5x9	TAPPO 16x1,5x9
10	17094914	2	131R	WASHER	ROSETTA
11	11190671	2	132R	LOCKWASHER 10,5x20	ROSETTA DI SICUREZZA 10,5x20
12	11190571	4	131R	WASHER 10,5x20	ROSETTA 10,5x20
13	79083845	3	180C	COLLAR	COLLARE
14	79083846	1	180C	COLLAR	COLLARE
15	14463281	1	156G	O-RING 3,53x24,99	GUARNIZIONE O-R 3,53x24,99
16	15858721	2	40V	SCREW 10x1,25x55	VITE 10x1,25x55
17	4605853	1	40V	SCREW	VITE
	15970921	1	40V	SCREW 10x1,25x35	VITE 10x1,25x35
18	98401723	2	40V	SCREW	VITE
19	79022242	1	193T	TUBE	TUBO RIGIDO
20	76015501	1	30M	SLEEVE	MANICOTTO
22	79086428	1	1K	KIT SEE PAGE 9	KIT VED. PAG 9
23	4838482	2	40V	SCREW	VITE

WATER PUMP AND LINES – POMPA ACQUA E TUBAZIONI – POMPE ET CANALISATIONS D'EAU – WASSERPUMPE UND LEITUNGEN – BOMBA DE AGUA Y TUBERIAS

L10

A4.02 | 2

N.T.R. 182 - 30.03.1989

604.01.154.01

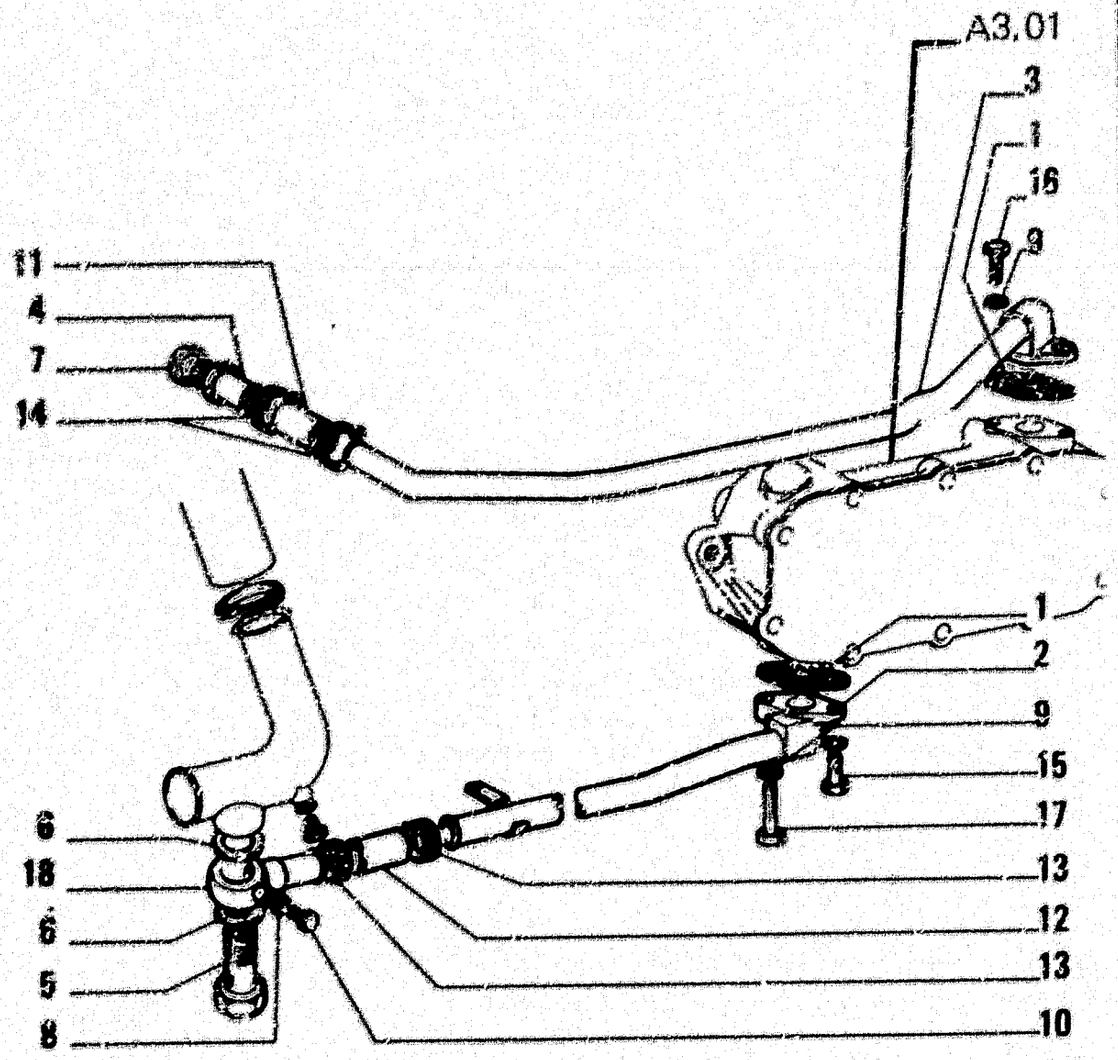

ITEM	PART NUMBER	QTY	TRANS CODE	DESCRIPTION	DESCRIZIONE
1	4724314	2	133R	SEAL	ROSETTA DI TENUTA
2	4784790	1	193T	TUBE	TUBO RIGIDO
3	4784788	1	193T	TUBE	TUBO RIGIDO
4	4760312	1	20R	FITTING	RACCORDO
5	10184517	1	90B	FILLER PLUG 24x1,5x14,5	BOCCHETTONE INTRODUZIONE 24x1,5x14,5
6	102573B5	2	133R	SEAL 24x32	ROSETTA DI TENUTA 24x32
7	10257460	1	133R	SEAL 20,2x26	ROSETTA DI TENUTA 20,2x26
8	102573B5	1	133R	SEAL 12,2x18	ROSETTA DI TENUTA 12,2x18
9	11193671	4	132R	LOCKWASHER 8,4x16	ROSETTA DI SICUREZZA 8,4x16
10	11903211	1	80T	PLUG 12x1,25x8	TAPPO 12x1,25x8
11	79014036	2	30M	SLEEVE	MANICOTTO
12	12077186	1	30M	SLEEVE 16x80	MANICOTTO 16x80
13	12182190	4	180C	COLLAR 27/23,5	COLLARE 27/23,5
14	79033842	2	165C	COLLAR	COLLARE
15	18043421	1	40V	SCREW 8x1,25x20	VITE 8x1,25x20
16	18043021	2	40V	SCREW 8x1,25x25	VITE 8x1,25x25
17	18043021	1	40V	SCREW 8x1,25x35	VITE 8x1,25x35
18	79022226	1	20R	FITTING	RACCORDO

WATER PUMP AND LINES – POMPA ACQUA E TUBAZIONI – POMPE ET CANALISATIONS D'EAU – WASSERPUMPE UND LEITUNGEN – BOMBA DE AGUA Y TUBERÍAS

L11

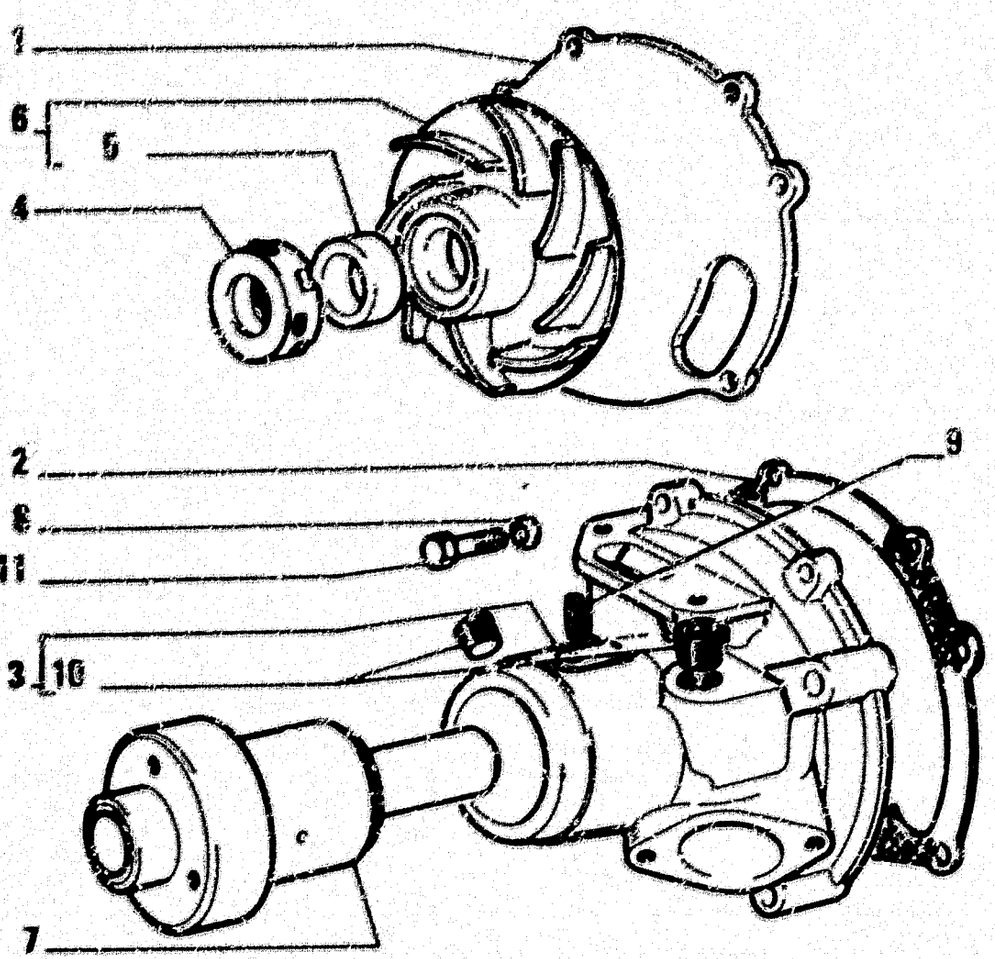

ITEM	PART NUMBER	QTY	TRANS CODE	DESCRIPTION	DESCRIZIONE
1	4589557	1	265C	COVER	COPERCHIO
2	4859074	1	123G	SEAL ASSY	GUARNIZIONE TENUTA FRONTALE
3	4784008	1	300C	BODY - ASSEMBLY	CORPO - COMPLETO
4	4706880	1	153G	O-RING	GUARNIZIONE O-R
5	4706879	1	95B	BUSHING	BOCCOLA
6	4770614	1	60G	IMPELLER - ASSEMBLY	GIRANTE - COMPLETO
7	4784078	1	16A	SHAFT	ALBERO
8	11193871	2	132R	LOCKWASHER 8,4x16	ROSETTA DI SICUREZZA 8,4x16
9	13748710	1	40V	SCREW	VITE
10	14325011	2	50T	PLUG 16x1,5x13	TAPPO 16x1,5x13
11	16043421	2	40V	SCREW 8x1,25x20	VITE 8x1,25x20

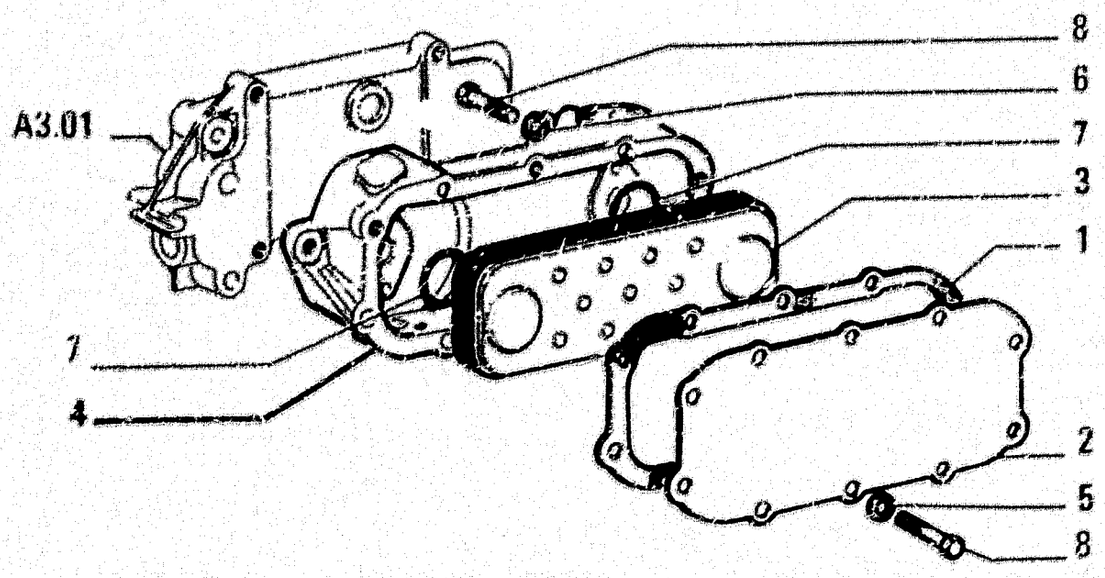

ITEM	PART NUMBER	QTY	TRANS CODE	DESCRIPTION	DESCRIZIONE
1	4724223	1	123G	SEAL ASSY	GUARNIZIONE TENUTA FRONTALE
2	4724224	1	265C	COVER	COPERCHIO
3	4724553	1	200C	BODY - INNER	CORPO - INTERNO
4	4784793	1	35S	CASE	SCATOLA
5	10519601	4	131R	WASHER 8,15x17	ROSETTA 8,15x17
6	11193871	5	131R	WASHER 8,4x16	ROSETTA 8,4x16
7	14458281	2	150G	O-RING 2,62x31,42	GUARNIZIONE O-R 2,62x31,42
8	16043221	9	40V	SCREW 8x1,25x16	VITE 8x1,25x16

4809341

A4.04

HEAT EXCHANGER – SCAMBIATORE DI CALORE – ECHANGEUR DE CHALEUR – WAERMETAUSCHER – CAMBIADOR DE CALOR

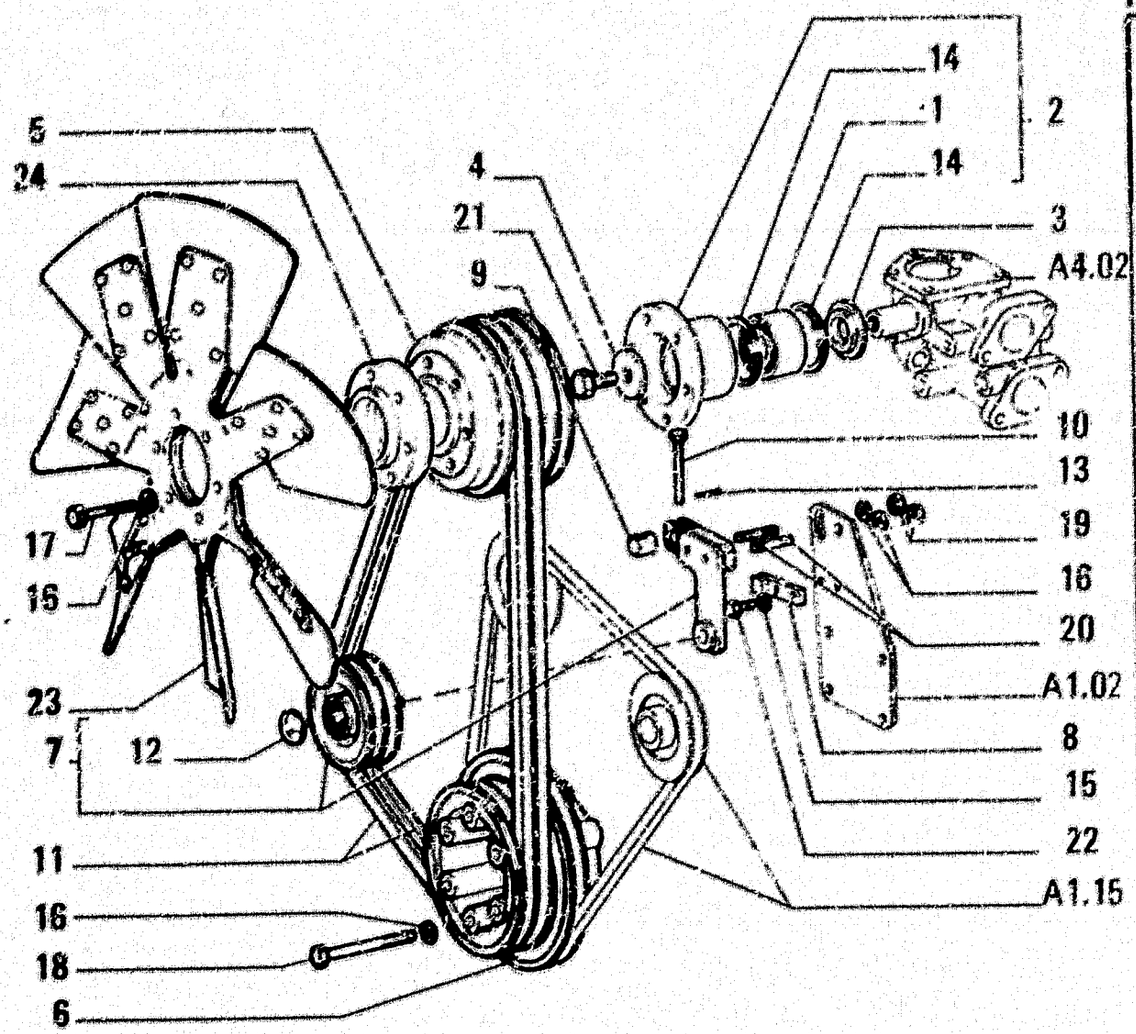

ITEM	PART NUMBER	QTY	TRANS CODE	DESCRIPTION	DESCRIZIONE
1	4318965	1	341C	BEARING	CUSCINETTO
2	4772229	1	130M	ENGINE - ASSEMBLY	MOTORE TERMICO - COMPLETO
3	4772231	1	131R	WASHER	ROSETTA
4	4747164	1	131R	WASHER	ROSETTA
5	4812091	1	230P	PULLEY	PULEGGIA
6	4764863	1	230P	PULLEY	PULEGGIA
7	4609354	1	8/T	BELT STRETCHER - ASSEMBLY	TENDICINGHIA - COMPLETO
8	4765345	1	231S	CLIP	STAFFETTA
9	4765346	1	80P	PIN	PERNO
10	4765347	1	40V	SCREW	VITE
11	4795708	S	174C	BELTS	CINGHIE
12	10160401	1	50T	PLUG 35x2	TAPPO 35x2
13	10734308	1	270C	COTTER PIN 1,7x24,5	COPIGLIA 1,7x24,5
14	11061576	2	51A	LOCKRING 76,5x2,5	ANELLO DI SICUREZZA 76,5x2,5
15	11193871	2	132R	LOCKWASHER 8,4x16	ROSETTA DI SICUREZZA 8,4x16
16	11196371	14	132R	LOCKWASHER 10,5x20	ROSETTA DI SICUREZZA 10,5x20
17	11288031	6	40V	SCREW 10x1,25x60	VITE 10x1,25x60
18	15971924	6	40V	SCREW 10x1,25x105	VITE 10x1,25x105
19	12164711	2	100	NUT 10x1,25x8	DADO 10x1,25x8
20	13449621	2	210P	STUD 10x1,25x40	PRIGIONIERO 10x1,25x40
21	15987931	1	40V	SCREW 20x1,5x40	VITE 20x1,5x40
22	16043421	2	40V	SCREW 8x1,25x20	VITE 8x1,25x20
23	76013040	1	30V	FAN	VENTILATORE
24	79035175	1	75D	SPACER	DISTANZIALE

A4.09

FAN AND FAN DRIVE – VENTILATORE E SUO COMANDO – VENTILATEUR ET SA COMMANDE – LUEFTER UND LUEFTERANTRIEB – VENTILADOR Y SU MANDO

L14

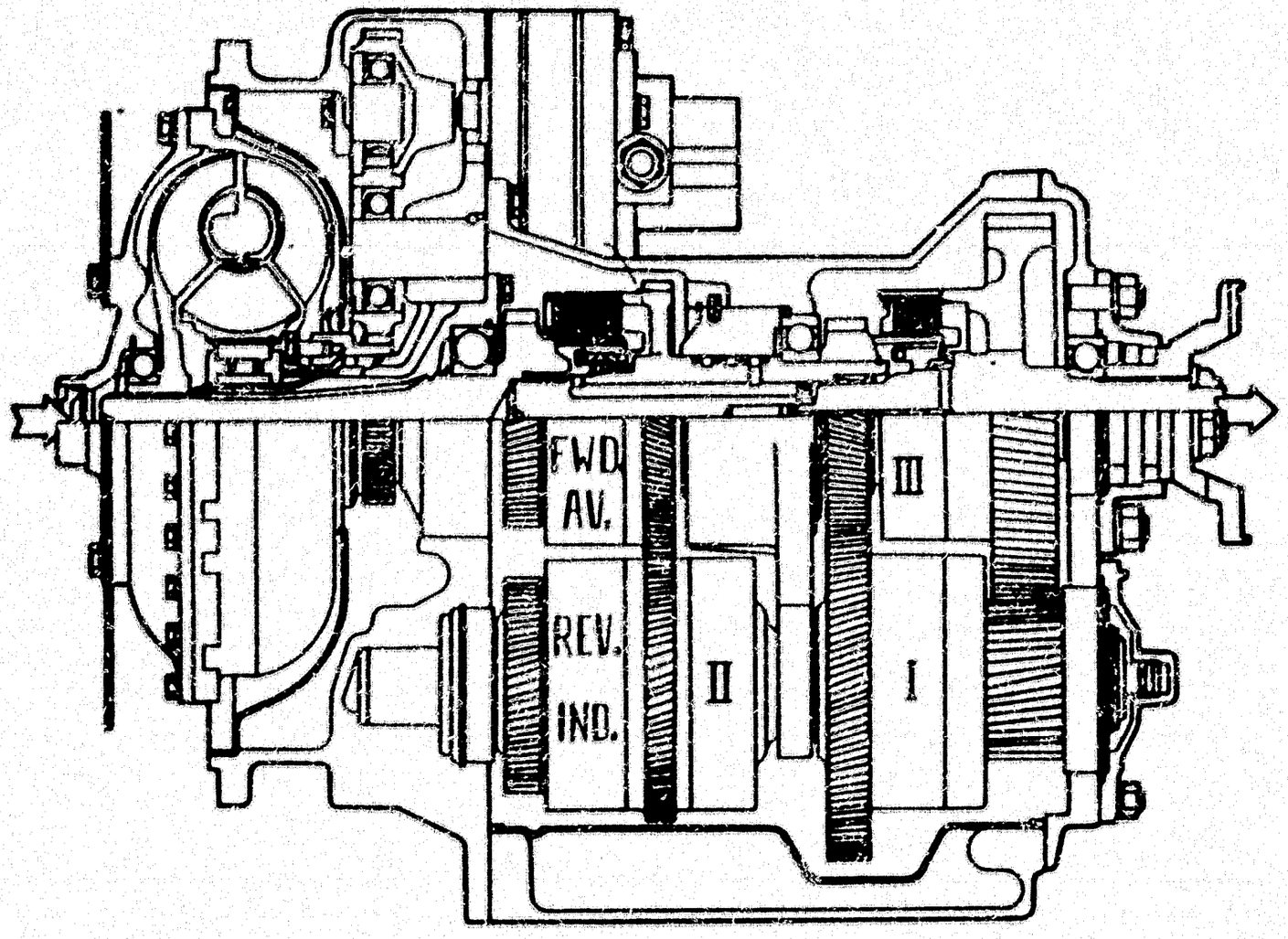
FWD.
AV.
REV.
IND.
II
I
III

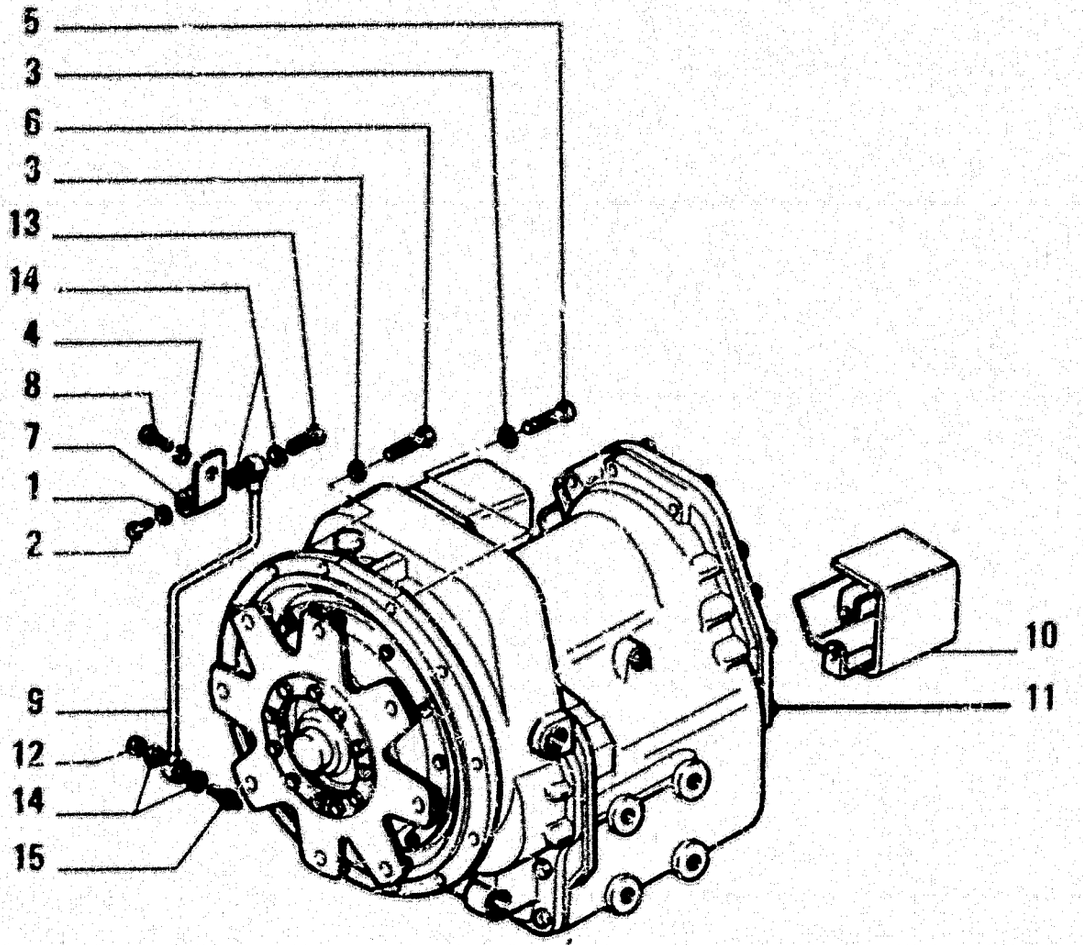

ITEM	PART NUMBER	QTY	TRANS CODE	DESCRIPTION	DESCRIZIONE
1	10236160	1	133R	SEAL 12,2x18	ROSETTA DI TENUTA 12,2x18
2	10300511	1	50T	PLUG 12x1,5x8	TAPPO 12x1,5x8
3	10516871	11	132R	LOCKWASHER 10x2,5	ROSETTA DI SICUREZZA 10x2,5
4	10517171	1	132R	LOCKWASHER 14,2x3,5	ROSETTA DI SICUREZZA 14,2x3,5
5	11307031	10	40V	SCREW 10x1,25x40	VITE 10x1,25x40
6	15970931	1	40V	SCREW 10x1,25x35	VITE 10x1,25x35
7	76002365	1	231S	CLIP	STAFFETTA
8	79020334	1	40V	SCREW	VITE
9	79020337	1	193T	TUBE	TUBO RIGIDO
10	79024798	1	70R	GUARD (*)	RIPARO (*)
11	79064264	1	30C	TRANSMISSION - ASSEMBLY SEE SGR. B2.01/1 (*)	CAMBIO VELOCITA' - COMPLETO VEDERE SGR. B2.01/1 (*)
	79064265	1	30C	TRANSMISSION - ASSEMBLY SEE SGR. B2.01	CAMBIO VELOCITA' - COMPLETO VEDERE SGR. B2.01
12	11902017	1	50T	PLUG 8x1,25x11	TAPPO 8x1,25x11
13	11903717	1	90B	FILLER PLUG 8x1,25x15	BOCCHETTONE INTRODUZIONE 8x1,25x16
14	14330260	4	133R	SEAL 8,2x12	ROSETTA DI TENUTA 8,2x12
15	79014631	1	20R	FITTING	RACCORDO
(*)			469P	FOR SPECIAL EQUIPMENT 30.0289.02.1	PER VARIANTE 30.0289.02.1

CASINGS AND COVERS
SCATOLE E COPERCHI

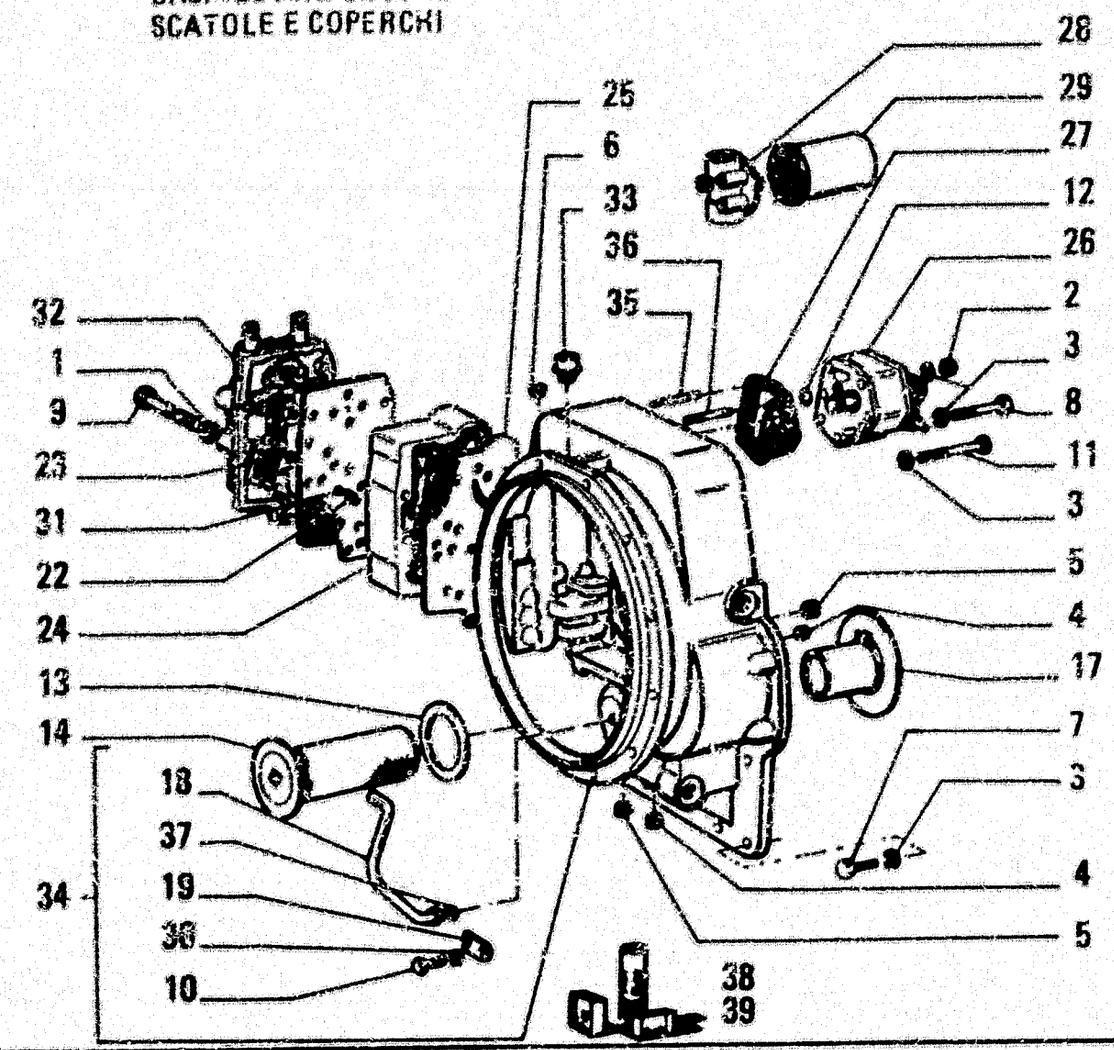

ITEM	PART NUMBER	QTY	TRANS CODE	DESCRIPTION	DESCRIZIONE
1	10516879	9	170R	LOCKWASHER 10.2x2,5	ROSETTA EL. 10,2x2,5
2	70910986	2	100	NUT	DADO
3	70914678	21	131R	WASHER	ROSETTA
4	73131677	2	50T	PLUG	TAPPO
5	70917970	2	50T	PLUG	TAPPO
6	79051077	1	50T	PLUG	TAPPO
7	70921569	16	40V	SCREW	VITE
8	70925821	2	40V	SCREW	VITE
9	70927536	9	40V	SCREW	VITE
10	70927612	1	40V	SCREW	VITE
11	70928527	1	40V	SCREW	VITE
12	14457180	1	158G	O-RING 2,62x13,94	GUARNIZIONE O-R 2,62x13,94
13	71004848	1	123G	SEAL ASSY	GUARNIZIONE TENUTA FRONTALE
14	71004849	1	65F	FILTER	FILTRO
17	73118039	1	135M	HUB	MOZZO
18	73118053	1	193T	TUBE	TUBO RIGIDO
19	73118054	1	47F	CLIP	FERMAGLIO
22	73118121	2	100M	SPRING	MOLLA
23	79066375	1	122G	SEAL	GUARNIZIONE
24	79060010	1	10V	VALVE - ASSEMBLY SEE SGR. B2.34	VALVOLA - COMPLETO VEDERE SGR. B2.34
25	73118124	1	123G	SEAL ASSY	GUARNIZIONE TENUTA FRONTALE
26	73118166	1	155P	PUMP	POMPA
27	73118167	1	123G	SEAL ASSY	GUARNIZIONE TENUTA FRONTALE
28	73118170	1	20R	FITTING	RACCORDO
29	73118171	1	65F	FILTER	FILTRO
30	10571779	1	131R	WASHER 8,1x2	ROSETTA 8,1x2

	DESIGNAZIONE BASE	BASIC DESIGNATION	DESIGNATIONS-BASES	GRUNDBEZEICHNUNGEN	DENOMINACIONES BASE
150C	CILINDRO FRENO	BRAKE CYLINDER	CYLINDRE DE FREIN	BREMSZYLINDER	CILINDRO DE FRENO
150G	GUARNIZIONE LIQUIDA	GASKET LIQUID	PRODUIT LIQUID POUR ETANCHÉ	FLUESSIGDICHTUNG	SELLADOR
150R	RUOTA DENTATA	GEAR WHEEL	BARBOTIN	ZAHNRAD	RUEDA MOTRIZ
150S	SILENZIATORE SUPPLEMENTARE	AUXILIARY SILENCER	SILENCIEUX SUPPLE-MENTAIRE	ZWISCHENAUSPUF-FTOPF	SILENCIADOR SUPLE-MENTARIO
150S					
160C	CHIOCCIOLA	LEAD NUT	ECROU EN CARACOLE	SPINDEL	TUERCA
160G	GRANULATO FERROSO	FERROUS GRANULATE	GRANULE FERRUGINEUX	KOERNIGES EISEN	GRANULADO DE HIERRO
160R	RUOTA	WHEEL	ROUE	RAD	RUEDA
160S	SILENZIATORE	MUFFLER	SILENCIEUX	SCHALLDAEMPFER	SILENCIADOR
160T	TRASMETTITORE	SENDING UNIT	TRANSMETTEUR	KONTAKTGEBER	CONTACTOR
160S	ATTREZZO SCRAPER	SCRAPER IMPLEMENT	EQUIPEMENT RACLOIR	SCRAPEREINRICHTUNG	
161C	CILINDRO,CLASSE	CYLINDER,CLASS ..	CYLINDRE,CLASSE	ZILINDER,KLASSE...	CILINDRO,CLASE..
161G	GRASSO	GREASE	GRAISSE		
161P	POMPA IDRAULICA	HYDRAULIC PUMP	POMPE HYDRAULIQUE	HD-PUMPE	BOMBA HIDRAULICA
161R	RUOTA LIBERA	FREE WHEEL	ROUE LIBRE	FREILAUF	RUEDA LIBRE
161S	SINCRONIZZATORE	SYNCRONIZER	SYNCHRONISEUR	SYNCRONISIERUNG	SINCRONIZADOR
162C	CILINDRO PNEUMATICO	AIR CYLINDER	CYLINDRE PNEUMATIQ	PNEUMATISCHER ZYLINDER	CILINDRO NEUMATICO
162C					
163C	CILINDRETTO	BARREL	CYLINDRE	ZYLINDER	CILINDRO
163R	RUOTA MOTRICE	SPROCKET	BARBOTIN MOTEUR	ANTRIEBSRAD	RUEDA MOTRIZ
164C	CILINDRO	CYLINDER	CYLINDRE	ZYLINDER	CILINDRO
164P	POMPA SERVOCOMANDO	SERVO CONTROL PUMP	POMPE DE SERVO-COMMANDE	SERVOSTEUERUNGS-PUMPE	BOMBA DE SERVO-MANDO
164P					
164S	SMORZATORE	DAMPER	AMORTISSEUR	SCHWINGUNGS-DAEMPFER	ANTIVIBRADOR
164S					
165P	PONTE	AXLE	PONT	ACHSE	PUENTE
165R	RUTTORE	RIPPER	RIPTEUR	UNTERBRECHER	RIPTOR
165S	SNODO	ARTICULATION	ARTICULATION	GELENK	ARTICULACION
165T	TRASMISSIONE FLESSIBILE	FLEXIBLE SHAFT	TRANSMISSION FLEXIBLE	BIEGSAME WELLE	ARBOL FLEXIBLE
166C	CILINDRO DI COMANDO GANASCE	WHEEL CYLINDER	CYLINDRE DE ROUE	RADBREMSZYLINGER	CILINDRO DE FRENO
166R	RUOTA TENDIFILO	TRACK IDLER	ROUE TENDEUSE	LEITRAD	RUEDA DE GUIA
166S	SOFFIETTO	BELLOWS	SOUFFLEUR	BLASEBALG	FUELLE
166T	TRECCIA DI MASSA	GROUND BRAID	TRESSE DE MASSE	MASSEBAND	TRENZA DE MASA
167C	CILINDRO DEL SERVOSTERZO	SERVO-ASSYSTED STEERING CYLINDER	CYLINDRE RECEPTEUR	ZYLINDER DER SERVOLENKUNG	CILINDRO DE SERVO-DIRECCION
167R	RADIATORE ACQUA	WATER RADIATOR	RADIATOR A L'EAU	WASSERKUEHLER	RADIADOR DE AGUA
167S	SOLLEVATORE IDRAULICO	HYDRAULIC LIFTER	RELEVAGE HYDRAULIQUE	KRAFTHEBER HYDRAULISCH	LEVANTE HIDRAULICO
167T	TRASPARENTE DELLO STOP	STOPLAMP LENS	TRANSPARENT DE FEUX STOP	LICHTSCHEIBE DER BREMSLEUCHTE	TAPA TRANSLUCIDA DE LUCES DE PARE
169R	RADIATORE OLIO	OIL RADIATOR	RADIATOR A HUILE	OELKUEHLER	RADIADOR DE ACEITE

	DENOMINAZIONE BASE	BASIC DESIGNATION	DESIGNATIONS-BASES	GRUNDBEZEICHNUNGEN	DENOMINACIONES BASE
150C	CHIAVE	KEY	CLE	SCHLUESSEL	LLAVE
150G	GUIDA DELLA VALVOLA	VALVE GUIDE	GUIDE-SOUPAPE	VENTILFUEHRUNG	GUIA DE VALVULA
150P	POMELLO	KNOB	BOUTON	KNEBELGRIFF	BOTON
150R	RUBINETTO	COCK	ROBINET	HAHN	GRIFO
150S	SIGLA	TRADE MARK	SIGLE	KENNZEICHEN	SIGLA
150T	TIMER	TIMER	TIMER	TIMER	TIMER
1501	BARRA PORTATTREZZI	TOOL BAR	BARRE PORTEOUTIL	GERAETETRAEGER	
151B	BARRA	BAR	BARRE	STREBE	BARRA
151C	CHIAVE A TUBO	PIPE WRENCH	CLE A TUBE	STECKSCHLUESSEL	LLAVE DE TUBO
151G	GUIDA DELLA VALVOLA DI ASPIRA-	INTAKE VALVE GUIDE	GUIDE DE SOUPAPE	EINLASSVENTIL-	GUIA DE LA VALVULA
151G	ZIONE		D'ADMISSION	FUEHRUNG	DE ADMISION
151P	POMELLO DI FISSAGGIO	RETAINING KNOB	POMMEAU DE FIXA-	KLEMMKNOPF	POMO DE FIJACION
151P			TION		
151S	SIGLA TRATTORE	TYPE PLATE	TYPE	MODELLBEZEICHNUNG	SIGLA TRACTOR
152B	BENNA DA CAVA	QUARRY BUCKET	GODET DE CARRIERE	FELSSCHAUFEL	CUCHARA PARA CANTERA
152G	GUIDA DELLA VALVOLA DI SCARICO	EXHAUST VALVE GUIDE	GUIDE DE SOUPAPE	AUSLASSVENTIL-	GUIA DE LA VALVULA
152G			D'ECHAPPEMENT	FUEHRUNG	DE ESCAPE
153P	POMPA ACQUA	WATER PUMP	POMPE A EAU	WASSERPUMPE	BOMBA DE AGUA
153B	BENNA MORDENTE	CLAMSHELL BUCKET	BENNE PRENEUSE	SCHALENGREIFER	CUCHARA MORDIENTE
153G	GUIDA DI SCORRIMENTO	SLIDE GUIDE	COULISSE	LAUFSCHIENE	GUIA DESLIZANTE
153P	POMPA OLIO	OIL PUMP	MPE A HUILE	OELPUMPE	BOMBA DE ACEITE
154C	CHIAVE SERRATURA	LOCK KEY	E DE SERRURE	SCHLUESSEL	LLAVE DE CERRADURA
154P	POMPA ALIMENTAZIONE	FUEL PUMP	POMPE D'ALIMENTATION	KRAFTSTOFFPUMPE	BOMBA DE ALIMENTACION
155B	BENNA DA ROCCIA	ROCK BUCKET	GODET DE ROCHE	FELSLOEFFEL	CUCHARA PARA ROCAS
155G	GIUNTO RAPIDO	QUICK-CONNECTING COUPLING	ACCOUPLEMENT RAPID	SCHNELLKUPPLUNG	JUNTA RAPIDA
155P	POMPA	PUMP	POMPE	PUMPE	BOMBA
156R	RULLINO	NEEDLE ROLLER	AIGUILLE	NADEL	RODILLITO
155S	SILENTBLOC	SILENTBLOC	SILENTBLOC	SILENTBLOC	SILENTBLOC
156B	BENNA TRAPEZOIDALE	TRAPEZOIDAL BUCKET	GODET TRAPEZE	TRAPEZLOEFFEL	CUCHARA TRAPEZOIDAL
156G	GOLFARE	EYEBOLT	OEIL	KUGELKOPF	ARGOLLA
156P	POMPA A MANO	HAND PUMP	POMPE A MAIN	HANDPUMPE	BOMBA DE MANO
157B	BENNA 4 IN 1	4-IN-1 BUCKET	GODET MULTIPLES	4-IN-1-SCHAUFEL	CUCHARA MULTI-USO
157G	GUARNIZIONE ALBERO ROTANTE	LIP SEAL	GARNITURE D'ETANCHEITE	WELLENDICHTRING	JUNTA
157P	POMPA ARIA	AIR PUMP	POMPE A AIR	LUFTPUMPE	BOMBA DE AIRE
157R	RULLO	ROLLER	GALET	ROLLE	RODILLO
158B	BUSTA	ENVELOPE	ENVELOPPE	UMSCHLAG	SOBRE
158C	LINGUETTA A DISCO	WOODRUFF KEY	CLAVETTE	PASSFEDER	CHAVETA
158G	GUARNIZIONE O-R	O-RING	O-RING	O-RING	GUARNICION TORICA
158P	POMPA INIEZIONE	INJECTION PUMP	POMPE D'INJECTION	EINSPRITZPUMPE	BOMBA DE INYECCION
158T	TRASFORMATORE	TRANSFORMER	TRANSFORMATEUR	TRANSFORMATOR	TRANSFORMADOR

	DESIGNAZIONE BASE	BASIC DESIGNATION	DESIGNATIONS-BASES	GRUNDBEZEICHNUNGEN	DENOMINACIONES BASE
140C	CERNIERA	HINGE	CHARNIERE	SCHARNIER	BISAGRA
140G	GUAINA FLESSIBILE	SHEATH	GAINE	HUELLE	FUNDA
140P	PLANCIA	PLANK	PLANCHE	WAND	TABLERO
140S	SFERA	BALL	BILLE	KUGEL	ESFERA
1401	LAMA ABBATTIMENTO		LAME ABATTAGE	RAMMSCHILD	
141M	MASTICE ADESIVO	PUTTY	MASTIC ADHESIF	DICHTUNGSMASSE	ALMACIGA ADHESIVA
141P	PLANCIA PORTASTRUMENTI	INSTRUMENT PANEL	TABLEAU DE BORD	INSTRUMENTENBRETT	CUADRO INSTRUMENTACION
141T	TIRANTE FILETTATO	THREADED TIEROD	TIRANT	SPANNBOLZEN	PERNO
142G	GUAINA	SHEATH	GAINE	SCHUTZROHR	FUNDA
142M	MOLLA A BALESTRA	LEAF SPRING	RESSORT A LAMES	BLATTFEDER	MUELLE DE BALLESTA
142T	TIRANTE	TIEROD	TIRANT	STANGE	TIRANTE
1421	LAMA CAVACEPPI		LAME DESOUCHEUSE	STUBBENRODER	
143M	MOTOASSALE	LIVE AXLE	ESSIEU MOTEUR	ACHSANTRIEB	EJE
143T	TIRANTE DI STERZO TRASVERSALE	TRACK ROD	BARRE D'ACCOUPLEMENT	SPURSTANGE	BARRA DE ACOPLAMIENTO
143T					
1431	LAMA SPIETRATRICE		LAME EPIERREUSE	FELSRECHEN	
144M	MANIPOLATORE	MANIPULATOR	MANIPULATEUR	DRUCK FERNSTEUERUNG	
144T	TIRANTE DI STERZO LONGITUDINALE	DRAG LINK	BARRE DE DIRECTION	LENKSTANGE	BARRA DE DIRECCION
144T					
144U	LAMA DECESPUGLIATRICE PER AD		LAME DEBROUSSAILLEUSE AD	RODERECHEN (AD)	
1441	LAMA DECESPUGLIATRICE PER BD		LAME DEBROUSSAILLEUSE BD	RODERECHEN (BD)	
145B	BUSSOLA	GUIDE BUSHING	DOUILLE	GEWINDEBUECHSE	CASQUILLO
145G	GUIDA	GUIDE	GUIDE	FUEHRUNG	GUIA
145M	MAGLIA CINGOLO	TRACK LINK	MAILLON	KETTENGLIED	MALLA DE ORUGA
145P	PLANETARIO	SUN GEAR	PLANETAIRE	PLANETENANTRIEB	PINON PLANETARIO
145R	ROTORE	ROTOR	ROTOR	LAUFER	ROTOR
145S	SFIATATOIO	BREATHER	RENIFLARD	ENTLUEFTER	RESPIRADERO
146M	MODULO ANTERIORE	TOOL MODULE	MODULE ANTERIEUR		MODULO ANTERIOR
146R	ROTULA SFERICA	BALL JOINT	ROTULE	KUGELBUECHSE	ROTULA
146T	TIRANTE ELASTICO	ELASTIC TIEROD	TIRANT ELASTIQUE	FEDERNDE STANGE	VARILLA ELASTICA
147G	GUIDA DELLA MOLLA	SPRING GUIDE	GUIDE-RESSORT	FEDERFUEHRUNG	GUIA DE RESORTE
147M	MODULO POSTERIORE	POWER MODULE	MODULE POSTERIEUR		MODULO POSTERIOR
147P	PNEUMATICO	TIRE	PNEU	REIFEN	NEUMATICO
147T	TORRETTA	TURRET	TOURELLE	OBERWAGEN	TORRE
148P	POLVERIZZATORE	NOZZLE	PULVERISATEUR	EINSPRITZDUESE	PULVERIZADOR
148S	SI FORNISCONO SOLO LE PARTI	ONLY SEPARATE PARTS ARE SERVICED	ON LIVRE SEULEMENT SES PIECES	NUR EINZELTEILE LIEFERBAR	SOLO SE SUMINISTRAN LAS PIEZAS SUELTAS
148S					
148S					
149R	RUBINETTO-VALVOLA	COCK VALVE	ROBINET	VENTIL	VALVULA
1503	BORSA	BAG	TROUSSE	TASCHE	BOLSA

B	MECHANICAL TRANSMISSION • CLUTCH • TRANSMISSION • TRANSMISSION SHAFT • AXLES TRASMISSIONE MECCANICA • FRIZIONE • CAMBIO • ALBERO DI TRASMISSIONE • PONTI TRANSMISSION MECANIQUE • EMBRAYAGE • BOITE DE VITESSES • ARBRE DE TRANSMISSION • PONTS MECHANISCHE KRAFTÜBERTRAGUNG • KUPPLUNG • GETRIEBE • GELENKWELLE • ACHSEN TRANSMISSION MECANICA • EMBRAGUE • CAMBIO • ARBOL DE TRANSMISSION • PUENTES

OPTIONAL
VARIANTE 30.0289 02 1

CASINGS AND COVERS
SCATOLE E COPERCHI

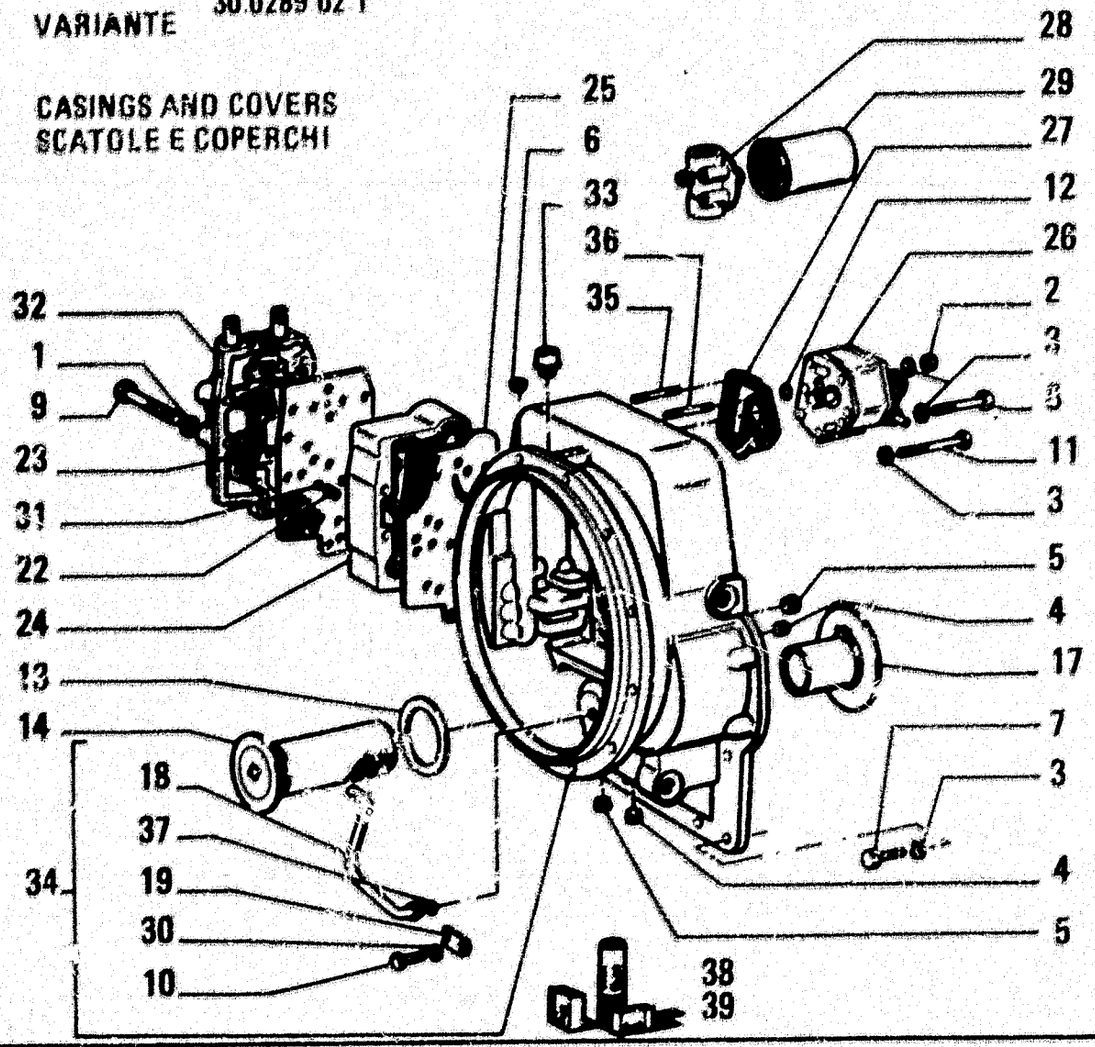

ITEM	PART NUMBER	QTY	TRANS CODE	DESCRIPTION	DESCRIZIONE
1	10516879	9	170R	LOCKWASHER 10,2x2,5	ROSETTA EL. 10,2x2,5
2	70910966	2	10D	NUT	DADO
3	70914678	21	131R	WASHER	ROSETTA
4	73131677	2	50T	PLUG	TAPPO
5	70917970	2	50T	PLUG	TAPPO
6	79051077	1	50T	PLUG	TAPPO
7	70921569	16	40V	SCREW	VITE
8	70925821	2	40V	SCREW	VITE
9	70927536	9	40V	SCREW	VITE
10	70927612	1	40V	SCREW	VITE
11	70920527	1	40V	SCREW	VITE
12	14457180	1	158G	O-RING 2,62x13,94	GUARNIZIONE O-R 2,62x13,94
13	71004848	1	123G	SEAL ASSY	GUARNIZIONE TENUTA FRONTALE
14	71004849	1	65F	FILTER	FILTRO
17	73118039	1	135M	HUB	MOZZO
18	73118053	1	193T	TUBE	TUBO RIGIDO
19	73118054	1	45F	CLIP	FERMAGLIO
22	73118121	2	100M	SPRING	MOLLA
23	79086375	1	122G	SEAL	GUARNIZIONE
24	79060010	1	10V	VALVE - ASSEMBLY SEE SGR. B2.34	VALVOLA - COMPLETO VEDERE SGR. B2.34
25	73118124	1	123G	SEAL ASSY	GUARNIZIONE TENUTA FRONTALE
26	79051076	1	155P	PUMP	POMPA
27	73118167	1	123G	SEAL ASSY	GUARNIZIONE TENUTA FRONTALE
28	73118170	1	20R	FITTING	RACCORDO
29	73118171	1	65F	FILTER	FILTRO
30	10571779	1	131R	WASHER 8,1x2	ROSETTA 8,1x2

RESERVE, SECOND AND LOW SPEED GEAR
RETROMARCIA, 2a E 1a MARCIA

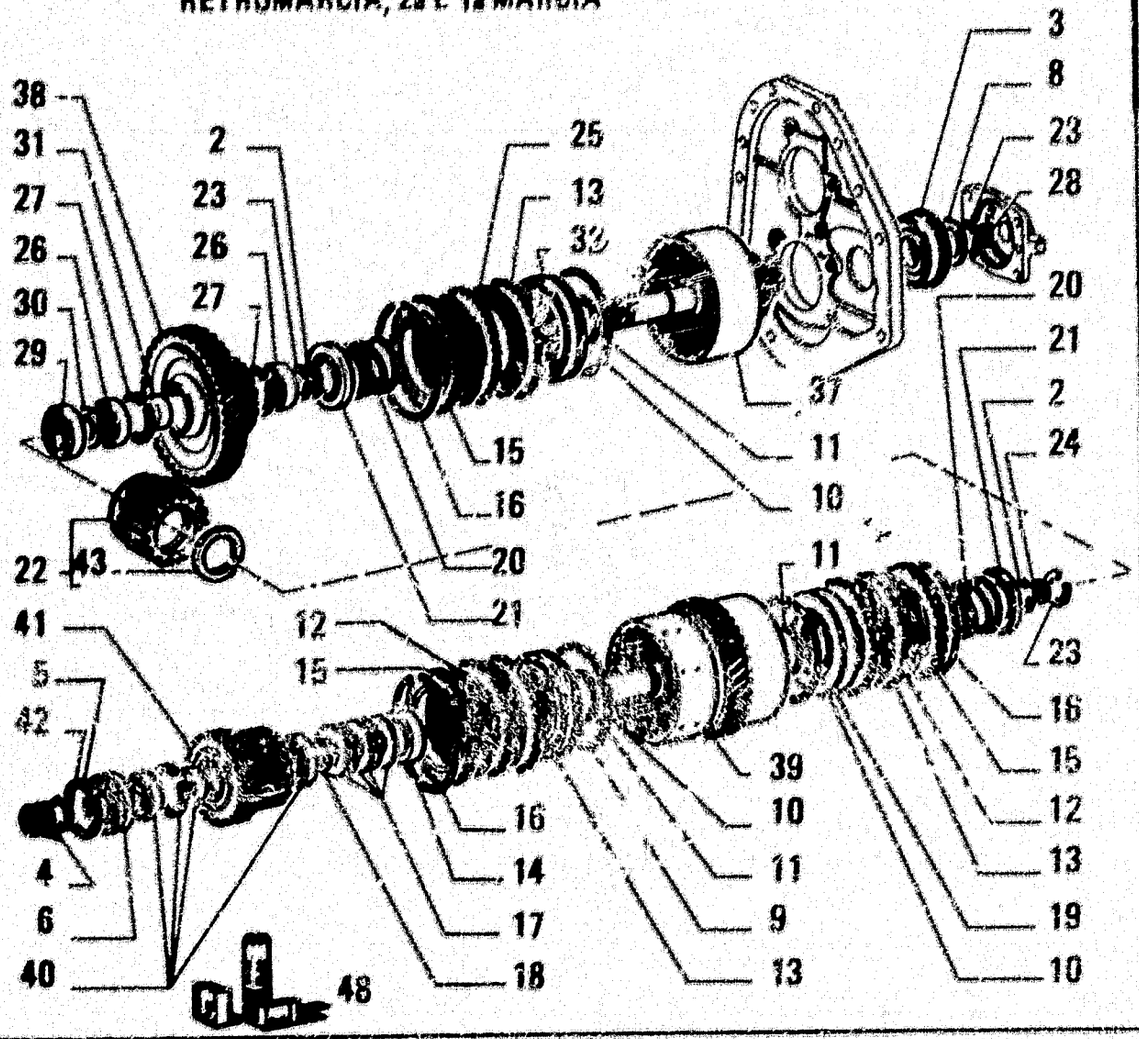

ITEM	PART NUMBER	QTY	TRANS CODE	DESCRIPTION	DESCRIZIONE
30	73118138	1	75D	SPACER	DISTANZIALE
31	73113139	1	75D	SPACER	DISTANZIALE
32	73118236	1	130P	PLUNGER	PISTONCINO
37	79030228	1	16A	SHAFT	ALBERO
38	79060008	1	50I	GEAR	INGRANAGGIO
39	79030233	1	16A	SHAFT	ALBERO
40	79030234	1	341C	BEARING	CUSCINETTO
41	79052638	1	50I	GEAR	INGRANAGGIO
42	79030236		45A	RING	ANELLO
	79030237		45A	RING	ANELLO
	79030238		45A	RING	ANELLO
	79030239		45A	RING	ANELLO
	79030240		45A	RING	ANELLO
43	79064448	1	51A	LOCKRING	ANELLO DI SICUREZZA
48	79055160	1	1K	KIT SEE PAGE 9	KIT VED. PAG.9

REVERSE, SECOND AND LOW SPEED GEAR
RETROMARCIA, 2a e 1a MARCIA

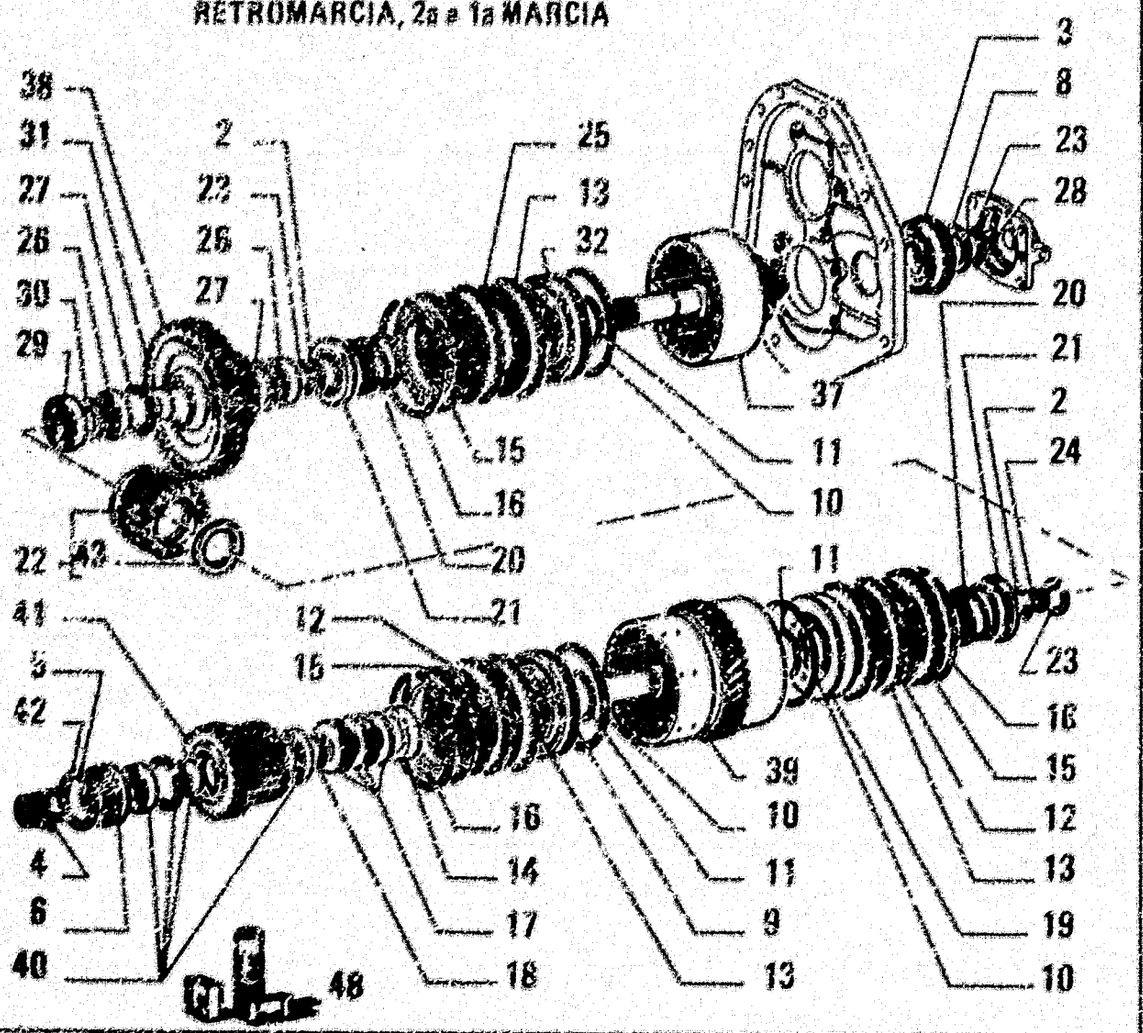

ITEM	PART NUMBER	QTY	TRANS CODE	DESCRIPTION	DESCRIZIONE
2	70926000	2	51A	LOCKRING	ANELLO DI SICUREZZA
3	73132784	1	341C	BEARING	CUSCINETTO
4	71004926	3	45A	RING	ANELLO
5	71004961	1	51A	LOCKRING	ANELLO DI SICUREZZA
6	71004962	1	341C	BEARING	CUSCINETTO
8	73116058	1	131R	WASHER	ROSETTA
9	73116065	1	130P	PLUNGER	PISTONCINO
10	73116086	3	123G	SEAL ASSY	GUARNIZIONE TENUTA FRONTALE
11	73116087	3	123G	SEAL ASSY	GUARNIZIONE TENUTA FRONTALE
12	73116088	14	60D	DISC	DISCO
13	73116089	22	60D	DISC	DISCO
14	73116090	1	75D	SPACER	DISTANZIALE
15	73116091	3	60D	DISC	DISCO
16	73116092	3	45A	RING	ANELLO
17	73116093	5	100M	SPRING	MOLLA
18	73116094	1	51A	LOCKRING	ANELLO DI SICUREZZA
19	73116106	1	130P	PLUNGER	PISTONCINO
20	73116107	2	100M	SPRING	MOLLA
21	73116108	2	60S	CUP	SCODELLINO
22	79052636	1	133M	HUB - ASSEMBLY	MOZZO - COMPLETO
23	73116110	3	51A	LOCKRING	ANELLO DI SICUREZZA
24	73116111	1	341C	BEARING	CUSCINETTO
25	73116133	8	60D	DISC	DISCO
26	73116134	2	341C	BEARING	CUSCINETTO
27	73116135	2	51A	LOCKRING	ANELLO DI SICUREZZA
28	73116136	1	45A	RING	ANELLO
29	73116137	1	341C	BEARING	CUSCINETTO

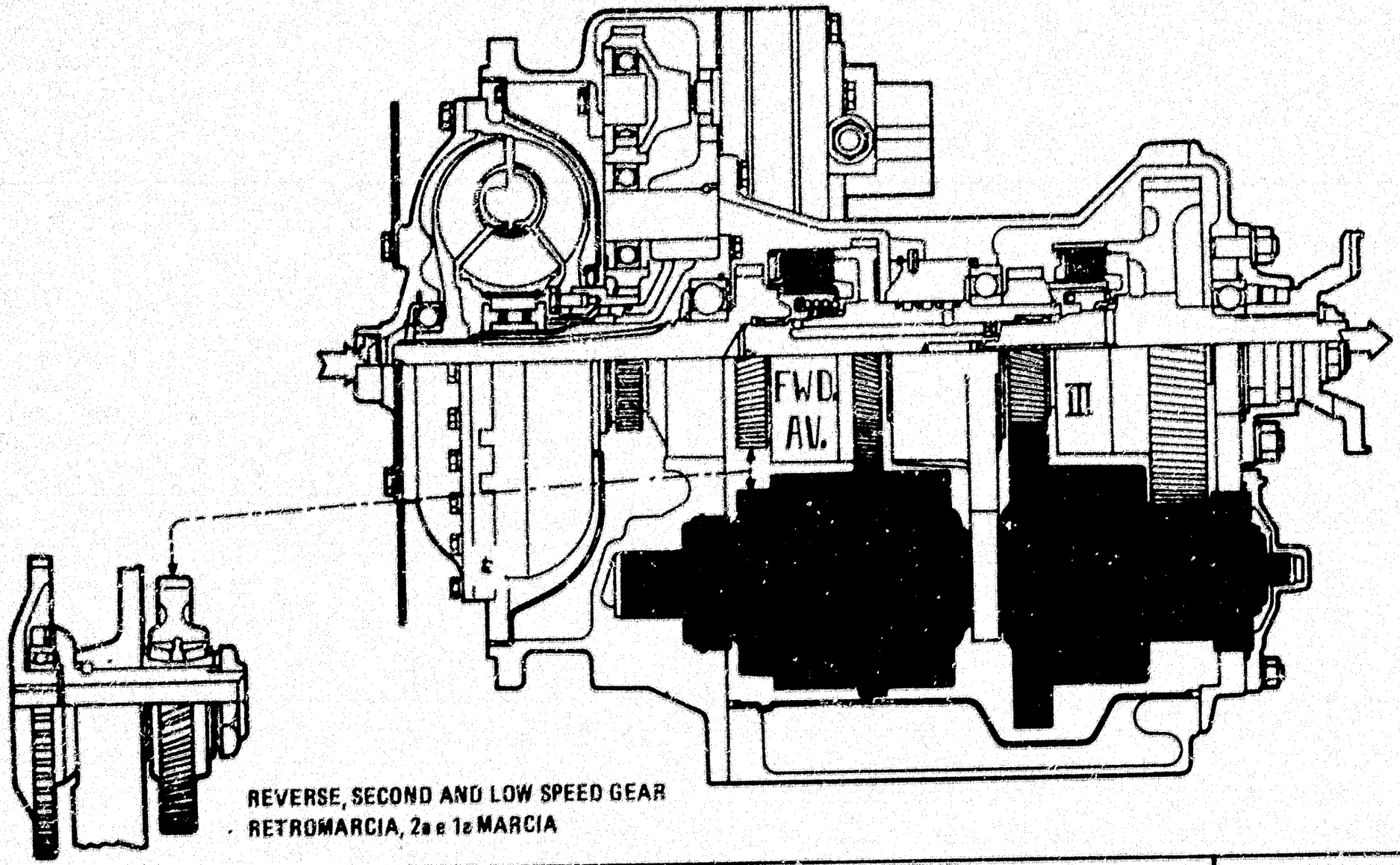

REVERSE, SECOND AND LOW SPEED GEAR
RETROMARCIA, 2a e 1a MARCIA

FORWARD AND THIRD GEAR
MARCIA AVANTI E 3a MARCIA

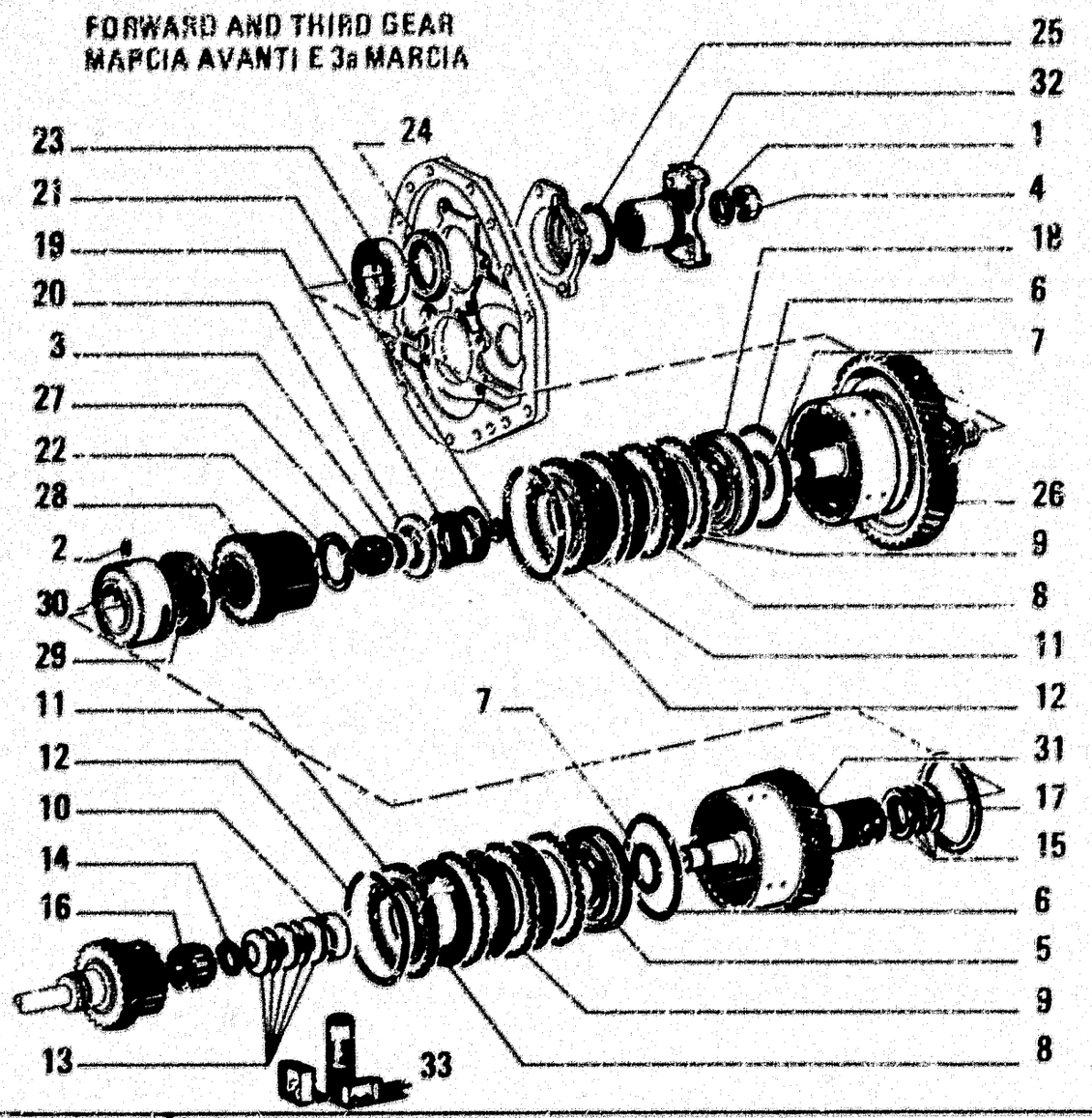

ITEM	PART NUMBER	QTY	TRANS CODE	DESCRIPTION	DESCRIZIONE
28	79060005	1	60I	GEAR	INGRANAGGIO
29	79030230	1	341C	BEARING	CUSCINETTO
30	79064245	1	125M	HUB	MOZZO
31	79030232	1	16A	SHAFT	ALBERO
32	79031240	1	75E	FLANGE	FLANGIA
33	79055100	1	1K	KIT SEE PAGE 9	KIT VED. PAG 9

FORWARD AND THIRD GEAR
MARCIA AVANTI E 3a MARCIA

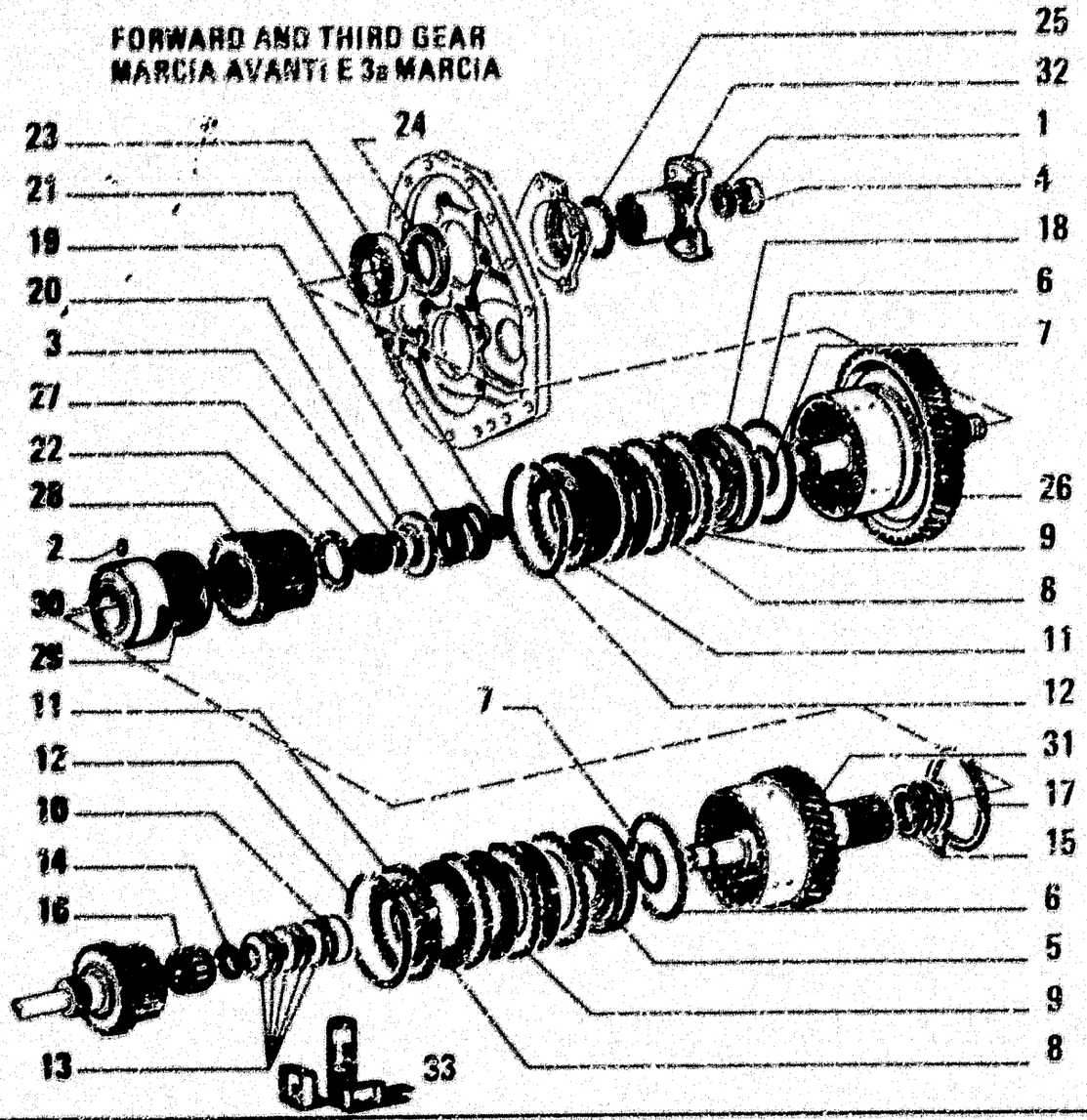

ITEM	PART NUMBER	QTY	TRANS CODE	DESCRIPTION	DESCRIZIONE
1	70673871	1	131R	WASHER	ROSETTA
2	79063942	1	80P	PIN	PERNO
3	70926000	1	51A	LOCKRING	ANELLO DI SICUREZZA
4	73109871	1	10D	NUT	DADO
5	73116085	1	130P	PLUNGER	PISTONCINO
6	73116086	2	123G	SEAL ASSY	GUARNIZIONE TENUTA FRONTALE
7	73116087	2	123G	SEAL ASSY	GUARNIZIONE TENUTA FRONTALE
8	73116088	14	60D	DISC	DISCO
9	73116089	14	60D	DISC	DISCO
10	73116090	1	75D	SPACER	DISTANZIALE
11	73116091	2	60D	DISC	DISCO
12	73116092	2	45A	RING	ANELLO
13	7311609[illegible]	5	[illegible]0M	SPRING	MOLLA
14	7311609[illegible]		51A	LOCKRING	ANELLO DI SICUREZZA
15	73116096	[illegible]	45A	RING	ANELLO
16	73116097	1	341C	BEARING	CUSCINETTO
17	7311609[illegible]	1	51A	LOCKRING	ANELLO DI SICUREZZA
18	73116106	1	130P	PLUNGER	PISTONCINO
19	73116107	1	100M	SPRING	MOLLA
20	73116108	1	60S	CUP	SCODELLINO
21	73116136	1	45A	RING	ANELLO
22	79051090	1	51A	LOCKRING	ANELLO DI SICUREZZA
23	79030209	1	341C	BEARING	CUSCINETTO
24	79030210	1	123G	SEAL ASSY	GUARNIZIONE TENUTA FRONTALE
25	14463880	1	158G	O-RING 3,53x34,52	GUARNIZIONE O-R 3,53x34,52
26	79030225	1	16A	SHAFT	ALBERO
27	79030226	1	341C	BEARING	CUSCINETTO

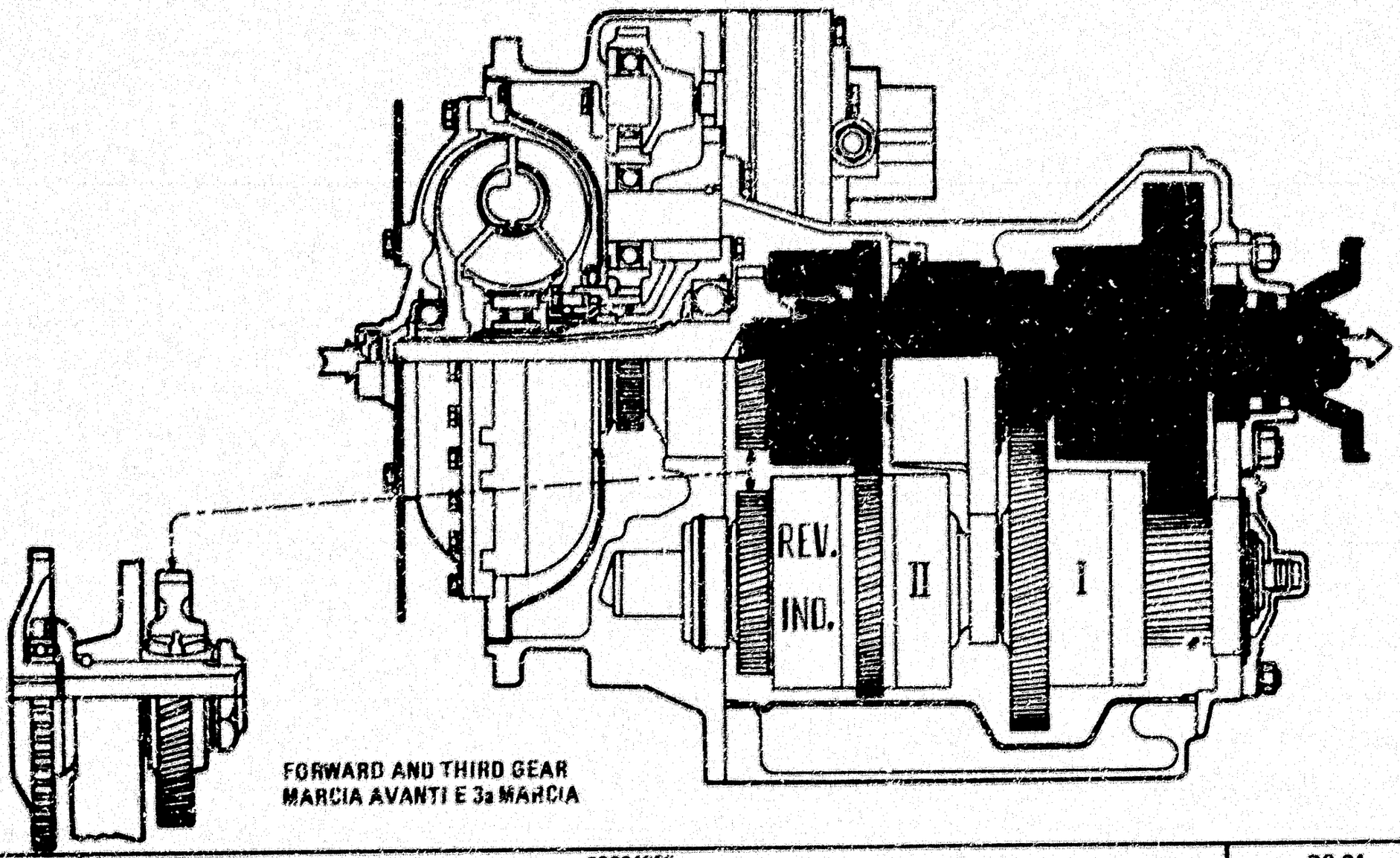

FORWARD AND THIRD GEAR
MARCIA AVANTI E 3a MARCIA

TORQUE CONVERTER AND IDLE GEAR
CONVERTITORE DI COPPIA E RINVIO

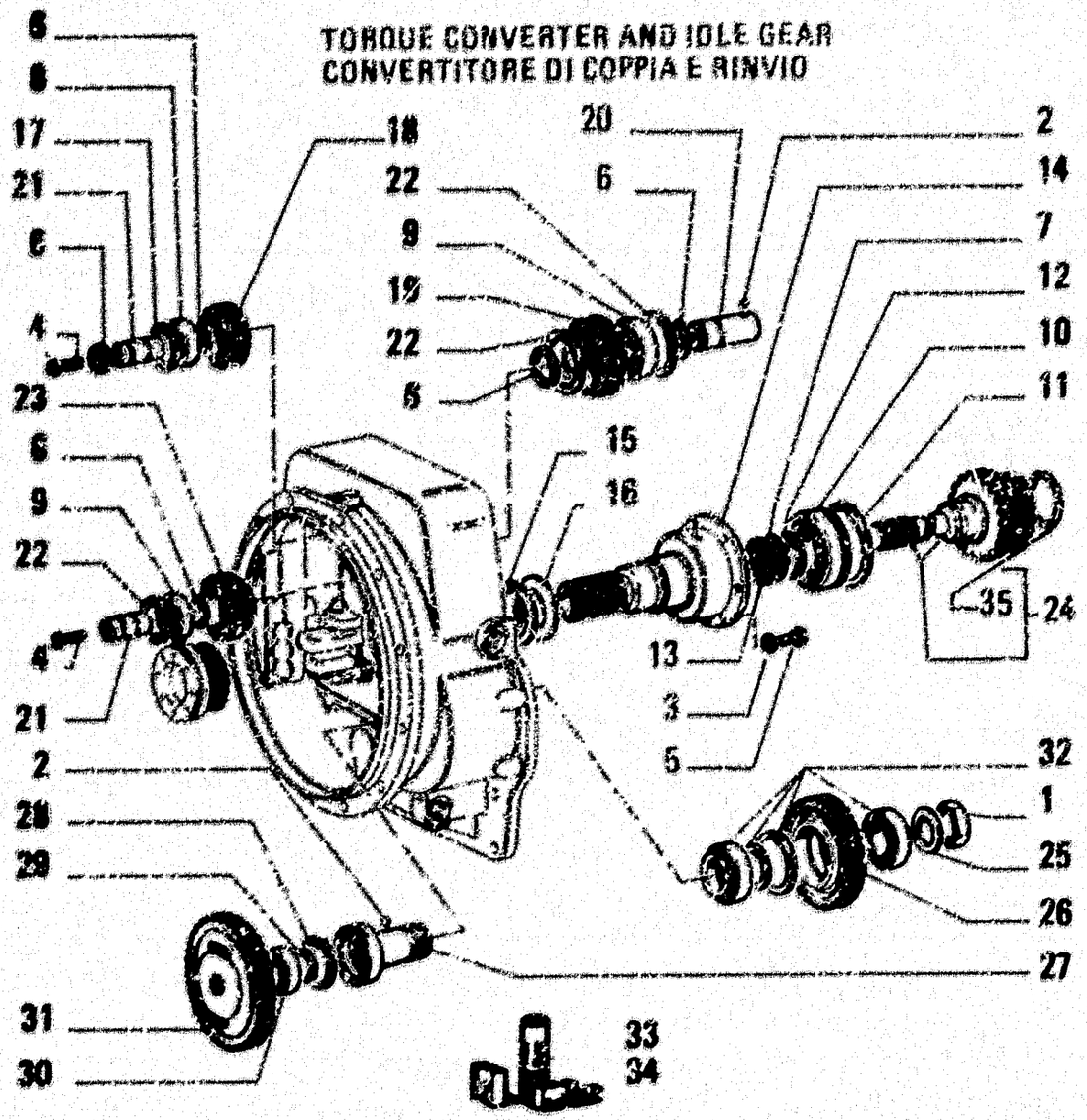

ITEM	PART NUMBER	QTY	TRANS CODE	DESCRIPTION	DESCRIZIONE
28	79030250	1	51A	LOCKRING	ANELLO DI SICUREZZA
29	79030251	1	45A	RING	ANELLO
30	79030252	1	341C	BEARING	CUSCINETTO
31	79030253	1	50K	GEAR	INGRANAGGIO
32	79030261	1	341C	BEARING	CUSCINETTO
33	79055159	1	1K	KIT SEE PAGE 9	KIT VED. PAG.9
34	79055160	1	1K	KIT SEE PAGE 9	KIT VED. PAG.9
35	79064449	1	51A	LOCKRING	ANELLO DI SICUREZZA

TORQUE CONVERTER AND IDLE GEAR
CONVERTITORE DI COPPIA E RINVIO

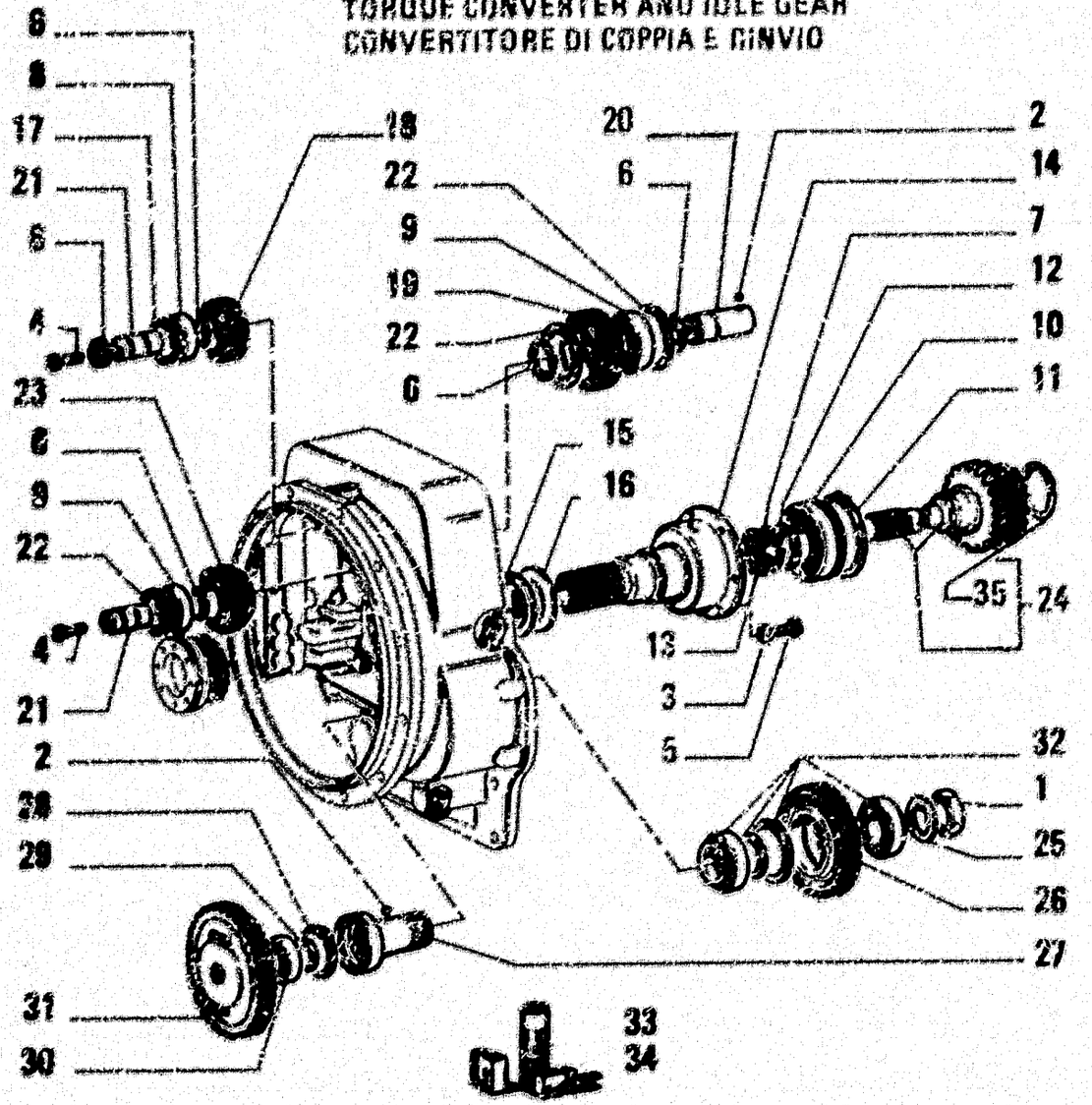

ITEM	PART NUMBER	QTY	TRANS CODE	DESCRIPTION	DESCRIZIONE
1	70059945	1	100	NUT	DADO
2	70673856	1	140S	BALL	SFERA
3	10516879	6	170H	LOCKWASHER 10,2x2,5	ROSETTA EL. 10,2x2,5
4	70921076	4	40V	SCREW	VITE
5	70922763	6	40V	SCREW	VITE
6	70929166	5	45A	RING	ANELLO
7	73119957	1	51A	LOCKRING	ANELLO DI SICUREZZA
8	73116950	1	341C	BEARING	CUSCINETTO
9	73116971	2	341C	BEARING	CUSCINETTO
10	73132932	1	341C	BEARING	CUSCINETTO
11	73118057	1	51A	LOCKRING	ANELLO DI SICUREZZA
12	73118058	2	131R	WASHER	ROSETTA
13	73118059	1	45A	RING	ANELLO
14	79056927	1	300S	SUPPORT	SUPPORTO
15	79064451	1	45A	RING	ANELLO
16	73118062	1	100M	SPRING	MOLLA
17	73118060	1	45A	RING	ANELLO
18	73118061	1	50I	GEAR	INGRANAGGIO
19	73118062	1	50I	GEAR	INGRANAGGIO
20	73118063	1	16A	SHAFT	ALBERO
21	73118262	2	300S	SUPPORT	SUPPORTO
22	73118320	3	45A	RING	ANELLO
23	79030242	1	50I	GEAR	INGRANAGGIO
24	79052635	1	16A	SHAFT - ASSEMBLY	ALBERO - COMPLETO
25	79030247	2	131R	WASHER	ROSETTA
26	79051101	1	50I	GEAR	INGRANAGGIO
27	79030249	1	16A	SHAFT	ALBERO

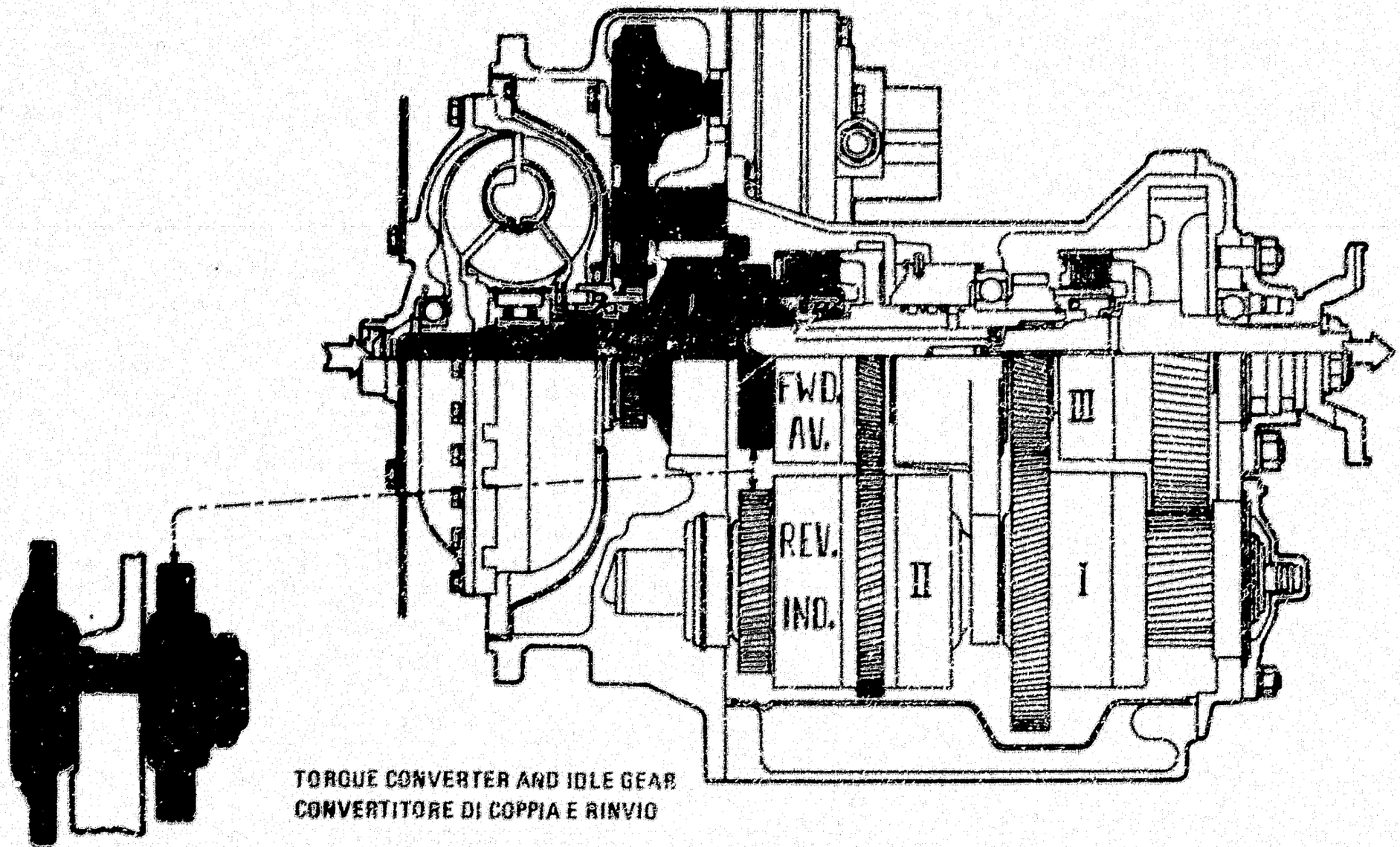

TORQUE CONVERTER AND IDLE GEAR
CONVERTITORE DI COPPIA E RINVIO

TORQUE CONVERTER
CONVERTITORE DI COPPIA

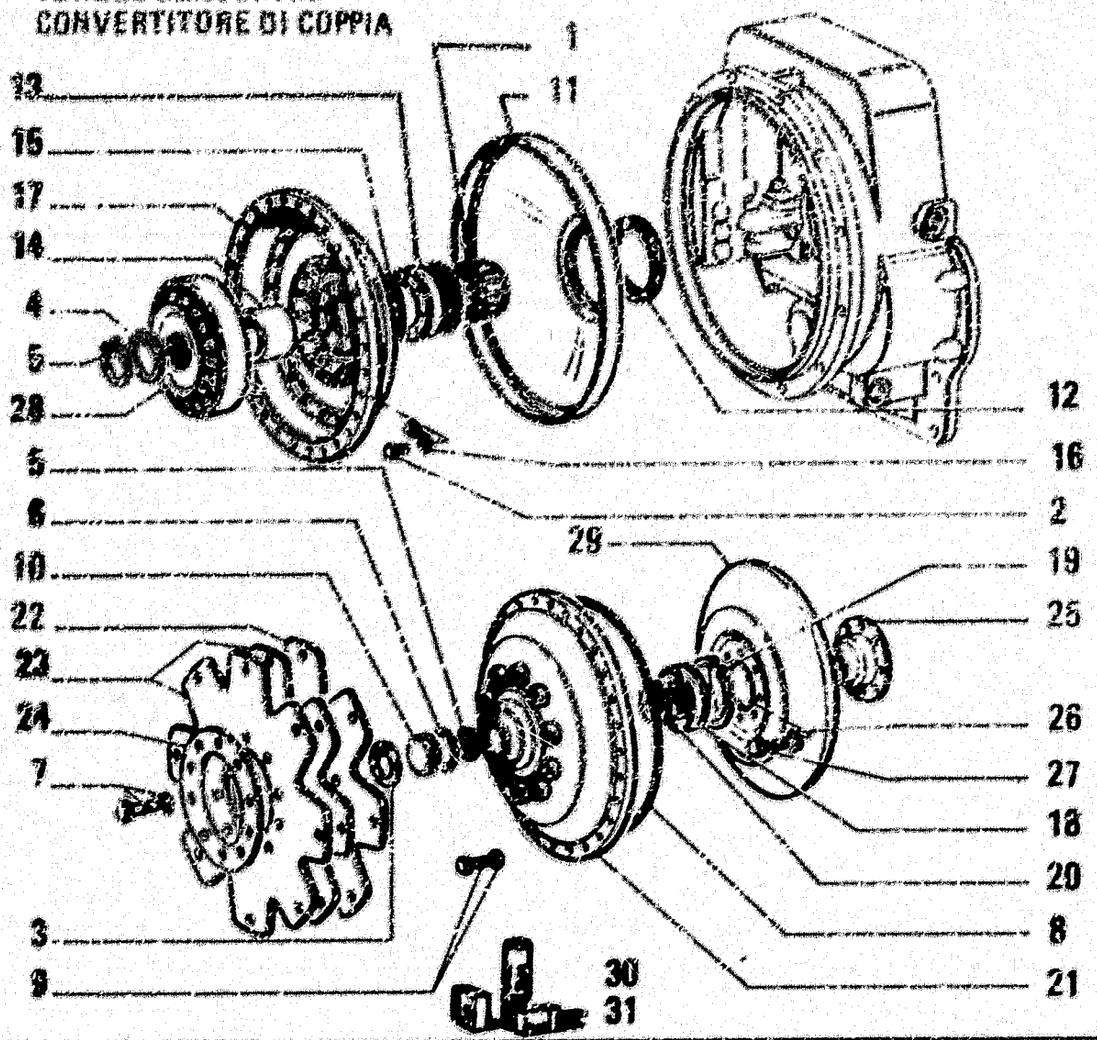

ITEM	PART NUMBER	QTY	TRANS CODE	DESCRIPTION	DESCRIZIONE
28	79060011	1	271S	STATOR	STATORE
29	79056360	1	60G	IMPELLER	GIRANTE
30	79055159	1	1K	KIT SEE PAGE 9	KIT VED. PAG 9
31	79055160	1	1K	KIT SEE PAGE 9	KIT VED. PAG 9

TORQUE CONVERTER
CONVERTITORE DI COPPIA

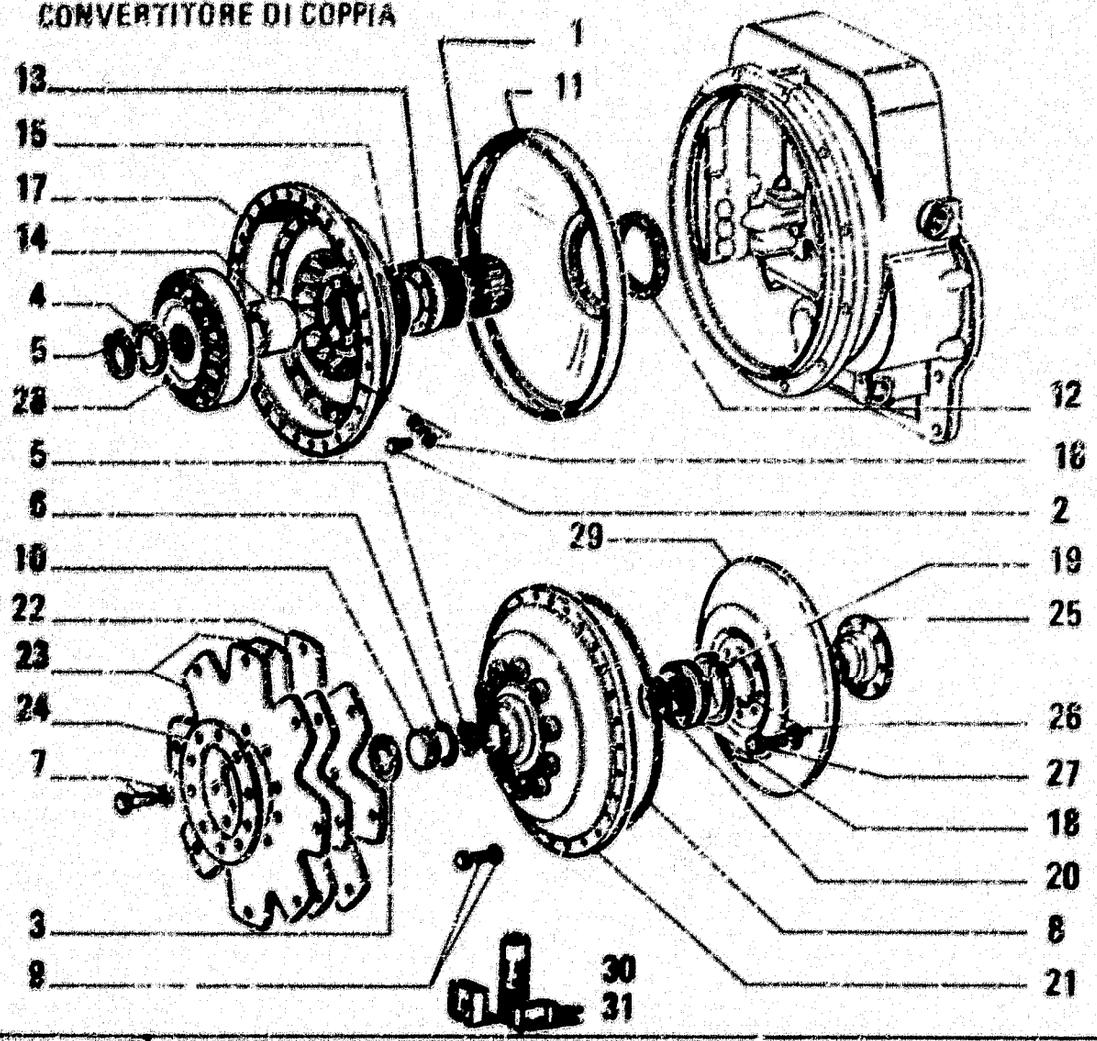

ITEM	PART NUMBER	QTY	TRANS CODE	DESCRIPTION	DESCRIZIONE
1	70673270	1	341C	BEARING	CUSCINETTO
2	79051207	8	40V	SCREW	VITE
3	70935074	1	197A	SNAP RING	ANELLO ELASTICO
4	70927747	1	45A	RING	ANELLO
5	70926720	2	51A	LOCKRING	ANELLO DI SICUREZZA
6	14458580	1	158G	O-RING 2,62x36,17	GUARNIZIONE O-R 2,62x36,17
7	71004835	10	44V	SCREW AND WASHER ASSY	VITE CON ROSETTA
8	71005536	1	158G	O-RING	GUARNIZIONE O-R
9	71006468	24	44V	SCREW AND WASHER ASSY	VITE CON ROSETTA
10	73117983	1	50T	PLUG	TAPPO
11	73118063	1	20G	DEFLECTOR	DEFLETTORE
12	73118064	1	125G	SEAL ASSY	GUARNIZIONE TENUTA FRONTALE
13	73118065	1	5GI	GEAR	INGRANAGGIO
14	73118066	1	75D	SPACER	DISTANZIALE
15	73118067	1	158G	O-RING	GUARNIZIONE O-R
16	73118068	4	119F	PLAQUE	PIASTRINA
17	73118069	1	50G	IMPELLER	GIRANTE
18	73118072	1	341C	BEARING	CUSCINETTO
19	73118073	1	51A	LOCKRING	ANELLO DI SICUREZZA
20	73118074	1	131R	WASHER	ROSETTA
21	73132674	1	265C	COVER	COPERCHIO
22	73118173	1	75M	DIAPHRAGM	MEMORIANA
23	73118174	2	75M	DIAPHRAGM	MEMBRANA
24	73118175	1	45A	RING	ANELLO
25	79051688	1	135M	HUB	MOZZO
26	71004797	12	131R	WASHER	ROSETTA
27	71004795	12	40V	SCREW	VITE

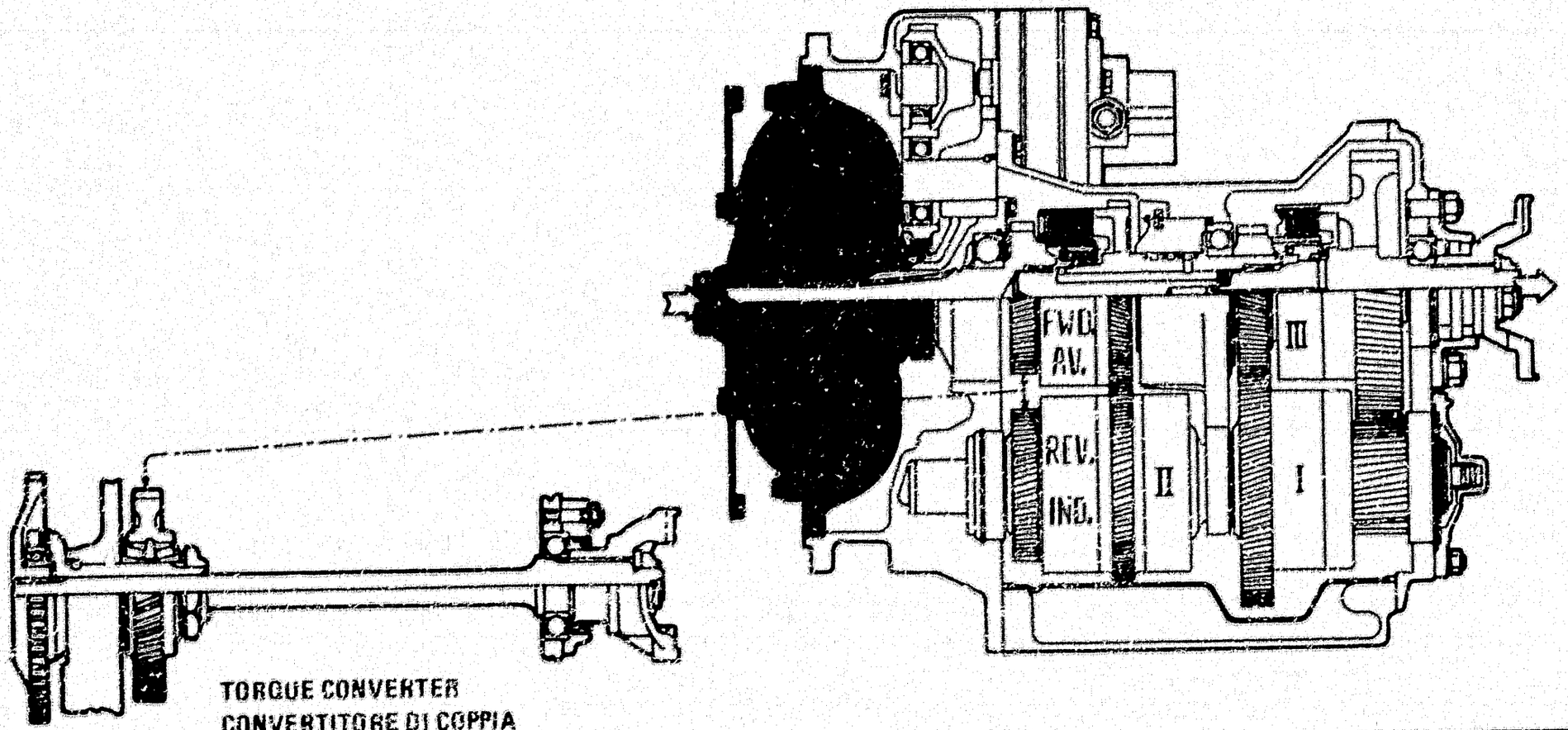

TORQUE CONVERTER
CONVERTITORE DI COPPIA

79064265

TRANSMISSION - CAMBIO DI VELOCITA' - BOITE DE VITESSES - WECHSELGETRIEBE - CAMBIO DE VELOCIDADES

N.T.R. 182 - 30.03.1989
604.01.154.01

CASINGS AND COVERS
SCATOLE E COPERCHI

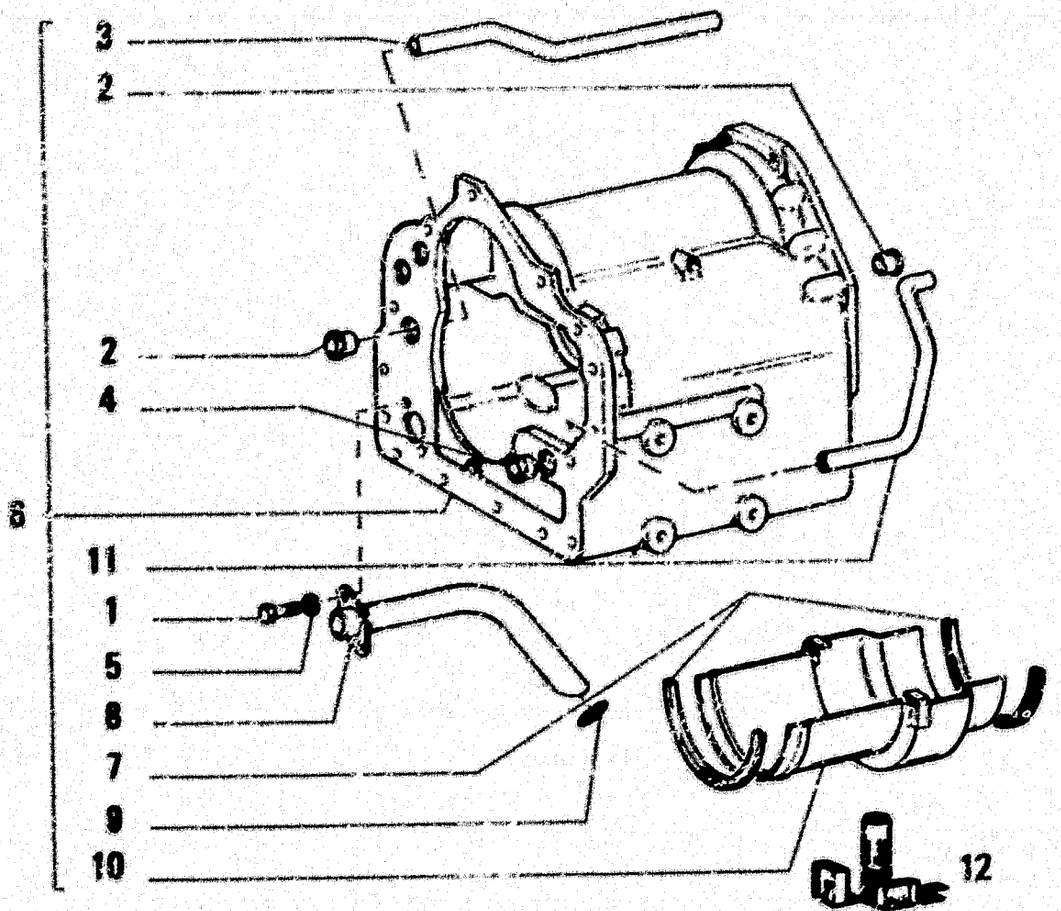

ITEM	PART NUMBER	QTY	TRANS CODE	DESCRIPTION	DESCRIZIONE
1	70927612	2	40V	SCREW	VITE
2	71004820	2	135M	HUB	MOZZO
3	73118043	1	193T	TUBE	TUBO RIGIDO
4	73118044	1	135M	HUB	MOZZO
5	10571779	2	131R	WASHER 8,1x2	ROSETTA 8,1x2
6	79056362	1	35S	CASE - ASSEMBLY	SCATOLA - COMPLETO
7	79030268	2	123G	SEAL ASSY	GUARNIZIONE TENUTA FRONTALE
8	79030269	1	193T	TUBE	TUBO RIGIDO
9	79030270	1	158G	O-RING	GUARNIZIONE O-R
10	79030271	1	20D	DEFLECTOR	DEFLETTORE
11	79030277	1	193T	TUBE	TUBO RIGIDO
12	79055160	1	1K	KIT SEE PAGE 9	KIT VED. PAG.9

CASINGS AND COVERS
SCATOLE E COPERCHI

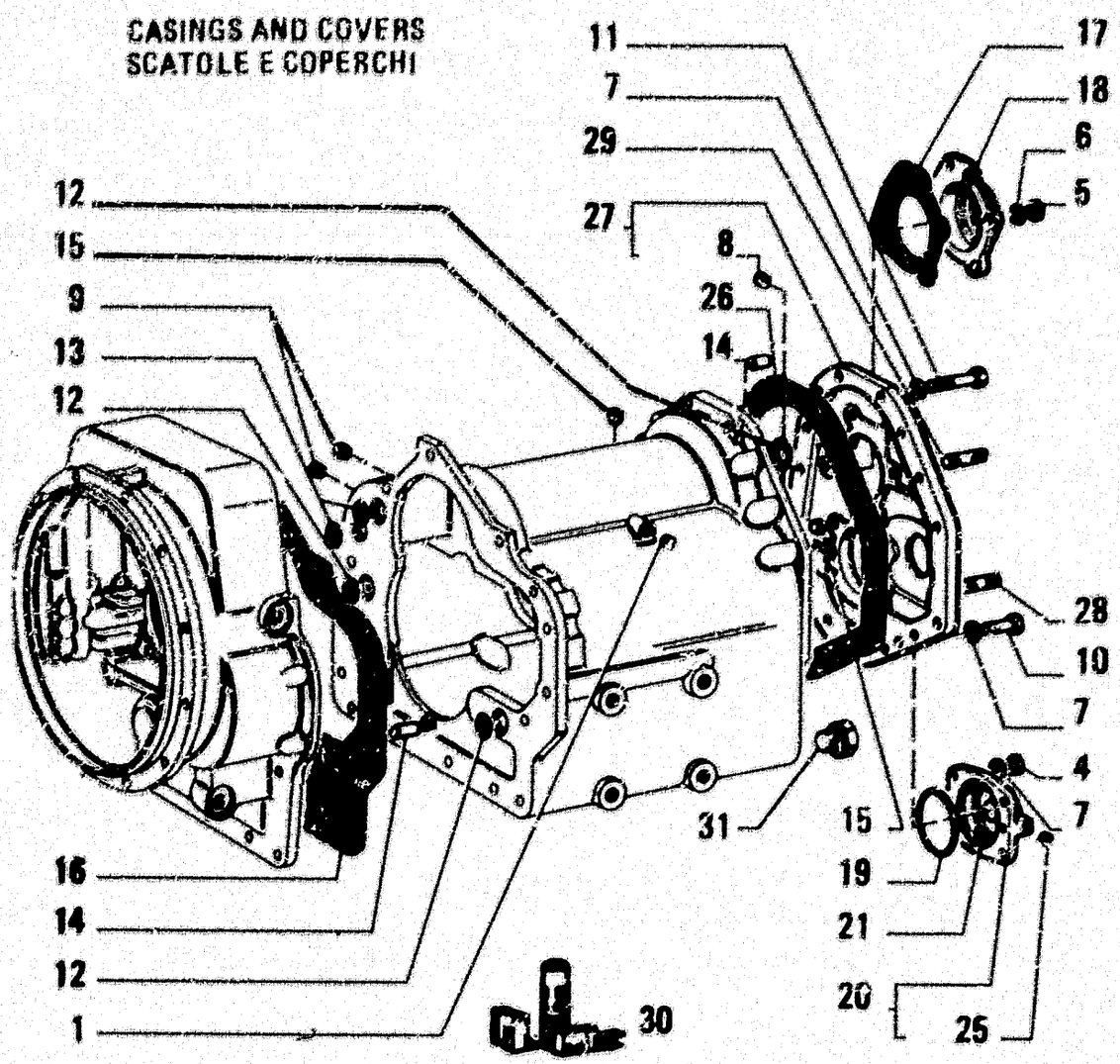

ITEM	PART NUMBER	QTY	TRANS CODE	DESCRIPTION	DESCRIZIONE
1	70673860	1	50T	PLUG	TAPPO
4	70910966	4	100	NUT	DADO
5	70911331	4	100	NUT	DADO
6	70912433	4	131R	WASHER	ROSETTA
7	70914678	19	131R	WASHER	ROSETTA
8	73131677	1	50T	PLUG	TAPPO
9	79051077	2	50T	PLUG	TAPPO
10	70921569	6	40V	SCREW	VITE
11	70927583	9	40V	SCREW	VITE
12	14452960	3	158G	O-RING 3,53x20,22	GUARNIZIONE O-R 3,53x20,22
13	14457180	2	120G	GASKET 2,62x13,94	GUARNIZIONE PIANA 2,62x13,94
14	71004838	3	80P	PIN	PERNO
15	73066768	2	50T	PLUG	TAPPO
16	73118040	1	123G	SEAL ASSY	GUARNIZIONE TENUTA FRONTALE
17	73030211	1	123G	SEAL ASSY	GUARNIZIONE TENUTA FRONTALE
18	79065193	1	265C	COVER	COPERCHIO
19	79030215	1	158G	O-RING	GUARNIZIONE O-R
20	79030216	1	265C	COVER - ASSEMBLY	COPERCHIO - COMPLETO
21	79030217	1	158G	O-RING	GUARNIZIONE O-R
25	79030241	1	50T	PLUG	TAPPO
26	79030266	1	123G	SEAL ASSY	GUARNIZIONE TENUTA FRONTALE
27	79053435	1	265C	COVER - ASSEMBLY	COPERCHIO - COMPLETO
28	79031001	4	210P	STUD	PRIGIONIERO
29	79031002	4	210P	STUD	PRIGIONIERO
30	79055160	1	1K	KIT SEE PAGE 9	KIT VED. PAG.9
31	79060009	1	50T	PLUG	TAPPO

CASINGS AND COVERS
SCATOLE E COPERCHI

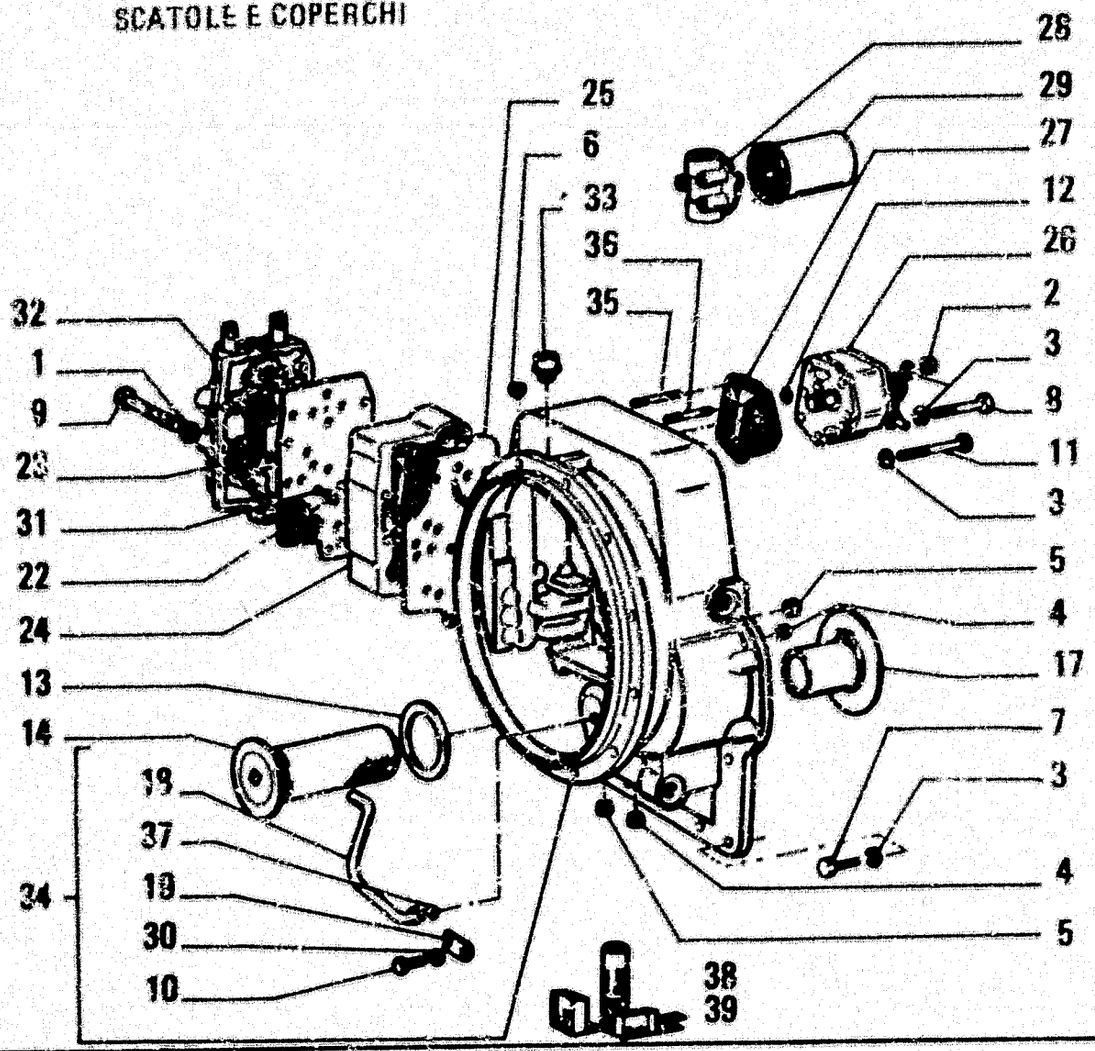

ITEM	PART NUMBER	QTY	TRANS CODE	DESCRIPTION	DESCRIZIONE
31	70905360	2	140S	BALL	SFERA
32	79060012	1	830	CONTROL VALVE - ASSEMBLY SEE SGR. B2.33	DISTRIBUTORE - COMPLETO VEDERE SGR. B2.33
33	79030263	1	50T	PLUG	TAPPO
34	79034264	1	35S	CASE - ASSEMBLY	SCATOLA - COMPLETO
35	79030999	1	210P	STUD	PRIGIONIERO
36	79031000	1	210P	STUD	PRIGIONIERO
37	79031003	1	156G	O-RING	GUARNIZIONE O-R
38	79055159	1	1K	KIT SEE PAGE 9	KIT VED PAG 9
39	79055160	1	1K	KIT SEE PAGE 9	KIT VED PAG 9

	DESIGNAZIONE BASE	BASIC DESIGNATION	DESIGNATIONS-BASES	GRUNDBEZEICHNUNGEN	DENOMINACIONES BASE
168T	TRASPARENTE DELL'INDICATORE DI DIREZIONE	DIRECTION INDICATOR LAMP LENS	TRANSPARENT D'INDICATEUR DE DIRECTION	LICHTSCHEIBE DER BLINKLEUCHTE	TAPA TRANSLUCIDA DEL INDICADOR DE DIRECCION
168T					
168T					
169C	CILINDRO DI DISINNESTO	RELEASE CYLINDER	CYLINDRE DE DEBRAYAGE	ARBEITSZYLINDER	CILINDRO DE EMBRAGUE
169C					
169P	POMPETTA	PUMP WASHER	POMPE	PUMPE	BOMBA
169R	REGOLATORE	REGULATOR	REGULATEUR	REGLER	REGULADOR
169T	TRASPARENTE CON CATADIOTTRO	LENS AND REFLEX-REFLECTOR	TRANSPARENT ET CATADIOPTRE	LICHTSCHEIBE MIT RUECKSTRAHLER	TAPA TRANSLUCIDA CON CATAFAROS
169T					
170A	RAFFREDDAMENTO MOTORE	ENGINE COOLING SYSTEM	REFROIDISSEMENT MOTEUR		
170Z	TUBAZIONI RAFFREDD.MOTORE	ENGINE COOLING PIPING		LEITUNGEN MOTORKUEHL SYSTEM	
170S	ELEMENTI TENUTA ARIA	AIR-TIGHT ELEMENT	ELEMENTS ETANCHEITE D'AIRE	DICHTUNG FUER LUFTANLAGE	
170C	CILINDRO MAESTRO	MASTER CYLINDER	MAITRE-CYLINDRE	HAUPTZYLINDER	CILINDRO PRINCIPAL
170P	PONTICELLO	BRIDGE PIECE	CHAPE D'ATTELAGE	ANHAENGERKUPPLUNG	BRIDA
170R	ROSETTA EL.	LOCKWASHER	RONDELLE A RESSURT	FEDERRING	ARANDELA DE FRENO
170S	SOPPRESSORE	SUPPRESSOR	RESISTANCE	ENTSTOERER	SUPRESOR
170T	TRASPARENTE	LENS	TRANSPARENT	LICHTSCHEIBE	TRANSLUCIDO
171C	CILINDRO OPERATORE	OPERATING CYLINDER	CYLINDRE DE COMMANDE	ZYLINDER	CILINDRO DE MANDO
171C					
171R	RIFLETTORE	REFLECTOR	REFLECTEUR	REFLEKTOR	REFLECTOR
171S	SOPRASUOLA	STREET PLATE	PATIN DE ROUTE	STRASSENSCHUH	PATIN DE CARRETERA
172C	CINGHIA DI FISSAGGIO	SECURING STRAP	SANGLE DE FIXATION	HALTERIEMEN	CORREA DE FIJACION
172S	SOSPENSIONE	SUSPENSION	SUSPENSION	AUFHAENGUNG	SUSPENSION
173C	CINGHIA	BELT	COURROIE	KEILRIEMEN	CORREA
173R	RALLA ROTAZIONE	BULL GEAR	CRAPAUDINE	DREHKRANZ	RUEDA DE DIENTES-EXCAVADORA
174C	CINGHIE	BELTS	COURROIES	RIEMEN	CORREAS
174R	RALLA PORTALAMA	CIRCLE	CERCLE	KUGELAUFNAHME	RUEDA DE DIENTES-MOTONIVELADOR
174S	SOSTEGNO	BRACE	SUPPORT	STUETZE	SOPORTE
175R	REGOLATORE MECCANICO	GOVERNOR	REGULATEUR	MECHANISCHER REGLER	REGULADOR
176C	COFANO	HOOD	CAPOT	MOTORHAUBE	CAPOT
176R	RUSPA	SCRAPER	DECROTTOIR	ABSTREICHER	LIMPIADOR
177R	RUOTA COMPATTATORE	PADFOOT WHEEL			
177S	SPAZZOLA	BRUSH	BALAI	KOHLENBUERSTE	ESCOBILLA
178C	CINGOLO	TRACK	CHENILLE	RAUPENKETTE	ORUGA
180C	COLLARE	COLLAR	COLLIER	ROHRSCHELLE	COLLAR
180P	PORTA	DOOR	PORTE	TUER	PUERTA
180T	TRAVERSA	CROSS BEAM	TRAVERSE	TRAVERSE	TRAVESANO
181T	TRAVERSA DI TRAINO	DRAWBAR FRAME	TRAVERSE D'ATTELAGE	ACKERSCHIENE	TRAVIESA PERFORADA
181T					
182C	CINTURA DI SICUREZZA	SAFETY BELT	CEINTURE DE SECURITE	SICHERHEITSGURT	CINTURON DE SEGURIDAD

	DESIGNAZIONE BASE	BASIC DESIGNATION	DESIGNATIONS-BASES	GRUNDBEZEICHNUNGEN	DENOMINACIONES BASE
182I	SOLLEVATORE IDRAULICO (VELOCE)		RELEVAGE HYDRAULIQUE (RAPIDE)	KRAFTHEBER HYDRAULISCH-SCHNELL	
183P	PORTACENERE	ASHTRAY	CENDRIER	ASCHENBECHER	CENICERO
184C	COLONNETTA	STUD	COLONNETTE	SCHRAUBENBOLZEN	COLUMNA
184S	SPECCHIO	MIRROR	MIROIR	SPIEGEL	ESPEJO
185C	CHIODO	NAIL	CLOU	NIET	CLAVO
185P	PORTACONTATTI	CONTACT CARRIER	PORTE-CONTACTS	KLEMMENHALTER	CAJA DE BORNAS
185S	SPECCHIO RETROVISORE	REAR VIEW MIRROR	RETROVISEUR	RUECKSPIEGEL	ESPEJO RETROVISOR
186A	ALBERO RETROMARCIA	REVERSE SHAFT	ARBRE ARRIERE	WELLE-RUECKWAERTSGANG	ARBOL MARCHA ATRAS
187A	ANELLO ELASTICO	SNAP RING	AERETOIR	SPANNRING	AROS ELASTICOS
187C	COMANDO CADUTA LIBERA DI EMER-	FREE FALL CONTROL	COMMANDE DE CHUTE	NOTSTEUERUNG DES F	MANDO DE CAIDA LIB
187C	GENZA		GENCE		EMERGENCIA
188A	APPENDIABITI	COAT-HOOK	PORTEMANTEAUX	KLEIDERHAKEN	COLGADOR
188C	COLLETTORE	MANIFOLD	COLLECTEUR	KRUEMMER	COLECTOR
189P	PORTAFUSIBILE	FUSE HOLDER	PORTE-FUSIBLE	SICHERUNGSHALTER	PORTAFUSIBLE
189A	ATTUATORE DI ROTAZIONE	SLEWING ACTUATOR	GROUPE DE ROTATION	DREHAGGREGAT	MECANISMO DE ROTACION
189C	COMANDO	CONTROL	COMMANDE	BETAETIGUNGS-	MANDO
189C				VORRICHT	
190T	TUBAZIONI MOTORE-FILTRO ARIA	ENGINE TO AIR CLEANER LINES		LEITUNGEN FUER MOTORLUFTFILTER	
190A	ARRICCHITORE	EXCESS FUEL	DISPOSITIF CONTROLE	MEHRMENGENSYSTEM	SUPLEMENTO DE INYECCION
190A			INTRODUCTION		
190C	COMANDO A MANO	HAND CONTROL	COMMANDE A MAIN	HANDBETAETIGUNG	MANDO MANUAL
190S	SPECIALE PER RICAMBI	SPECIFIC FOR REPLACEMENTS	SPECIAL POUR	EXTRA FUER DEN	ESPECIAL PARA RE-
190S			RECHANGES	ERSATZ	CAMBIOS
190T	TUBAZIONE	LINE	TUYAU	LEITUNG	TUBO
191C	COMANDO A PEDALE	FOOT CONTROL	COMMANDE AU PIED	FUSSHEBEL	PEDAL
192C	COMANDO DELL'AVVISATORE	HORN BUTTON	COMMANDE D'AVER-	HORNBETAETIGUNG	PULSADOR DE BOCINA
192C			TISSEUR		
192P	PORTAOGGETTI	UTILITY HOLDER	PORTE-OBJETS	ABLAGE	PORTAOBJETOS
192T	TUBO FLESS.C/RACCORDI	HOSE ASSY	TUYAU FLEXIBLE	SCHLAUCH MIT STUTZEN	TUBO FLEXIBLE
193C	COMANDO PNEUMATICO	AIR CONTROL	COMMANDE PNEUMATI-	PNEUMAT.BETAE-	MANDO NEUMATICO
193C			QUE	TIGUNG	
193P	PORTALAMPADA	BULB HOLDER	PORTE-LAMPE	LAMPENFASSUNG	SOPORTE DE LAMPARA
193T	TUBO RIGIDO	TUBE	TUYAU	ROHR	TUBO
194C	COMANDO ELETTROPNEUMATICO	ELECTRO-PNEUMATIC CONTROL	COMMANDE ELECTRO-	ELEKTROPNEUMATI-	MANDO ELECTRO-NEU-
194C			PNEUMATIQUE	SCHE BETAETIGUNG	MATICO
195C	COMANDO FLESSIBILE	BOWDEN ASSY	TIRETTE DE COM-	BOWDENZUG	MANDO FLEXIBLE
195C			MANDE		
195P	PORTAPOLVERIZZATORE	NOZZLE HOLDER	PORTE-PULVERISATEUR	DUESENSTOCK	PORTAINYECTOR
195T	TUBETTO	TUBE	TUBE	ROHR	TUBO
196P	PORTASATELLITI	PLANETARY HUB	PORTE-SATELLITES	PLANETENTRAEGER	EJE DE SATELITES

	DESIGNAZIONE BASE	BASIC DESIGNATION	DESIGNATIONS-BASES	GRUNDBEZEICHNUNGEN	DENOMINACIONES BASE
196S	SPERONE	TRACK FRAME END	GUIDE CHENILLES	KETTENFUEHRUNG	ESPOLON
196T	TUBETTO ISOLANTE	INSULATING SHEAT	TUBE ISOLANT	ISOLIERHUELLE	TUBO AISLANTE
197C	COMANDO ACCELERATORE	THROTTLE CONTROL	COMMANDE D'ACCELERATEUR	GASREGULIERUNG	MANDO DEL ACELERADOR
197P	PORTASPAZZOLA	BRUSH HOLDER	PORTE-BALAI	BUERSTENTRAEGER	PORTAESCOBILLA
197S	SPESSORE ELASTICO	PAD	CALE ELASTIQUE	ELASTICHE UNTER-LAGE	SUPLEMENTO ELASTICO
197S					
197T	TUBETTO STRINGIFILO	FERRULE	TUBE D'ATTACHE	HUELSE	TUBITO DE FIJACION
198C	COMANDO A MANO STARTER	CHOKE CONTROL	COMMANDE A MAIN DE STARTER	STARTVORRICHTUNG	MANDO MANUAL DE STARTER
198C					
198P	PIASTRA PORTATARGA	PLATE SUPPORT	PORTE-PLAQUE	KENNZEICHENHALTER	SOPORTE DE PLACA
198S	SPESSORE	SHIM	CALE D'EPAISSEUR	DISTANZSCHEIBE	ESPESOR
199C	COLTELLO BENNA	BUCKET CUTTING EDGE	COUTEAU DU GODET	SCHNEIDE	CUCHILLA
199S	SPESSIMETRO	FEELER GAUGE	JAUGE D'EPAISSEUR	DICKENMESSGERAET	CALIBRE
200C	COMANDO SICUREZZA	SAFETY CONTROL	COMMANDE DE SECURITE	INNENSICHERUNG	PESTILLO DE SEGURIDAD
200C					
200P	PRETENSIONATORE	EXPANDER	PRESSE-JOINT	DRUCKFEDER	ELEMENTO SEPARADOR
200S	SPINA	PIN	GOUPILLE	STIFT	PASADOR
200T	TUBO DI INTRODUZIONE	FILLER TUBE	TUBULURE DE REMPLISSAGE	EINFUELLSTUTZEN	CUELLO DE CARGA
200T					
200V	VALVOLA AUTOMATICA DI SCARICO	AUTOMATIC DRAIN VALVE	SOUPAPE AUTOMATIQUE DE DETENTE	AUTOMATISCHES AUSLASSVENTIL	VALVULA DE DESCARGA AUTOMATICA
200V					
201P	PREFILTRO	PRECLEANER	PREFILTRE	VORABSCHEIDER	PREFILTRO
201S	SPINA ELETTRICA	ELECTRICAL PLUG	FICHE ELECTRIQUE	STECKER	ENCHUFE
201V	VALVOLA AUTOMATICA DI SPURGO	AUTOMATIC BLEED VALVE	PURGEUR AUTOMATIQUE	AUTOMATISCHES ABLASSVENTIL	VALVULA DE PURGA AUTOMATICA
201V					
202C	COMMUTATORE CON ANTIFURTO	KEY SWITCH W/ANTITHEFT DEVICE	COMMUTATEUR AVEC ANTIVOL	ZUENDANLASSCHALTER MIT LENKSCHLOSS	CONMUTADOR CON DISP.ANTIRROBO
202C					
202P	POSIZIONATORE	POSITIONER	POSITIONNEUR	RUECKSTELLVORRICHTUNG	POSICIONADOR
202S	SPINA ELASTICA	SPRING PIN	GOUPILLE ELASTIQUE	SPANNSTIFT	PASADOR ELASTICO
203S	SPONDA	SIDE	RIDELLE	BORDWAND	LADO
203V	VALVOLA DI ALIMENTAZIONE	FEED VALVE	SOUPAPE D'ALIMENTATION	ZUFUHRVENTIL	VALVULA DE ALIMENTACION
203V					
204P	PRESA ARIA	AIR INTAKE	PRISE D'AIR	LUFTANSCHLUSS	BOCA DE AIRE
205P	PRESA DI CORRENTE	RECEPTACLE	PRISE DE COURANT	STECKDOSE	TOMA DE CORRIENTE
205S	SPORTELLO	DOOR	VOLET	KLAPPE	POSTIGO
207P	PRESA DI FORZA	POWER TAKE-OFF	PRISE DE FORCE	ZAPFWELLE	TOMA DE FUERZA
207T	TUBO DI SFIATO	VENT PIPE	TUBE D'EVENT	ENTLUEFTUNGSLEITUNG	TUBO DE VENTILACION
207T					
209T	TURBINA	TURBINE	TURBINE	TURBINE	TURBINA
21G3	ARTICOLAZIONE TELAI	MAIN FRAME ARTICULATION	ARTICULATION DES CHASSIS		

B	MECHANICAL TRANSMISSION • CLUTCH • TRANSMISSION • TRANSMISSION SHAFT • AXLES TRASMISSIONE MECCANICA • FRIZIONE • CAMBIO • ALBERO DI TRASMISSIONE • PONTI TRANSMISSION MECANIQUE • EMBRAYAGE • BOITE DE VITESSES • ARBRE DE TRANSMISSION • PONTS MECHANISCHE KRAFTÜBERTRAGUNG • KUPPLUNG • GETRIEBE • GELENKWELLE • ACHSEN TRANSMISSION MECANICA • EMBRAGUE • CAMBIO • ARBOL DE TRANSMISSION • PUENTES

OPTIONAL
VARIANTE 30.0289 02 1

CASINGS AND COVERS
SCATOLE E COPERCHI

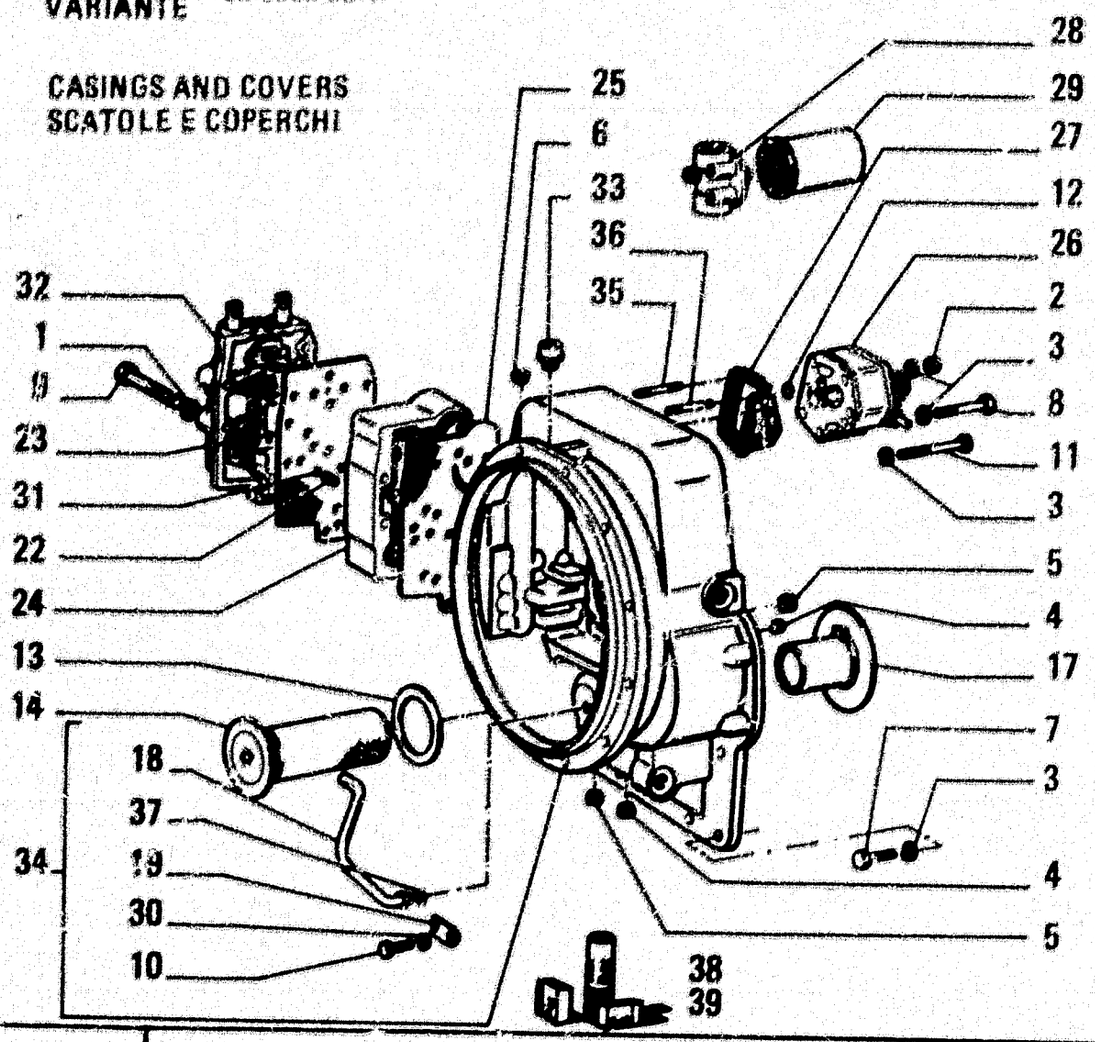

ITEM	PART NUMBER	QTY	TRANS CODE	DESCRIPTION	DESCRIZIONE
31	70905360	2	140S	BALL	SFERA
32	79060012	1	83D	CONTROL VALVE - ASSEMBLY SEE SGR. B2.33	DISTRIBUTORE - COMPLETO VEDERE SGR. B2.33
33	79030263	1	50T	PLUG	TAPPO
34	79056361	1	35S	CASE - ASSEMBLY	SCATOLA - COMPLETO
35	79030999	1	210P	STUD	PRIGIONIERO
36	79031000	1	210P	STUD	PRIGIONIERO
37	79031003	1	158G	O-RING	GUARNIZIONE O-R
38	79055159	1	1K	KIT SEE PAGE 9	KIT VED. PAG.9
39	79055160	1	1K	KIT SEE PAGE 9	KIT VED. PAG.9

OPTIONAL
VARIANTE 30.0289.02.1

CASINGS AND COVERS
SCATOLE E COPERCHI

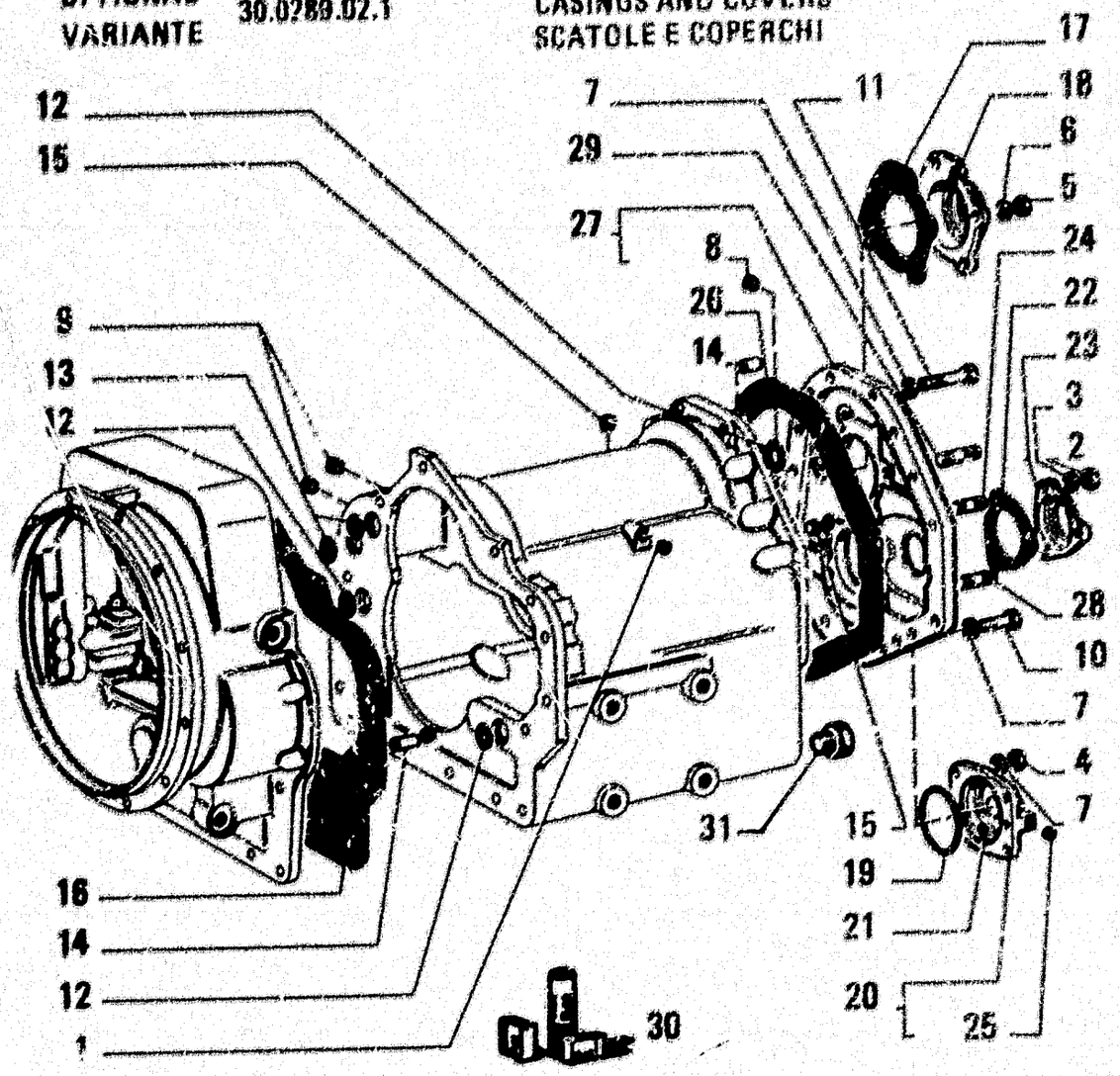

ITEM	PART NUMBER	QTY	TRANS CODE	DESCRIPTION	DESCRIZIONE
1	70573860	1	50T	PLUG	TAPPO
2	70910123	3	10D	NUT	DADO
3	10516879	3	170R	LOCKWASHER 10,2x2,5	ROSETTA EL. 10,2x2,5
4	70910986	4	10D	NUT	DADO
5	70911331	4	10D	NUT	DADO
6	70912433	4	131R	WASHER	ROSETTA
7	70914678	19	131R	WASHER	ROSETTA
8	70917673	1	50T	PLUG	TAPPO
9	79051077	2	50T	PLUG	TAPPO
10	70921566	6	40V	SCREW	VITE
11	70927583	9	40V	SCREW	VITE
12	14462980	3	158G	O-RING 3,53x20,22	GUARNIZIONE O-R 3,53x20,22
13	14457180	2	156G	O-RING 2,62x13,94	GUARNIZIONE O-R 2,62x13,94
14	71004836	3	20P	PIN	PERNO
15	73066768	2	50T	PLUG	TAPPO
16	73118040	1	123G	SEAL ASSY	GUARNIZIONE TENUTA FRONTALE
17	79030211	1	123G	SEAL ASSY	GUARNIZIONE TENUTA FRONTALE
18	79065193	1	265C	COVER	COPERCHIO
19	79030215	1	158G	O-RING	GUARNIZIONE O-R
20	79030216	1	265C	COVER - ASSEMBLY	COPERCHIO - COMPLETO
21	79030217	1	158G	O-RING	GUARNIZIONE O-R
22	79030220	1	123G	SEAL ASSY	GUARNIZIONE TENUTA FRONTALE
23	79030221	1	265C	COVER	COPERCHIO
24	79060004	3	210P	STUD	PRIGIONIERO
25	79030241	1	50T	PLUG	TAPPO
26	79030266	1	123G	SEAL ASSY	GUARNIZIONE TENUTA FRONTALE
27	79030267	1	265C	COVER - ASSEMBLY	COPERCHIO - COMPLETO

OPTIONAL 30.0268.02.1
VARIANTE

CASINGS AND COVERS
SCATOLE E COPERCHI

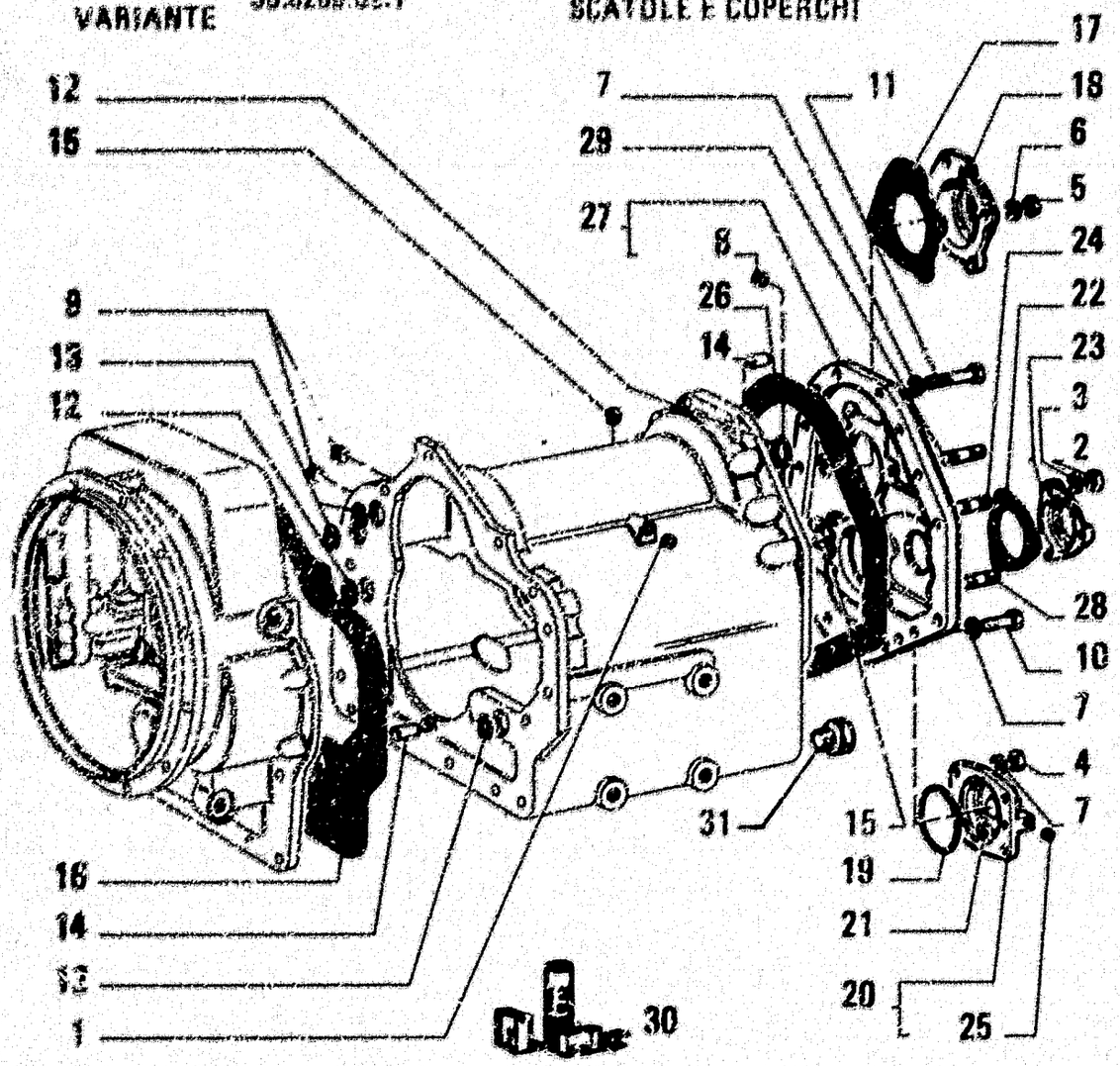

MATALLIC FL78 — B2.01/ 1 TAV. 2 PAG.2

ITEM	PART NUMBER	QTY	TRANS CODE	DESCRIPTION	DESCRIZIONE
28	79031001	4	210P	STUD	PRIGIONIERO
29	79031002	4	210P	STUD	PRIGIONIERO
30	79055160	1	1K	KIT SEE PAGE 9	KIT VED. PAG.9
31	79060009	1	50T	PLUG	TAPPO

OPTIONAL 30.0289.02.1
VARIANTE

CASINGS AND COVERS
SCATOLE E COPERCHI

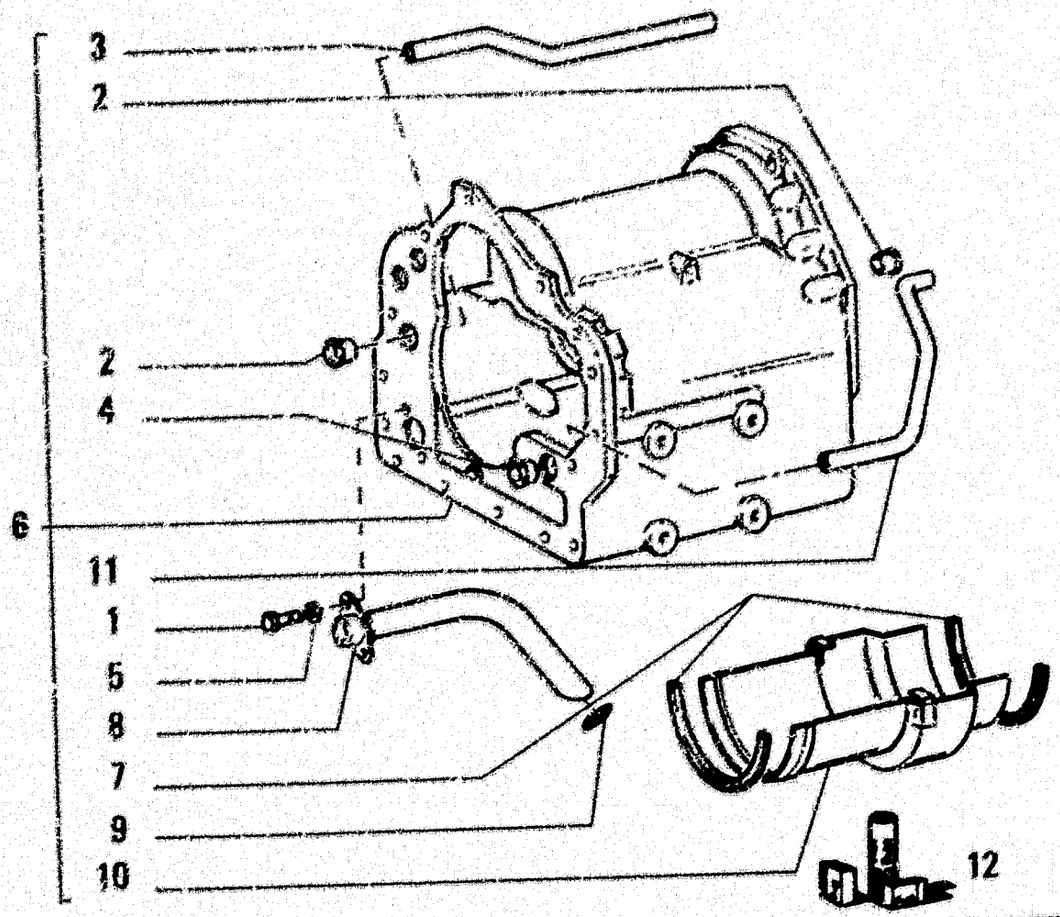

ITEM	PART NUMBER	QTY	TRANS CODE	DESCRIPTION	DESCRIZIONE
1	70927612	2	40V	SCREW	VITE
2	71004820	2	135M	HUB	MOZZO
3	73118043	1	193T	TUBE	TUBO RIGIDO
4	73118044	1	135M	HUB	MOZZO
5	10571779	2	131R	WASHER 8,1x2	ROSETTA 8,1x2
6	79056362	1	35S	CASE - ASSEMBLY	SCATOLA - COMPLETO
7	79030266	2	123G	SEAL ASSY	GUARNIZIONE TENUTA FRONTALE
8	79030269	1	193T	TUBE	TUBO RIGIDO
9	79030270	1	158G	O-RING	GUARNIZIONE O-R
10	79030271	1	20D	DEFLECTOR	DEFLETTORE
11	79030277	1	193T	TUBE	TUBO RIGIDO
12	79055160	1	1K	KIT SEE PAGE 9	KIT VED. PAG.9

79054264

TRANSMISSION – CAMBIO DI VELOCITA' – BOITE DE VITESSES – WECHSELGETRIEBE – CAMBIO DE VELOCIDADES

N5

N.T.R. 182 - 30.03.1989
604.01.154.01

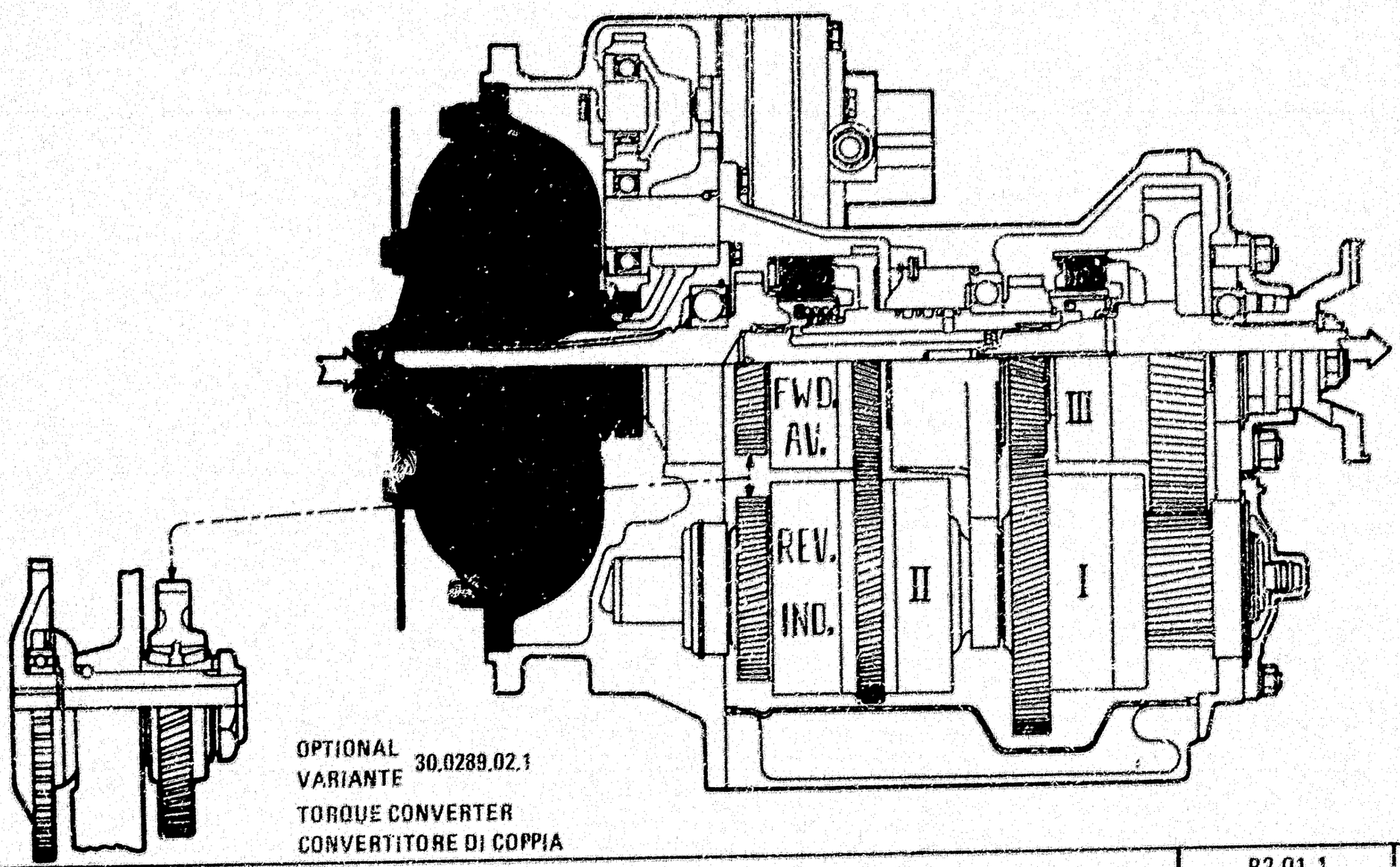

OPTIONAL 30.0289.02.1
VARIANTE
TORQUE CONVERTER
CONVERTITORE DI COPPIA

79064264

TRANSMISSION - CAMBIO DI VELOCITA' - BOITE DE VITESSES - WECHSELGETRIEBE
CAMBIO DE VELOCIDADES

N6

TORQUE CONVERTER
CONVERTITORE DI COPPIA

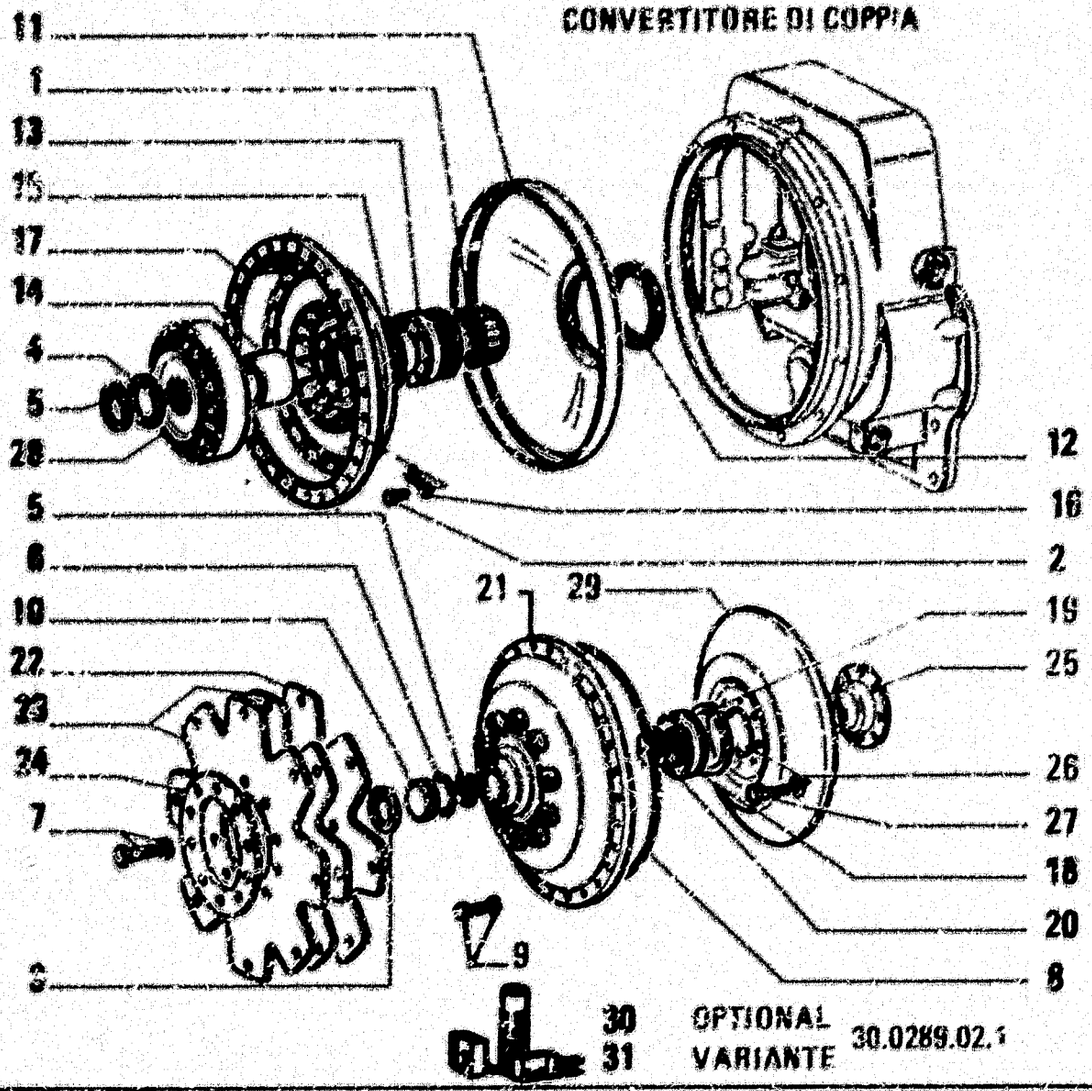

ITEM	PART NUMBER	QTY	TECHNIC CODE	DESCRIPTION	DESCRIZIONE
1	70673070	1	541C	BEARING	CUSCINETTO
2	79051207	6	40V	SCREW	VITE
3	79061691	1	51A	LOCKRING	ANELLO DI SICUREZZA
4	70827747	1	45A	RING	ANELLO
5	70828720	2	51A	LOCKRING	ANELLO DI SICUREZZA
6	14456380	1	156G	O-RING 2,62x36,17	GUARNIZIONE O-R 2,62x36,17
7	71004635	10	44V	SCREW AND WASHER ASSY	VITE CON ROSETTA
8	71005536	1	156G	O-RING	GUARNIZIONE O-R
9	71006468	24	44V	SCREW AND WASHER ASSY	VITE CON ROSETTA
10	73117963	1	5CT	PLUG	TAPPO
11	73118063	1	20D	DEFLECTOR	DEFLETTORE
12	73118064	1	123G	SEAL ASSY	GUARNIZIONE TENUTA FRONTALE
13	73118065	1	50I	GEAR	INGRANAGGIO
14	73118066	1	75D	SPACER	DISTANZIALE
15	73118067	1	156G	O-RING	GUARNIZIONE O-R
16	73118068	6	110P	PLAQUE	PIASTRINA
17	73118069	1	0YG	IMPELLER	GIRANTE
18	73118072	1	341C	BEARING	CUSCINETTO
19	73118073	1	51A	LOCKRING	ANELLO DI SICUREZZA
20	73118074	1	131R	WASHER	ROSETTA
21	73132674	1	265C	COVER	COPERCHIO
22	73118173	1	75M	DIAPHRAGM	MEMBRANA
23	73118174	2	75M	DIAPHRAGM	MEMBRANA
24	73118175	1	45A	RING	ANELLO
25	79051686	1	135M	HUB	MOZZO
26	71004797	12	131R	WASHER	ROSETTA
27	71004795	12	40V	SCREW	VITE

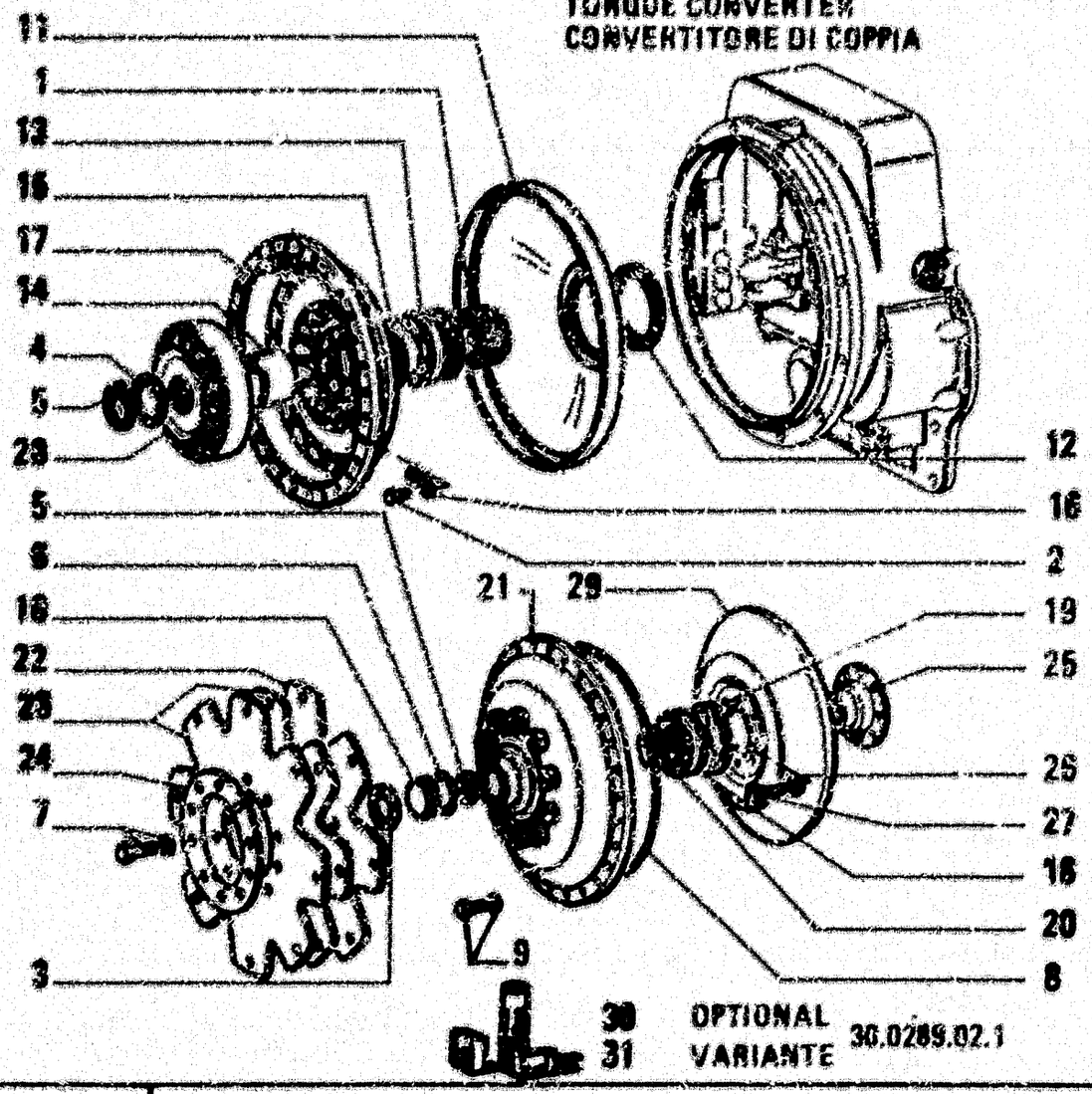

ITEM	PART NUMBER	QTY	TRANS CODE	DESCRIPTION	DESCRIZIONE
28	79050011	1	271S	STATOR	STATORE
29	79050360	1	66G	IMPELLER	GIRANTE
30	79055159	1	1K	KIT SEE PAGE 9	KIT VED. PAG.9
31	79055160	1	1K	KIT SEE PAGE 9	KIT VED. PAG.9

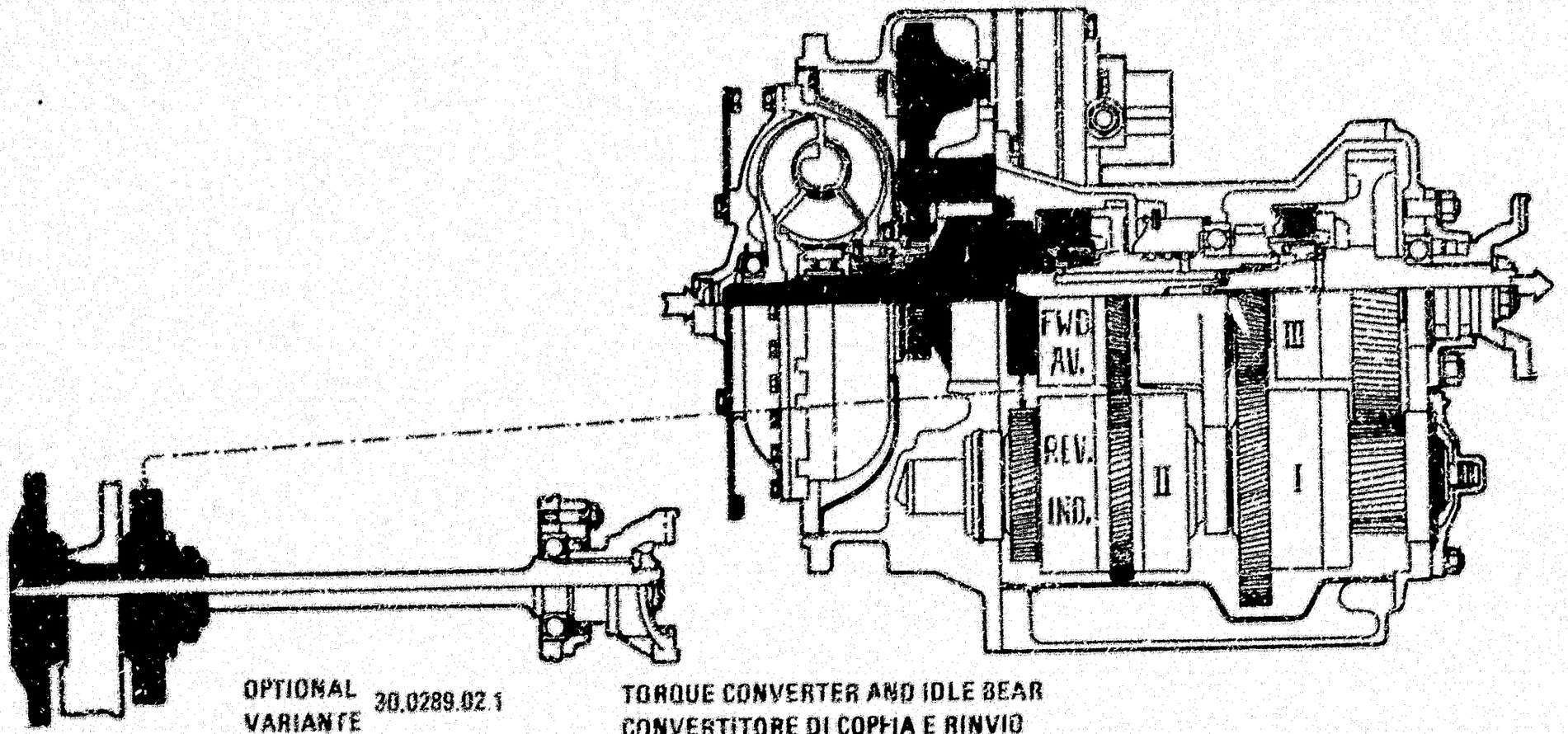

OPTIONAL 30.0289.02.1
VARIANTE

TORQUE CONVERTER AND IDLE BEAR
CONVERTITORE DI COPPIA E RINVIO

TORQUE CONVERTER AND IDLE REAR
CONVERTITORE DI COPPIA E RINVIO

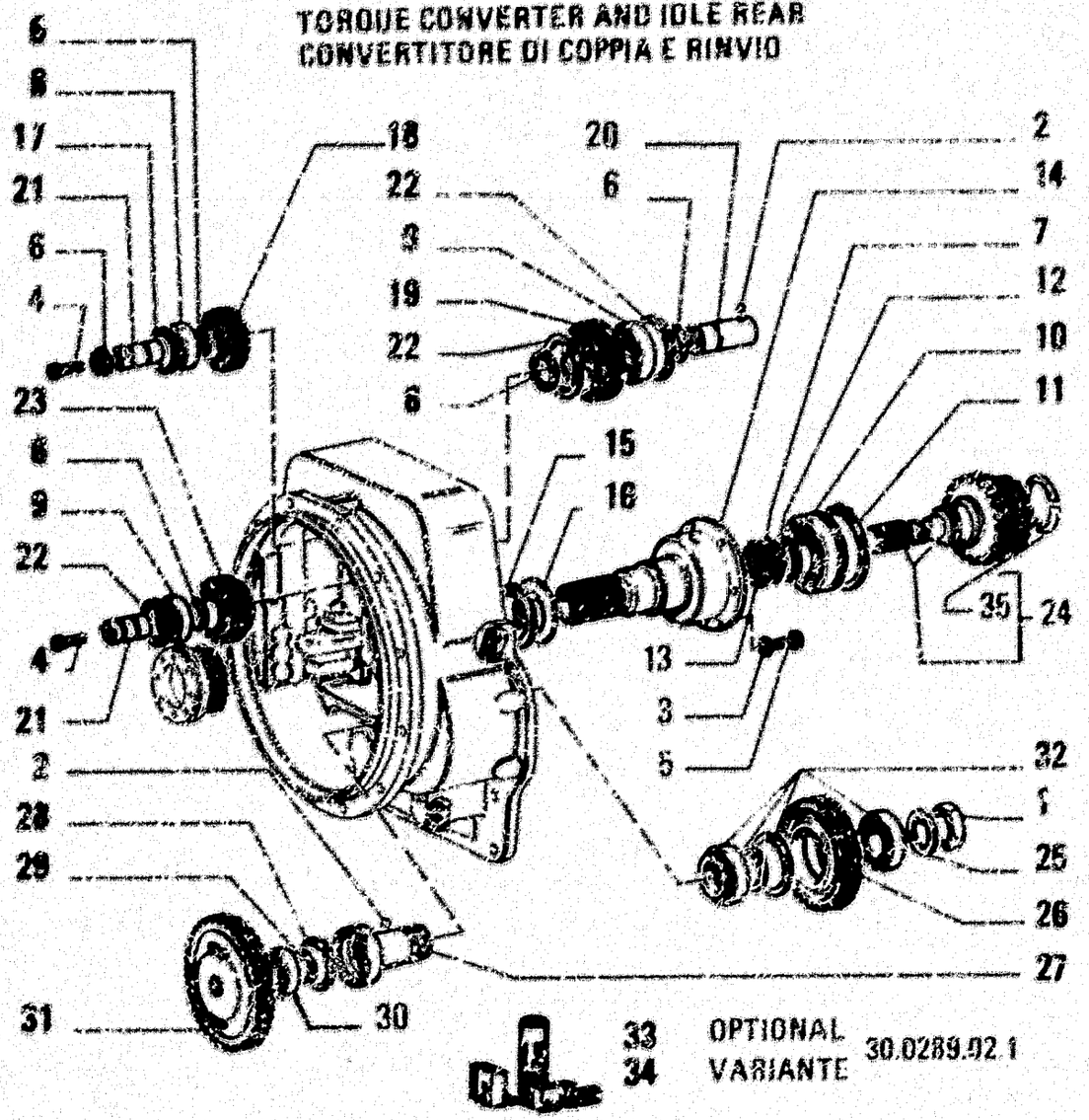

ITEM	PART NUMBER	QTY	TRANS CODE	DESCRIPTION	DESCRIZIONE
1	70050946	1	100	NUT	DADO
2	70673856	2	140S	BALL	SFERA
3	10518879	6	370R	LOCKWASHER 10.2x2.5	ROSETTA EL. 10.2x2.5
4	70921076	4	40V	SCREW	VITE
5	70922763	6	40V	SCREW	VITE
6	70929166	5	45A	RING	ANELLO
7	73116957	1	51A	LOCKRING	ANELLO DI SICUREZZA
8	73116958	1	341C	BEARING	CUSCINETTO
9	73116971	2	341C	BEARING	CUSCINETTO
10	73132932	1	341C	BEARING	CUSCINETTO
11	73116057	1	51A	LOCKRING	ANELLO DI SICUREZZA
12	73116058	2	131R	WASHER	ROSETTA
13	73116059	1	45A	RING	ANELLO
14	79059927	1	300S	SUPPORT	SUPPORTO
15	79064451	1	45A	RING	ANELLO
16	73116062	1	100M	SPRING	MOLLA
17	73116060	1	45A	RING	ANELLO
18	73116061	1	50I	GEAR	INGRANAGGIO
20	73116063	1	16A	SHAFT	ALBERO
21	73116262	2	300S	SUPPORT	SUPPORTO
22	73116320	3	45A	RING	ANELLO
22	79030242	1	50I	GEAR	INGRANAGGIO
24	79052635	1	16A	SHAFT - ASSEMBLY	ALBERO - COMPLETO
25	79030247	2	131R	WASHER	ROSETTA
26	79030245	1	50I	GEAR	INGRANAGGIO
27	79030249	1	16A	SHAFT	ALBERO
28	79030250	1	51A	LOCKRING	ANELLO DI SICUREZZA

TORQUE CONVERTER AND IDLE GEAR
CONVERTITORE DI COPPIA E RINVIO

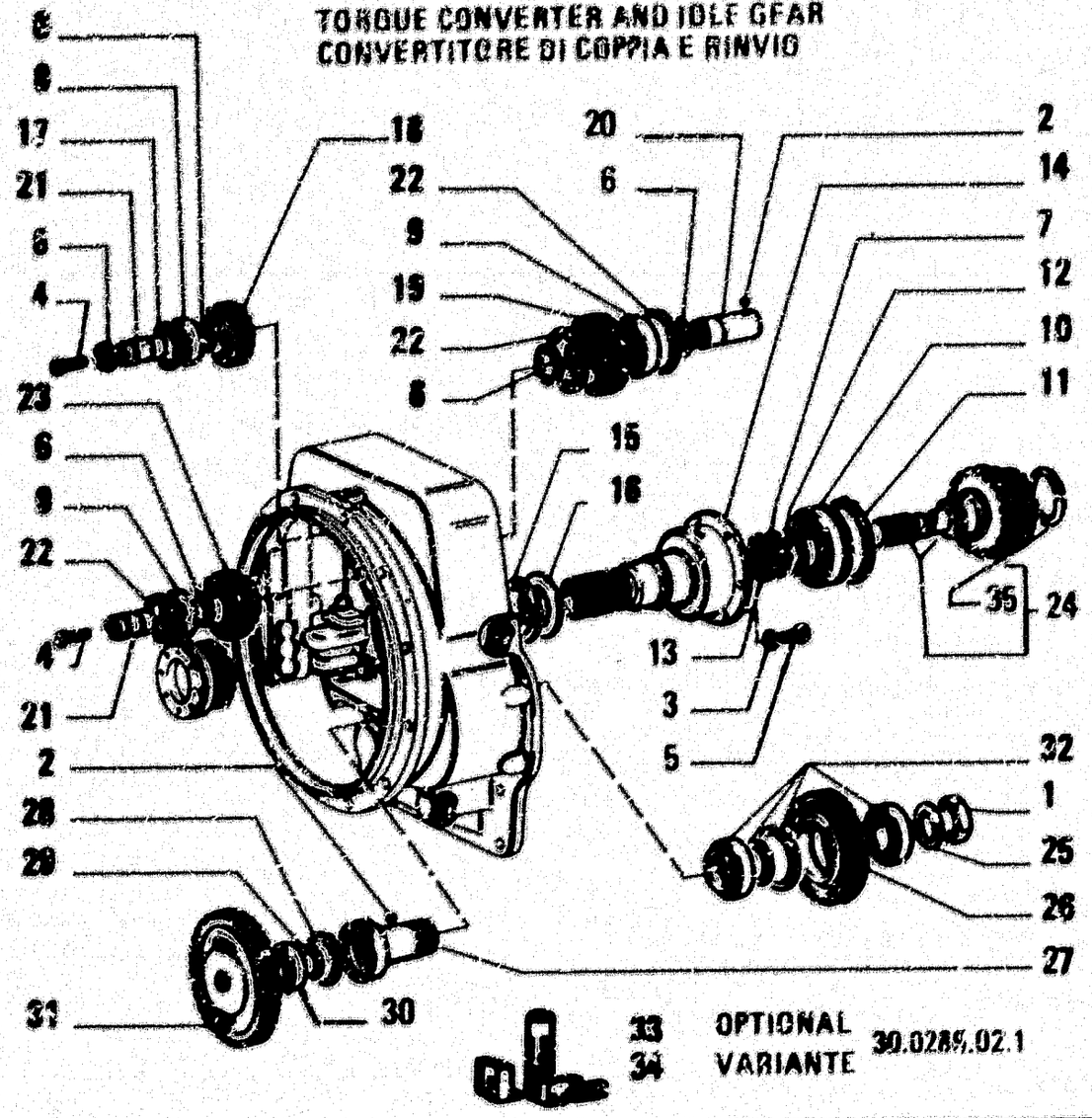

ITEM	PART NUMBER	QTY	TRANS CODE	DESCRIPTION	DESCRIZIONE
29	79030251	1	45A	RING	ANELLO
30	79030252	1	341C	BEARING	CUSCINETTO
31	79030253	1	50I	GEAR	INGRANAGGIO
32	79030261	1	341C	BEARING	CUSCINETTO
33	79065159	1	1K	KIT SEE PAGE 9	KIT VED. PAG.9
34	79065160	1	1K	KIT SEE PAGE 9	KIT VED. PAG.9
35	79064449	1	51A	LOCKRING	ANELLO DI SICUREZZA

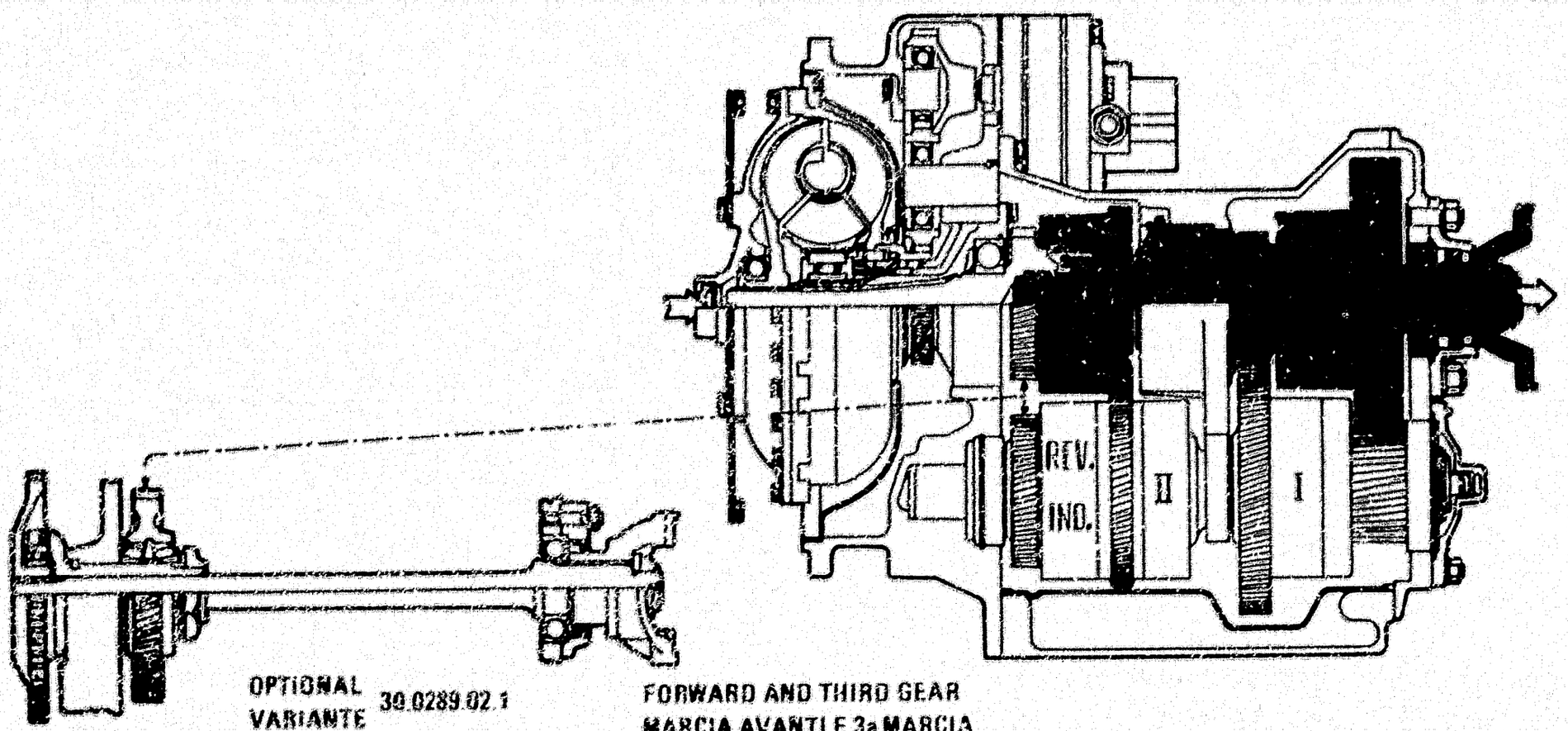

OPTIONAL
VARIANTE 30.0289.02.1

FORWARD AND THIRD GEAR
MARCIA AVANTI E 3a MARCIA

79064264

TRANSMISSION - CAMBIO DI VELOCITA' - BOITE DE VITESSES - WECHSELGETRIEBE - CAMBIO DE VELOCIDADES

B2 01/1 | 8

N.T.R. 182 - 30.03.1989
604.01.154.01

N12

FORWARD AND THIRD GEAR
MARCIA AVANTI E 3a MARCIA

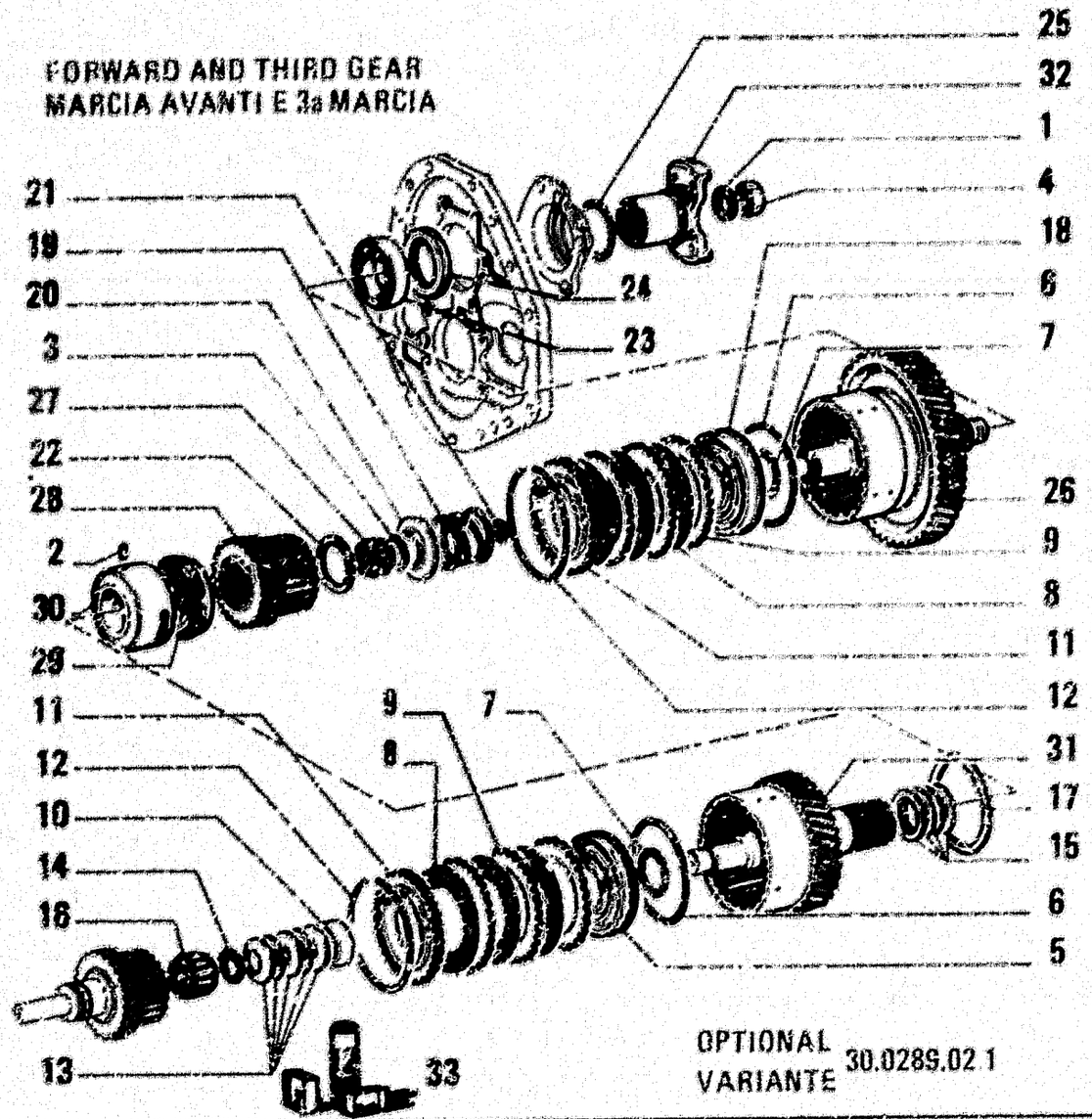

OPTIONAL
VARIANTE 30.028S.02 1

ITEM	PART NUMBER	QTY	TRANS CODE	DESCRIPTION	DESCRIZIONE
1	70573871	1	131R	WASHER	ROSETTA
2	79063942	1	86P	PIN	PERNO
3	70926000	1	51A	LOCKRING	ANELLO DI SICUREZZA
4	73109871	1	10D	NUT	DADO
5	73116085	1	130P	PLUNGER	PISTONCINO
6	73116086	2	123G	SEAL ASSY	GUARNIZIONE TENUTA FRONTALE
7	73116087	2	123G	SEAL ASSY	GUARNIZIONE TENUTA FRONTALE
8	73116088	14	60D	DISC	DISCO
9	73116089	14	60D	DISC	DISCO
10	73116090	1	75D	SPACER	DISTANZIALE
11	73116091	2	60D	DISC	DISCO
12	73116092	2	45A	RING	ANELLO
13	73116093	5	100M	SPRING	MOLLA
14	73116094	1	51A	LOCKRING	ANELLO DI SICUREZZA
15	73116096	4	45A	RING	ANELLO
16	73116097	1	341C	BEARING	CUSCINETTO
17	73116098	1	51A	LOCKRING	ANELLO DI SICUREZZA
18	73116106	1	130P	PLUNGER	PISTONCINO
19	73116107	1	100M	SPRING	MOLLA
20	73116108	1	60S	CUP	SCODELLINO
21	73116136	1	45A	RING	ANELLO
22	79051090	1	51A	LOCKRING	ANELLO DI SICUREZZA
23	79030209	1	341C	BEARING	CUSCINETTO
24	79030210	1	123G	SEAL ASSY	GUARNIZIONE TENUTA FRONTALE
25	14463880	1	158G	O-RING 3.53x34.52	GUARNIZIONE O-R 3.53x34.52
26	79030225	1	16A	SHAFT	ALBERO
27	79030226	1	341C	BEARING	CUSCINETTO

FORWARD AND THIRD GEAR
MARCIA AVANTI e 3a MARCIA

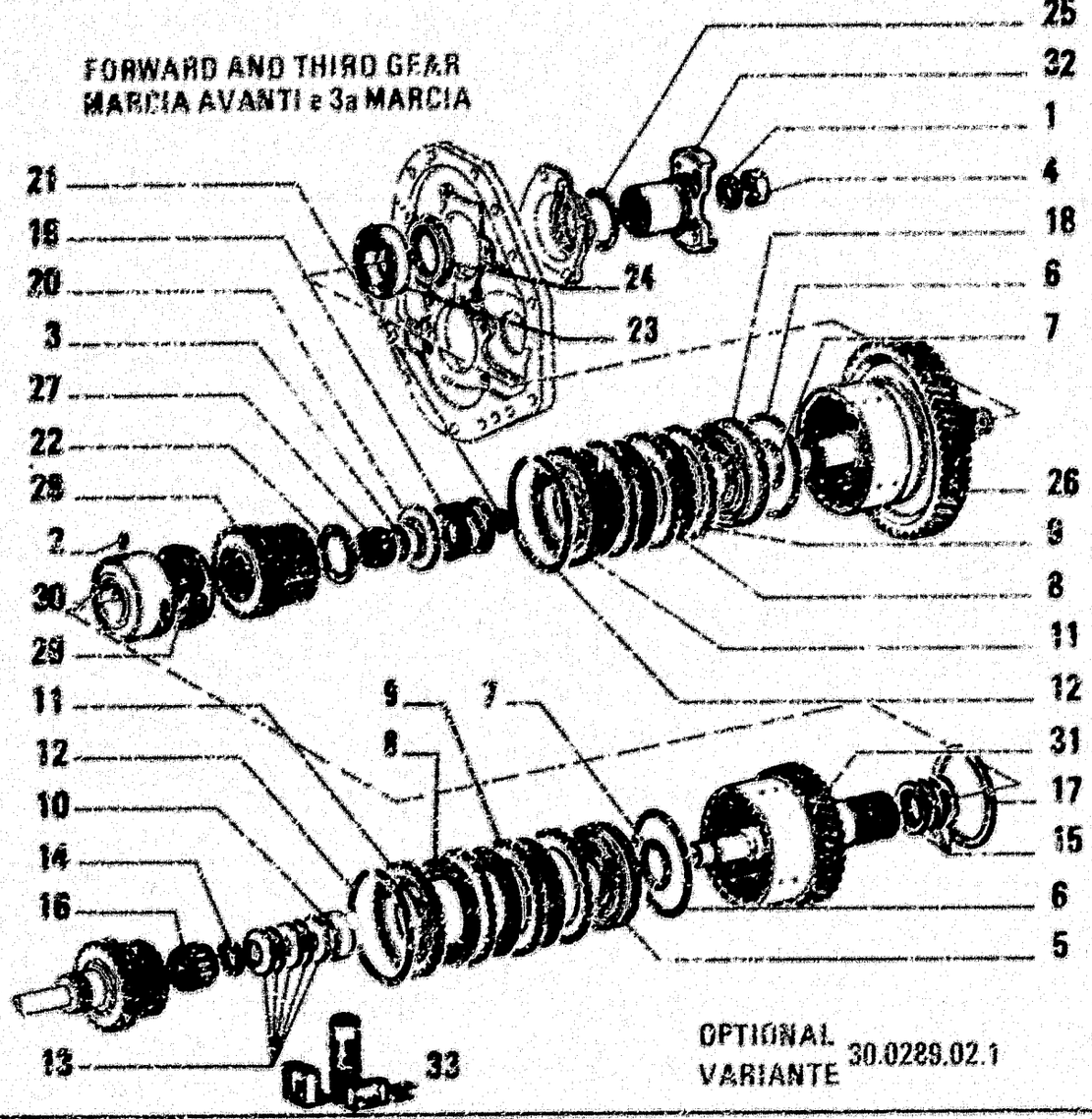

OPTIONAL
VARIANTE 30.0289.02.1

ITEM	PART NUMBER	QTY	TRANS CODE	DESCRIPTION	DESCRIZIONE
28	79050005	1	56I	GEAR	INGRANAGGIO
29	79030230	1	341C	BEARING	CUSCINETTO
30	79064245	1	135M	HUB	MOZZO
31	79030232	1	16A	SHAFT	ALBERO
32	79031240	1	70F	FLANGE	FLANGIA
33	79055160	1	1K	KIT SEE PAGE 9	KIT VED. PAG 9

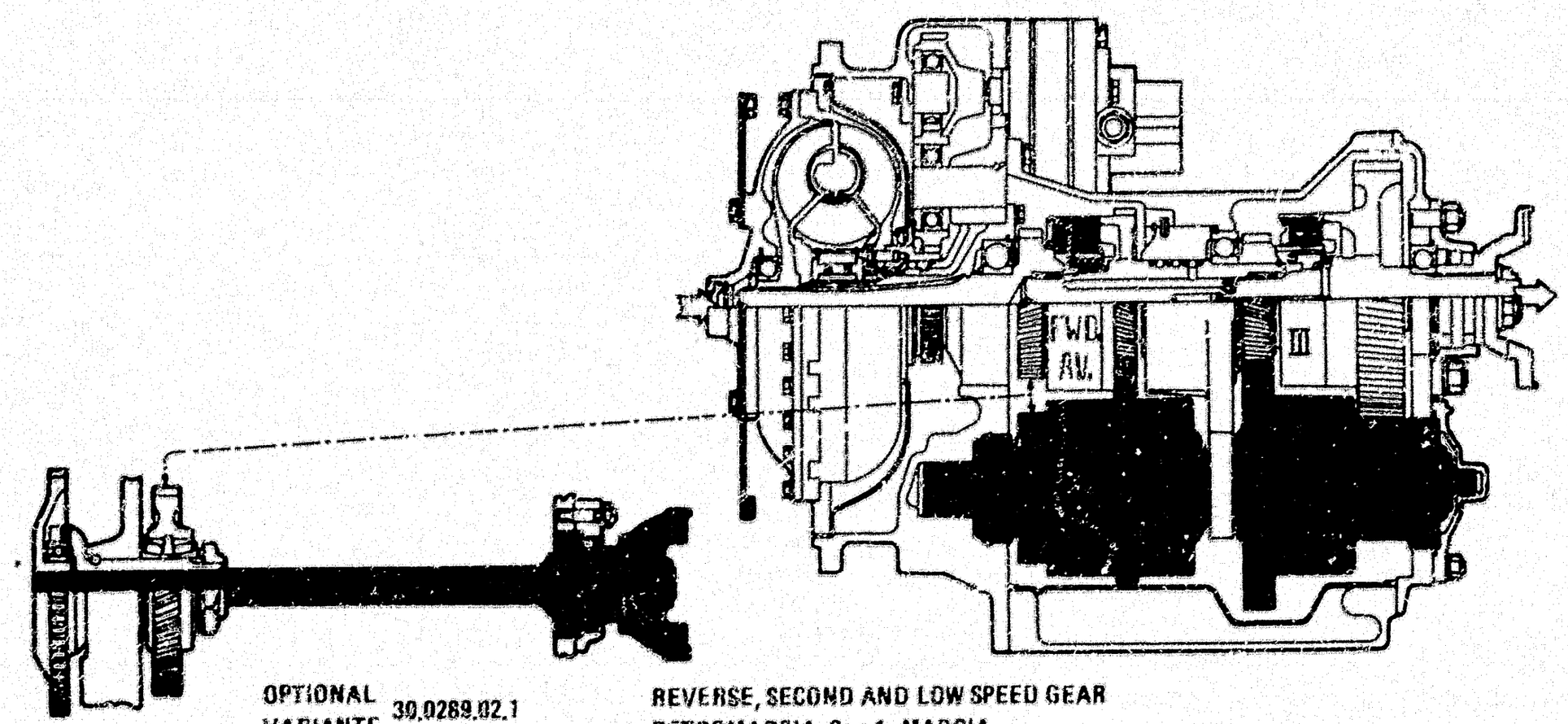

OPTIONAL
VARIANTE 30.0289.02.1

REVERSE, SECOND AND LOW SPEED GEAR
RETROMARCIA, 2a e 1a MARCIA

M15

OPTIONAL 39.0288.02.1
VARIANTE

Tav. 2

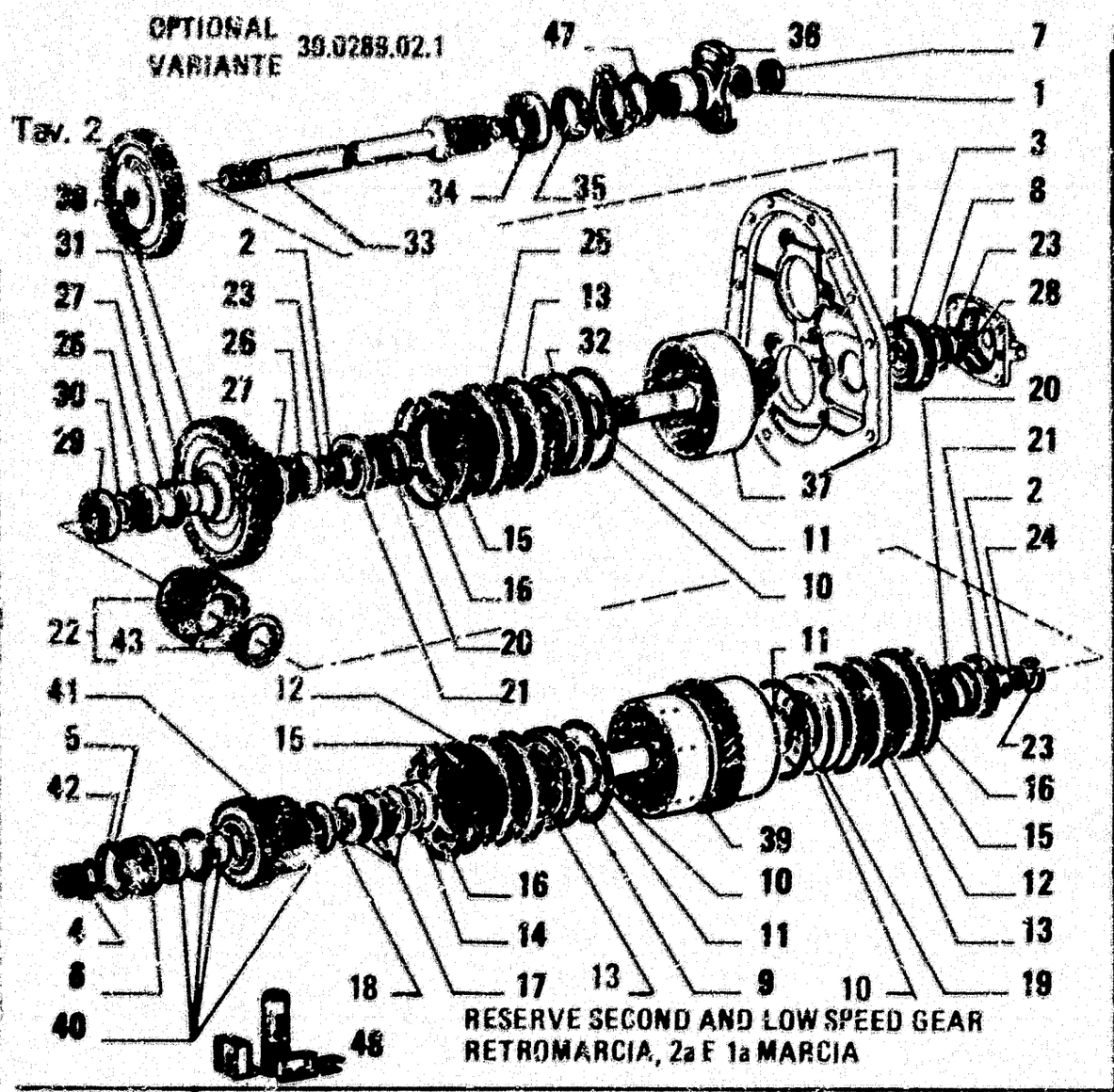

RESERVE SECOND AND LOW SPEED GEAR
RETROMARCIA, 2a E 1a MARCIA

ITEM	PART NUMBER	QTY	TRANS CODE	DESCRIPTION	DESCRIZIONE
1	70673671	1	131H	WASHER	ROSETTA
2	70926000	2	51A	LOCKRING	ANELLO DI SICUREZZA
3	73132784	1	341C	BEARING	CUSCINETTO
4	71004926	3	45A	RING	ANELLO
5	71004961	1	51A	LOCKRING	ANELLO DI SICUREZZA
6	71004962	1	341C	BEARING	CUSCINETTO
7	73109871	1	100	NUT	DADO
8	73118058	1	131R	WASHER	ROSETTA
9	73118085	1	130P	PLUNGER	PISTONCINO
10	73118086	3	123G	SEAL ASSY	GUARNIZIONE TENUTA FRONTALE
11	73118087	3	123G	SEAL ASSY	GUARNIZIONE TENUTA FRONTALE
12	73118088	14	60D	DISC	DISCO
13	73118089	22	60D	DISC	DISCO
14	73118090	1	75D	SPACER	DISTANZIALE
15	73118091	3	60D	DISC	DISCO
16	73118092	3	45A	RING	ANELLO
17	73118093	5	100M	SPRING	MOLLA
18	73118094	1	51A	LOCKRING	ANELLO DI SICUREZZA
19	73118106	1	130P	PLUNGER	PISTONCINO
20	73118107	2	100M	SPRING	MOLLA
21	73118108	2	60S	CUP	SCODELLINO
22	79052636	1	135M	HUB - ASSEMBLY	MOZZO - COMPLETO
23	73118110	3	51A	LOCKRING	ANELLO DI SICUREZZA
24	73118111	1	341C	BEARING	CUSCINETTO
25	73118133	8	60D	DISC	DISCO
26	73118134	2	341C	BEARING	CUSCINETTO
27	73118135	2	51A	LOCKRING	ANELLO DI SICUREZZA

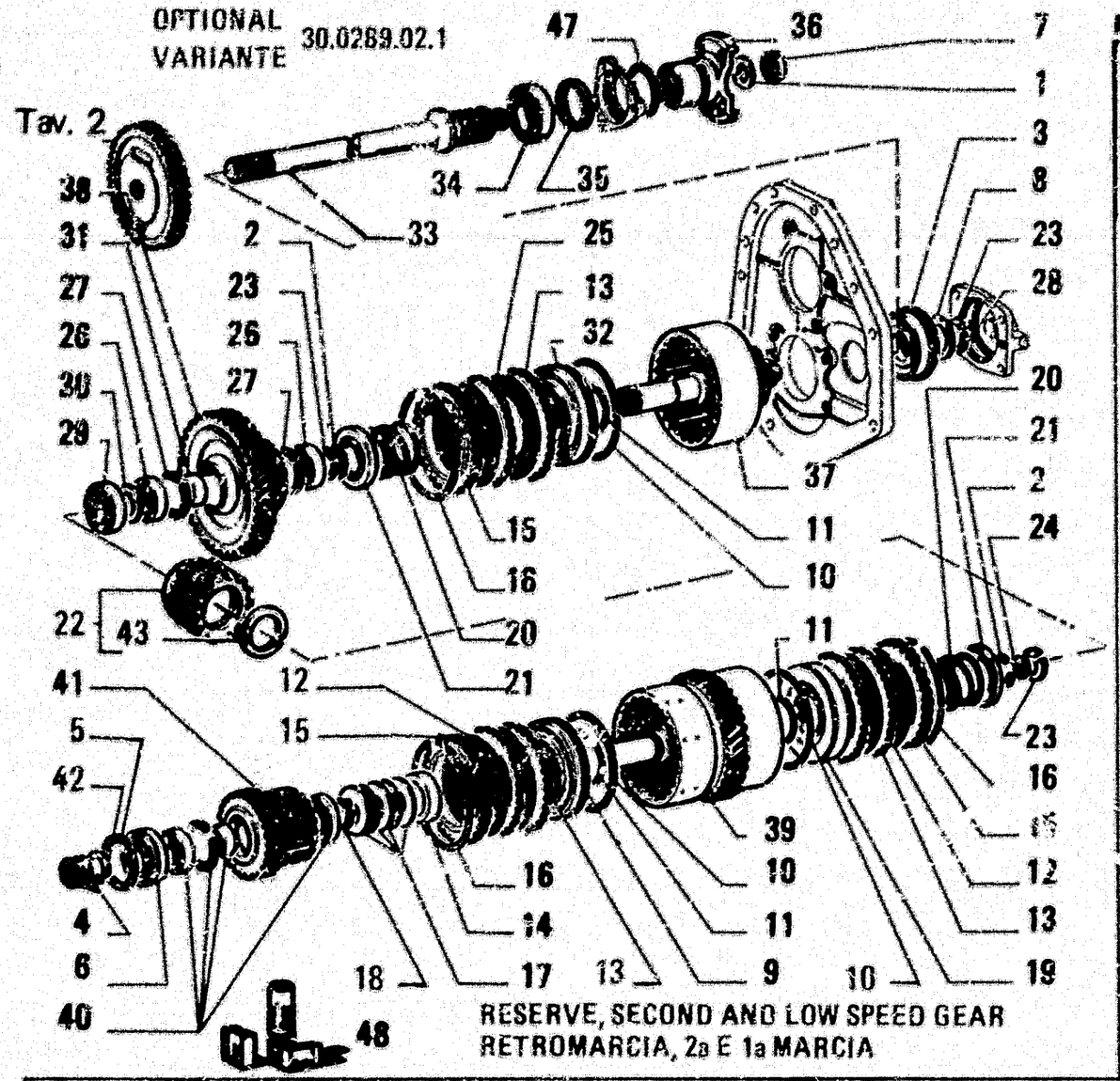

ITEM	PART NUMBER	QTY	TRANS CODE	DESCRIPTION	DESCRIZIONE
28	73118136	1	45A	RING	ANELLO
29	73118137	1	341C	BEARING	CUSCINETTO
30	73118138	1	75D	SPACER	DISTANZIALE
31	73118139	1	75D	SPACER	DISTANZIALE
32	73118236	1	130P	PLUNGER	PISTONCINO
33	79030218	1	16A	SHAFT	ALBERO
34	79030219	1	341C	BEARING	CUSCINETTO
35	79030222	1	123G	SEAL ASSY	GUARNIZIONE TENUTA FRONTALE
36	79030223	1	70F	FLANGE	FLANGIA
37	79030228	1	16A	SHAFT	ALBERO
38	79060006	1	50I	GEAR	INGRANAGGIO
39	79030233	1	16A	SHAFT	ALBERO
40	79030234	1	341C	BEARING	CUSCINETTO
41	79060008	1	50I	GEAR	INGRANAGGIO
42	79030236		45A	RING	ANELLO
	79030237		45A	RING	ANELLO
	79030238		45A	RING	ANELLO
	79030239		45A	RING	ANELLO
	79030240		45A	RING	ANELLO
43	79064449	1	51A	LOCKRING	ANELLO DI SICUREZZA
47	14463850	1	158G	O-RING 3,53x34,52	GUARNIZIONE O-R 3,53x34,52
48	79055160	1	1K	KIT SEE PAGE 9	KIT VED. PAG.9

	DESIGNAZIONE BASE	BASIC DESIGNATION	DESIGNATIONS-BASES	SPANNBEZEICHNUNGEN	DESIGNACIONES BASE
200C	COPPIA DI INGRANAGGI	GEAR SET	COUPLE D'ENGRENA-	ZAHNRADPAAR	PAR DE ENGRANAJES
200C			GES		
205T	TELAIO ANTERIORE	FRONT MAIN FRAME	CHASSIS AVANT	RAHMEN VORN	ARMAZON DELANTERO
207T	TELAIO POSTERIORE	REAR MAIN FRAME	CHASSIS ARRIERE	RAHMEN HINTER	ARMAZON TRASERO
208S	STRUMENTO MULTIPLO	INSTRUMENT CLUSTER	COMBINE DE BORD PLUS INDICAT.	KOMBIINSTRUMENT	QUADRO DE INDICACIONES MULTIPL
209T	TROMBA ACUSTICA	PROJECTOR	TROMPETTE	TROMPETE	TROMPETA
209T	TRATTORE	TRACTOR	TRACTEUR	MASCHINE	TRACTOR
2061	COMANDI ESTERNI CAMBIO	TRANSMISSION OUTSIDE CONTROL	COMMANDES EXTER.BOITE VITESSE	AEUSSERE GETRIEBESCHALTUNG	VARRILAJE CAMBIO VELOCIDADES
2062	COMANDI ESTERNI RIDUTTORE	LOW SPEED OUTER CONTROLS	COMMANDES EXTER. REDUCTEUR	ZUSATZGETRIEBESCHALTUNG	MANDO DEL REDUCTOR DEL CAMBIO
2063	DISPOSITIVI SICUREZZA CAMBIO	TRANSMISSION SAFETY DEVICE	BLOCAGE DE BOITE DE VITESSES	GETRIEBESCHALTSPERRE	ENCLAVAMIENTO DEL CAMBIO
208C	COPRIGIUNTO	FISHPLATE	COUVRE-JOINT	LASCHE	CUBREJUNTAS
209T	TUBETTO IDENTIFIC.CAVI	CABLE IDENTIF.TUBE			
211C	COPRIGUARNIZIONE	SEAL COVER	COUVRE-JOINT	HALTER	ABRAZADERA
251T	TORQUE CONTROL	TORQUE CONTROL			
252C	COPRIPEDALE DI GOMMA	PEDAL RUBBER PAD	GARNITURE CAOUTCHOUC	FUSSHEBELUEBERZUG	FORRO DE CAUCHO
253C	COPRITAPPO	PLUG COVER	CACHE-BOUCHON	SCHUTZKAPPE	CAPUCHON
2046	SUCCHERUOLA	SUCTION ROSE	CREPINE	SAUGSIEB	FILTRO DE ASPIRACCION
256C	CORNICE	BEZEL	MONTURE	RAHMEN	MARCO
2065	SUOLA	SHOE	PATIN	KETTENPLATTE	ZAPATA
258C	COPRIPULSANTE	BUTTON COVER	CACHE-BOUTON	DRUCKKNOPFDECKEL	CAPUCHA
267C	CORONA DENTATA	RING GEAR	COURONNE DENTEE	ZAHNKRANZ	CORONA DENTADA
3042	CILINDRO POSIZIONATORE	POSITIONER CYLINDER	CYLINDRE POSITION	STELLZYLINDER	
3044	CILINDRO PENETRAZIONE	PENETRATION CYLINDER	CYLINDRE DE PENETRATION	EINDRINGZYLINDER	
300C	CORPO	BODY	CORPS	GEHAUSE	CUERPO
3005	SUPPORTO	SUPPORT	SUPPORT	TRAEGER	SOPORTE
3007	PNEUMATICI 23.5X25	TIRES 23.5X25	PNEUS 23,5X25	REIFEN 23,5X25	
3015	SUPPORTO ELASTICO	SHURBER	SUPPORT ELASTIQUE	FEDERTRAEGER	APOYO ELASTICO
3017	PNEUMATICI 20X24	TIRES 20X24		REIFEN 20X24	
3025	SUPPORTO OSCILLANTE	SWIVELLING BLOCK	SUPPORT OSCILLANT	KIPPLAGER	APOYO OSCILANTE
3045	SUPPORTO MASSE CENTRIFUGHE	WEIGHT PLATE	PLAQUE DE MASSE-	VERSTELLPLATTE	SOPORTE DEL CON-
3045			LOTTE		TRAPESO
3055	SUPPORTO CON CATADIOTTRO	SUPPORT W/REFLEX REFLECTOR	SUPPORT AVEC CATA-	LAGER MIT RUECK-	SOPORTE CON CATA-
305S			DIOPTRE	STRAHLER	FAROS
307C	CORRETTORE	CORRECTOR	CORRECTEUR	VERSTELLER	CORRECTOR
309C	CORRETTORE DI FRENATA	BRAKE COMPENSATOR	REPARTITEUR DE FREINAGE	BREMSVERSTELLER	CORRECTOR DE
309C					FRENADO
3105	SURPRESSORE FRENI	BRAKE BOOSTER	SURPRESSEUR DE FREINS	DRUCKVERSTELLER	REFORZADOR DE FRENO
313C	CREMAGLIERA	RACK	CREMAILLERE	ZAHNSTANGE	CREMALLERA
315C	CRISTALLO	GLASS PANE	GLACE	GLASSCHEIBE	CRISTAL
316C	CRISTALLO PROIETTORE	HEADLAMP LENS	GLACE DE PRO-	STREUSCHEIBE	CRISTAL DE PRO-
316C			JECTEUR		YECTOR

	DESIGNAZIONE BASE	BASIC DESIGNATION	DESIGNATIONS-BASES	GRUNDBEZEICHNUNGEN	DENOMINACIONES BASE
243P	PUNTALE	PUSH ROD	EMBOUT	DRUCKSTANGE	HERRIETE
239P	PUNTELLO	STAY	BEQUILLE	STREBE	PUNTAL
240A	TUBAZIONI TRASM.IDROSTATICA	HYDROSTATIC DRIVE SYSTEM LINES			
246P	PUNTERIA	TAPPET	POUSSOIR	STOESSEL	PERNIO ARTICULADO
241P	PUNTERIA A RULLO	ROLLER TAPPET	POUSSOIR A GALET	ROLLENSTOESSEL	EMPUJADOR DE RODILLO
241P					
242P	PUNTA DENTE RIPPER	RIPPER SHANK POINT	POINTE DENT SCARIFICATEUR	AUFREISSERZAHNSPITZE	PUA DE DIENTE RIPPER
244P	PUNTONE	STRUT	ETAI	STREBE	LISTON
245C	CONTACHILOMETRI	SPEEDOMETER - KM	COMPTEUR KILOMETRIQUE	KILOMETERZAEHLER	CUENTAKILOMETROS
245C					
248C	CONTAMIGLIA	SPEEDOMETER-MILES	COMPTEUR DE MILLES	MEILENZAEHLER	CUENTAMILLAS
247C	CONTAGIRI	TACHOMETER	COMPTE-TOURS	DREHZAHLMESSER	CUENTAREVOLUCIONES
248C	CONTAORE	HOURMETER	HOROMETRE	STUNDENZAEHLER	CUENTAHORAS
249P	PUNZONE	PUNCH	POINCON	DURCHSCHLAG	PUNZON
25GA	INNESTO TRASMISSIONE	ENGINE/TRANSMISSION COUPLING		GETRIEBESCHALTUNG	
25G1	COLLEGAMENTI CAMBIO	TRANSMISSION CONNECTING	CONNECTIONS DE BOITE/VITESSES	GETRIEBEANSCHLUESSE	
250C	CONTATTO	CONTACT	CONTACT	KONTAKT	CONTACTO
254C	CONTENITORE	CONTAINER	CONTAINEUR	BEHAELTER	RECIPIENTE
255C	CONTENITORE FILTRO	FILTER SHELL	CUVE DE FILTRE	FILTERGEHAEUSE	CAMISA DE FILTRO
257C	CONTRODADO	LOCK NUT	CONTRE-ECROU	KONTERMUTTER	CONTRATUERCA
258C	CONVERTITORE DI COPPIA	TORQUE CONVERTER	CONVERTISSEUR DE COUPLE	DREHMOMENTWANDLER	CONVERTIDOR
260C	CONVOGLIATORE	SHROUD	CONVOYEUR	LEITBLECH	CANALIZADOR
265C	COPERCHIO	COVER	COUVERCLE	DECKEL	TAPA
270C	COPIGLIA	COTTER PIN	COUPILLE	SPLINT	CHAVETA PARTIDA
271S	STATORE	STATOR	STATOR	STATOR	ESTATOR
274C	COPPA OLIO	OIL SUMP	CARTER A HUILE	OELWANNE	CARTER DE ACEITE
274S	STELO	ROD	TIGE	KOLBENSTANGE	VASTAGO
275C	COPPA	SUMP	CARTER A HUILE	OELWANNE	CARTER DE ACEITE
275S	STERZO	STEERING	DIRECTION	LENKUNG	DIRECCION
278C	COPPA DELLA RUOTA	WHEEL CAP	ENJOLIVEUR DE ROUE	RADKAPPE	EMBELLECEDOR DE RUEDA
278C					
279C	COPPA RACCOGLIOLIO	OIL SHIELD	COLLECTEUR D'HUILE	OELFANGSCHALE	RETENEDOR DE ACEITE
279C					
280A	DISPOSITIVO LUBRIFIC.CAMBIO	TRANS.LUBRICATION SYSTEM	DISP.LUBRIFIC.BOITE VITESSE	GETRIEBESCHMIERSYSTEM	
280S	STOPPINO	WICK	MECHE	SCHMIERDOCHT	MECHA
282T	TARGA MANUTENZIONE	SERVICE AND LUBE INSTRUCTION	DECALCOMANIE ENTRETIEN	ABZIEHBILD BETAETIGUNG/WINKELS	CALCOMANIA DE MANTENIMIENTO
283T	TARGHETTA IDENTIFICAZIONE	IDENTIFICATION PLATE	PLAQUETTE RECAPITULATIVE	TYPENSCHILD	MUESTRA DE IDENTIFICACION
284T	TERGICRISTALLO POSTERIORE	WINDSCREEN WIPER	ESSUIE-GLACE	SCHEIBENWISCHERHINTER	LIMPIA-CRISTAL POST.
285C	COPPIA CONICA	BEVEL GEAR SET	COUPLE CONIQUE	TELLER UND KEGELRAD	PAR CONICO
286T	TUBO FLESSIBILE	HOSE	TUYAU FLEXIBLE	SCHLAUCH	TUBO FLEXIBLE

	DESIGNAZIONE BASE	BASIC DESIGNATION	DESIGNATIONS-BASES	GRUNDBEZEICHNUNGEN	DENOMINACIONES BASE
210C	COMMUTATORE	SWITCH	COMMUTATEUR	EL.SCHALTER	CONMUTADOR
210P	PRIGIONIERO	STUD	GOUJON	STIFTSCHRAUBE	ESPARRAGO
210T	TURBOCOMPRESSORE	TURBOCHARGER	TURBOCOMPRESSEUR	TURBOLADER	TURBOCOMPRESOR
211T	TUTA	OVERALL	COMBINAISON	ARBEITSANZUG	MONO DE MECANICO
214C	COMPRENDE	INCLUDES...	COMPREND...	EINSCHLIESSLICH...	COMPRENDE...
215P	PROFILATO	CHANNEL	PROFILE	EISEN	PERFIL
215S	SQUADRETTA	CONNECTING PLATE	EQUERRE	WINKEL	ESCUADRA
216C	COMPRESSORE ARIA	AIR COMPRESSOR	COMPRESSEUR D'AIR	LUFTKOMPRESSOR	COMPRESOR
216P	PROFILATO DI GOMMA	RUBBER SECTION	PROFILE CAOUTCHOUC	PROFILGUMMI	PERFIL DE GOMA
218P	PROIETTORE A TRE LUCI	THREE-LIGHT HEADLAMP	PROJECTEUR A TROIS FEUX	DREILICHTSCHEIN-WERFER	PROYECTOR DE TRES LUCES
220R	ROTAZIONE RETROESCAVATORE	BACKHOE ROTATION	ROTATION PELLE RETRO	DREHAGGREGAT	ROTACION RETROEXCAVADORA
220C	CONDENSATORE	CONDENSER	CONDENSATEUR	KONDENSATOR	CONDENSADOR
220P	PROIETTORE	FLOODLIGHT	PROJECTEUR	SCHEINWERFER	PROYECTOR
220S	STABILIZZATORE	STABILIZER	STABILISATEUR	STABILISATOR	ESTABILIZADOR
221C	CONDIZIONATORE	AIR CONDITIONER	CLIMATISEUR	KLIMAANLAGE	CLIMATIZADOR
221P	PROIETTORE SDOPPIATO	DUAL HEADLAMP	PROJECTEUR JUMELÉ	DOPPELSCHEINWERFER	PROYECTORES GEME-LOS
222P	PROLUNGA	EXTENSION	RALLONGE	VERLAENGERUNGSROHR	EXTENSION
223C	CONDOTTO	DUCT	CONDUIT	LEITUNG	CONDUCTO
223P	PROLUNGA PER GONFIAGGIO	TIRE INFLATION EXTENSION	RALLONGE DE GON-FLAGE	VERLAENGERUNGS-SCHLAUCH ZUM AUFPUMPEN	EXTENSION DE MAN-GUERA
224C	CONDOTTO ARIA	AIR DUCT	CONDUIT D'AIR	LUFTLEITUNG	CONDUCTO DE AIRE
224P	PROTEZIONE	SHIELD	PROTECTION	ABDECKUNG	DEFENSA
225C	COLLETTORE ASPIRAZIONE	INTAKE MANIFOLD	CONDUIT D'ADMISSION	ANSAUGROHR	COLECTOR DE ASPIRACION
225S	STAFFA	BRACKET	ETRIER	BUEGEL	ESTRIBO
226S	STAFFA AD U	U-BOLT	ETRIER PROFILE EN U	U-BOLZEN	BRIDA DE SECCION EN U
236G	PEDALIERA	PEDAL CONTROL			
236S	TUBAZIONI COMANDO TRASM. IDR.	TRANSMISSION CONTROL LINES			
238C	COLLETTORE DI SCARICO	EXHAUST MANIFOLD	CONDUIT D'ECHAPPEMENT	AUSPUFFKRUEMMER	COLECTOR DE ESCAPE
238P	PULEGGIA	PULLEY	POULIE	RIEMENSCHEIBE	POLEA
238V	VOLTAMPEROMETRO	VOLTAMMETER	VOLTAMPEROMETRE	VOLT-AMPEREMETER	VOLTAMPERIMETRO
231S	STAFFETTA	CLIP	COLLIER	HALTER	ABRAZADERA
231V	VERNICE	PAINT	PEINTURE	LACKIRUNG	PINTURA
235C	CONNESSIONE	CONNECTION	CONNEXION	LEITUNG	CONEXION
235S	STANTUFFO	PISTON	PISTON	KOLBEN	EMBOLO
236P	PULSANTE	PUSH BUTTON	BOUTON	DRUCKKNOPF	PULSADOR
237P	PULSANTIERA	SWITCH PANEL	CLAVIER	SCHALTTAFEL	DECLADO

B	MECHANICAL TRANSMISSION • CLUTCH • TRANSMISSION • TRANSMISSION SHAFT • AXLES TRASMISSIONE MECCANICA • FRIZIONE • CAMBIO • ALBERO DI TRASMISSIONE • PONTI TRANSMISSION MECANIQUE • EMBRAYAGE • BOITE DE VITESSES • ARBRE DE TRANSMISSION • PONTS MECHANISCHE KRAFTÜBERTRAGUNG • KUPPLUNG • GETRIEBE • GELENKWELLE • ACHSEN TRANSMISSION MECANICA • EMBRAGUE • CAMBIO • ARBOL DE TRANSMISSION • PUENTES

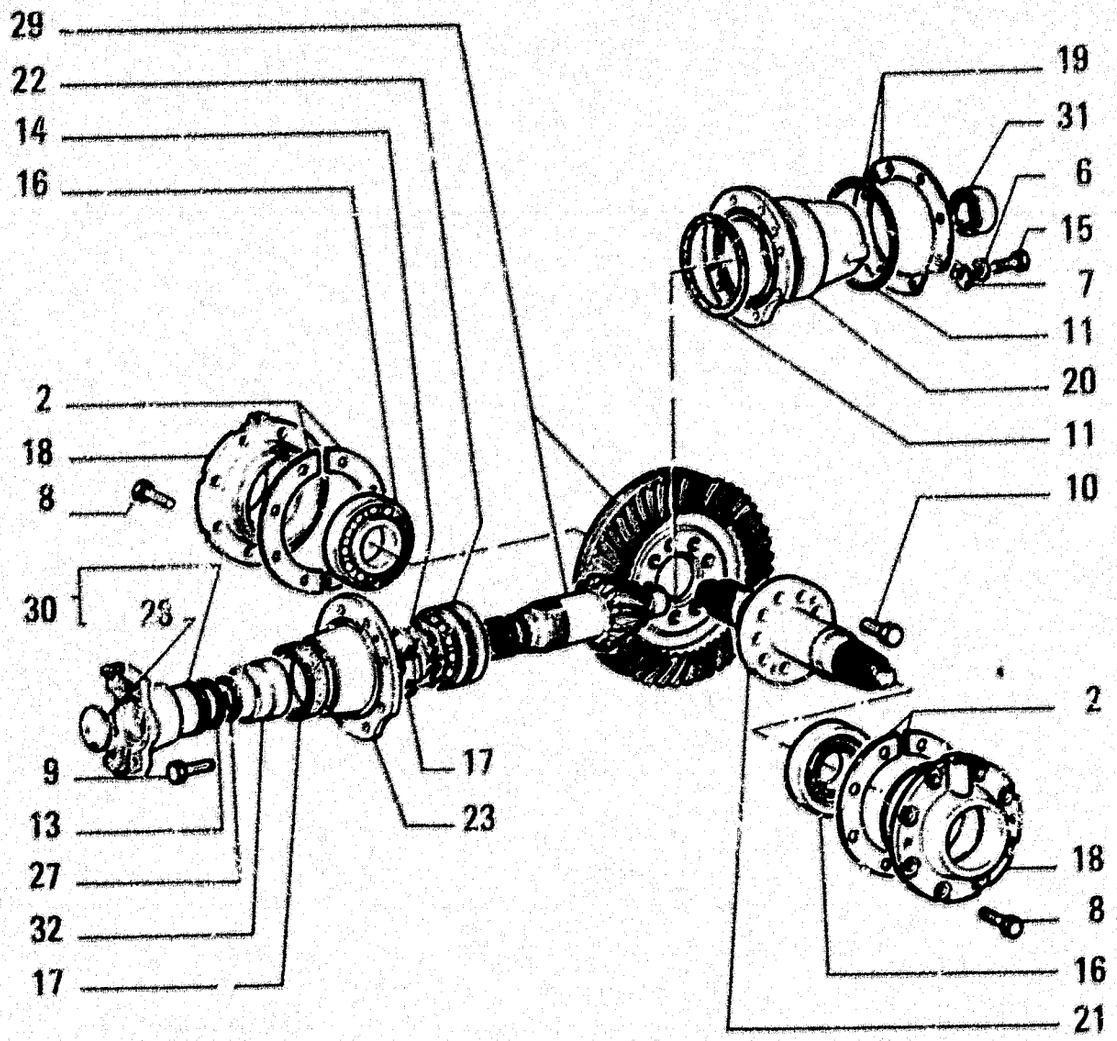

ITEM	PART NUMBER	QTY	TRANS CODE	DESCRIPTION	DESCRIZIONE
29	79058650	1	285C	BEVEL GEAR SET	COPPIA CONICA
30	79058651	1	70F	FLANGE - ASSEMBLY	FLANGIA - COMPLETO
31	79037536	1	341C	BEARING	CUSCINETTO
32	79058649	1	45A	RING	ANELLO

CENTRAL DRIVE GEARS – RUOTISMI RIDUZIONE CENTRALE – ENGRENAGES DE REDUCTION CENTRALE
ZAHNRAEDER F.MITTELACHSUNTERSETZUNG – ENGRANAJES DE REDUCCIÓN CENTRAL

B4.04

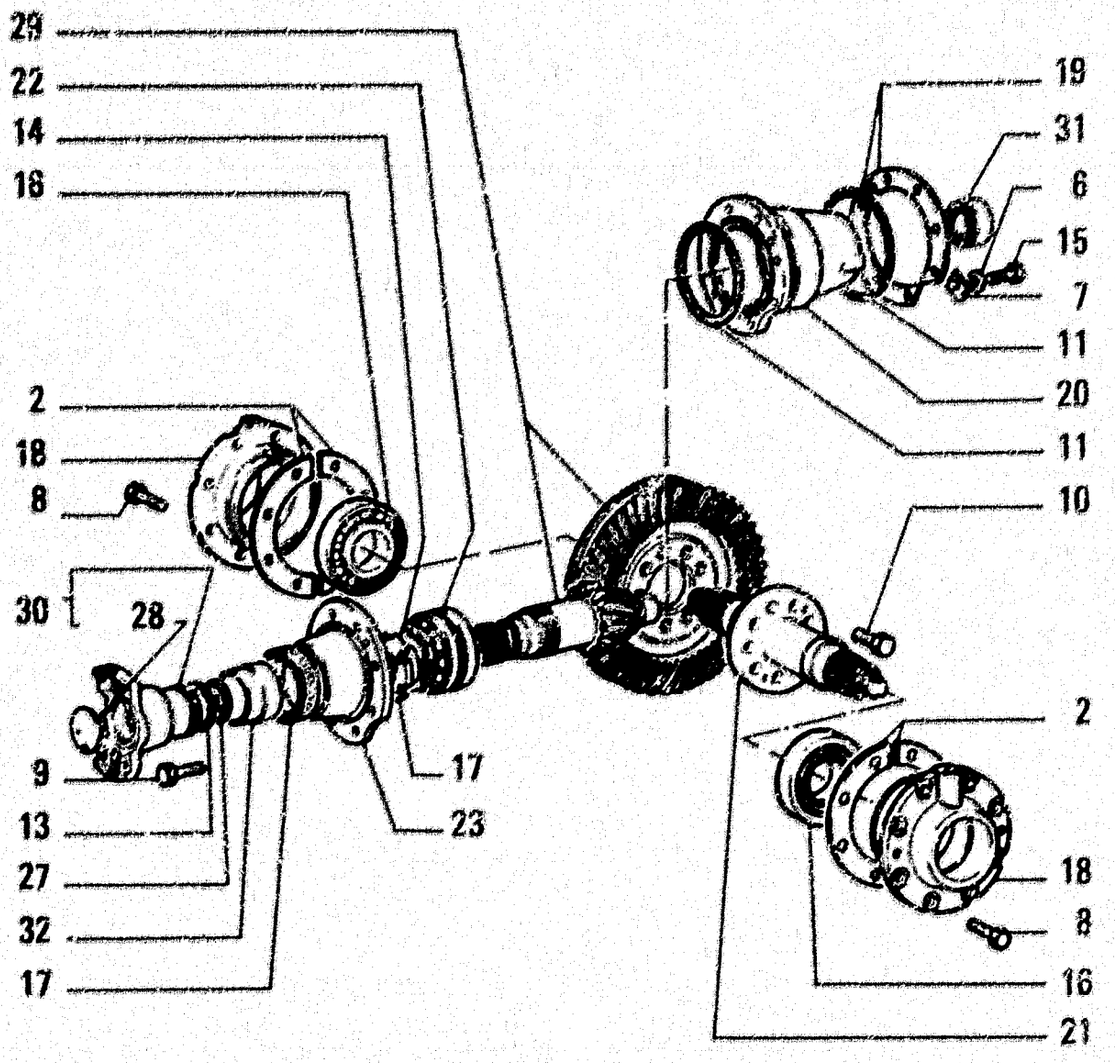

ITEM	PART NUMBER	QTY	TRANS CODE	DESCRIPTION	DESCRIZIONE
2	4967707		198S	SHIM 0,15	SPESSORE 0,15
	4967708		198S	SHIM 0,3	SPESSORE 0,3
	4967709		198S	SHIM 0,5	SPESSORE 0,5
	4967710		198S	SHIM 0,7	SPESSORE 0,7
6	10516671	1	122R	LOCKWASHER 8,1x2,2	ROSETTA DI SICUREZZA 8,1x2,2
7	12647001	1	113P	LOCKPLATE 8 15x25	PIASTRINA DI SICUREZZA 8,15x25
8	14233630	16	40V	SCREW 10x1,25x30	VITE 10x1,25x30
9	14254930	8	40V	SCREW 14x1,5x55	VITE 14x1,5x55
10	14271530	9	40V	SCREW 18x1,5x40	VITE 18x1,5x40
11	14466880	2	156G	O-RING 3,53x126,59	GUARNIZIONE O-R 3,53x126,59
12	10212210	1	50G	HING NUT 60x1,5x80	GHIERA 60x1,5x80
13	14471480	1	156G	O-RING 5,33x56,52	GUARNIZIONE O-R 5,33x56,52
14	12948610	1	131R	WASHER 60x72	ROSETTA 60x72
15	16043231	1	40V	SCREW 8x1,25x16	VITE 8x1,25x16
16	25800390	2	341C	BEARING 55x120	CUSCINETTO 55x120
17	40001670	1	157G	LIP SEAL 80x110	GUARNIZIONE ALBERO ROTANTE 80x110
18	79012293	2	300S	SUPPORT	SUPPORTO
19	79012300		198S	SHIM 1	SPESSORE 1
	79012301		198S	SHIM 0,5	SPESSORE 0,5
	79012302		198S	SHIM 0,2	SPESSORE 0,2
20	79013289	1	300S	SUPPORT	SUPPORTO
21	79013334	1	16A	SHAFT	ALBERO
22	79013339	1	341C	BEARING	CUSCINETTO
23	79058647	1	265C	COVER	COPERCHIO
27	11060376	1	167A	SNAP RING 45,8x2	ANELLO ELASTICO 45,8x2
28	10160500	1	50T	PLUG 55x2	TAPPO 55x2

CENTRAL DRIVE GEARS – RUOTISMI RIDUZIONE CENTRALE – ENGRENAGES DE REDUCTION CENTRALE
ZAHNRAEDER F.MITTELACHSUNTERSETZUNG – ENGRANAJES DE REDUCCIÓN CENTRAL

B4.04

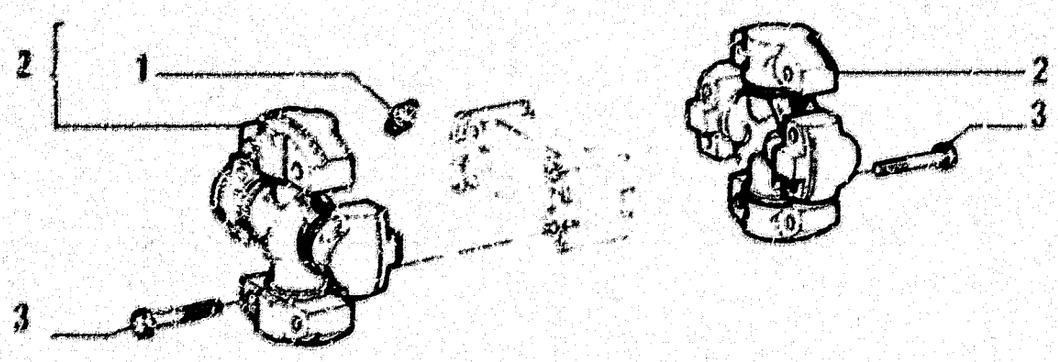

ITEM	PART NUMBER	QTY	TRANS CODE	DESCRIPTION	DESCRIZIONE
1	13407211	2	60	GREASE FITTING 10x1	INGRASSATORE 10x1
2	76002604	2	320	SPIDER - ASSEMBLY	CROCIERA - COMPLETO
3	79017077	8	40	SCREW	VITE

79028904

PROPELLER SHAFT -- ALBERO DI TRASMISSIONE -- ARBRE DE TRANSMISSION -- UERBERTRAGUNGSWELLE -- ARBOL DE TRANSMISION

B3.16

04

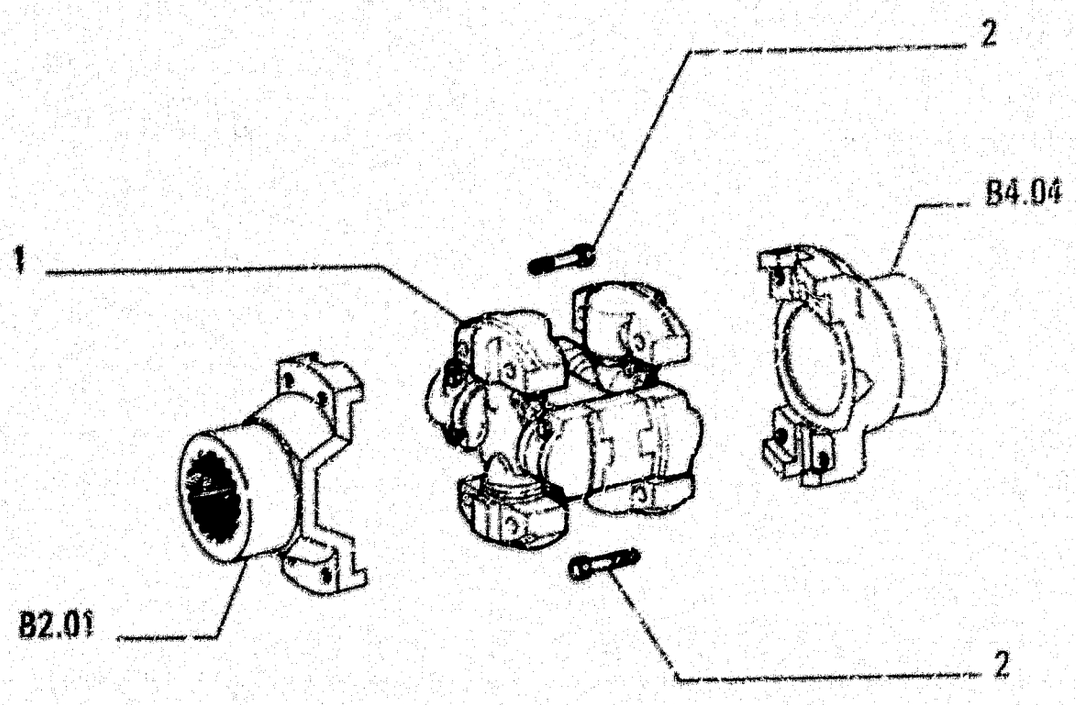

ITEM	PART NUMBER	QTY	TRANS CODE	DESCRIPTION	DESCRIZIONE
1	79029904	1	23A	DRIVE SHAFT - ASSEMBLY SEE SGR. B3.16	ALBERO TRASMISSIONE - COMPLETO VEDERE SGR. B3.16
2	70929049	8	46V	SCREW	VITE

DRIVE SHAFT BETWEEN TRANSMISSION AND BEVEL DRIVE – TRASMISSIONE TRA CAMBIO E RIDUZIONE CENTRALE – TRANSMISSION ENTRE B.V. ET COUPLE CONIQUE – UBERTRAGUNGSWELLE ZWISCHEN GETRIEBE UND KEGELRADPAAR – ARBOL DE TRANSMISION ENTRE EL CAMBIO Y EL PAR CONICO

B3.01

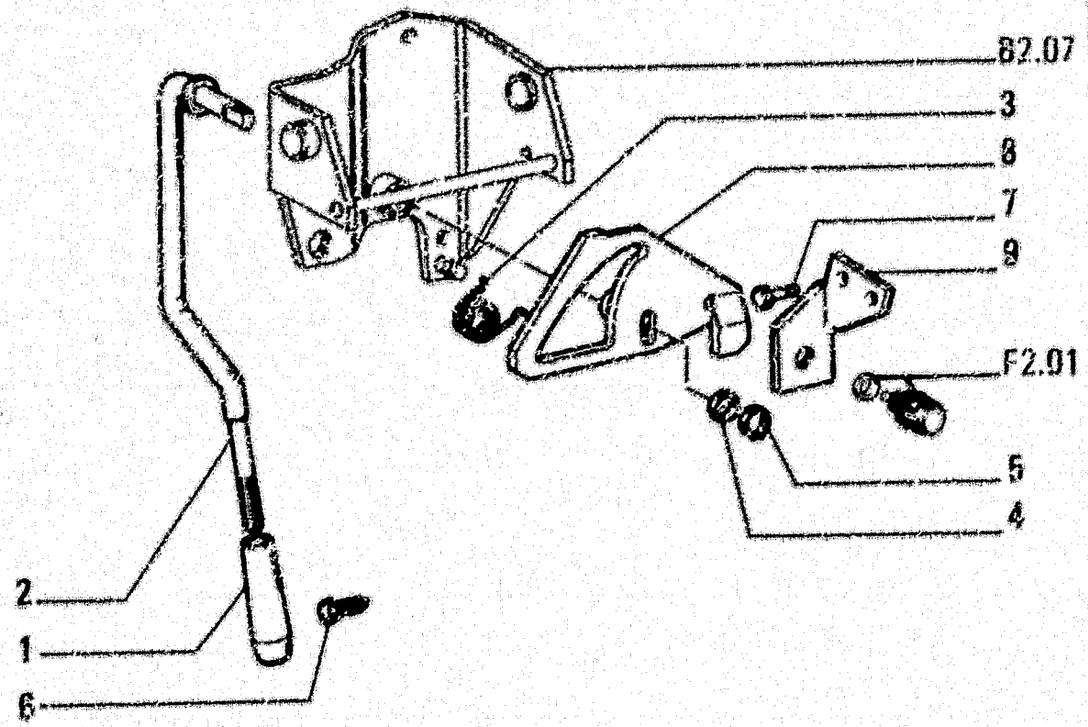

ITEM	PART NUMBER	QTY	TRANS CODE	DESCRIPTION	DESCRIZIONE
1	76006064	1	25I	HANDGRIP	IMPUGNATURA
2	4984830	1	45L	LEVER	LEVA
3	4985332	1	100M	SPRING	MOLLA
4	10520101	1	131R	WASHER 14,4x26	ROSETTA 14,4x26
5	11046276	1	51A	LOCKRING 12,9x1	ANELLO DI SICUREZZA 12,9x1
6	14567060	1	121B	RUBBER STUD 8,5x14	BOTTONE DI GOMMA 8,5x14
7	16043131	2	40V	SCREW 8x1,25x14	VITE 8x1,25x14
8	79022803	1	105P	PLATE	PIASTRA
9	79022804	1	3003	SUPPORT	SUPPORTO

TRANSMISSION LOCK-UP DEVICE – DISPOSITIVO BLOCCAGGIO CAMBIO – DISPOSITIF DE BLOCAGE DE BOITE DE VITESSES – GETRIEBESPERRE – ENCLAVAMIENTO DEL CAMBIO

B2.38

06

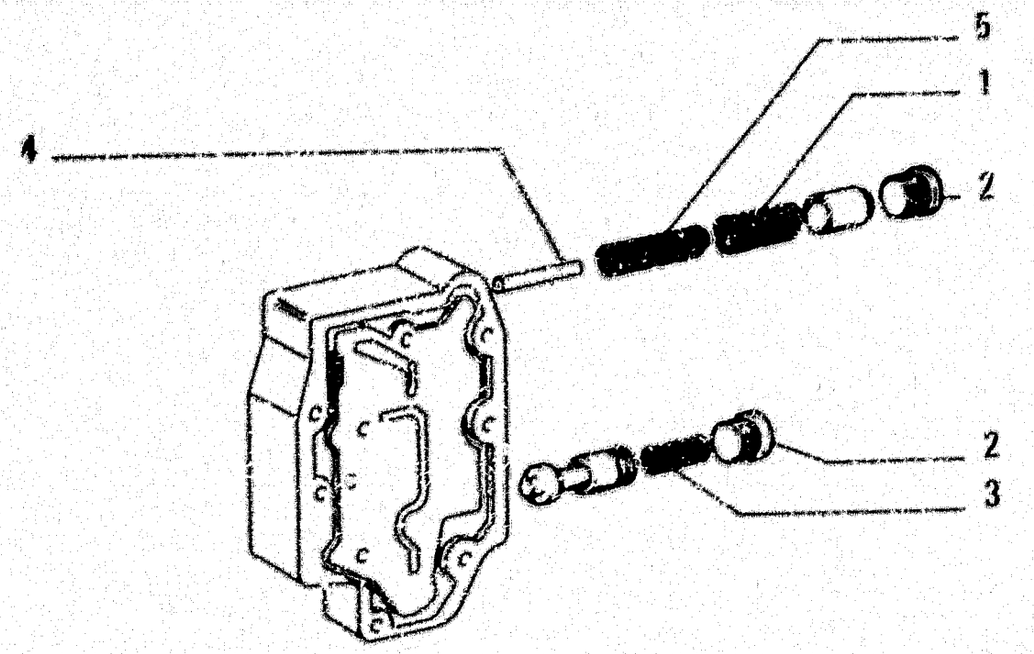

TRANSMISSION
CAMBIO

ITEM	PART NUMBER	QTY	TRANS CODE	DESCRIPTION	DESCRIZIONE
1	73116128	2	100M	SPRING	MOLLA
2	73115329	4	SOT	PLUG	TAPPO
3	79060003	2	100M	SPRING	MOLLA
4	79060016	2	80P	PIN	PERNO
5	79060017	2	100M	SPRING	MOLLA

79960010

MODULATING VALVE – VALVOLA MODERATRICE – VALVE MODERATRICE – HEMMVENTIL – VALVULA MODERADORA

07

B2.34

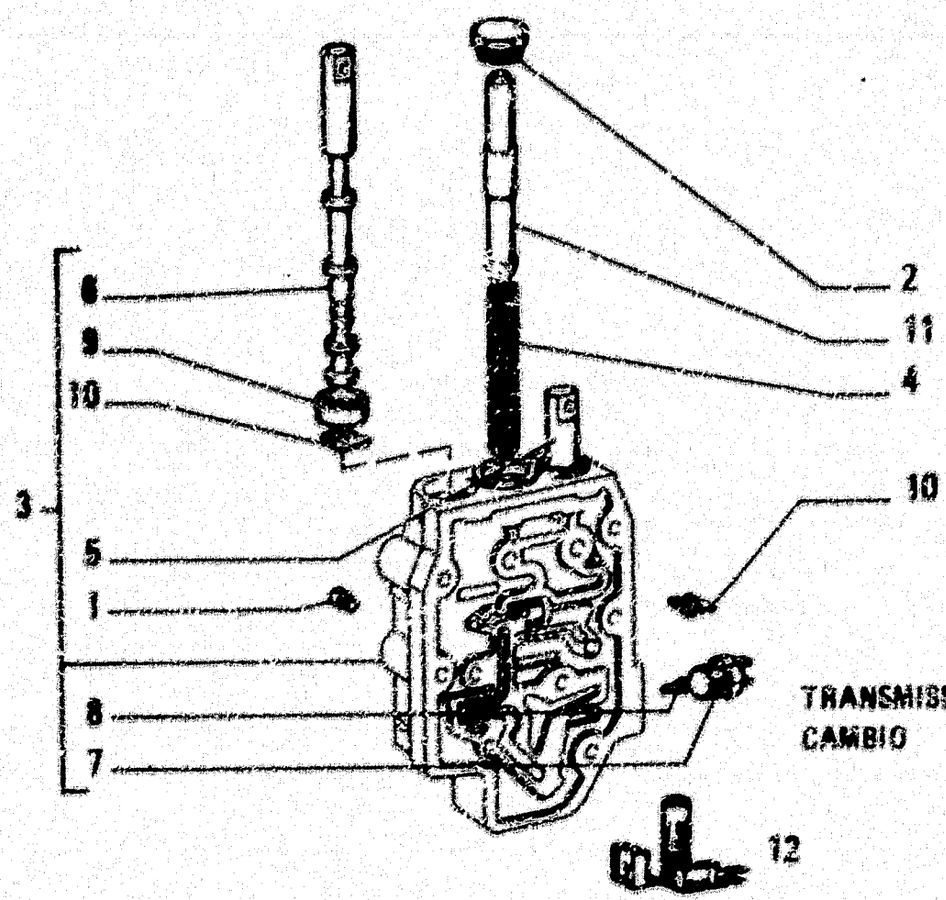

ITEM	PART NUMBER	QTY	TRANS CODE	DESCRIPTION	DESCRIZIONE
1	70919134	3	50T	PLUG	TAPPO
2	70924290	1	50T	PLUG	TAPPO
3	79060013	1	300C	BODY - ASSEMBLY	CORPO - COMPLETO
4	73117875	1	160M	SPRING	MOLLA
5	79060014	1	90A	ROD	ASTA
6	79060015	1	90A	ROD	ASTA
7	73118115	1	75I	SWITCH	INTERRUTTORE
8	73118116	1	80P	PIN	PERNO
9	73118117	2	159S	O-RING	GUARNIZIONE O-R
10	73118118	3	45F	CLIP	FERMAGLIO
11	73118119	1	90A	ROD	ASTA
12	79055160	1	1K	KIT SEE PAGE 9	KIT VED. PAG.9

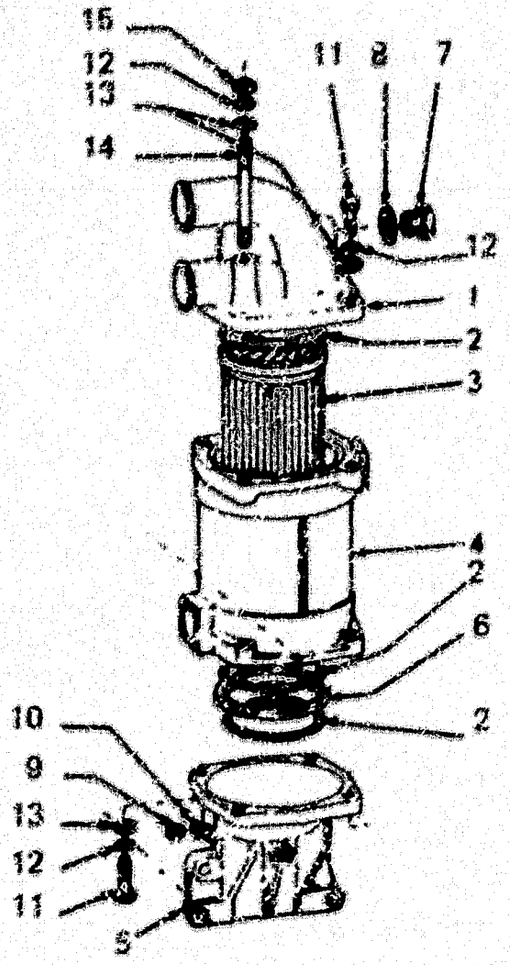

ITEM	PART NUMBER	QTY	TRANS CODE	DESCRIPTION	DESCRIZIONE
1	4776896	1	265C	COVER	COPERCHIO
2	4776897	4	150G	O-RING	GUARNIZIONE O-R
3	4764446	1	25S	HEAT EXCHANGER	SCAMBIATORE DI CALORE
4	4764445	1	300C	BODY	CORPO
5	4776895	1	300C	BODY	CORPO
6	4768381	1	75D	SPACER	DISTANZIALE
7	10300711	1	50T	PLUG 16x1,5x9	TAPPO 16x1,5x9
8	10257050	1	120G	GASKET 16,2x22	GUARNIZIONE PIANA 16,2x22
9	11903211	1	50T	PLUG 12x1,25x5	TAPPO 12x1,25x5
10	10238450	1	120G	GASKET 12,2x18	GUARNIZIONE PIANA 12,2x18
11	11307021	7	40V	SCREW 10x1,25x40	VITE 10x1,25x40
12	10571871	8	170R	LOCKWASHER 10,2x2,2	ROSETTA EL. 10,2x2,2
13	13550401	8	181T	WASHER 10,2x20	ROSETTA 10,2x20
14	13979121	1	210P	STUD 10x1,25x110	PRIGIONIERO 10x1,25x110
15	12164711	1	100	NUT 10x1,25x8	DADO 10x1,25x8

4764444 (TESIO — MOTA)

HEAT EXCHANGER – SCAMBIATORE DI CALORE – ECHANGEUR DE TEMPERATURE – WAERMETAUSCHER – CAMBIADOR DE CALOR

B2.21/1

N.T.R. 182 - 30.03.1989
604.01.154.01

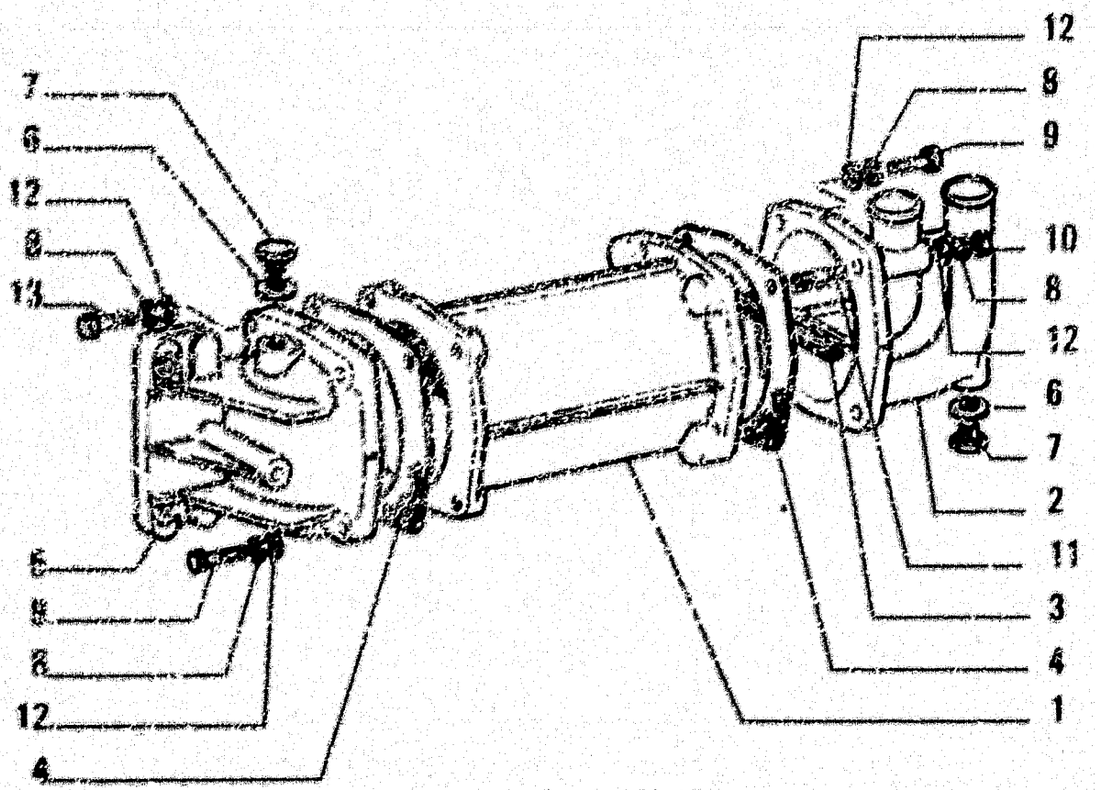

CONVERTER
CONVERTITORE

ITEM	PART NUMBER	QTY	TRANS CODE	DESCRIPTION	DESCRIZIONE
1	4727187	1	200C	BODY	CORPO
2	4727847	1	265C	COVER - UPPER	COPERCHIO - SUPERIORE
3	4727848	1	123G	SEAL ASSY	GUARNIZIONE TENUTA FRONTALE
4	4727849	2	123G	SEAL ASSY	GUARNIZIONE TENUTA FRONTALE
5	4728626	1	300S	SUPPORT	SUPPORTO
6	10257050	4	133R	SEAL 16,2x22	ROSETTA DI TENUTA 16,2x22
7	10300711	4	50T	PLUG 16x1,5x9	TAPPO 16x1,5x9
8	10571671	8	131R	WASHER 10,2x2,2	ROSETTA 10,2x2,2
9	11307024	5	40V	SCREW	VITE
10	12164711	1	10D	NUT 10x1,25x8	DADO 10x1,25x8
11	13547524	1	210P	STUD	PRIGIONIERO
12	13550401	8	131R	WASHER 10,2x20	ROSETTA 10,2x20
13	15970924	2	40V	SCREW 10x1,25x35	VITE 10x1,25x35

4731045

HEAT EXCHANGER – SCAMBIATORE DI CALORE – ECHANGEUR DE TEMPERATURE – WAERMETAUSCHER – CAMBIADOR DE CALOR

B2.21

N.T.R. 182 - 30.03.1999
004.01.154.01

010

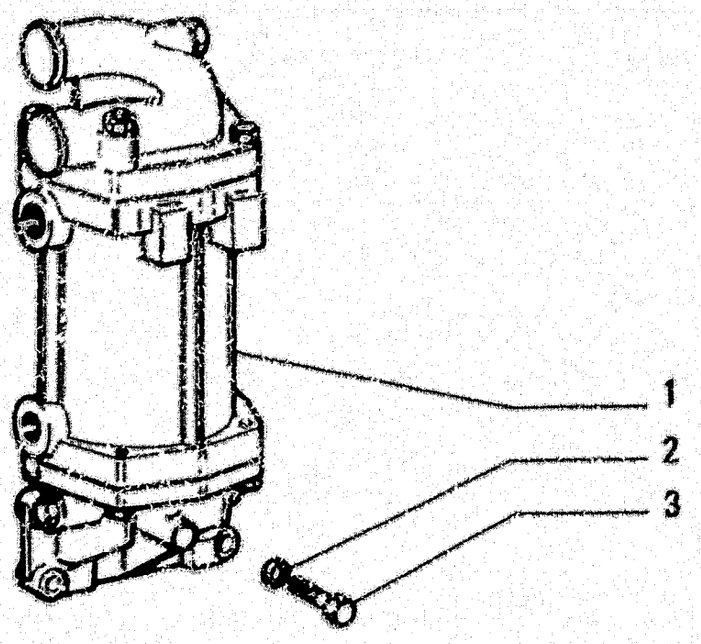

ITEM	PART NUMBER	QTY	TRANS CODE	DESCRIPTION	DESCRIZIONE
1	4731045	1	2SS	HEAT EXCHANGER - ASSEMBLY IN ALTERNATIVE SEE SGR. B2.21	SCAMBIATORE DI CALORE - COMPLETO IN ALTERNATIVA VEDERE SGR. B2.21
	4784444	1	2SS	HEAT EXCHANGER - ASSEMBLY IN ALTERNATIVE SEE SGR. B2.21/1	SCAMBIATORE DI CALORE - COMPLETO IN ALTERNATIVA VEDERE SGR. B2.21/1
2	11196374	4	131R	WASHER 16,9x20	ROSETTA 16,9x20
3	11307024	4	4NV	SCREW	VITE

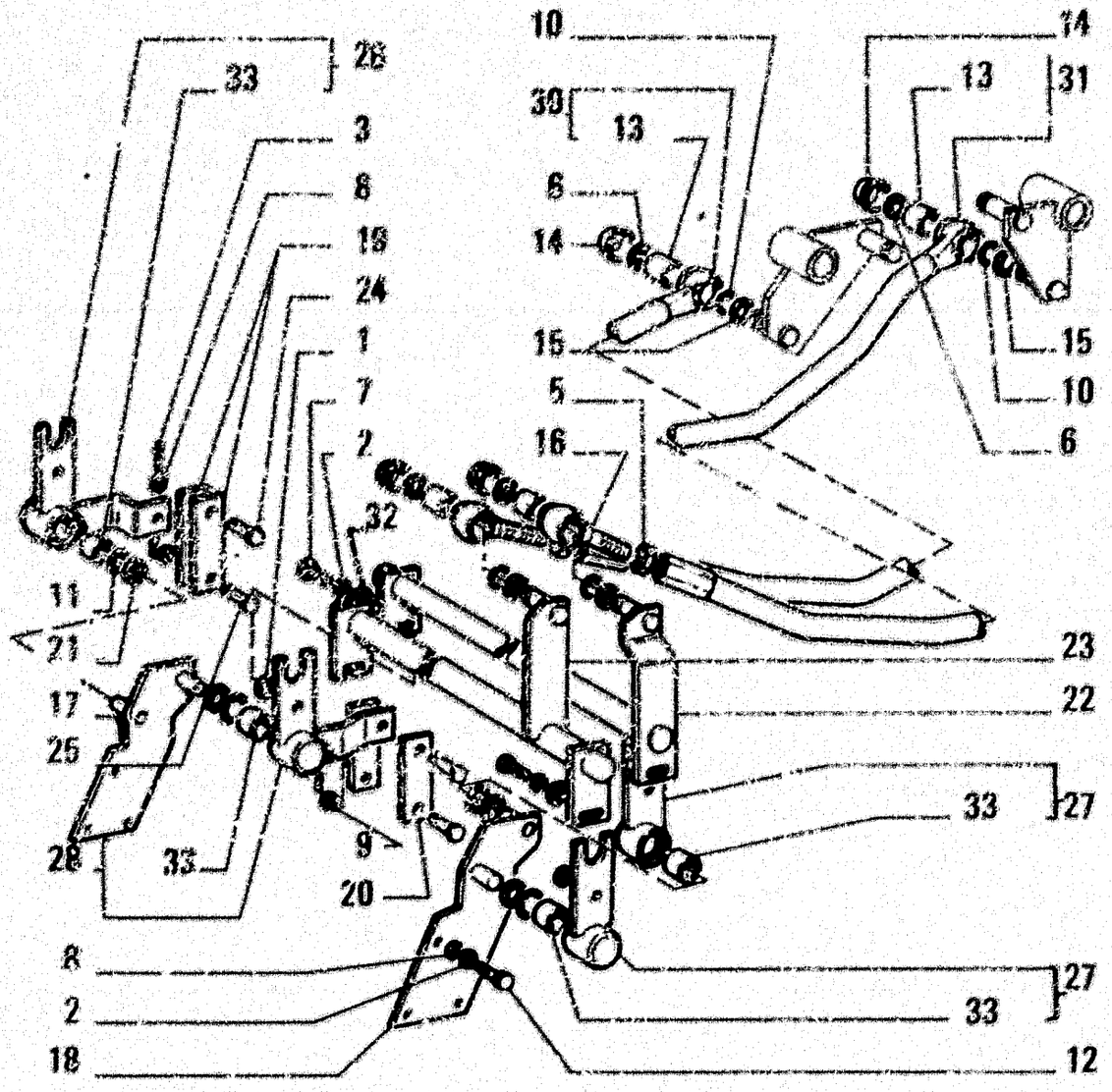

ITEM	PART NUMBER	QTY	TRANS CODE	DESCRIPTION	DESCRIZIONE
30	79026650	1	142T	TIEROD - LOWER ASSEMBLY	TIRANTE - INFERIORE COMPLETO
31	79026646	1	142T	TIEROD - LOWER ASSEMBLY	TIRANTE - INFERIORE COMPLETO
32	12646821	4	131R	WASHER 10,2x25	ROSETTA 10,2x25
33	79005597	4	96B	BUSHING	BOCCOLA

GEARSHIFT INNER CONTROLS – COMANDI INTERNI CAMBIO DI VELOCITA' – COMMANDES INTERNES DE BOITE DE VITESSES – INNERE GETRIEBESCHALTUNG – BARRAS DEL CAMBIO DE VELOCIDADES

B2.10 | 2

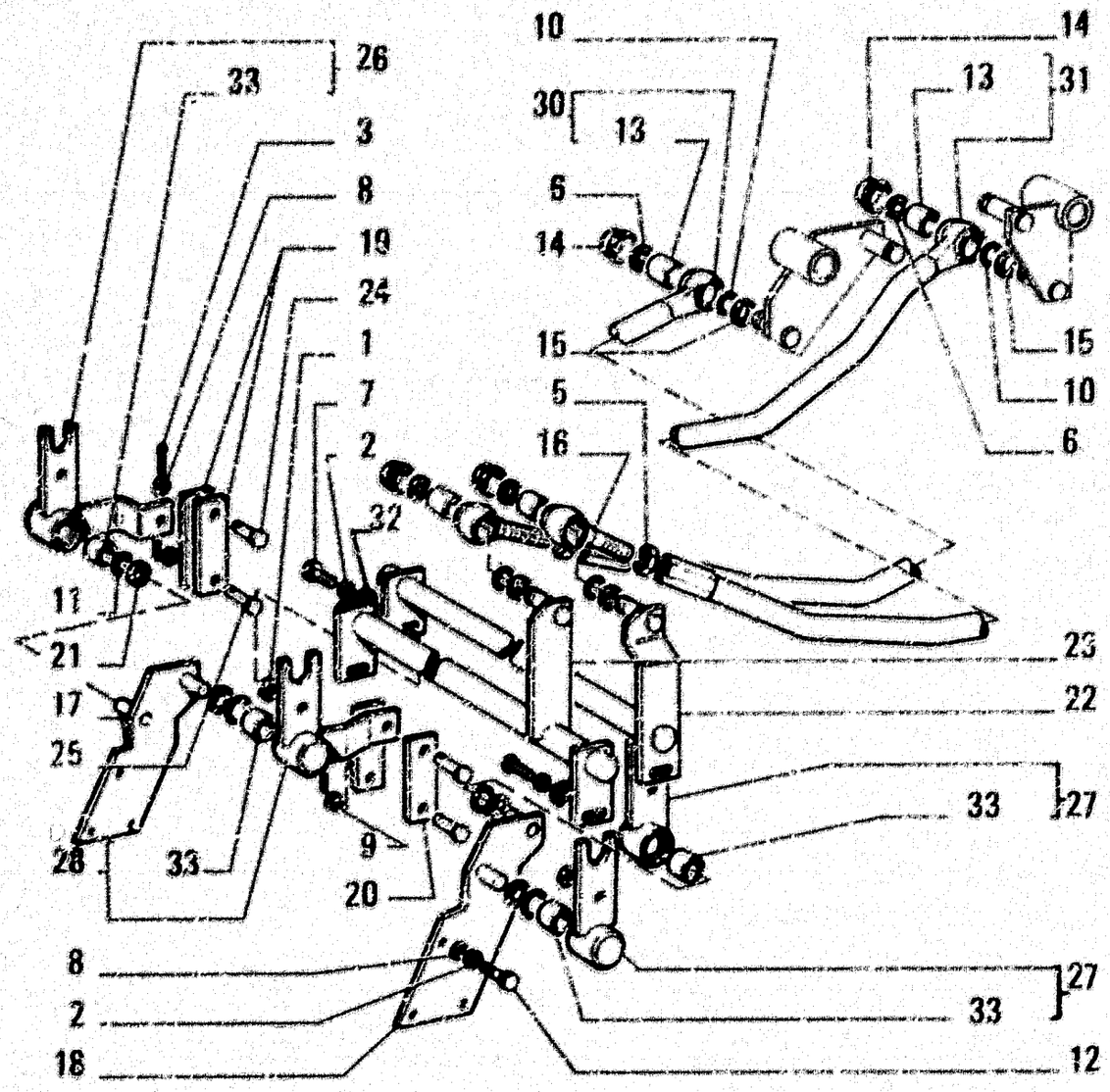

ITEM	PART NUMBER	QTY	TRANS CODE	DESCRIPTION	DESCRIZIONE
1	4967724		196S	SHIM	SPESSORE
2	10571871	10	132R	LOCKWASHER 10,2x2,2	ROSETTA DI SICUREZZA 10,2x2,2
3	10734201	4	270C	COTTER PIN 1,7x18,5	COPIGLIA 1,7x18,5
5	10791221	2	10D	NUT 11x1,25x7	DADO 11x1,25x7
6	11088076	4	51A	LOCKRING 9x18,5	ANELLO DI SICUREZZA 9x18,5
7	11106231	4	40V	SCREW 10x1,5x25	VITE 10x1,5x25
8	12636601	8	131R	WASHER 10,2x18	ROSETTA 10,2x18
9	12646701	2	131F	WASHER 8,15x20	ROSETTA 8,15x20
10	14457080	4	158G	O-RING 2,62x12,37	GUARNIZIONE O-R 2,62x12,37
11	14457280	4	158G	O-RING 2,62x15,54	GUARNIZIONE O-R 2,62x15,54
12	15970931	6	40V	SCREW 10x1,25x35	VITE 10x1,25x35
13	79005596	4	95B	BUSHING	BOCCOLA
14	79005599	4	50S	CUP	SCODELLINO
15	79005601	4	75D	SPACER	DISTANZIALE
16	79005602	2	62E	TIEROD HEAD	ESTREMITA' DEL TIRANTE
17	79013628	1	300S	SUPPORT - RIGHT	SUPPORTO - DESTRO
18	79013631	1	300S	SUPPORT - LEFT	SUPPORTO - SINISTRO
19	79013637	2	90B	SHACKLE	BISCOTTINO
20	79013638	2	60B	SHACKLE	BISCOTTINO
21	79013702	4	75D	SPACER	DISTANZIALE
22	79016328	1	16A	SHAFT	ALBERO
23	79022764	1	13A	SHAFT	ALBERO
24	79022768	2	90P	PIN	PERNO
25	79025361	2	60P	PIN	PERNO
26	79027929	1	45L	LEVER - RIGHT ASSEMBLY	LEVA - DESTRO COMPLETO
27	79027931	2	45L	LEVER - LEFT ASSEMBLY	LEVA - SINISTRO COMPLETO
28	79027933	1	45L	LEVER - RIGHT ASSEMBLY	LEVA - DESTRO COMPLETO

013

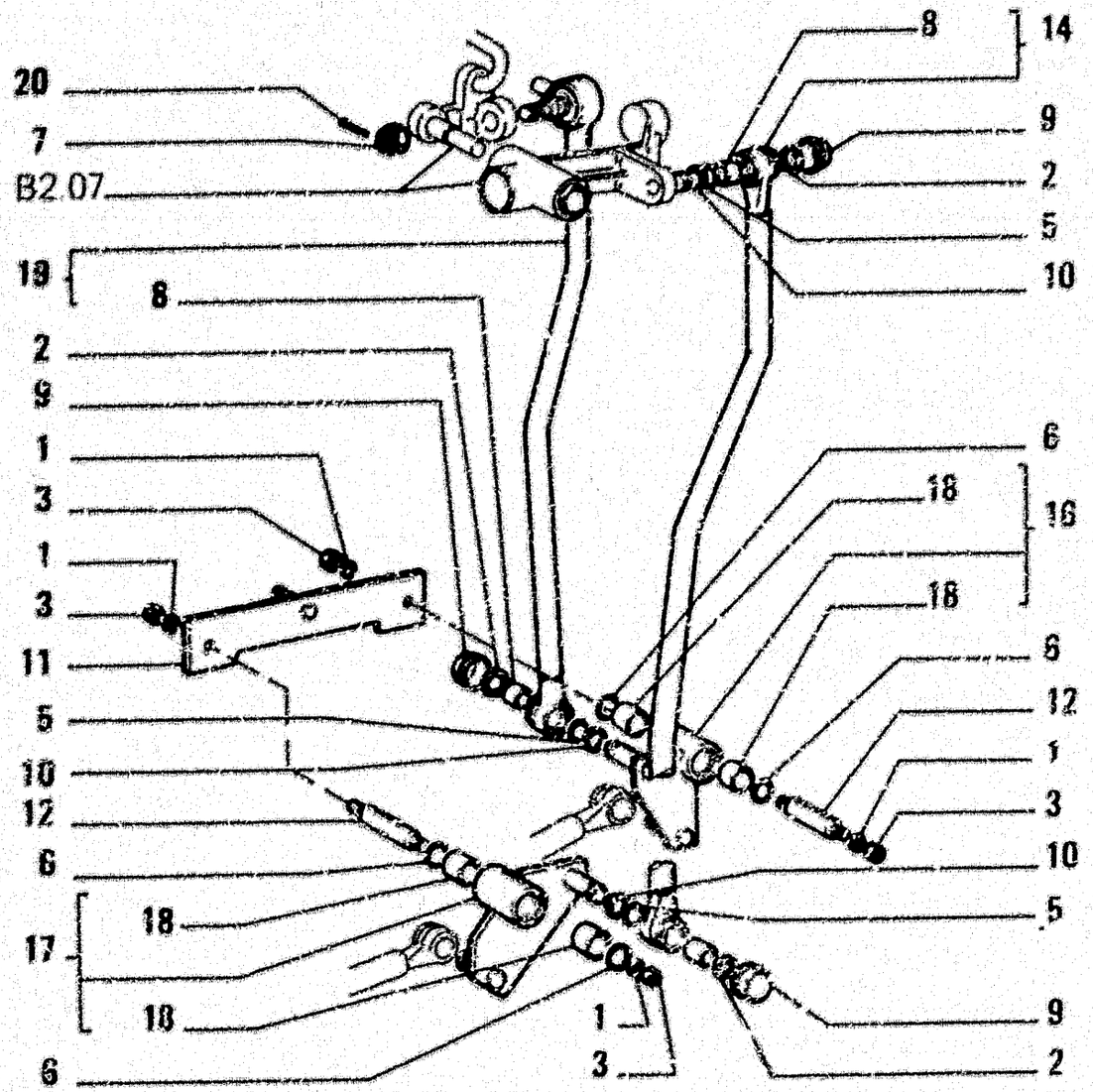

ITEM	PART NUMBER	QTY	TRANS CODE	DESCRIPTION	DESCRIZIONE
1	10571871	4	132R	LOCKWASHER 10.2x2.2	ROSETTA DI SICUREZZA 10,2x2,2
2	11088076	3	51A	LOCKRING 9x18,5	ANELLO DI SICUREZZA 9x18,5
3	11701721	4	10D	NUT 10x1,5x8	DADO 10x1,5x8
5	14457080	3	158G	O-RING 2,62x12,37	GUARNIZIONE O-R 2,62x12,37
6	14457280	4	158G	O-RING 2,62x15,54	GUARNIZIONE O-R 2,62x15,54
7	10105621	1	10D	NUT 8x1,25x9,5	DADO 8x1,25x9,5
8	79005596	2	95B	BUSHING	BOCCOLA
9	79005599	3	60S	CUP	SCODELLINO
10	79005601	3	75D	SPACER	DISTANZIALE
11	79013633	1	300S	SUPPORT - REAR	SUPPORTO - POSTERIORE
12	79018505	2	80P	PIN	PERNO
14	79026649	1	142T	TIEROD - UPPER ASSEMBLY	TIRANTE - SUPERIORE COMPLETO
16	79027925	1	45L	LEVER - ASSEMBLY	LEVA - COMPLETO
17	79027926	1	45L	LEVER - REAR ASSEMBLY	LEVA - POSTERIORE COMPLETO
18	79027927	4	95B	BUSHING	BOCCOLA
19	79033634	1	142T	TIEROD - UPPER ASSEMBLY	TIRANTE - SUPERIORE COMPLETO
20	10734401	1	27UC	COTTER PIN 1.7x28.5	COPIGLIA 1,7x28,5

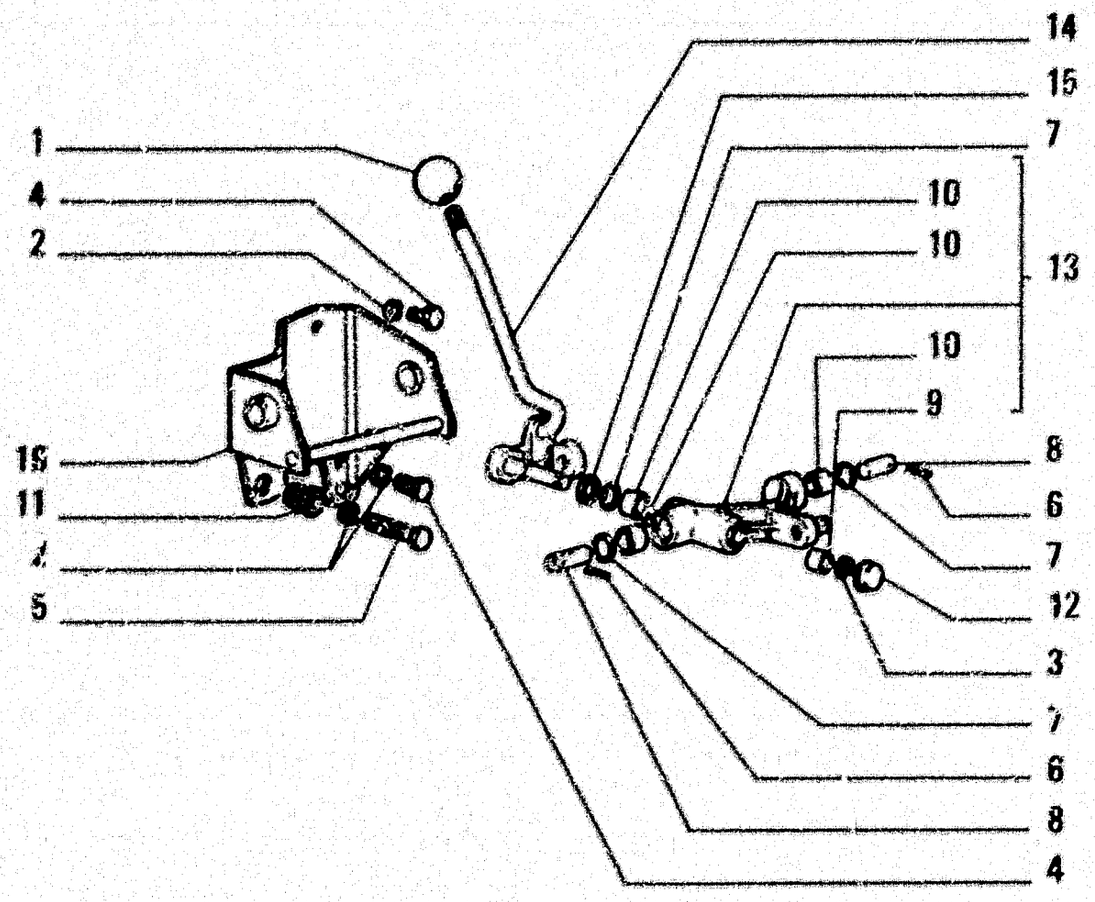

ITEM	PART NUMBER	QTY	TRANS CODE	DESCRIPTION	DESCRIZIONE
1	4970504	1	25I	HANDGRIP	IMPUGNATURA
2	10571871	3	132R	LOCKWASHER 10,2x2,2	ROSETTA DI SICUREZZA 10,2x2,2
3	11086076	1	51A	LOCKRING 9x18,5	ANELLO DI SICUREZZA 9x18,5
4	11103031	2	40V	SCREW 10x1,5x18	VITE 10x1,5x18
5	11106631	1	40V	SCREW 1ux1,5x35	VITE 10x1,5x35
6	14164370	2	200S	PIN 4,4x30	SPINA 4,4x30
7	14457260	3	158G	O-RING 2,62x15,54	GUARNIZIONE O-R 2,62x15,54
8	79005594	2	83P	PIN	PERNO
9	79005596	1	95B	BUSHING	BOCCOLA
10	79005597	3	95B	BUSHING	BOCCOLA
11	79005596	1	40V	SCREW	VITE
12	79005599	1	80S	CUP	CODELLINO
13	79005607	1	45L	LEVER - ASSEMBLY	LEVA - COMPLETO
14	79043491	1	45L	LEVER	LEVA
15	79006339	1	75D	SPACER	DISTANZIALE
16	79022777	1	300S	SUPPORT	SUPPORTO

GEARCHIFT OUTER CONTROLS – COMANDI ESTERNI CAMBIO DI VELOCITA' – COMMANDES EXTERIEURES DE BOITE DE VITESSES – AEUSSERE GETRIEBESCHALTUNG – VARILLAJE DEL CAMBIO DE VELOCIDADES

1

B2.07

015

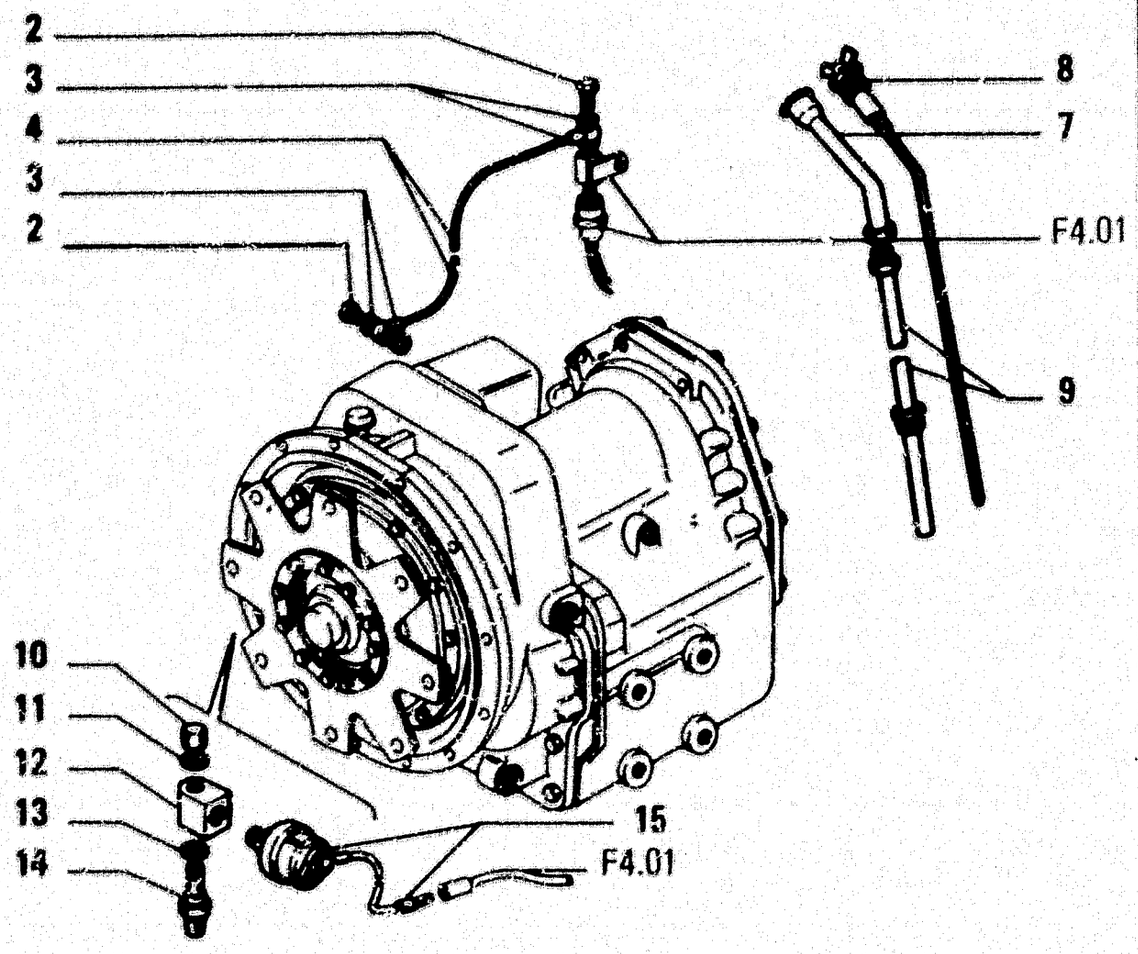

ITEM	PART NUMBER	QTY	TRANS CODE	DESCRIPTION	DESCRIZIONE
2	11903717	2	90B	FILLER PLUG 8x1,25x16	BOCCHETTONE INTRODUZIONE 8x1,25x16
3	14330460	2	120G	GASKET 8,2x12	GUARNIZIONE PIANA 8,2x12
4	79046513	1	193T	TUBE	TUBO RIGIDO
7	79024738	1	193T	TUBE - UPPER	TUBO RIGIDO - SUPERIORE
8	79028190	1	53T	DIPSTICK W/CAP	TAPPO DI INTRODUZIONE OLIO CON ASTA LIVELLO
9	79028193	1	193T	TUBE - LOWER	TUBO RIGIDO - INFERIORE
10	10183217	1	50T	PLUG 12x1,5x14	TAPPO 12x1,5x14
11	10296160	1	120G	GASKET 12,2x16	GUARNIZIONE PIANA 12,2x16
12	79053321	1	20R	FITTING	RACCORDO
13	10257060	1	120G	GASKET 16,2x22	GUARNIZIONE PIANA 16,2x22
14	79053320	1	20R	FITTING	RACCORDO
15	79051192	1	160T	SENDING UNIT TRANSMISSION FLUID PRESSURE	TRASMETTITORE TRANSMISSION FLUID PRESSURE

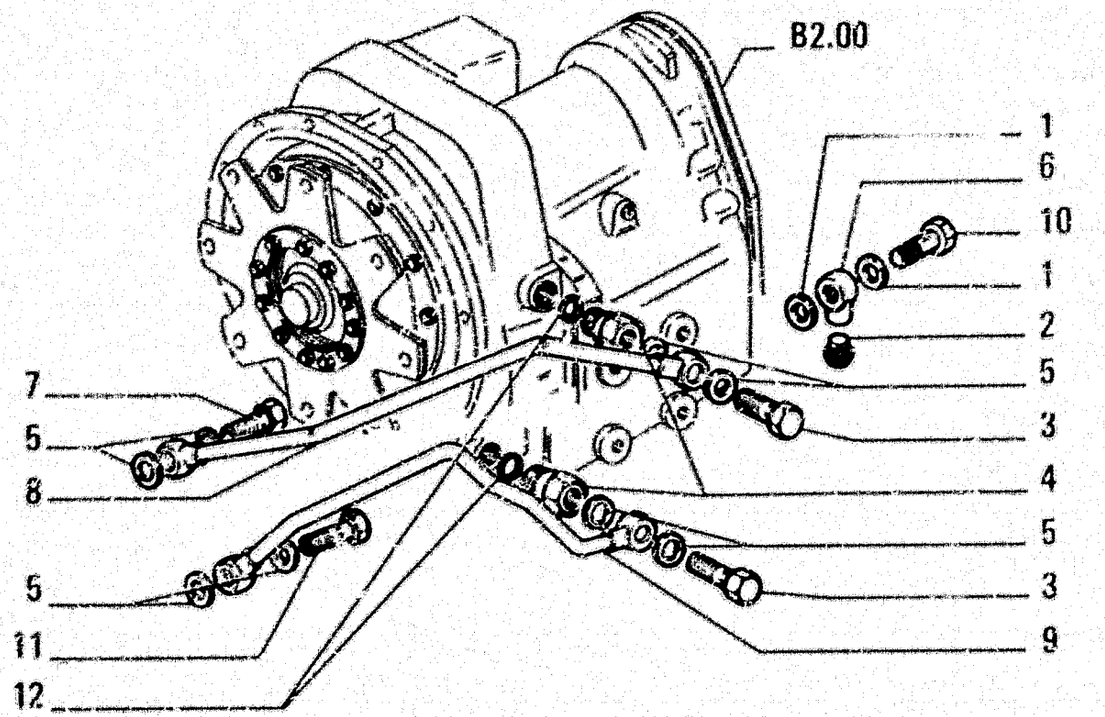

ITEM	PART NUMBER	QTY	TRANS CODE	DESCRIPTION	DESCRIZIONE
1	10296260	4	122G	SEAL 28,3x36	GUARNIZIONE 28,3x36
2	14326213	1	56T	DRAIN PLUG 22x1,5x21	TAPPO DI SCARICO 22x1,5x21
3	79013310	2	90B	FILLER PLUG	BOCCHETTONE INTRODUZIONE
4	76007463	2	20R	FITTING	RACCORDO
5	79022167	8	133R	SEAL	ROSETTA DI TENUTA
6	79028146	1	21R	BANJO UNION	RACCORDO ORIENTABILE
7	79052006	1	20R	FITTING	RACCORDO
8	79049511	1	193T	TUBE	TUBO RIGIDO
9	79038145	1	193T	TUBE	TUBO RIGIDO
10	10182217	1	90B	FILLER PLUG 28x1,5x19	BOCCHETTONE INTRODUZIONE 28x1,5x19
11	79052011	1	20R	FITTING	RACCORDO
12	14457781	2	158G	O-RING 2,62x23,47	GUARNIZIONE O-R 2,62x23,47

	DESIGNAZIONE BASE	BASIC DESIGNATION	DESIGNATIONS-BASES	GRUNDBEZEICHNUNGEN	DENOMINACIONES BASE
319C	CRISTALLO ATERMICO	ATHERMIC GLASS PANE	GLACE ATHERMIQUE	SCHEIBE WAERMEDAEMMEND	CRISTAL ATERMICO
32GA	TRASMISSIONE POSTERIORE	REAR TRANSMISSION	TRANSMISSION ARRIERE	HINTERE KRAFTUEBERTRAGUNG	
320C	CROCIERA	SPIDER	CROISILLON	KREUZSTUECK	CRUCETA
3201	PNEUMATICI 14 00X24	TIRES 14 00X24	PNEUS 14 00X24	REIFEN 14 00X24	
3208	PNEUMATICI 15 5X25	TIRES 15 5X25	PNEUS 15 5X25	REIFEN 15 5X25	
3209	PNEUMATICI 17 5X25	TIRES 17 5X25	PNEUS 17 5X25	REIFEN 17 5X25	
321C	CRONOGIROMETRO	TACHOMETER	TACHYMETRE	DREHZAHLMESSER	CUENTAREVOLUCIONES
3210	PNEUMATICI 22X25	TIRES 22X25	PNEUS 22X25	REIFEN 22X25	
3211	PNEUMATICI 20 5X25	TIRES 20 5X25	PNEUS 20.5X25	REIFEN 20 5X25	
3213	PNEUMATICI 26 5X25	TIRES 26 5X25	PNEUS 26.5X25	REIFEN 26 5X25	
3219	PNEUMATICI 29.5X25	TIRES 29 5X25	PNEUS 29.5X25	REIFEN 29 5X25	
322C	CRONOTACHIMETRO	SPEEDOMETER	CHRONOTACHYMETRE	TACHOMETER	CRONOTACOMETRO
325C	CRUSCOTTO	DASHBOARD	PLANCHE DE BORD	ARMATURENBRETT	TABLERO
330C	CUFFIA RADIATORE	RADIATOR GUARD	CAPOT	KUEHLERHAUBE	CAPUCHON
331C	CUFFIA DI GOMMA	RUBBER BOOT	CAPUCHON CAOUTCHOUC	MANSCHETTE	CAPUCHON DE CAUCHO
331C					
332C	CUFFIA PER PROIETTORE	HEADLAMP BOOT	CALOTTE DE PROJECTEUR	HALTERING	SOPORTE DEL PROYECTOR
332C					
333C	CUNEO	WEDGE	COIN	KEIL	CUNA
334C	CUFFIA PARAPOLVERE	DUST BOOT	CAPUCHON POUR POUSSIER	STAUBSCHUTZKAPPE	CAPUCHON GUARDAPOLVO
3402	RUOTE CON CERCHIO 14 00-25	WHEELS W/RIM 14 00-25		RAEDER MIT FELGE 14 00-25	
3403	RUOTE CON CERCHIO 8 00TG-24	WHEELS W/RIM 8 00TG-24		RAEDER MIT FELGE 8 00TG-24	
341C	CUSCINETTO ··	BEARING	ROULEMENT	KUGELLAGER	RODAMIENTO
345C	CUSCINO	CUSHION	COUSSIN	SITZPOLSTER	ALMOHADA
348C	CUSTODIA PER LIBRETTI	PORTFOLIO	POCHETTE A PAPIERS	DOKUMENTENTASCHE	FUNDA PARA MAPAS
36G5	BLOCCAGGIO IDRAULICO	HYDRAULIC LOCK	BLOCAGE HYDRAULIQUE		ANCLAJE HYDRAULICO
37G3	COMANDO FRENI SERVIZIO	BRAKE PEDALS		FUSSBREMSBETAETIGUNG	
37G4	COMANDO FRENI STAZIONAMENTO	PARKING BRAKE	FREINS DE STATIONNEMENT	FESTSTEELBREMSHEBEL	
38G2	COMANDO FRIZIONI DI STERZO	STEERING CONTROL		BETAETIGUNG LENKKUPPLUNGEN	
39G6	TUBAZIONI EST FRIZIONI STERZO	STEERING OUTER PIPING		LENKKUPPLUNGEN AUSSER LEITUNGE	
39G7	TUBAZIONI COLLEG FRIZ STERZO	STEERING CONNECTING PIPING		LENKKUPPLUNG ANSCHLUSSLEITUNGE	
398C	CORNICE DELLA TARGA	NUMBER PLATE FRAME	MONTURE DE PLAQUE	KENNZEICHENSCHILD-LEISTE	MARCO DE MATRICULA
398C					
391C	CORNICE DEL PROIETTORE	HEADLAMP RIM	MONTURE DE PROJECTEUR	DECKELRING	MARCO DE PROYECTOR
391C					
392C	CORNICE DI GOMMA	WEATHERSEAL STRIP	CONTOUR CAOUTCHOUC	DICHTUNGSPROFIL	BURLETE DE GOMA
393C	CABINA SICUREZZA	ROPS CAB	CABINE DE SECURITE	SICHERHEITSKABINE	CABINA DE SEGURIDAD
394C	CASSETTO DISTRIBUTORE	CONTROL VALVE SPOOL	BOITE DISTRIBUTEUR	SCHIEBERSTANGE	CORREDERA DEL DISTRIBUITOR
395C	COLORE	COLOR	COULEUR	FARBE	COLOR
396C	CORPO TRATTORE	TRACTOR BODY	CORPS TRACTEUR	MASCHINENRAHMEN	CUERPO TRACTOR

	DESIGNAZIONE BASE	BASIC DESIGNATION	DESIGNATIONS-BASES	GRUNDBEZEICHNUNGEN	DENOMINACIONES BASE
307C	CORPO CARRELLO	TRACK FRAME	CORPS DE CHARIOT DE CHENILLE	LAUFWERKSRAHMEN	CARRO DE ORUGA
308C	CRISTALLO COLORATO	TINTED ATHERMIC GLASS PANE	GLACE ATHERMIQUE COLORÉ	SCHEIBE,GETOENT	CRISTAL COLOREADO
309C	CONVERTITORE PNEUMOIDRAULICO	POWER CLUSTER	SERVO-FREIN HYDROPNEUMATIQUE	HYDROPNEUMATISCHE SERVOBREMSE	SERVOFRENO NEUMOHIDRAULICO
400C	COMBUSTIBILE	FUEL	COMBUSTIBLE	KRAFTSTOFF	COMBUSTIBLE
401C	COSTAMPATO	MOLD-ON CONNECTOR			
401S	SARACINESCA	GATE VALVE	VANNE	SCHIEBERVENTIL	COMPUERTA
402S	SCATOLA CAMBIO	TRANSMISSION HOUSING	BOITE DE VITESSES	GETRIEBEGEHAEUSE	CAJA DE CAMBIO
403S	SCATOLA RIDUTTORE FINALE	FINAL DRIVE HOUSING	CARTER DE REDUCTEUR FINAL	ENDANTRIEBSGEHAEUSE	CAJA DE REDUCTOR
404S	SCATOLA TRASMISSIONE	REAR HOUSING	CARTER POUR ARRIERE	GETRIEBEGEHAEUSE	CAJA DE TRANSMISION
405S	SIGILLANTE	SEALANT	PRODUIT D'ETANCHEITE	VERPLOMBT	SELLADOR
406S	SPRUZZATORE	NOZZLE	GICLEUR	SPRITZDUESE	INYECTOR
407S	STRISCIA ANTISDRUCCIOLO	ANTI-SKID	BANDE ANTIDERAPANTE	RUTSHFESTER BELA	TIRA CONTRA-DESLIZAMIENTO
408S	STRUTTURA PROTEZIONE	ROPS CANOPY	STRUCTURE DE PROTECTION	SCHUTZRAHMEN	ESTRUCTURA DE PROTECCION
409S	SEGMENTO FRENO	BRAKE LINING	SEGMENT DE FREIN	BREMSBELAG	ZAPATA DE FRENO
410S	SERBATOIO OLIO IMP. IDRAULICO	HYDRAULIC TANK	RECERVOIR HYDRAULIQUE	TANK FUER HYDR.	DEPOSITO ACEITE SISTEMA HIDR.
411S	SERBATOIO COMBUSTIBILE E OLIO	FUEL AND OIL TANK	RESERVOIR COMBUSTIBLE/HUILE	KRAFTSTOFF/OEL	TANQUE COMBUSTIBLE Y ACEITE
412S	SEMIMAGLIA CINGOLO	HALF TRACK LINK	DEMI-MAILLON	HALBKETTENG.	SEMIMALLA DE ORUGA
413S	SEMICERNIERA	HALF HINGE	DEMI-CHARNIERE	HALBSCHARNIER	SEMIBISAGRA
414S	SCHEMA	SCHEMATIC	SCHEME	SCHEMA	ESQUEMA
415S	SEMIFASCIA	HALF BAND	DEMI-BANDE	HALBITALTEBAND	SEMIFAJA
416S	SBRINATORE	DEFROSTER	DEGIVREUR	ENTFROSTER	DESCONGELA
417S	SEMIFLANGIA	HALF FLANGE	DEMI-BRIDE	HALBFLANSCH	SEMIBRIDA
418S	SERIE	SET	JEU	SATZ	JUEGO
419S	SGANCIO SOLLEVAMENTO	LIFT RELEASE VALVE			
420S	SERBATOIO ARIA	AIR RESERVOIR	RESERVOIR A AIR		DEPOSITO DE AIRE
421S	SOLVENTE	SOLVENT	SOLVANT		
499P	PER VARIANTE	FOR SPECIAL EQUIPMENT	POUR VARIANTE	FUER VARIANTEN	PARA VARIANTE
496A	RIDUTTORE LATERALE	FINAL DRIVE	REDUCTEUR LATERAL	SEITLICHER ENDANTRIEB	
490P	PERNO A SFERA	BALL PIN	AXE SFERIQUE	KUGELBOLZEN	ROTULA
491P	POZZETTO	WELL	ETUI	SUMPF	DEPOSITO
492P	PUNTA DENTE BENNA	BUCKET TOOTH POINT	POINTE DENT DE GODET	SCHAUFELZAHNSPITZE	PUA DE DIENTE CUCHARA
493P	PIATTAFORMA	PLATFORM	PLATE-FORME	PLATTFORM	PLATAFORMA
50G1	RUOTE CARRELLO CINGOLO	TRACK ROLLERS	ROUE PORTEUR DE CHENILLE	LAUFROLLE	RUEDA DE APOYO DE LA ORUGA
50G2	TENDICINGOLO	TRACK IDLER	TENDEUR DE CHENILLE	LEITRAD	
50G3	RULLO SOSTEGNO CINGOLO	TRACK CARRIER ROLLER	GALET DE RETOUR DE CHENILLE	STUETZROLLE	RUEDA DE SOPORTE DE LA ORUGA
50G4	RIPARI CINGOLO	TRACK COVERS	PROTECTIONS DE CHENILLE	LAUFWERKSCHUTZ	BLINDAJE DE CADENAS
50G1	SOSPENSIONE ANT CINGOLO	TRACK FRONT SUSPENSION	SUSPENSION AV. CHENILLE	LAUFWERKSAUFHAENGUNG VORNE	
50G3	COLLEGAMENTO CARRELLI	TRACK GUIDING PLATES			
50G5	SOSPENSIONE POST CINGOLO	REAR SUSPENSION	SUSPENSION AR. CHENILLE	LAUFWERKSAUFHAENGUNG HINTEN	
000J	VARIANTE A RICHIESTA	SPECIAL EQUIPMENT	EQUIPEMENT SPECIAL	VARIANTEN	EQUIPO SPECIALE

	DESIGNAZIONE BASE	BASIC DESIGNATION	DESIGNATIONS-BASES	GRUNDBEZEICHNUNGEN	DENOMINACIONES BASE
6M0J	PROVVEDERE IN LOCO	OBTAIN LOCALLY	A PROCURER SER		CONSEGUIR LOCALMENTE
6OMW	TAGLIARE DI MISURA	CUT AT ASSEMBLY	COUPER SELON BESOIN		CORTAR SEGUN NECESSARIO
6M0K	FINO AL TELAIO...	UP TO SERIAL NO...	JUSQU'AU CHASSIS...	BIS RAHMEN...	HASTA EL ARMAZON...
6M0Y	DAL TELAIO...	FROM THE SERIAL NO...	A PARTIR DU CHASSIS...	AB RAHMEN...	A PARTIR DEL ARMAZON...
6M1E	VEDERE NOTA	SEE NOTE	VOIR REMARQUE	SIEHE ANMERKUNG	VEASE NOTA
6900	COMANDI DIREZIONALI	STEERING SYSTEM	COMMANDE DE DIRECTION	LENKUNGSSYSTEM	MANDO DE LA DIRECCION
6903	COMANDI FRENO	BRAKE CONTROLS	COMMANDE DE FREINS		MANDO DEL FRENO
7117	LEVERAGGI	CONTROL LEVERS	TRINGLERIES		TIMONIERA
7211	TELAIO INFERIORE	LOWER MAIN FRAME	CHASSIS INFERIOR	RAHMEN UNTEN	ARMAZON INFERIOR
7215	TELAIO SUPERIORE	UPPER MAIN FRAME	CHASSIS SUPERIOR	RAHMEN OBEN	ARMAZON SUPERIOR
7460	BATTERIE, SEDE E RIPARI	BATTERY, SEAT AND SUPPORT	BATTERIE, SIEGE ET PROTECTION	BATTERIE HALTERUNG	
7486	MOTORIDUTTORE TRASLAZIONE	DRIVE MOTOREDUCTION			
7462	MOTORIDUTTORE ROTAZIONE	SWING MOTOREDUCTION			
75GA	IMPIANTO ELETTRICO	ELECTRICAL SYSTEM	SYSTEME ELECTRIQUE		
7580	COMANDI ELETTRICI	ELECTRIC CONTROLS	COMMANDES ELECTRIQUE	ELEKTRISCHE STEUERUNG	
7561	APPARECCHI ELETTRICI	ELECTRICAL INSTRUMENTS	DISPOSITIFS ELECTRIQUES	ELEKTRISCHE ANZEIGEINSTRUMENTE	
7563	CAVI AVVIAMENTO	STARTING CABLES	CABLES DEMARRAGE	STARTERKABEL	
7564	CAVI VARI	VARIOUS CABLES	CABLE DIVERS	MEHRERE KABEL	
7566	APPARECCHI ILLUMINAZIONE	LIGHTS	ECLAIRAGE	BELEUCHTUNG	SISTEMA DE ALUMBRADO
7568	TERMOMETRI E MANOMETRI	TEMPERATURE-PRESSURE GAUGES	THERMOMETRES ET MANOMETRES	THERMOMETER UND MANOMETER	
7874	BLOCCAGGIO TORRETTA	SUPERSTRUCTURE LOCKING	BLOCAGE SUPERSTRUCTURE		
8079	BENNA SCARICO BILATERALE	BILATERAL DISCARGE BUCKET	GODET VIDAGE BILATERAL	SEITENKIPPSCHAUFEL	
82GA	IMPIANTO IDRAULICO	HYDRAULIC SYSTEM	SYSTEME HYDRAULIQUE		SISTEMA HYDRAULICO
82GD	TUBAZIONI	PIPING		LEITUNGEN	
82G1	FILTRI SERBATOIO OLIO	OIL TANK FILTERS		HYDR.FILTER	
82G3	POMPA ATTREZZO	EQUIPMENT PUMP	POMPE OUTIL	HYDRAULIKPUMPE	
82G4	DISTRIBUTORE ATTREZZO	EQUIPMENT CONTROL VALVE	DISTRIBUTEUR DE L'OUTIL	STEUERGERAET(ARBEITSHYDRAULIK)	
82G5	COMANDO DISTRIBUTORE ATTREZZO	CONTROL VALVE DRIVE	COMMANDE DE OUTIL	HYDRAULIK-STEUERUNG	ACCIONAMOENTO DEL UTIL
82G6	TUBAZIONI IMPIANTO IDRAULICO	HYDRAULIC SYSTEM PIPING		LEITUNGEN FUER HYDRAULIKSYSTEM	
8330	COFANI	HOODS	CAPOTS	MOTORHAUBEN	
8305	RIPARI LATERALI COFANO	HOOD SIDE GUARDS	PROTECTIONS LATERALES CAPOT	SEITENBLECHE	
8500	SEDILE CONDUTTORE	OPERATOR SEAT	SIEGE OPERATEUR	FAHRERSITZ	ASIENTO CONDUCTOR
8562	SOSTEGNO E RIPARI SEDILE	SEAT SUPPORT AND GUARD	SUPPORT ET PROTECTION SIEGE	SITZBEFESTIGUNG UND VERKLEIDUN	
8501	CATENARIA ANTIPOLVERE	SEALED TRACK CHAIN	CHENILLE SCELLEE	KETTENZUG MIT STAUBDICHTUNG	
8502	CABINA CORAZZATA	BULLETPROOF. CAB	CABINE BLINDEE	FAHRERHAUS GEPANZERT	
87GA	POSTO GUIDA	OPERATORS COMPARTMENT			
87G0	PARAFANGHI-PEDANE	FENDERS-FLOORS	AILES - PLANCHERS	KOTFLUEGEL-TRITTBLECH	
87G1	PROTEZIONI INFERIORI	BOTTOM GUARDS	PROTECTION INFERIEURS	PANZERWANNE	
8877	STRUTTURA ROPS RIVESTITA			ROPS RAHMEN VERKLEIDET	
9865	SOSTITUZ.RAPIDA OLIO MOTORE	ENGINE OIL QUICK CHANGE			

B	MECHANICAL TRANSMISSION • CLUTCH • TRANSMISSION • TRANSMISSION SHAFT • AXLES TRASMISSIONE MECCANICA • FRIZIONE • CAMBIO • ALBERO DI TRASMISSIONE • PONTI TRANSMISSION MECANIQUE • EMBRAYAGE • BOITE DE VITESSES • ARBRE DE TRANSMISSION • PONTS MECHANISCHE KRAFTÜBERTRAGUNG • KUPPLUNG • GETRIEBE • GELENKWELLE • ACHSEN TRANSMISSION MECANICA • EMBRAGUE • CAMBIO • ARBOL DE TRANSMISSION • PUENTES

C	**BRAKES (MECHANICAL OR HYDRAULIC) • FRENI (MECCANICI O IDRAULICI) • FREINS (MECANIQUES OU HYDRAULIQUES) • BREMSEN (MECHANISCHE ODER HYDRAULISCHE) • FRENOS (MECANICOS O HYDRAULICOS)**

D	**FRAME • STEERING • SUSPENSIONS • WHEELS • UNDERCARRIAGE • HYDRAULIC TRANSMISSION** **TELAIO • STERZO • SOSPENSIONI • RUOTE • CINGOLATURA • TRASMISSIONE IDRAULICA** **CADRE • DIRECTION • SUSPENSIONS • ROUES • TRAIN DE ROULEMENT • TRANSMISSION HYDRAULIQUE** **RAHMEN • LENKUNG • AUFHÄNGUNGEN • RÄDER • KETTENLAUFWERK • HYDRAULISCHER ANTRIEB** **BASTIDOR • DIRECCIÓN • SUSPENSIÓN • RUEDAS • TREN DE RODAJE • TRANSMISSIÓN HYDRÁULICA**

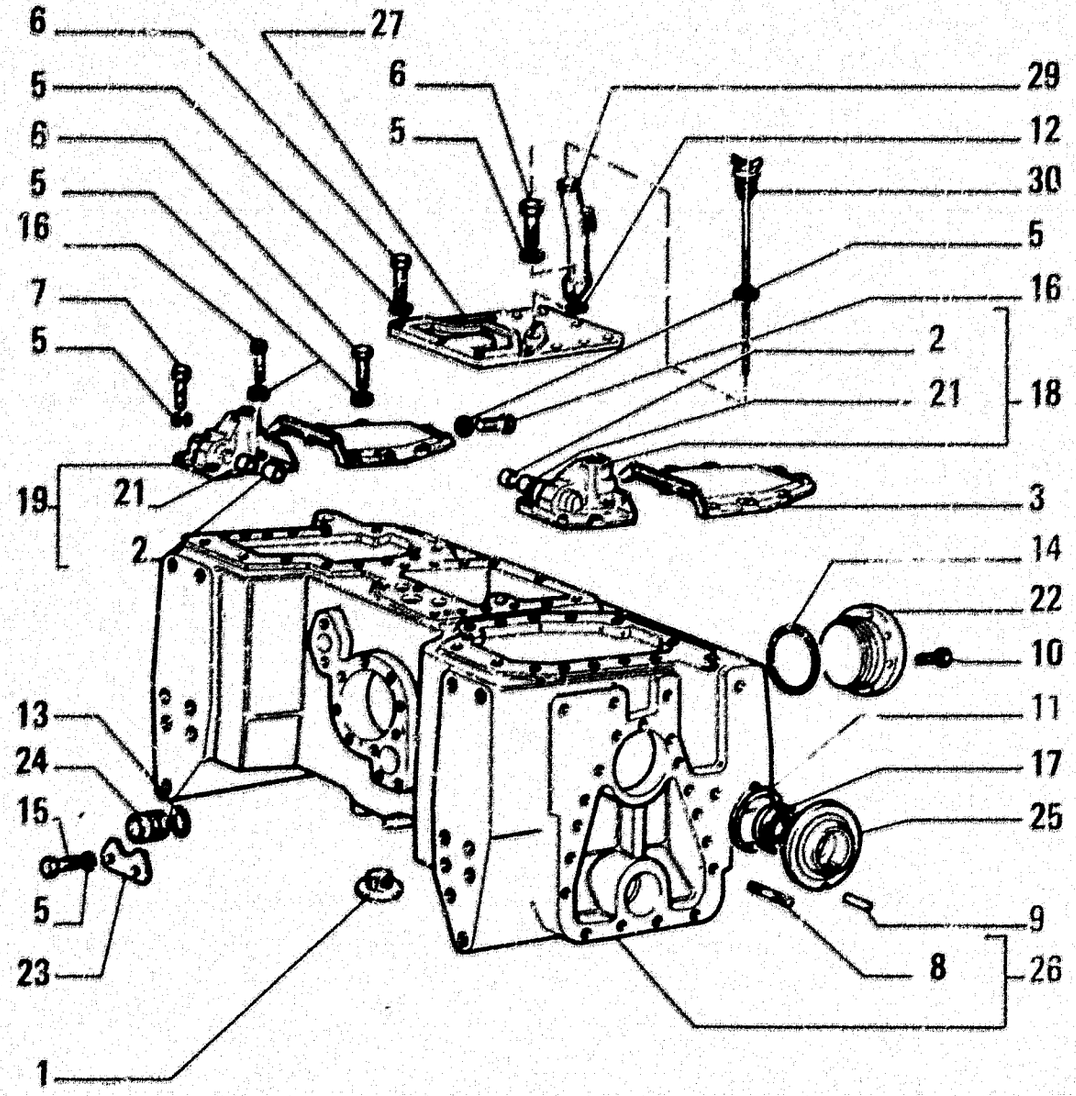

ITEM	PART NUMBER	QTY	TRANS CODE	DESCRIPTION	DESCRIZIONE
1	10231240	1	57T	MAGNETIC PLUG 42x2x16	TAPPO MAGNETICO 42x2x16
2	4967729	2	95B	BUSHING - INNER	BOCCOLA - INTERNO
3	4983464	2	265C	COVER	COPERCHIO
5	10516871	43	132R	LOCKWASHER 10x2,5	ROSETTA DI SICUREZZA 10x2,5
6	11306931	29	40V	SCREW 10x1,25x30	VITE 10x1,25x30
7	11307031	4	40V	SCREW 10x1,25x40	VITE 10x1,25x40
8	13555530	34	210P	STUD 14x1,5x63	PRIGIONIERO 14x1,5x63
9	14167770	2	200S	PIN 6,4x16	SPINA 6,4x16
10	14233630	4	40V	SCREW 10x1,25x30	VITE 10x1,25x30
11	14468180	2	158G	O-RING 3,53x183,7	GUARNIZIONE O-R 3,53x183,7
12	14458780	1	158G	O-RING 2,62x39,34	GUARNIZIONE O-R 2,62x39,34
13	14464280	1	158G	O-RING 3,53x44,04	GUARNIZIONE O-R 3,53x44,04
14	14467180	1	158G	O-RING 3,53x136,1	GUARNIZIONE O-R 3,53x136,1
15	15970531	2	40V	SCREW 10x1,25x20	VITE 10x1,25x20
16	15970931	8	40V	SCREW 10x1,25x35	VITE 10x1,25x35
17	40000150	2	158G	O-RING 90x120	GUARNIZIONE O-R 90x120
18	76000589	1	265C	COVER - LEFT ASSEMBLY	COPERCHIO - SINISTRO COMPLETO
19	75000591	1	265C	COVER - RIGHT ASSEMBLY	COPERCHIO - DESTRO COMPLETO
21	79007711	2	95B	BUSHING - OUTER	BOCCOLA - ESTERNO
22	79012295	1	265C	COVER - REAR	COPERCHIO - POSTERIORE
23	79012304	1	110P	PLAQUE	PIASTRINA
24	79012305	1	50T	PLUG	TAPPO
25	79013328	2	35S	CASE	SCATOLA
26	79050503	1	35S	CASE - ASSEMBLY	SCATOLA - COMPLETO
27	79023989	1	265C	COVER CENTR.	COPERCHIO CENTR.
29	79040490	1	193T	TUBE	TUBO RIGIDO
30	79040491	1	53T	DIPSTICK W/CAP	TAPPO DI INTRODUZIONE OLIO CON

REAR DRIVE BODY CASINGS AND COVERS – CORPO TRASMISSIONE POSTERIORE, SCATOLE E COPERCHI – CHASSIS-BERCEAU AR, CARTERS ET COUVEROLES – HINTERACHSUEBERTRAGUNG, GEHAEUSE UND DECKEL – CUERPO DE TRANSMISION POSTERIOR, CAJAS Y TAPAS

P2

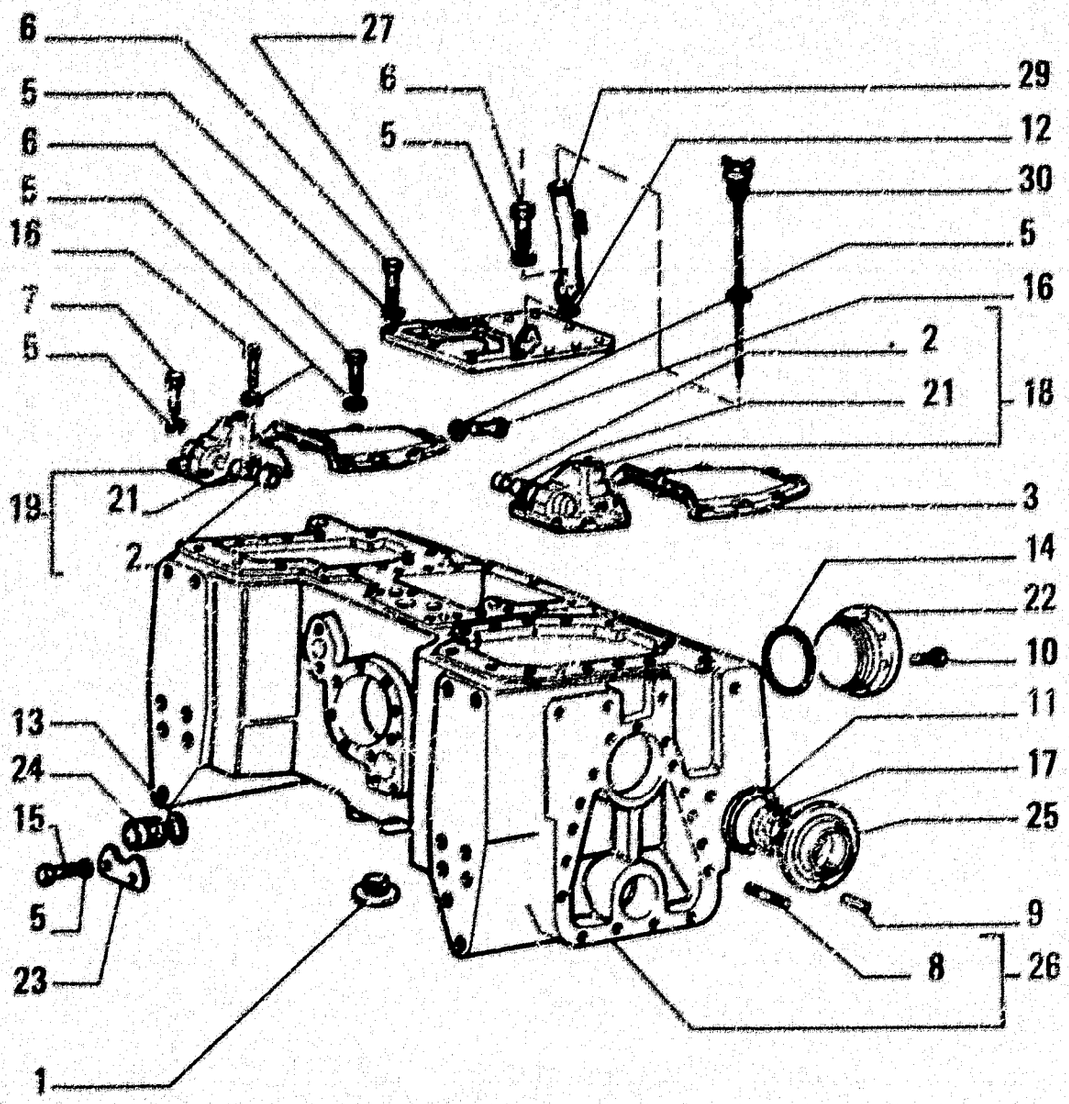

ITEM	PART NUMBER	QTY	TRANS CODE	DESCRIPTION	DESCRIZIONE
30	79040491				ASTA LIVELLO

REAR DRIVE BODY CASINGS AND COVERS – CORPO TRASMISSIONE POSTERIORE, SCATOLE E COPERCHI – CHASSIS-BERCEAU AR, CARTERS ET COUVEROLES – HINTERACHSUEBERTRAGUNG, GEHAEUSE UND DECKEL - CUERPO DE TRANSMISION POSTERIOR, CAJAS Y TAPAS

B4.08 | 1

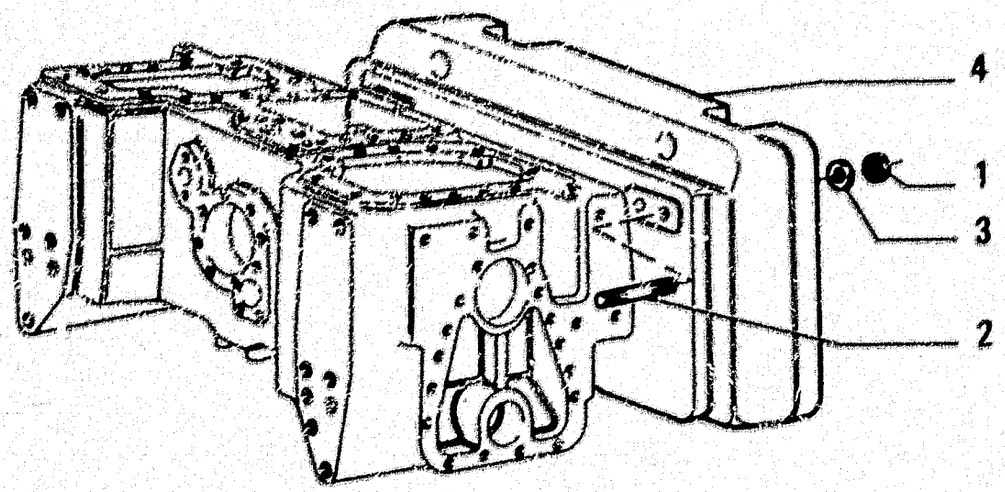

COUNTERWEIGHT
ZAVORRA

ITEM	PART NUMBER	QTY	TRANS CODE	DESCRIPTION	DESCRIZIONE
1	12164327	4	19D	NUT 20x1,5x16	DADO 20x1,5x16
2	13974530	4	210P	STUD 20x1,5x160	PRIGIONIERO 20x1,5x160
3	76002742	4	131R	WASHER	ROSETTA
4	79036917	1	10Z	COUNTERWEIGHT - REAR	ZAVORRA - POSTERIORE

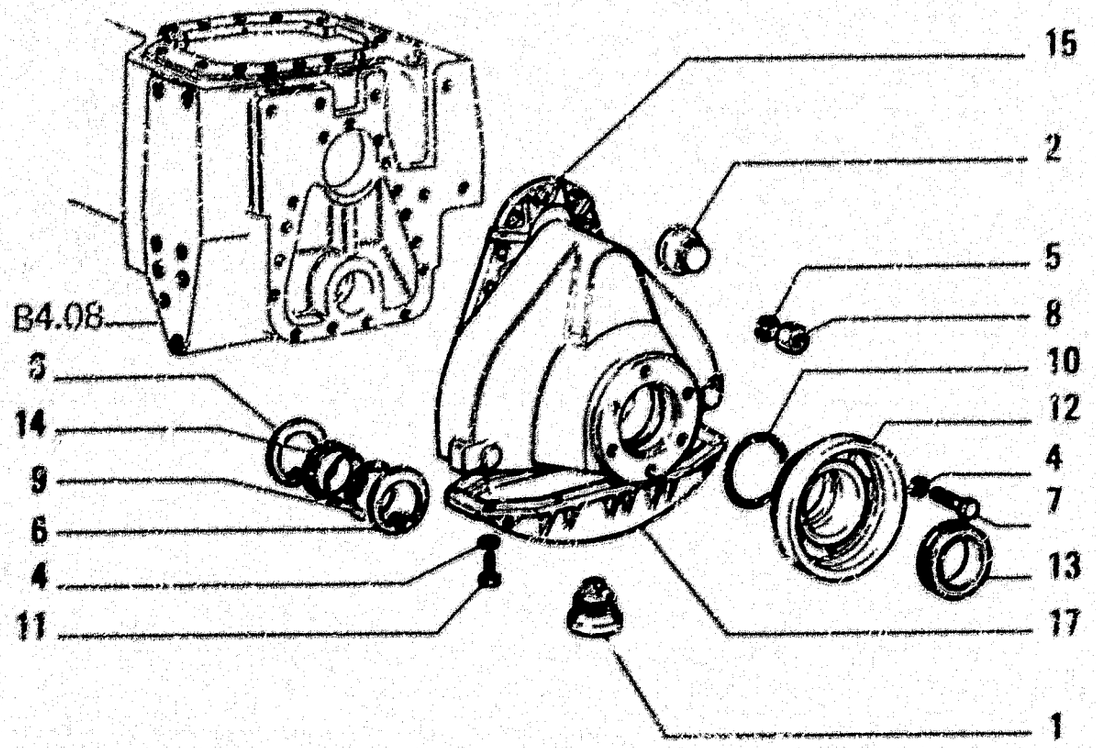

ITEM	PART NUMBER	QTY	TRANS CODE	DESCRIPTION	DESCRIZIONE
1	10231240	2	57T	MAGNETIC PLUG 42x2x16	TAPPO MAGNETICO 42x2x16
2	10119140	2	50T	PLUG 42x2x16	TAPPO 42x2x16
4	10516671	32	132R	LOCKWASHER 10x2,5	ROSETTA DI SICUREZZA 10x2,5
5	10517171	34	132R	LOCKWASHER 14,2x3,5	ROSETTA DI SICUREZZA 14,2x3,5
6	11075476	4	45A	RING 117x4	ANELLO 117x4
7	11343831	12	40V	SCREW 10x1,25x50	VITE 10x1,25x50
8	12164021	34	10D	NUT 14x1,5x11	DADO 14x1,5x11
9	14466060	2	158G	O-RING 3,53x101,19	GUARNIZIONE O-R 3,53x101,19
10	14467660	2	158G	O-RING 3,53x152	GUARNIZIONE O-R 3,53x152
11	15370931	20	40V	SCREW 10x1,25x35	VITE 10x1,25x35
12	79012989	2	310S	SUPPORT	SUPPORTO
13	79012991	2	122G	SEAL - IN ALTERNATIVE	GUARNIZIONE - IN ALTERNATIVA
	79060877	2	122G	SEAL - IN ALTERNATIVE	GUARNIZIONE - IN ALTERNATIVA
14	79012992	2	265C	COVER	COPERCHIO
15	79030118	1	355	CASE - LEFT	SCATOLA - SINISTRO
	79030119	1	355	CASE - RIGHT	SCATOLA - DESTRO
17	79030120	2	265C	COVER - LOWER	COPERCHIO - INFERIORE

REAR SIDE FINAL DRIVE CASES – SCATOLE RIDUTTORI LATERALI POSTERIORI – CARTERS DE REDUCTEURS LATERAUX AR – GEHAEUSE DER HINTEREN ENDANTRIEBE – CAJAS DE REDUCTORES LATERALES POSTERIORES

3

B4.11

P5

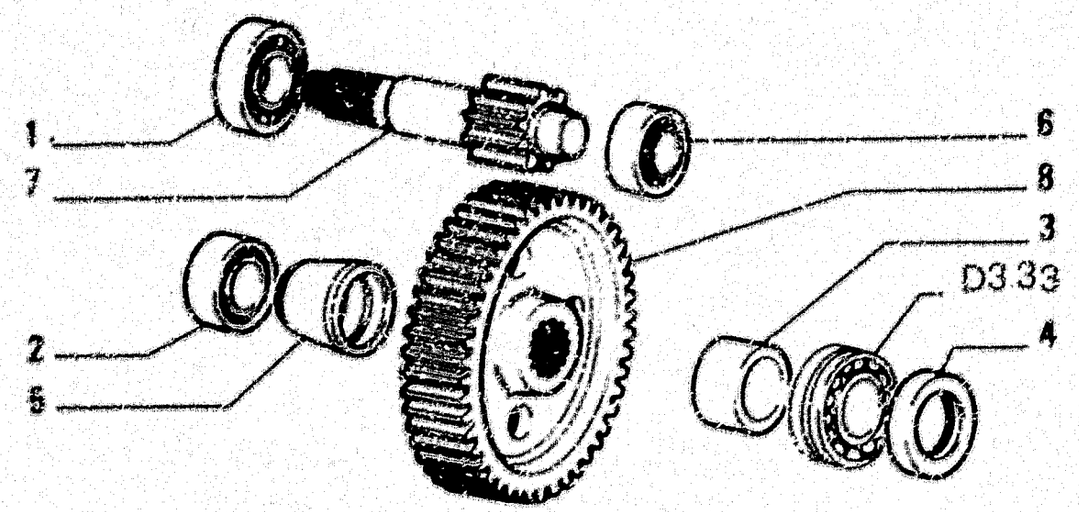

ITEM	PART NUMBER	QTY	TRANS CODE	DESCRIPTION	DESCRIZIONE
1	20147000	2	341C	BEARING - INNER 55x120	CUSCINETTO - INTERNO 55x120
2	26797000	2	341C	BEARING - INNER 50x110	CUSCINETTO - INTERNO 50x110
3	79012997	2	76D	SPACER - OUTER	DISTANZIALE - ESTERNO
4	79058854	2	45A	RING	ANELLO
5	79024824	2	75D	SPACER - INNER	DISTANZIALE - INTERNO
6	79026476	2	341C	BEARING - OUTER	CUSCINETTO - ESTERNO
7	79031654	2	50I	GEAR	INGRANAGGIO
8	79031655	2	50I	GEAR	INGRANAGGIO

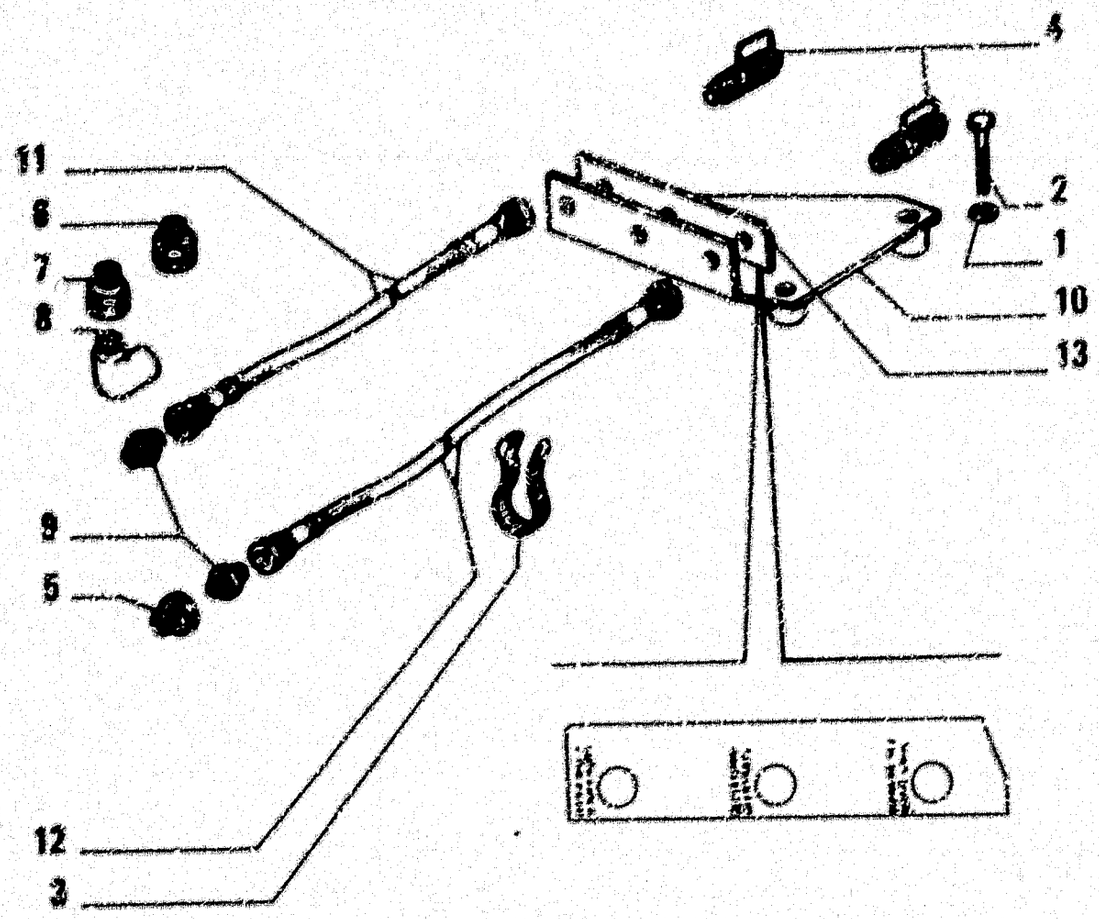

OPTIONAL 30.0780.01.1
VARIANTE

ITEM	PART NUMBER	QTY	TRANS CODE	DESCRIPTION	DESCRIZIONE
1	10571571	2	170R	LOCKWASHER 10,2x2,2	ROSETTA EL. 10,2x2,2
2	15670931	2	40V	SCREW 10x1,25x35	VITE 10x1,25x35
3	79013422	4	31F	CLAMP	FASCETTA
4	79032689	3	20R	FITTING	RACCORDO
5	79036507	1	20R	FITTING	RACCORDO
6	79036548	1	20R	FITTING	RACCORDO
7	79036549	1	20R	FITTING	RACCORDO
8	79036550	2	20R	FITTING	RACCORDO
9	79036584	3	20R	FITTING	RACCORDO
10	79036588	1	106P	PLATE	PIASTRA
11	79036591	1	285T	HOSE	TUBO FLESSIBILE
12	79036592	2	285T	HOSE	TUBO FLESSIBILE
13	79047637	1	65T	DECAL	TARGA

DIAGNOSTIC SYSTEM – DIAGNOSTICA CENTRALIZZATA – DIAGNOSTIC CENTRALISE' – ZENTRALE FEHLERSUCHANLAGE – DIAGNOSTICO CENTRAL

B5.01

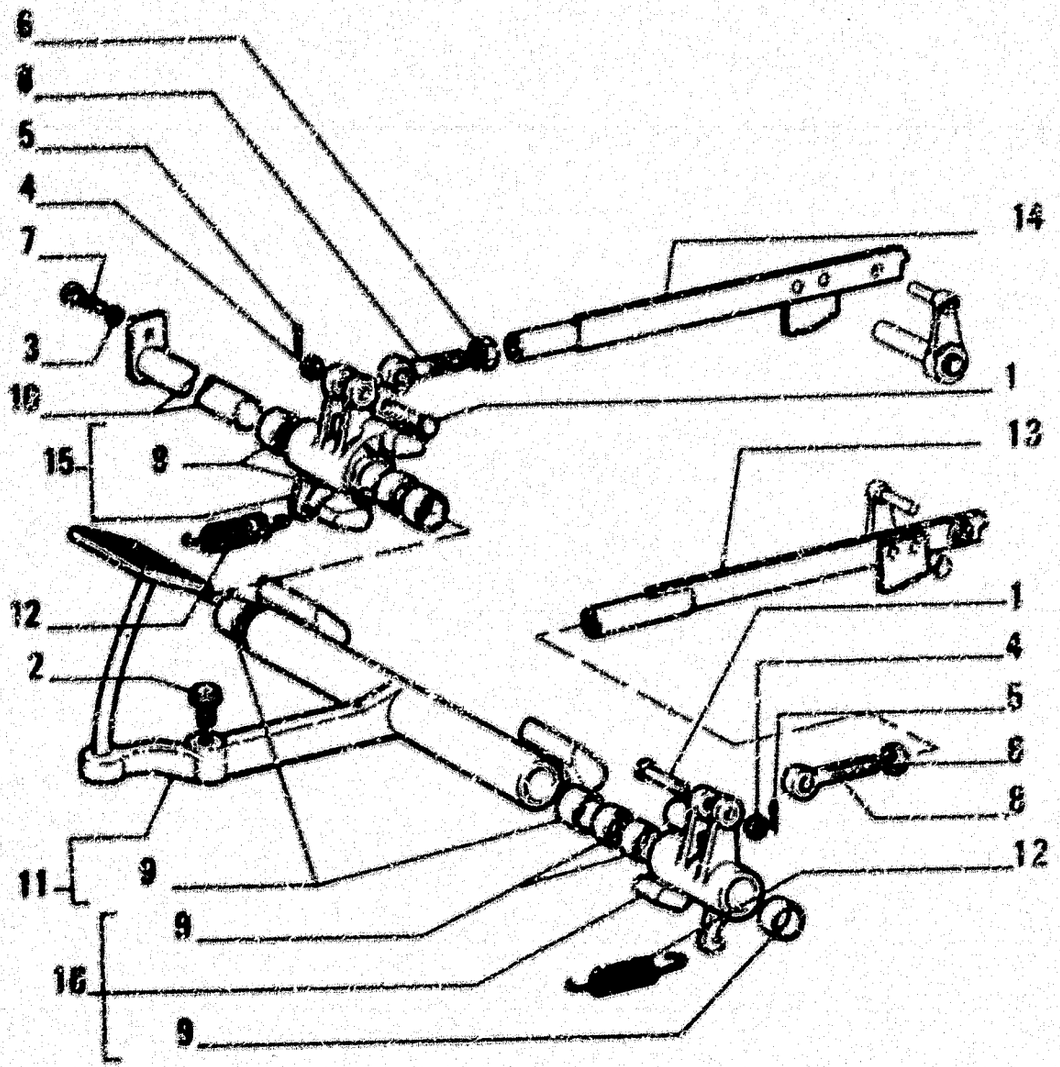

ITEM	PART NUMBER	QTY	TRANS CODE	DESCRIPTION	DESCRIZIONE
1	76016782	2	30F	PIN	PERNO
2	591420	1	61T	CUSHION PAD	TASSELLO ELASTICO
3	10516671	1	132R	LOCKWASHER 8,1x2,2	ROSETTA DI SICUREZZA 8,1x2,2
4	10520101	2	131R	WASHER 14,4x26	ROSETTA 14,4x26
5	10734601	2	270C	COTTER PIN 2,7x37,6	COPIGLIA 2,7x37,6
6	10791321	2	10D	NUT 14x1,5x8	DADO 14x1,5x8
7	10043631	1	45V	SCREW 8x1,25x25	VITE 8x1,25x25
8	79003822	2	62E	TIEROD HEAD	ESTREMITA' DEL TIRANTE
9	79004603	8	95S	BUSHING	BOCCOLA
10	79012369	1	16A	SHAFT	ALBERO
11	76016796	1	80P	PEDAL - ASSEMBLY	PEDALE - COMPLETO
12	79026134	2	100M	SPRING	MOLLA
13	79027110	1	142T	TIEROD - LEFT	TIRANTE - SINISTRO
14	76016784	1	142T	TIEROD - RIGHT	TIRANTE - DESTRO
15	76016773	1	135M	HUB - RIGHT ASSEMBLY	MOZZO - DESTRO COMPLETO
16	76016774	1	135N	HUB - LEFT ASSEMBLY	MOZZO - SINISTRO COMPLETO

BRAKE FOOT CONTROL – COMANDO A PEDALE FRENI – COMMANDE AU PIED DE FREINS – BREMSFUSSHEBEL – MANDO DEL FRENO DE PIE

C1.01 | 1

P8

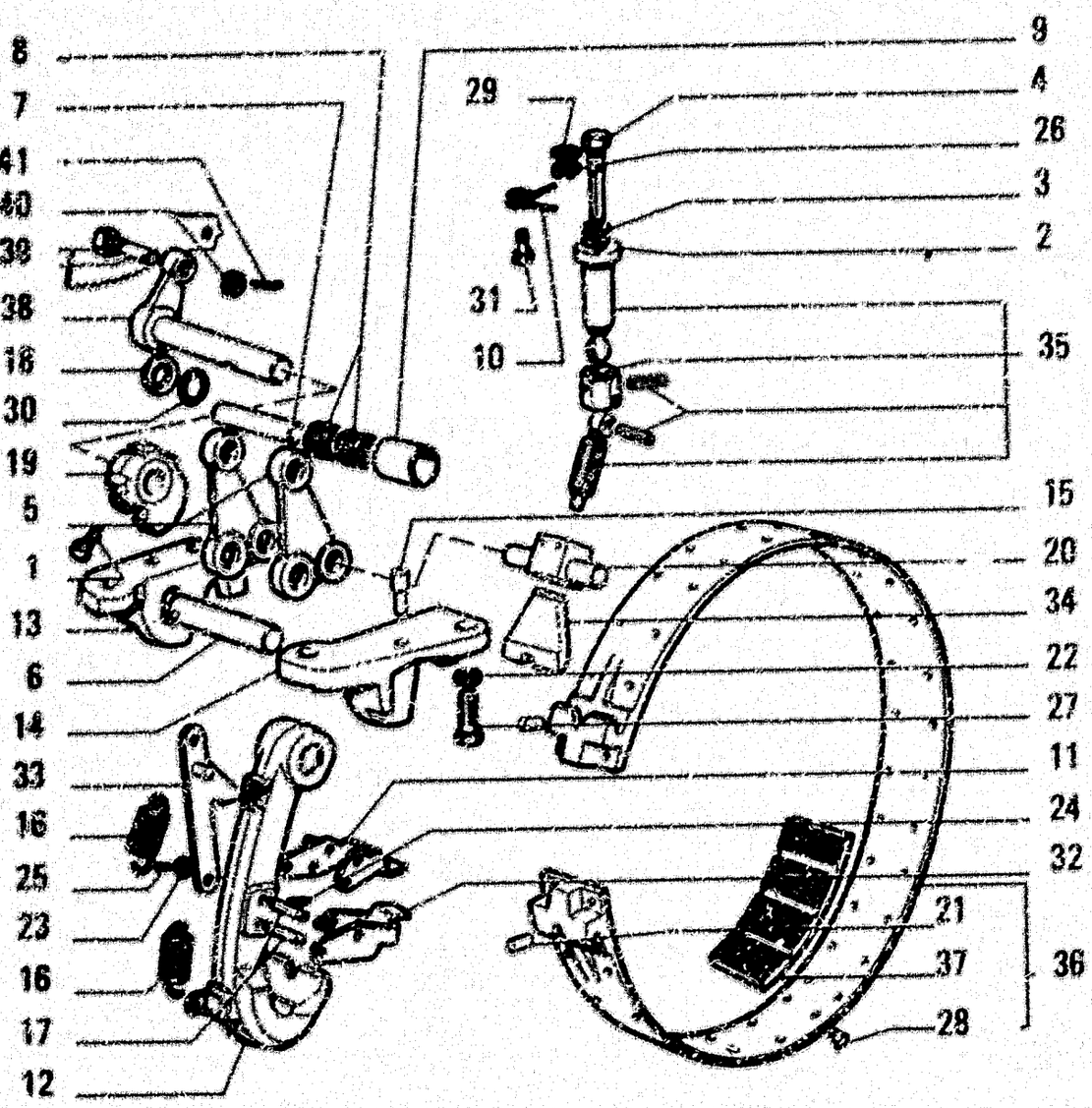

ITEM	PART NUMBER	QTY	TRANS CODE	DESCRIPTION	DESCRIZIONE
1	586707	2	40V	SCREW	VITE
2	589320	2	131R	WASHER	ROSETTA
3	590523	2	132R	LOCKWASHER	ROSETTA DI SICUREZZA
4	597768	2	120T	ADJUSTING SLEEVE	TESTA DI REGISTRO
5	599305	4	45L	LEVER	LEVA
6	599307	2	80P	PIN	PERNO
7	4958134	2	80P	PIN - UPPER	PERNO - SUPERIORE
8	4958138	4	15G	CAGE	GABBIA
9	4958139	2	157R	ROLLER	RULLO
10	4958144	2	100M	SPRING	MOLLA
11	4966833	2	85F	YOKE - UPPER	FORCELLA - SUPERIORE
12	4966912	2	142T	TIEROD	TIRANTE
13	4966917	2	300S	SUPPORT - RIGHT	SUPPORTO - DESTRO
14	4966918	2	300S	SUPPORT - LEFT	SUPPORTO - SINISTRO
15	4966929	4	90G	DOWEL	GRANO
16	4967633	4	100M	SPRING	MOLLA
17	4968342	4	80P	PIN	PERNO
18	4970225	2	45A	RING	ANELLO
19	79062223	2	10E	ECCENTRIC	ECCENTRICO
20	4983613	2	80P	PIN	PERNO
21	10489510	4	80P	PIN 6x12	PERNO 6x12
22	10517171	8	132R	LOCKWASHER 14,2x3,5	ROSETTA DI SICUREZZA 14,2x3,5
23	10519601	2	131R	WASHER 8,15x17	ROSETTA 8,15x17
24	10733601	8	270C	COTTER PIN 2,7x31,6	COPIGLIA 2,7x31,6
25	10734201	2	270C	COTTER PIN 1,7x18,5	COPIGLIA 1,7x18,5
26	11066376	2	51A	LOCKRING 13,8x1	ANELLO DI SICUREZZA 13,8x1
27	11394331	4	40V	SCREW 14x1,5x40	VITE 14x1,5x40

BRAKE FOOT CONTROL – COMANDO A PEDALE FRENI – COMMANDE AU PIED DE FREINS – BREMSFUSSHEBEL – MANDO DEL FRENO DE PIE

C1.01 | 2

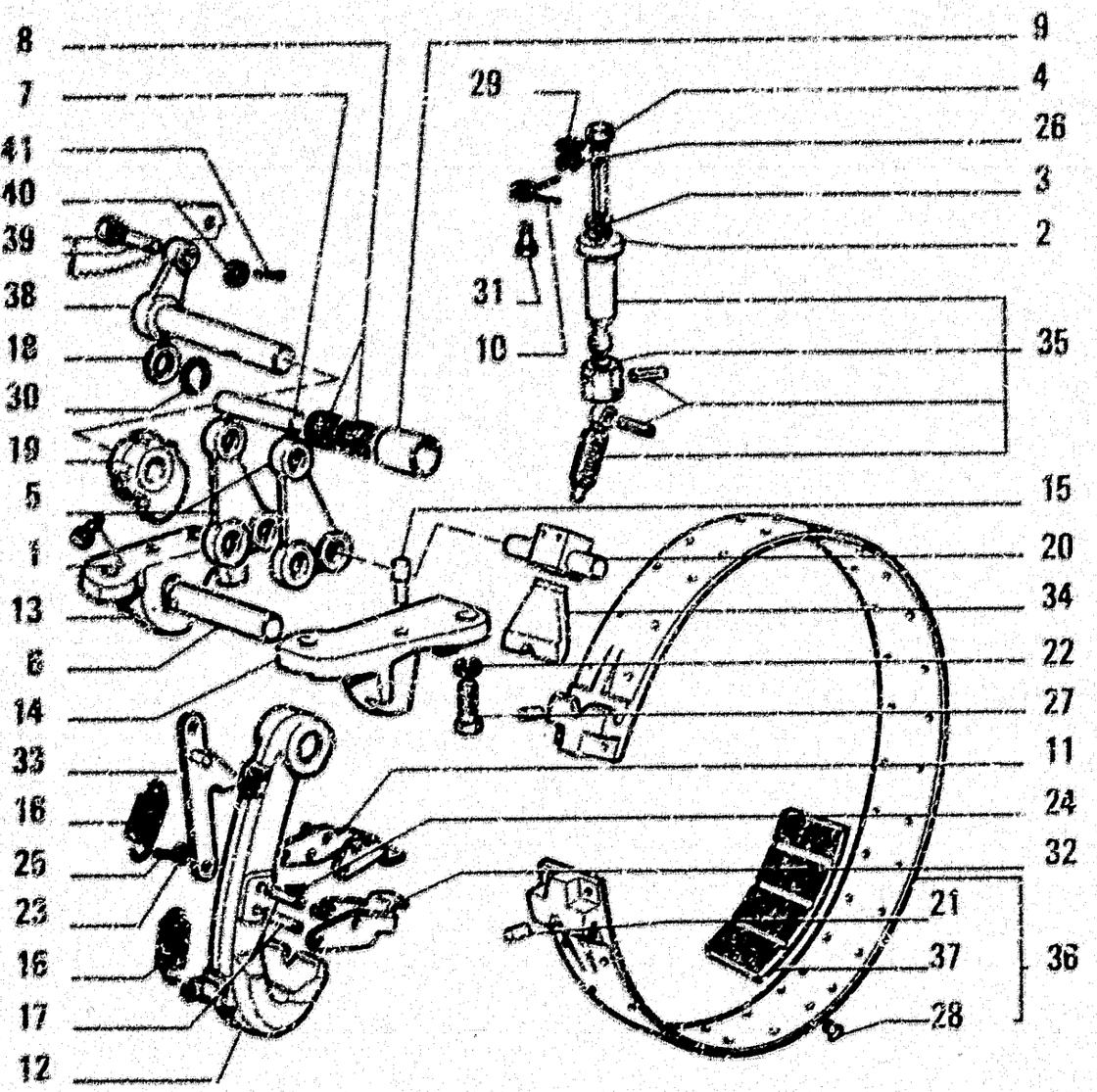

ITEM	PART NUMBER	QTY	TRANS CODE	DESCRIPTION	DESCRIZIONE
26	13879640	100	55R	RIVET 4x10	RIBATTINO 4x10
29	14453180	4	158G	O-RING 1,78x12,42	GUARNIZIONE O-R 1,78x12,42
30	14463180	2	158G	O-RING 3,53x23,39	GUARNIZIONE O-R 3,53x22,39
31	15540431	2	40V	SCREW 12x1,25x30	VITE 12x1,25x30
32	76001863	2	35F	YOKE - LOWER	FORCELLA - INFERIORE
33	76001884	2	45L	LEVER	LEVA
34	76001885	2	238P	PUSH ROD	PUNTALE
35	76001887	2	40V	SCREW	VITE
36	79011575	2	24N	BRAKE BAND - ASSEMBLY	NASTRO FRENO - COMPLETO
37	79011576	10	24N	BRAKE BAND	NASTRO FRENO
38	79012426	2	45L	LEVER	LEVA
39	79025347	2	40V	SCREW	VITE
40	10520101	2	131R	WASHER 14,4x26	ROSETTA 14,4x26
41	10734601	2	270C	COTTER PIN 2,7x37,6	COPIGLIA 2,7x27,5

BRAKE FOOT CONTROL – COMANDO A PEDALE FRENI – COMMANDE AU PIED DE FREINS – BREMSFUSSHEBEL – MANDO DEL FRENO DE PIE

C1.01 | 2

P10

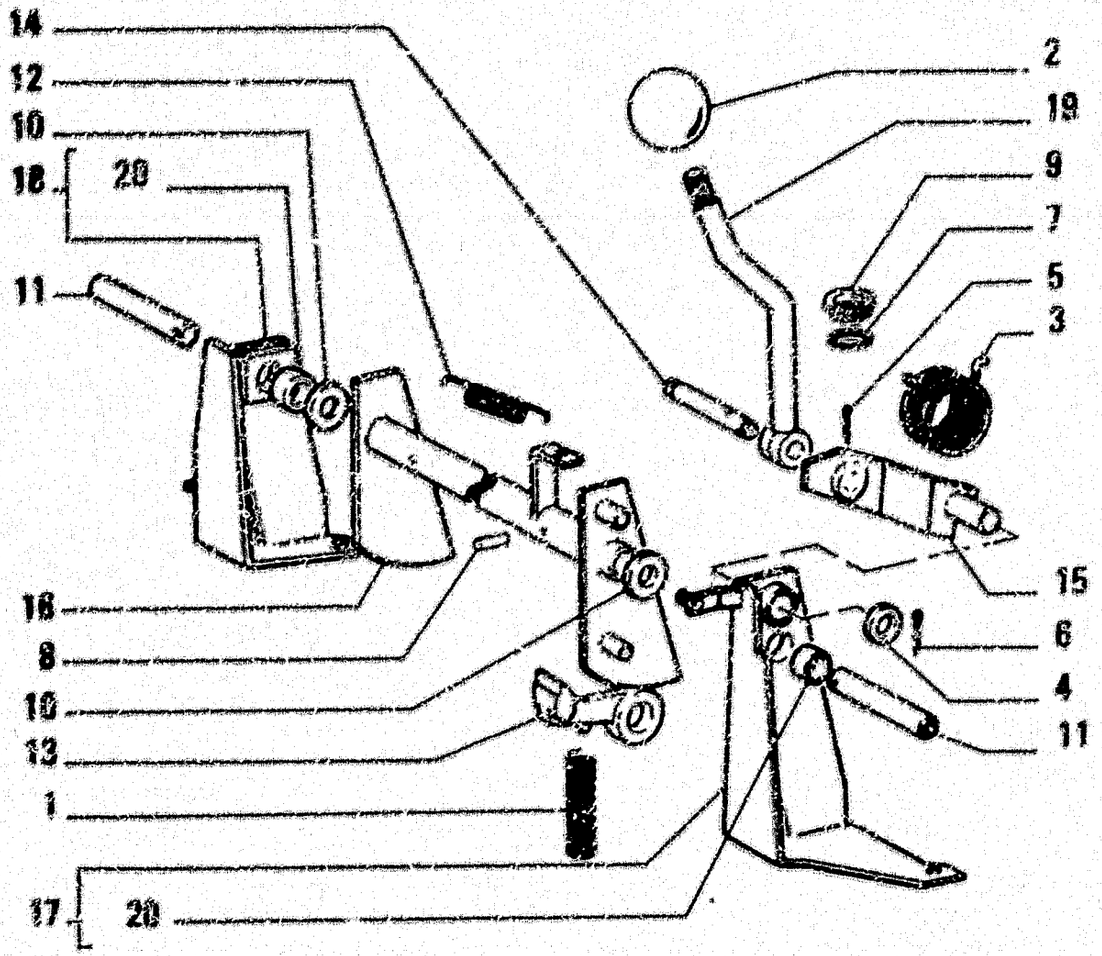

ITEM	PART NUMBER	QTY	TRANS CODE	DESCRIPTION	DESCRIZIONE
1	15490	2	100M	SPRING	MOLLA
2	4985147	1	25I	HANDGRIP	IMPUGNATURA
3	4985332	1	100M	SPRING	MOLLA
4	10520201	1	131R	WASHER 16,4x28	ROSETTA 16,4x28
5	10733601	1	270C	COTTER PIN 2,7x31,6	COPIGLIA 2,7x31,5
6	10734601	1	270C	COTTER PIN 2,7x37,6	COPIGLIA 2,7x37,6
7	13401176	1	51A	LOCKRING 20,2x24,2	ANELLO DI SICUREZZA 20,2x24,2
8	14168070	2	200S	PIN 6,4x22	SPINA 6,4x22
9	76004830	1	145S	GUIDE	GUIDA
10	79005965		199S	SHIM	SPESSORE
11	79012435	2	16A	SHAFT	ALBERO
12	79012869	1	100M	SPRING	MOLLA
13	79013164	2	83A	RATCHET	ARPIONE
14	79027107	1	80P	PIN	PERNO
15	79027136	1	215P	CHANNEL	PROFILATO
16	79027140	1	45L	LEVER	LEVA
17	79027146	1	300S	SUPPORT - LEFT ASSEMBLY	SUPPORTO - SINISTRO COMPLETO
18	79027147	1	300S	SUPPORT - RIGHT ASSEMBLY	SUPPORTO - DESTRO COMPLETO
19	79027180	1	45L	LEVER	LEVA
20	14549270	2	95B	BUSHING 16x22	BOCCOLA 16x22

HAND BRAKE CONTROL – COMANDO A MANO FRENI – COMMANDE DE FREINS A MAIN – HANDBREMSBETAETIGUNG – FRENO DE MANO

1

C1.35

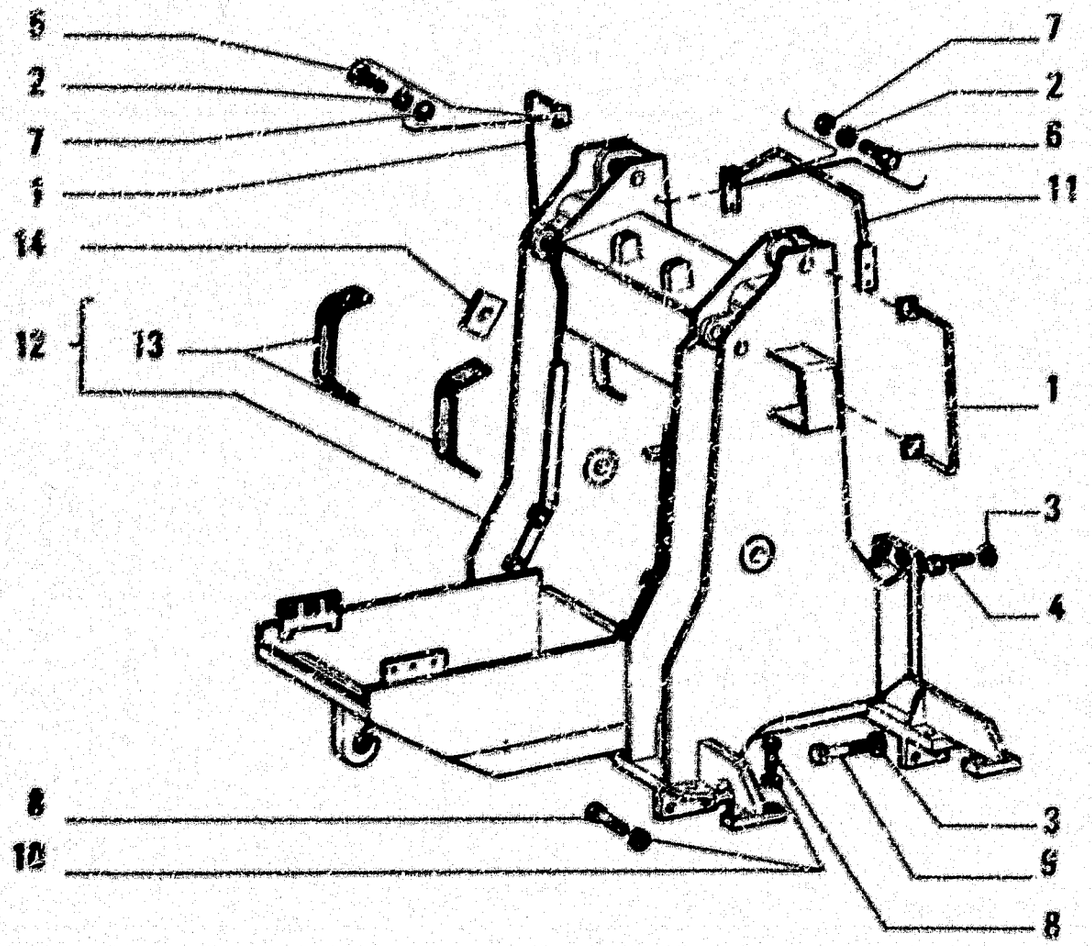

ITEM	PART NUMBER	QTY	TRANS CODE	DESCRIPTION	DESCRIZIONE
1	4966612	2	20M	HANDLE - SIDE FRONT	MANIGLIA - LATERALE ANTERIORE
2	10516671	8	132R	LOCKWASHER 10x2,5	ROSETTA DI SICUREZZA 10x2,5
3	10517471	8	132R	LOCKWASHER 20,2x4,5	ROSETTA DI SICUREZZA 20,2x4,5
4	10600637	4	40V	SCREW 20x1,5x95	VITE 20x1,5x95
5	11106031	4	40V	SCREW 10x1,5x20	VITE 10x1,5x20
6	11106231	4	40V	SCREW 10x1,5x25	VITE 10x1,5x25
7	12546821	8	131R	WASHER 10,2x25	ROSETTA 10,2x25
8	15064437	24	40V	SCREW 16x1,5x55	VITE 16x1,5x55
9	15069637	4	40V	SCREW 20x1,5x125	VITE 20x1,5x125
10	79005239	24	131R	WASHER	ROSETTA
11	79028954	1	20M	HANDLE - FRONT	MANIGLIA - ANTERIORE
12	79030409	1	77T	MAIN FRAME - ASSEMBLY	TELAIO TRATTORE - COMPLETO
13	79030435	2	25N	ADHESIVE TAPE	NASTRO ADESIVO
14	79028727	1	11DF	PLAQUE - TO BE WELDED (*)	PIASTRINA - DA SALDARE (*)
(*)			499P	FOR SPECIAL EQUIPMENT 30.1279.06.1	PER VARIANTE 30.1279.06.1

FRAME – TELAIO – CHASSIS – RAHMEN – BASTIDOR

D1.01

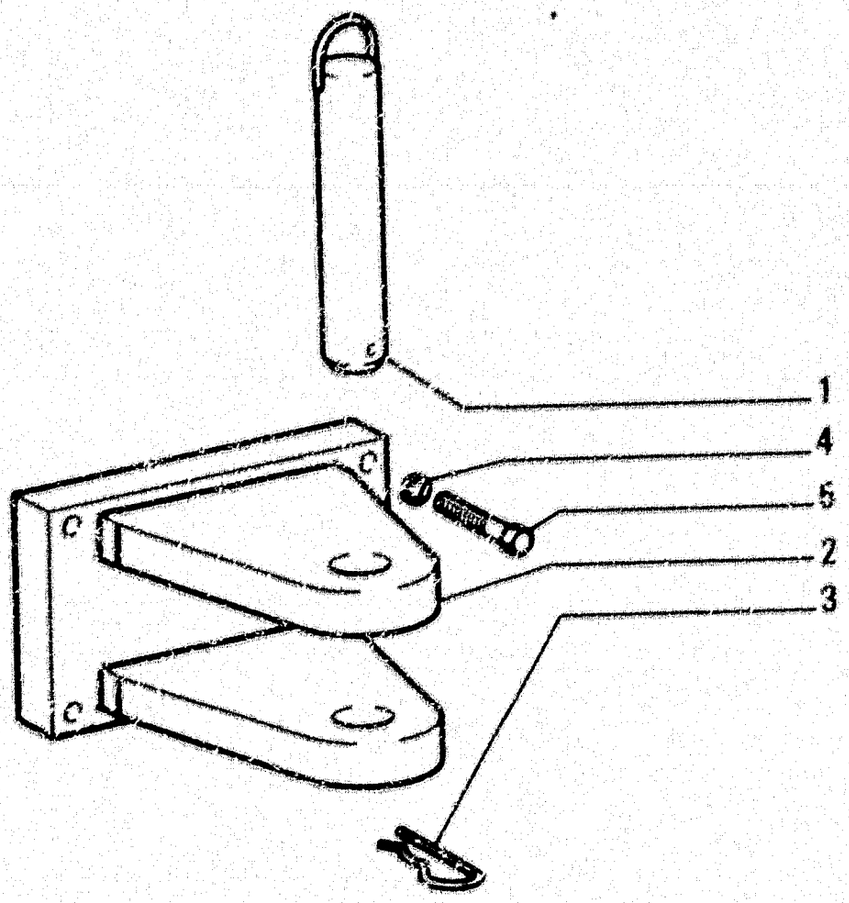

ITEM	PART NUMBER	QTY	TRANS CODE	DESCRIPTION	DESCRIZIONE
1	4966230	1	99P	PIN	PERNO
2	497C140	1	32G	TOW HOOK	GANCIO DI TRAINO
3	8268534	1	20OS	PIN	SPINA
4	10517471	4	133S	LOCKWASHER 20,2x4,5	ROSETTA DI SICUREZZA 20,2x4,5
5	15990037	4	46V	SCREW 20x1,5x240	VITE 20x1,5x240

TOWING DEVICE – ORGANO DI TRAINO – ORGANE D'ATTELAGE – ANHAENGERKUPPLUNG – BARRA DE ARRASTRE

D1.03

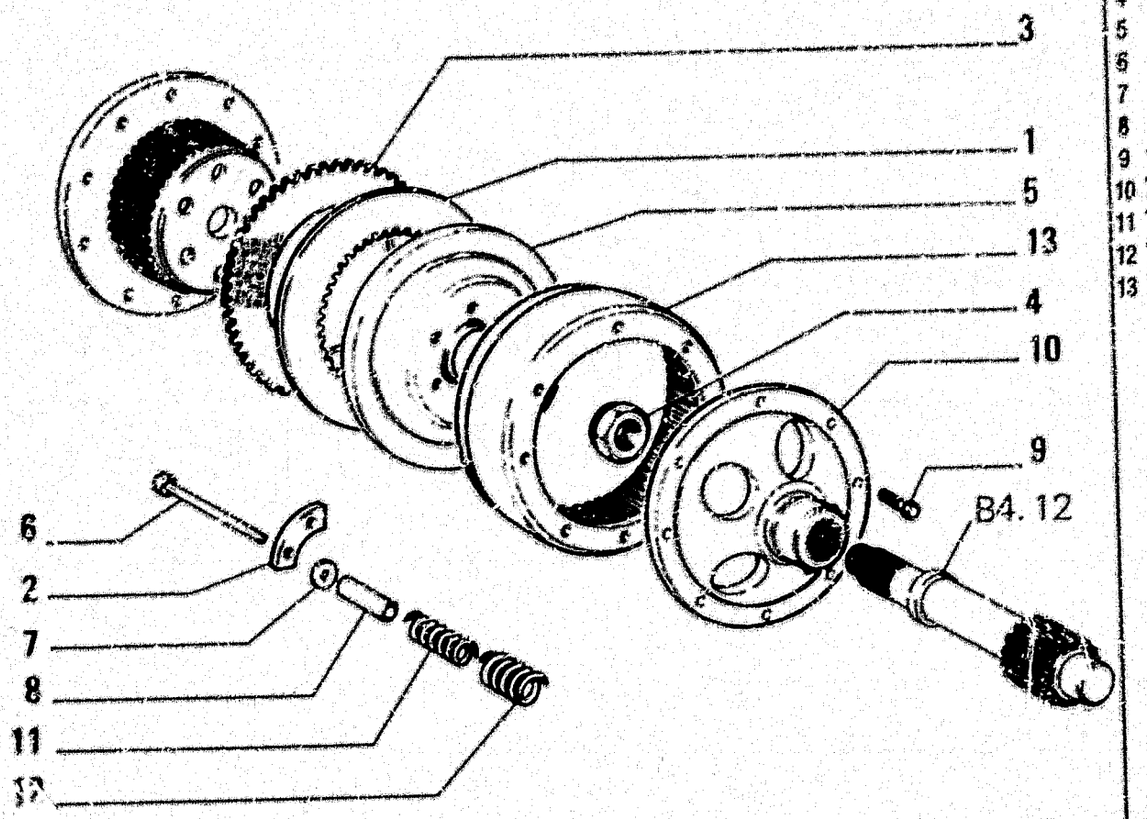

ITEM	PART NUMBER	QTY	TRANS CODE	DESCRIPTION	DESCRIZIONE
1	14687	20	6CD	DISC	DISCO
2	586750	6	113P	LOCKPLATE	PIASTRINA DI SICUREZZA
3	79077633	20	60D	DISC	DISCO
4	4965705	2	10D	NUT	DADO
5	4968964	2	52A	PRESSURE PLATE	ANELLO SPINGIDISCO
6	4968965	12	164C	STUD	COLONNETTA
7	4968968	12	131R	WASHER	ROSETTA
8	4968969	12	75D	SPACER	DISTANZIALE
9	14274430	20	40V	SCREW 12x1,25x25	VITE 12x1,25x25
10	79012325	2	135M	HUB	MOZZO
11	79012327	12	100M	SPRING - INNER	MOLLA - INTERNO
12	79012328	12	100M	SPRING - OUTER	MOLLA - ESTERNO
13	79013345	2	20T	DRUM	TAMBURO

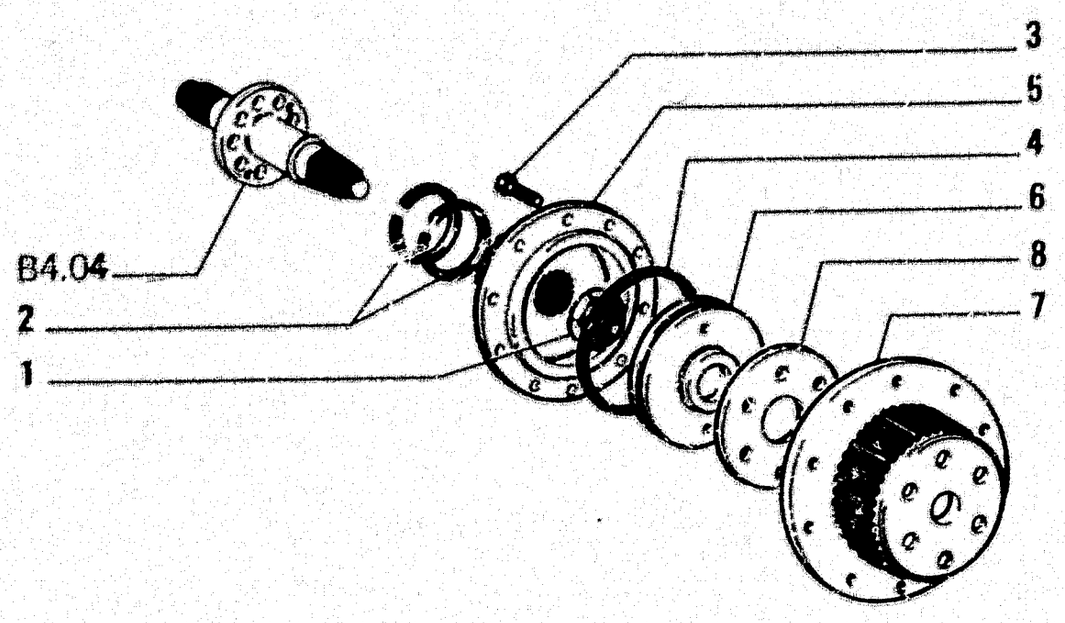

ITEM	PART NUMBER	QTY	TRANS CODE	DESCRIPTION	DESCRIZIONE
1	4965705	2	10D	NUT	DADO
2	79061082	4	45A	RING	ANELLO
3	14274430	16	40V	SCREW 12x1,25x25	VITE 12x1,25x25
4	14467781	2	158G	O-RING 3,53x158,3	GUARNIZIONE O-R 3,53x158,3
5	79012318	2	135M	HUB	MOZZO
6	79012319	2	235S	PISTON	STANTUFFO
7	79094179	2	20T	DRUM	TAMBURO
8	79013344	2	45A	RING	ANELLO

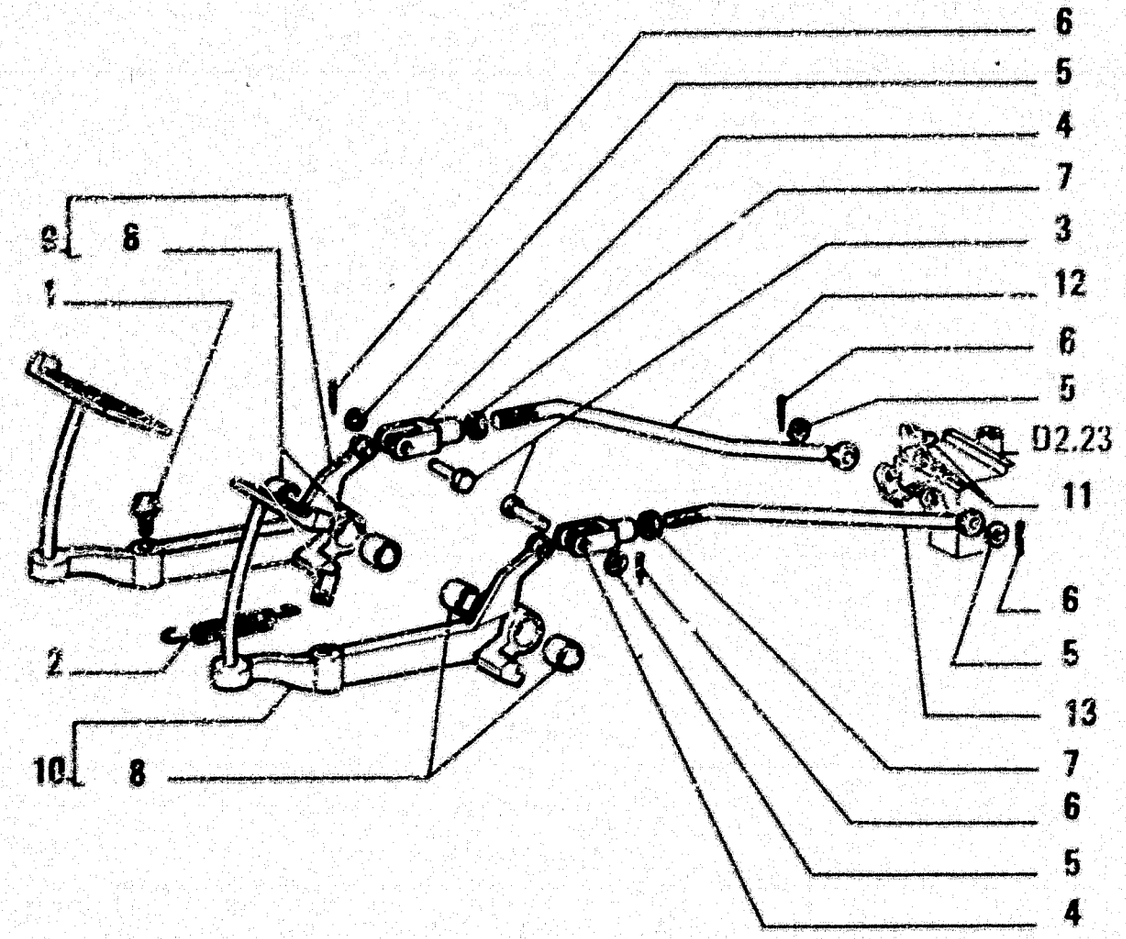

ITEM	PART NUMBER	QTY	TRANS CODE	DESCRIPTION	DESCRIZIONE
1	591420	2	61T	CUSHION PAD	TASSELLO ELASTICO
2	583713	2	100M	SPRING	MOLLA
3	10005010	2	80P	PIN 12x33	PERNO 12x33
4	10248471	2	86F	YOKE 12x1,5x12	FORCELLA 12x1,5x12
5	10520021	4	131R	WASHER 12,2x22	ROSETTA 12,2x22
6	10733601	4	270C	COTTER PIN 2,7x31,6	COPIGLIA 2,7x31,6
7	10791221	2	10D	NUT 11x1,25x7	DADO 11x1,25x7
8	79004603	4	95B	BUSHING	BOCCOLA
9	76016799	1	60P	PEDAL - RIGHT ASSEMBLY	PEDALE - DESTRO COMPLETO
10	76016800	1	60P	PEDAL - LEFT ASSEMBLY	PEDALE - SINISTRO COMPLETO
11	79025112	2	80P	PIN	PERNO
12	79044943	1	141T	THREADED TIEROD - REAR RIGHT	TIRANTE FILETTATO - POSTERIORE DESTRO
13	79044945	1	141T	THREADED TIEROD - REAR LEFT	TIRANTE FILETTATO - POSTERIORE SINISTRO

STEERING CLUTCHES RELEASE CONTROL – COMANDO DISINNESTO FRIZIONI DI STERZO – COMMANDE DES EMBRAYAGES DE DIRECTION – AUSRUECKVORRICHTUNG DER LENGKREIBKUPPLUNGEN – MANDO EMBRAGUES DE DIRECCIÓN

D2.22

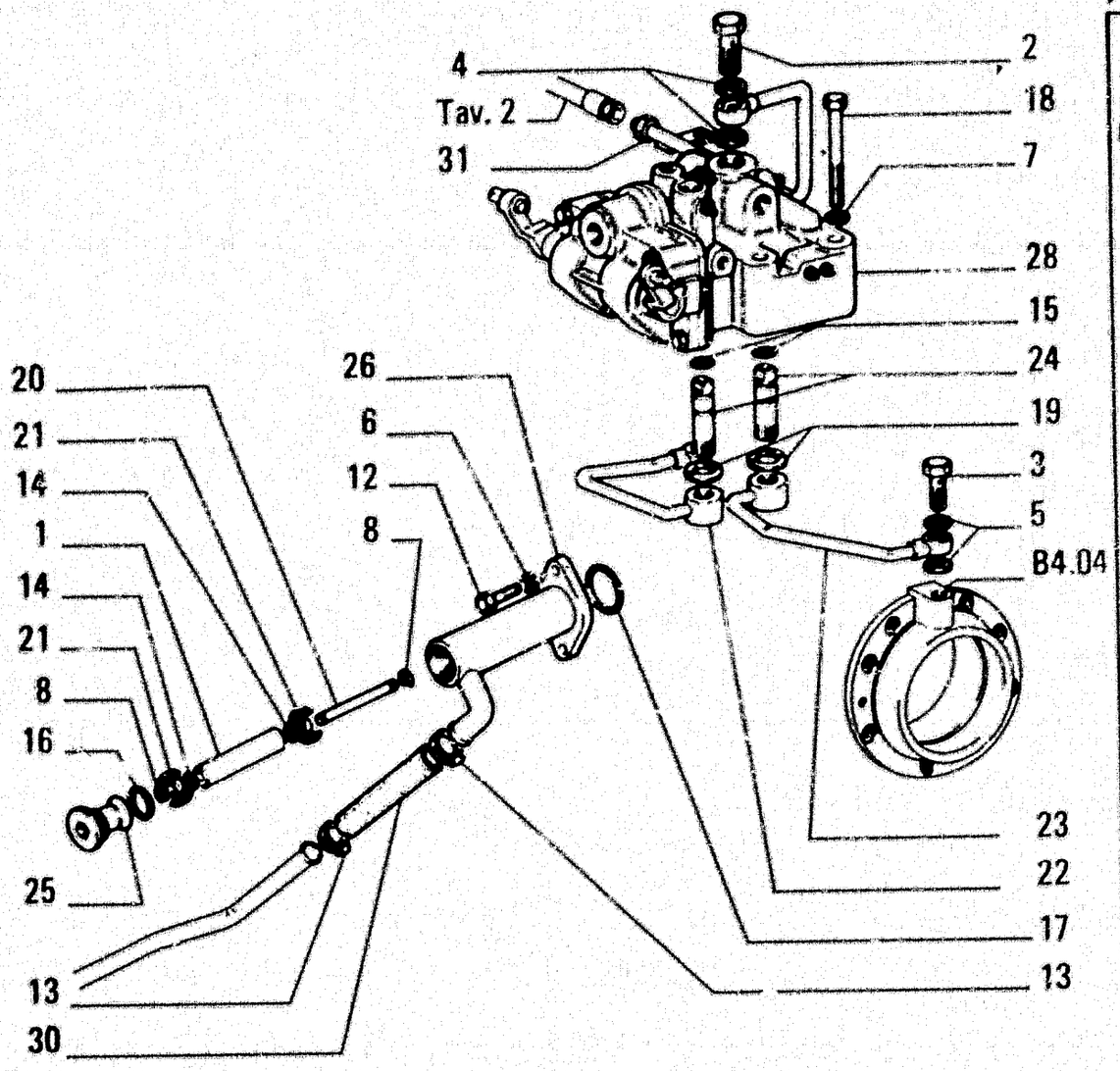

ITEM	PART NUMBER	QTY	TRANS CODE	DESCRIPTION	DESCRIZIONE
1	581492	1	54C	MAGNETIC ROD	CANDELA MAGNETICA
2	10182617	1	90B	FILLER PLUG 20x1,5x14	BOCCHETTONE INTRODUZIONE 20x1,5x14
3	79094063	2	90B	FILLER PLUG	BOCCHETTONE INTRODUZIONE
4	10257460	2	133R	SEAL 20,2x26	ROSETTA DI TENUTA 20,2x26
5	10279980	4	133h	SEAL 14,2x20	ROSETTA DI TENUTA 14,2x20
6	10516871	2	132R	LOCKWASHER 10x2,5	ROSETTA DI SICUREZZA 10x2,5
7	10517071	3	132R	LOCKWASHER 12,2x3,1	ROSETTA DI SICUREZZA 12,2x3,1
8	11065976	2	51A	LOCKRING 9,3x1	ANELLO DI SICUREZZA 9,3x1
12	11306931	2	40V	SCREW 10x1,25x30	VITE 10x1,25x30
13	79083844	4	180C	COLLAR	COLLARE
14	12638660	2	131R	WASHER 10,2x18	ROSETTA 10,2x18
15	14452980	2	158G	O-RING 1,78x9,25	GUARNIZIONE O-R 1,78x9,25
16	14459080	1	158G	O-RING 2,62x44,12	GUARNIZIONE O-R 2,62x44,12
17	14459180	1	158G	O-RING 2,62x45,69	GUARNIZIONE O-R 2,62x45,69
18	15541431	3	40V	SCREW 12x1,25x80	VITE 12x1,25x80
19	79094771	4	90S	HALF RING	SEMIANELLO
20	79010771	1	80P	PIN	PERNO
21	79010772	2	300S	SUPPORT	SUPPORTO
22	79044948	1	193T	TUBE - RIGHT	TUBO RIGIDO - DESTRO
23	79044950	1	193T	TUBE - LEFT	TUBO RIGIDO - SINISTRO
24	79094062	2	61E	END	ESTREMITA'
25	79016503	1	50T	PLUG	TAPPO
26	79016511	1	254C	CONTAINER	CONTENITORE
28	79025103	1	83D	CONTROL VALVE - ASSEMBLY SEE SGR. D2.29 **C2584**	DISTRIBUTORE - COMPLETO VEDERE SGR. D2.29 **C2584**
	79098392	1	83D	CONTROL VALVE - ASSEMBLY SEE	DISTRIBUTORE - COMPLETO VEDERE

STEERING CLUTCHES HYDRAULIC CONTROL – COMANDO IDRAULICO FRIZIONI DI STERZO – COMMANDE HYDRAULIQUE DES EMBRAYAGES DE DIRECTION – HYDRAUL. STEUERUNG DER LENKREIBKUPPLUNGEN – SISTEMA HIDRAULICO DE EMBRAGUES DE DIRECCION

1

D2.23 | 1

N.T.R. 182 - 30.03.1989

604.01.154.01

	DESIGNAZIONE BASE	BASIC DESIGNATION	DESIGNATIONS-BASES	GRUNDBEZEICHNUNGEN	DENOMINACIONES BASE
9007	IMP.PROTEZIONE MOTORE	ENGINE PROTECTION			
9016	ALLESTIMENTO USAF	USAF PROVISION			
9110	SENZA CILINDRI SOLLEVAMENTO	LIFT CYLINDERS DEDUCTION	SANS CYLINDRES SOULEVEMENT	OHNE HUBZYLINDER	
9113	SENZA TUBAZ E CILINDRI SOLLEV	LIFT CYLINDERS & PIPING DEDUCT	SANS TUYANT.ET SYL SOUL.	OHNE LEITUNGEN UND HUBZYLINDER	
9115	BLOCCAGGIO ARTICOLAZ BRACCI	BOOM LINKAGE LOCK	BLOCAGE ARTICULATION BRAS	HUBGESTAENGEARRETIERUNG	
9116	ALLESTIMENTO FANA	FANA PROVISION			
9117	PREPARAZIONE P/SPEDIZIONE	SHIPPING PREPARATION			
9130	SENZA DISPOSITIVO EQUISTATIC	EQUISTATIC DEVICE DEDUCTION	SANS DISPOSITIF EQUISTATIQUE	OHNE EQUISTATIK	
9159	SENZA VERNICIATURA A SMALTO				
9200	SENZA BOZZELLI GANCIO	HOOK SHEAVES DEDUCTION	SANS MOUFLE DE CROCHET	OHNE HAKENSEILBLOCK	
9206	SPECIAL CONTRACT	SPECIAL CONTRACT			
9220	SENZA ZAVORRE POSTERIORI	REAR COUNTERWEIGHT DEDUCTION	SANS LESTS ARRIERES	OHNE KONTERGEWICHT HINTER	
9225	SENZA COMANDO FREE FALL	FREE FALL CONTROL DEDUCTION	SANS COMMANDE FREE FALL	OHNE FREIFALL-EINRICHTUNG	
9230	SENZA ZAVORRA E SOPPORTO (ANT)		SANS LEST ET SUPP (AV)	OHNE KONTERGEWICHT'KONSOLE VOR	
9232	SENZA ZAVORRE LATERALI	SIDE COUNTERWEIGHT DEDUCTION	SANS LESTS LATERAUX	OHNE SEITLICHES KONTERGEWICHT	
9242	SENZA PNEUMATICI	TIRE OMISSION	SANS PNEUS	OHNE REIFEN	
9401	SENZA PNEUMATICI E CERCHI	TIRE AND WHEEL OMISSION	SANS PNEUS ET CERCLES	OHNE REIFEN UND FELGEN	
9506	SENZA SUOLE	SHOES DEDUCTION	SANS PATINS	OHNE KETTENPLATTEN	
9512	SENZA CATENARIA E SUOLE	TRACK CHAIN & SHOES DEDUCTION	SANS CHENILLE ET PATINS	OHNE KETTENZUG UND PLATTEN	
9580	SENZA CABINA	CAB OMISSION			
9602	SENZA RISCALDATORE	HEATER DEDUCTION	SANS CHAUFFAGE	OHNE HEIZUNG	
9633	SENZA EMERGENCY STEERING	EMERGENCY STEERING DEDUCTION	SANS DIRECTION D'EMERGENCE	OHNE NOTLENKUNG	
97GA	FORNITURE ESTERNE	PURCHASED FINISH (P.F.)			
97G5	COMANDI MOTORE (PF MOTORE)	ENGINE CONTROLS (ENGINE PF)		MOTORSTEUERUNG	
9761	SENZA BACK UP ALARM	BACK UP ALARM DEDUCTION	SANS BACK UP ALARM	OHNE RUECKFAHRWARNANLAGE	
9866	TARGHE E MANUALI	MANUALS AND DECALS	PLAQUES ET MANUELS	KLEBESCHILDER UND HANDBUECHER	
9861	TARGHE D'IDENTIFICAZIONE	IDENTIFICATION PLATES	PLAQUE D'IDENTIFICATION	TYPENSCHILDER	
9862	MARCHI DELLA DITTA	TRADE MARKS		FIRMENZEICHEN	
9848	SENZA RIBALTAMENTO SEDILE				
9850	SENZA SEDILE	SEAT DEDUCTION	SANS SIEGE	OHNE SITZ	
9851	SENZA SEDILE E SOPPORTO	SEAT AND PEDESTAL DEDUCTION	SANS SIEGE ET SUPPORT	OHNE SITZ UND KONSOLE	
9876	SENZA STRUTTURA PROTEZIONE	ROPS CANOPY DEDUCTION	SANS STRUCTURE DE PROTECTION	OHNE SCHUTZRAHMEN	SIN ESTRUCTURA DE PROTECCION
9899	SENZA BARRA DI TRAINO	SWINGING DRAWBAR DEDUCTION	SANS BARRE D'ATTELAGE	OHNE ZUGPENDEL	
9901	SENZA GANCIO TRAINO	DRAWBAR DEDUCTION	SANS CROCHET D'ETTALAGE	OHNE ZUGHAKEN	
9960	DOTAZIONI FINALI	FINAL PREPARATION			
9968	LUBRIFICANTI	LUBRICANTS	LUBRIFIANTS		

D	FRAME • STEERING • SUSPENSIONS • WHEELS • UNDERCARRIAGE • HYDRAULIC TRANSMISSION TELAIO • STERZO • SOSPENSIONI • RUOTE • CINGOLATURA • TRASMISSIONE IDRAULICA CADRE • DIRECTION • SUSPENSIONS • ROUES • TRAIN DE ROULEMENT • TRANSMISSION HYDRAULIQUE RAHMEN • LENKUNG • AUFHÄNGUNGEN • RÄDER • KETTENLAUFWERK • HYDRAULISCHER ANTRIEB BASTIDOR • DIRECCIÓN • SUSPENSIÓN • RUEDAS • TREN DE RODAJE • TRANSMISSIÓN HYDRÁULICA

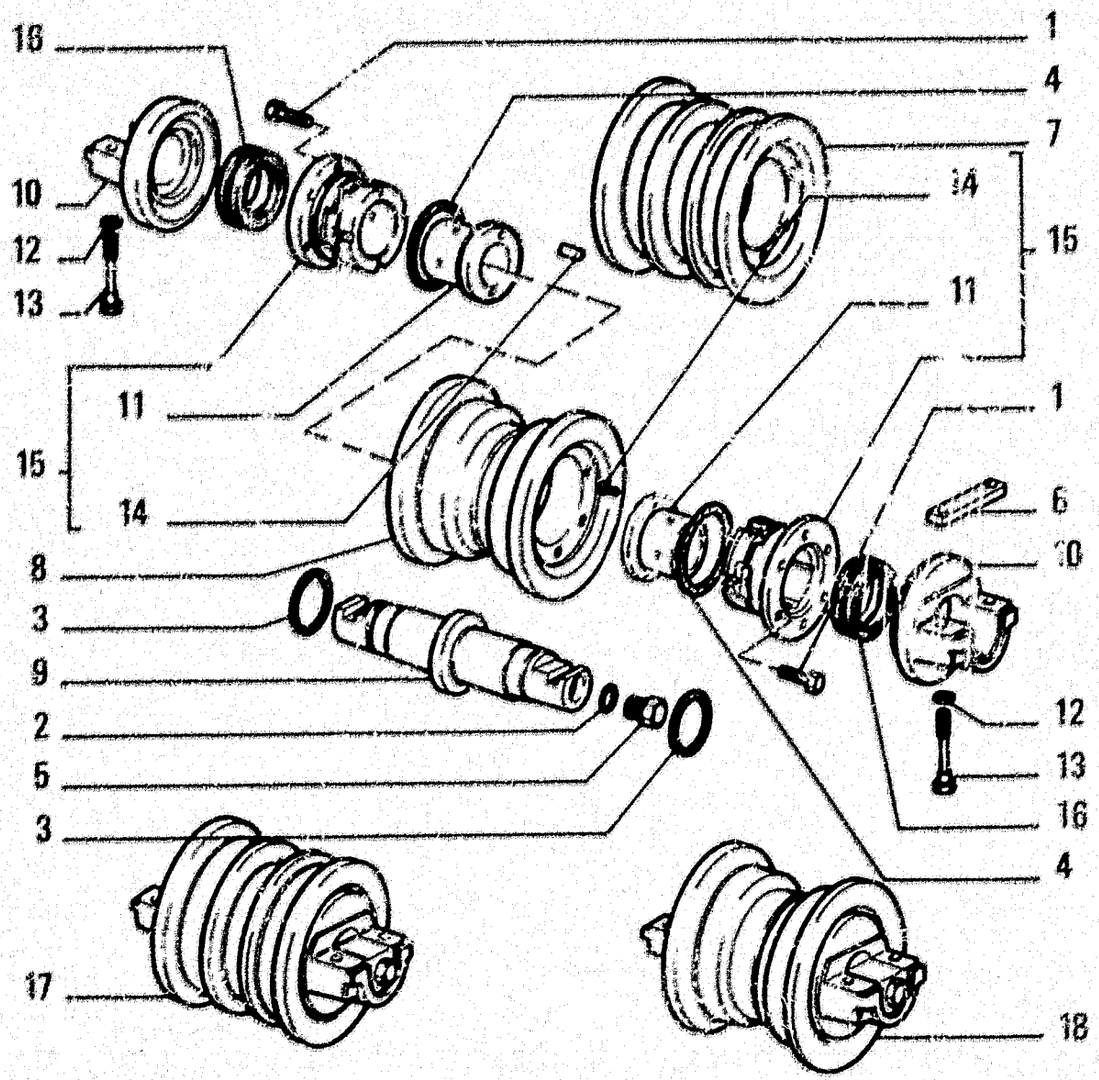

ITEM	PART NUMBER	QTY	TRANS CODE	DESCRIPTION	DESCRIZIONE
1	14238131	132	40V	SCREW 8x1.25x25	VITE 8x1.25x25
2	14457060	12	158G	O-RING 2,62x12,37	GUARNIZIONE O-R 2,62x12,37
3	14464080	24	158G	O-RING 3,53x37,69	GUARNIZIONE O-R 3,53x37,69
4	14465380	24	158G	O-RING 3,53x78,97	GUARNIZIONE O-R 3,53x78,97
5	79019318	12	50T	PLUG	TAPPO
6	79020682	24	60L	KEY	LINGUETTA
7	79039719	4	157R	ROLLER	RULLO
8	79039721	8	157R	ROLLER	RULLO
9	79020689	12	16A	SHAFT	ALBERO
10	79020690	24	300S	SUPPORT	SUPPORTO
11	79044268	24	95B	BUSHING	BOCCOLA
12	19572071	48	131R	WASHER 14,2x3	ROSETTA 14,2x3
13	14477531	48	40V	SCREW 14x1.5x60	VITE 14x1.5x60
14	79003935	48	90G	DOWEL	GRANO
15	79044269	24	35G	CASE - ASSEMBLY	SCATOLA - COMPLETO
16	78011344	24	122G	SEAL - IN ALTERNATIVE	GUARNIZIONE - IN ALTERNATIVA
	76011537	24	122G	SEAL - IN ALTERNATIVE	GUARNIZIONE - IN ALTERNATIVA
	79020694	24	122G	SEAL - IN ALTERNATIVE	GUARNIZIONE - IN ALTERNATIVA
	79033719	24	122G	SEAL - IN ALTERNATIVE	GUARNIZIONE - IN ALTERNATIVA
	79034100	24	122G	SEAL - IN ALTERNATIVE	GUARNIZIONE - IN ALTERNATIVA
17	79044270	4	157R	ROLLER - ASSEMBLY	RULLO - COMPLETO
18	79044271	8	157R	ROLLER - ASSEMBLY	RULLO - COMPLETO

TRACK ROLLER – RULLO CARRELLO CINGOLO – GALET PORTEUR DE CHENILLE – LAUFROLLE DER RAUPENKETTE – RODILLO DE APOYO DE LA ORUGA

D3.37

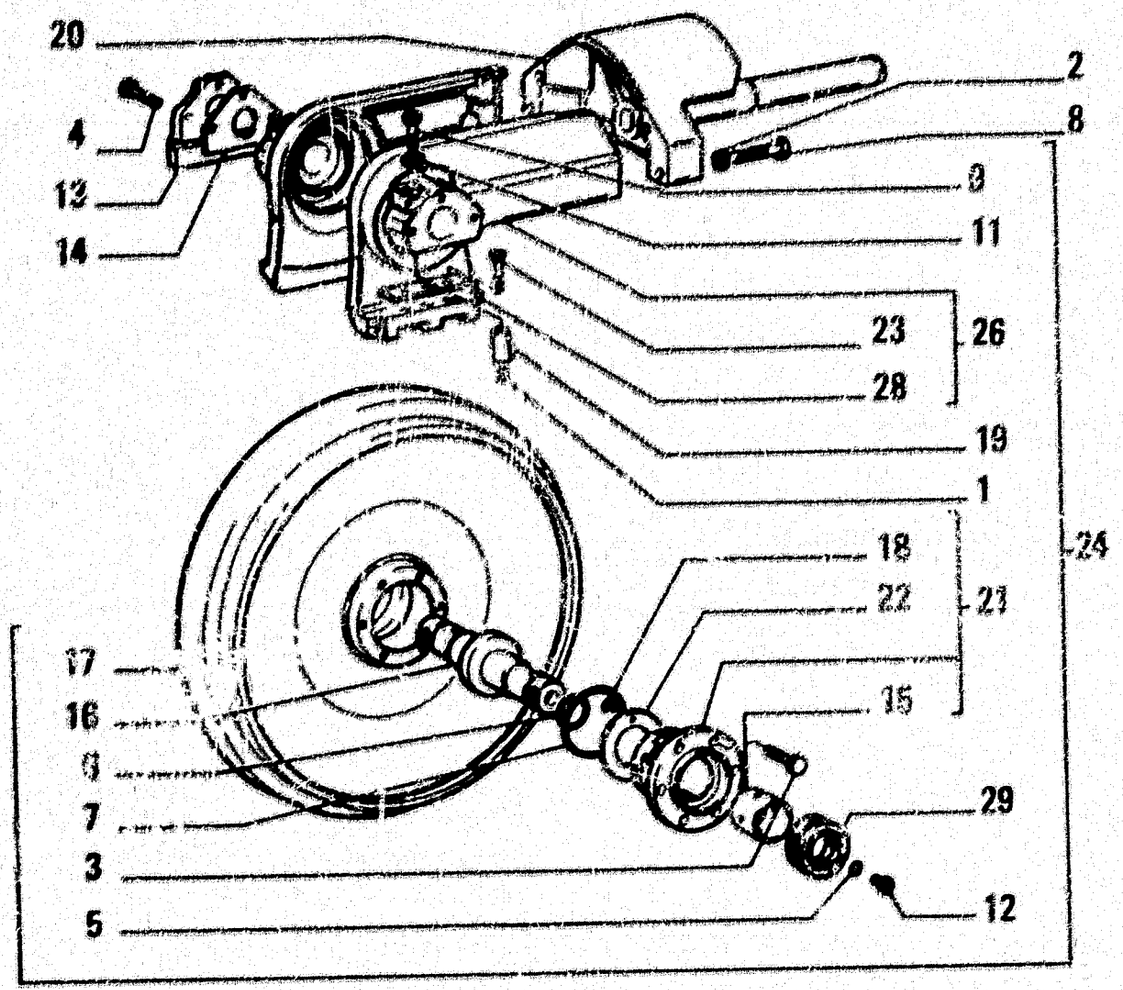

ITEM	PART NUMBER	QTY	TRANS CODE	DESCRIPTION	DESCRIZIONE
20	76033719	4	156G	O-RING	GUARNIZIONE O-R

IDLER WHEEL – TENDICINGOLO – ROUE TENDEUSE – RAUPENKETTENSPANNER – RUEDA GUIADORA

D3.34 | 2

Q3

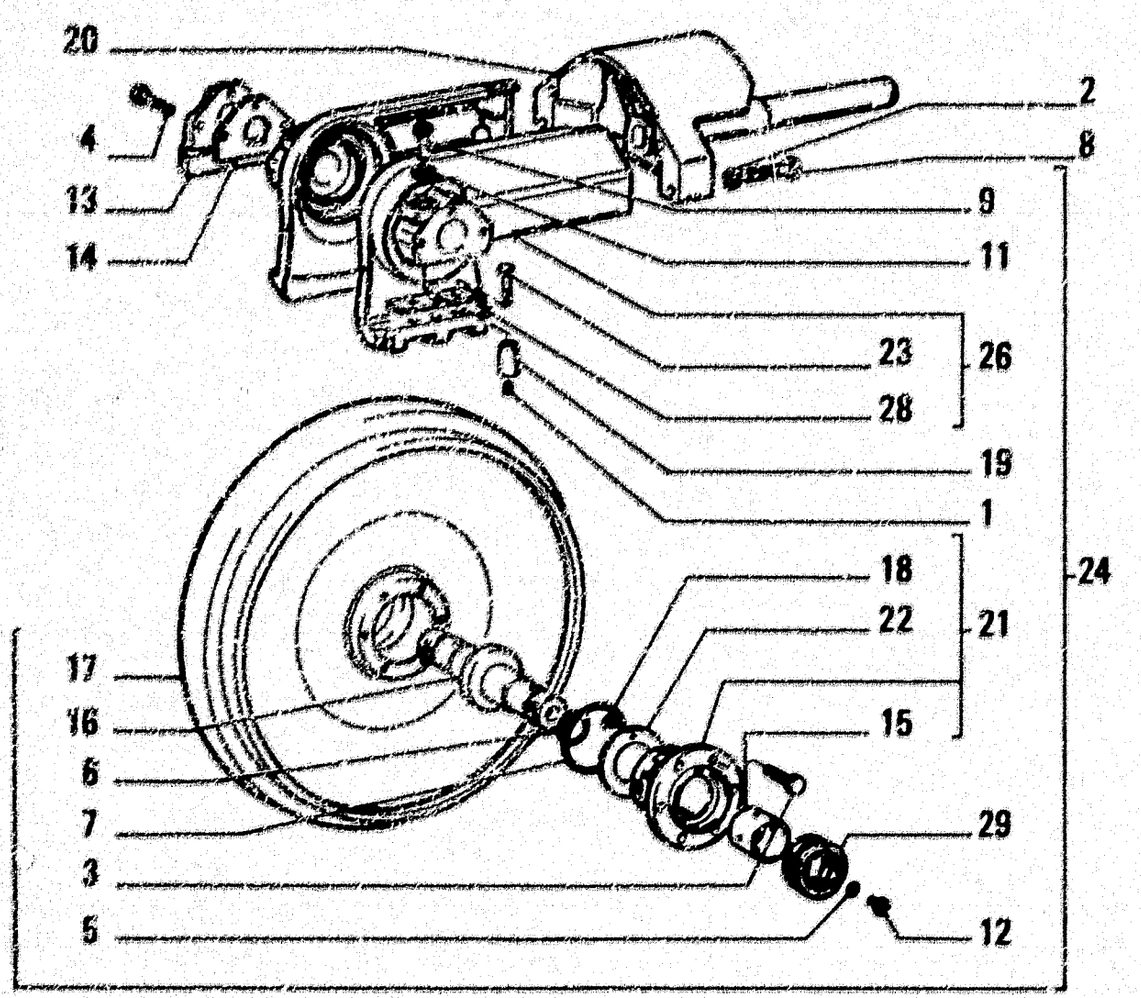

ITEM	PART NUMBER	QTY	TRANS CODE	DESCRIPTION	DESCRIZIONE
1	563024	4	50T	PLUG	TAPPO
2	10517071	8	132R	LOCKWASHER 12,2x3,1	ROSETTA DI SICUREZZA 12,2x3,1
3	14238131	24	40V	SCREW 8x1,25x25	VITE 8x1,25x25
4	14274631	12	40V	SCREW 12x1,25x35	VITE 12x1,25x35
5	14457080	2	158G	O-RING 2,62x12,37	GUARNIZIONE O-R 2,62x12,37
6	14464080	4	158G	O-RING 3,53x37,69	GUARNIZIONE O-R 3,53x37,69
7	14465380	4	158G	O-RING 3,53x78,97	GUARNIZIONE O-R 3,53x75,97
8	15541131	8	40V	SCREW 12x1,25x65	VITE 12x1,25x65
9	16041631	4	40V	SCREW 10x1,25x50	VITE 10x1,25x50
11	79012675	4	131R	WASHER	ROSETTA
12	79019318	2	50T	PLUG	TAPPO
13	79019403	4	105P	PLATE	PIASTRA
14	79019407		126S	SHIM	SPESSORE
15	79020681	4	95B	BUSHING	BOCCOLA
16	79021065	2	16A	SHAFT	ALBERO
17	79021584	2	160R	WHEEL	RUOTA
18	79023131	8	40V	SCREW	VITE
19	79023955	4	80P	PIN	PERNO
22	79015437	2	300S	SUPPORT	SUPPORTO
21	79029122	4	33S	CASE - ASSEMBLY	SCATOLA - COMPLETO
22	79029123	4	23R	THRUST PLATE	RALLA DI SPINTA
23	79033531	12	40V	SCREW	VITE
24	79044272	1	160R	WHEEL - RIGHT ASSEMBLY	RUOTA - DESTRO COMPLETO
	79044273	1	160R	WHEEL - LEFT ASSEMBLY	RUOTA - SINISTRO COMPLETO
26	79033535	2	300S	SUPPORT - RIGHT	SUPPORTO - DESTRO
	79033536	2	300S	SUPPORT - LEFT	SUPPORTO - SINISTRO
28	79033537	4	45P	PAD	PATTINO

IDLER WHEEL - TENDICINGOLO - ROUE TENDEUSE - RAUPENKETTENSPANNER - RUEDA GUIADORA

D3.34 | 2

Q4

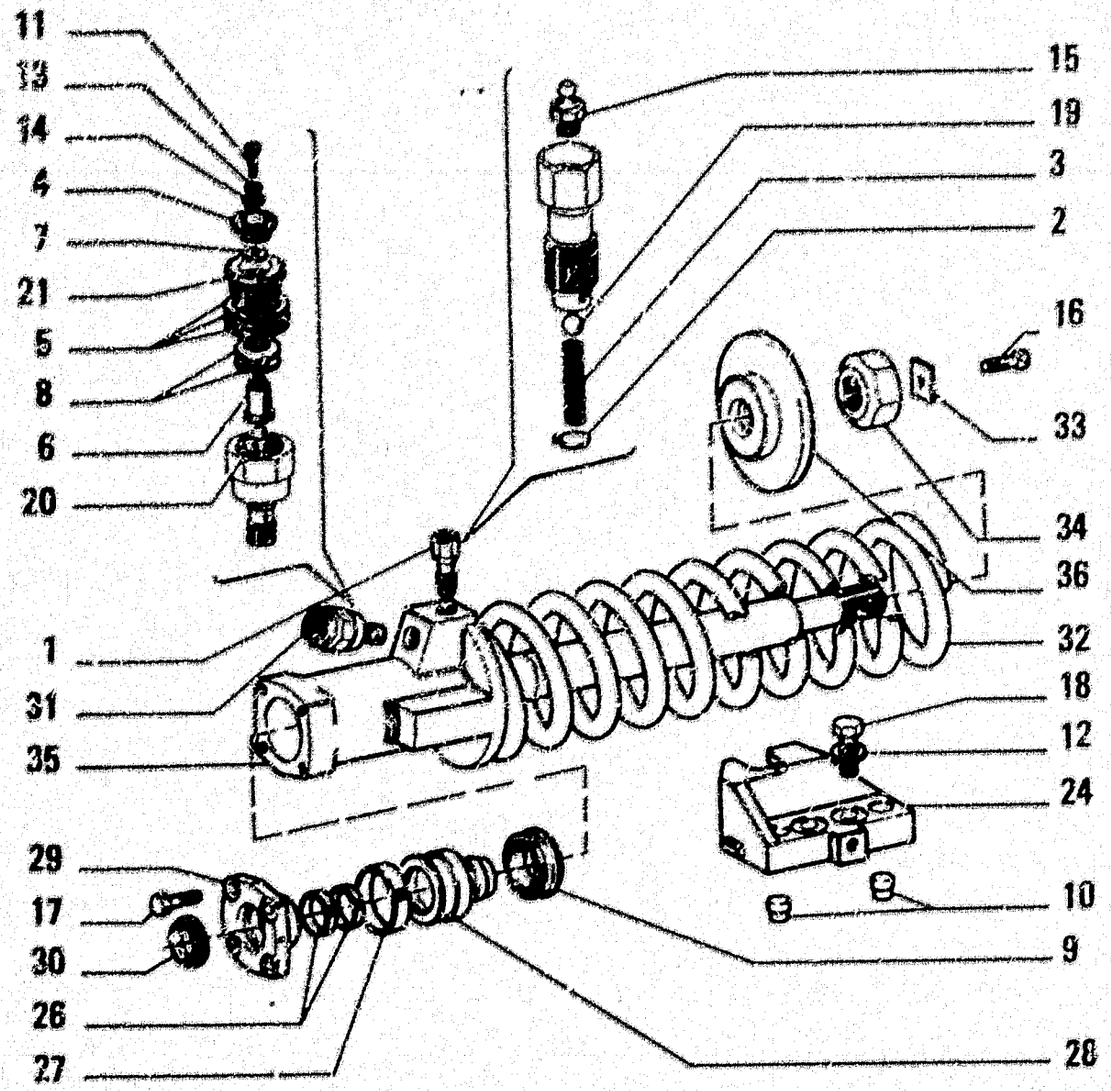

ITEM	PART NUMBER	QTY	TRANS CODE	DESCRIPTION	DESCRIZIONE
27	79012677	2	45A	RING	ANELLO
28	79012678	2	235S	PISTON	STANTUFFO
29	79012681	2	265C	COVER	COPERCHIO
30	79012682	2	122G	SEAL	GUARNIZIONE
31	79043805	2	9V	SAFETY VALVE - ASSEMBLY	VALVOLA SICUREZZA - COMPLETO
32	79034260	2	100M	SPRING	MOLLA
33	79040203	2	110P	PLAQUE	PIASTRINA
34	79040204	2	100	NUT	DADO
35	79040206	2	164C	CYLINDER	CILINDRO
36	79040915	2	600	DISC	DISCO

IDLER WHEEL – TENDICINGOLO – ROUE TENDEUSE – RAUPENKETTENSPANNER – RUEDA GUIADORA

D3.34 | 1

Q5

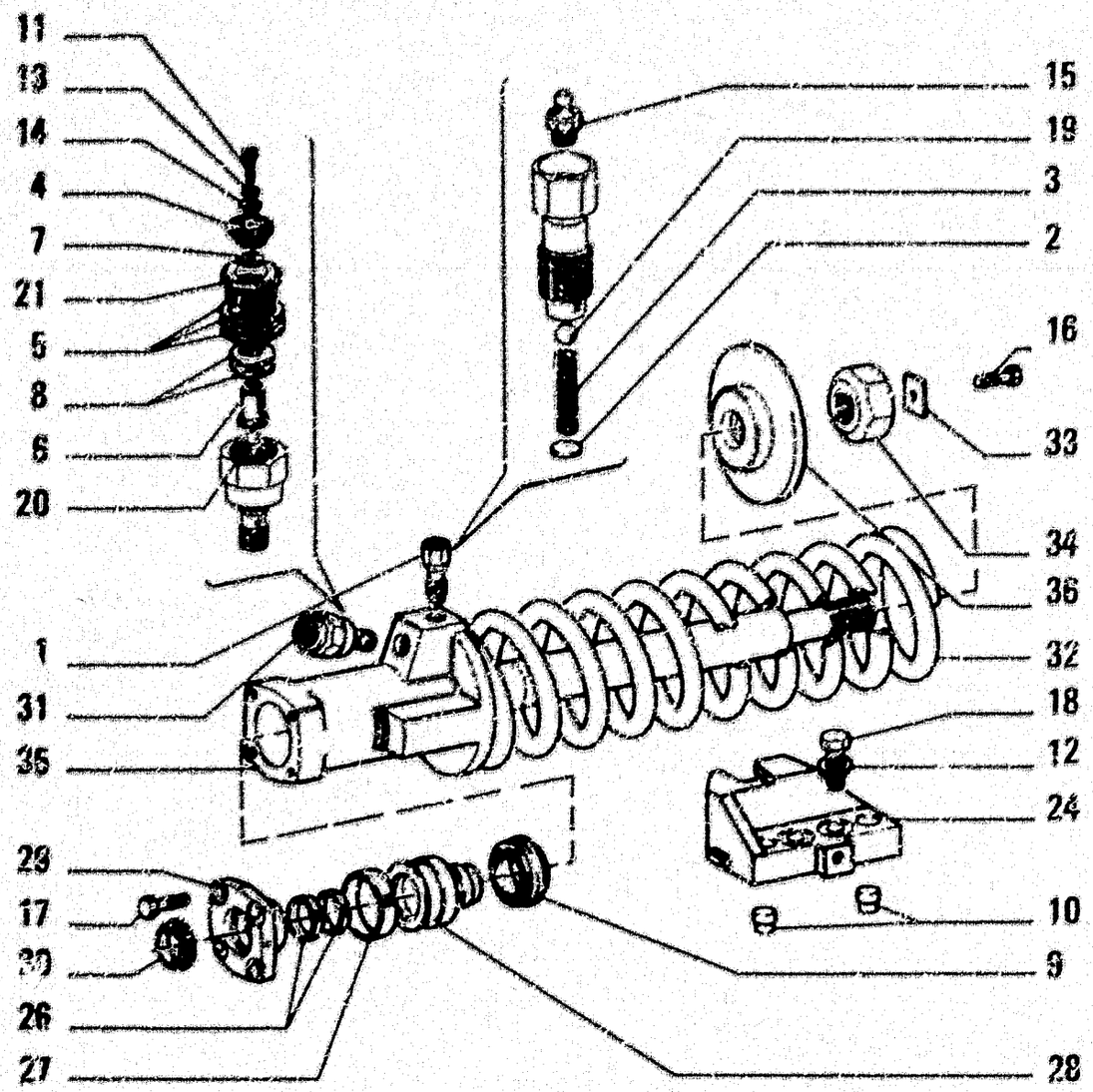

ITEM	PART NUMBER	QTY	TRANS CODE	DESCRIPTION	DESCRIZIONE
1	79043802	2	10V	VALVE	VALVOLA
2	587272	2	131R	WASHER	ROSETTA
3	587273	2	130M	SPRING	MOLLA
4	594633	2	70R	GUARD	RIPARO
5	594634	2	131R	WASHER	ROSETTA
6	594637	2	9V	SAFETY VALVE	VALVOLA SICUREZZA
7	594638	16	100M	SPRING	MOLLA
8	594640		110P	PLAQUE 0,1	PIASTRINA 0,1
	79009581		110P	PLAQUE 0,2	PIASTRINA 0,2
	79009582		110P	PLAQUE 0,5	PIASTRINA 0,5
9	596026	2	122G	SEAL - IN ALTERNATIVE	GUARNIZIONE - IN ALTERNATIVA
	4975002	2	122G	SEAL - IN ALTERNATIVE	GUARNIZIONE - IN ALTERNATIVA
10	4955605	8	90G	DOWEL	GRANO
11	10389511	2	40V	SCREW 5x0,8x14	VITE 5x0,8x14
12	10517271	8	132R	LOCKWASHER 16,2x4	ROSETTA DI SICUREZZA 16,2x4
13	11195471	2	132R	LOCKWASHER 5,1x1,1	ROSETTA DI SICUREZZA 5,1x1,1
14	12638101	2	131R	WASHER 5,15x14	ROSETTA 5,15x14
15	13407211	2	6R	GREASE FITTING 10x1	INGRASSATORE 10x1
16	14233030	2	40V	SCREW 10x1,25x16	VITE 10x1,25x16
17	14233430	8	40V	SCREW 10x1,25x25	VITE 10x1,25x25
18	15840637	8	40V	SCREW 16x1,5x50	VITE 16x1,5x50
19	20063480	2	140S	BALL 7,144	SFERA 7,144
20	20063470	2	140S	BALL 7,938	SFERA 7,938
21	79002121	2	265C	COVER	COPERCHIO
24	79012662	2	300S	SUPPORT - LEFT	SUPPORTO - SINISTRO
	79012663	2	300S	SUPPORT - RIGHT	SUPPORTO - DESTRO
26	79012673	4	45A	RING	ANELLO

IDLER WHEEL – TENDICINGOLO – ROUE TENDEUSE – RAUPENKETTENSPANNER – RUEDA GUIADORA

D3.34 | 1

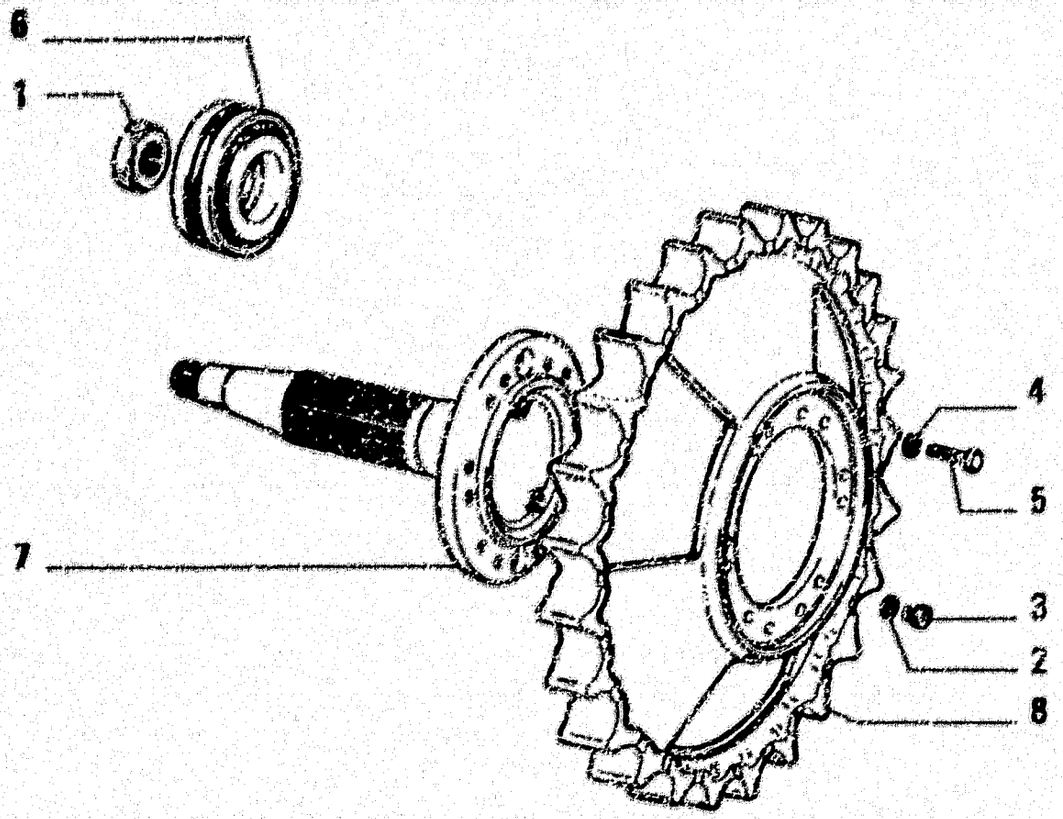

ITEM	PART NUMBER	QTY	TRANS CODE	DESCRIPTION	DESCRIZIONE
1	4965705	2	100	NUT	DADO
2	10264060	6	133R	SEAL 18,2x24	ROSETTA DI TENUTA 18,2x24
3	10273111	6	50T	PLUG 18x1,5x10	TAPPO 18x1,5x10
4	10517371	24	132S	LOCKWASHER 18,2x4,2	ROSETTA DI SICUREZZA 18,2x4,2
5	11408537	24	4IN	SCREW 18x1,5x46	VITE 18x1,5x46
6	79012996	2	341C	BEARING	CUSCINETTO
7	79059653	2	10A	SHAFT	ALBERO
8	79087029	2	165K	SPROCKET	RUOTA MOTRICE

DRIVE SPROCKET – RUOTA MOTRICE – BARBOTIN MOTEUR – TREIBRAD – RUEDA MOTRIZ

D3.33

Q7

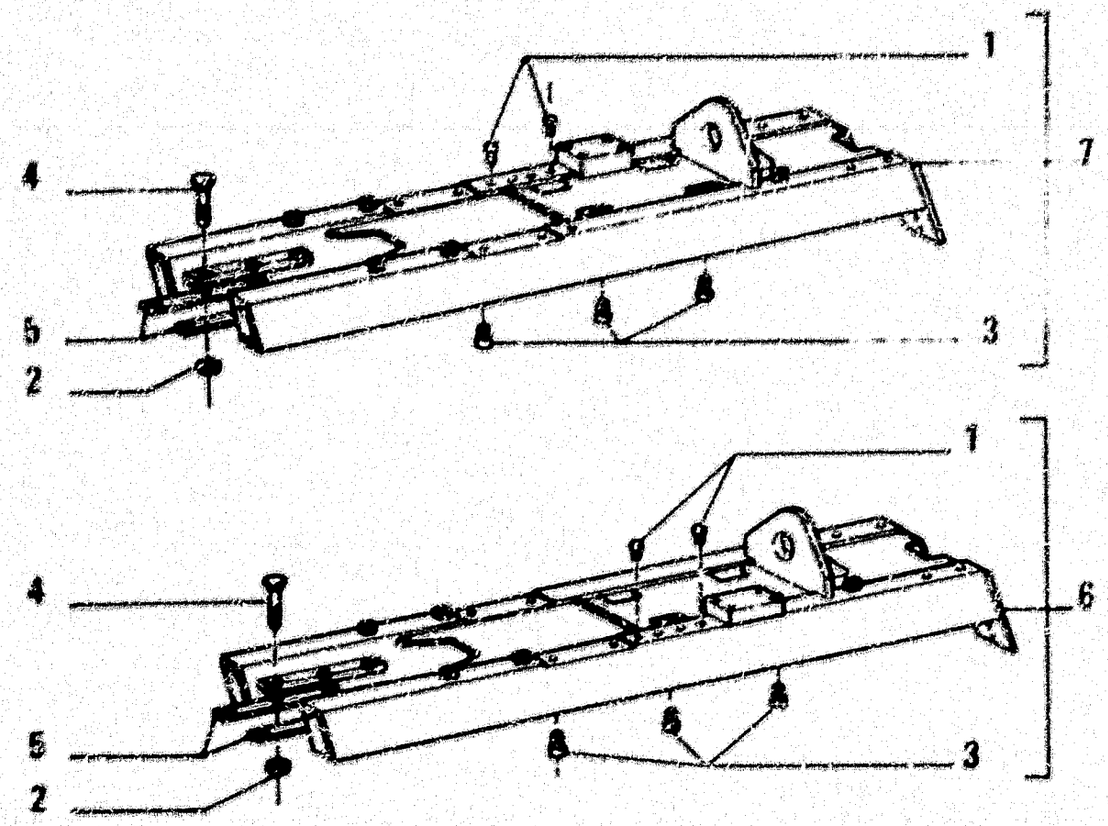

ITEM	PART NUMBER	QTY	TRANS CODE	DESCRIPTION	DESCRIZIONE
1	4955005	8	90G	DOWEL	GRANO
2	16104121	12	10D	NUT 8x1,25x10,6	DADO 8x1,25x10,6
3	79024229	12	50T	PLUG	TAPPO
4	79033531	12	40V	SCREW	VITE
5	79033532	4	198G	SHIM	SPESSORE
6	76015339	1	300C	BODY - RIGHT ASSEMBLY	CORPO - DESTRO COMPLETO
7	76015338	1	300C	BODY - LEFT ASSEMBLY	CORPO - SINISTRO COMPLETO

TRACK FRAME BODY – CORPO CARRELLO CINGOLO – CHASSIS DE CHARIOT DE CHENILLE – RAUPENFAHRWERKRAHMEN – ARMAZON DE CADENA

D3.30

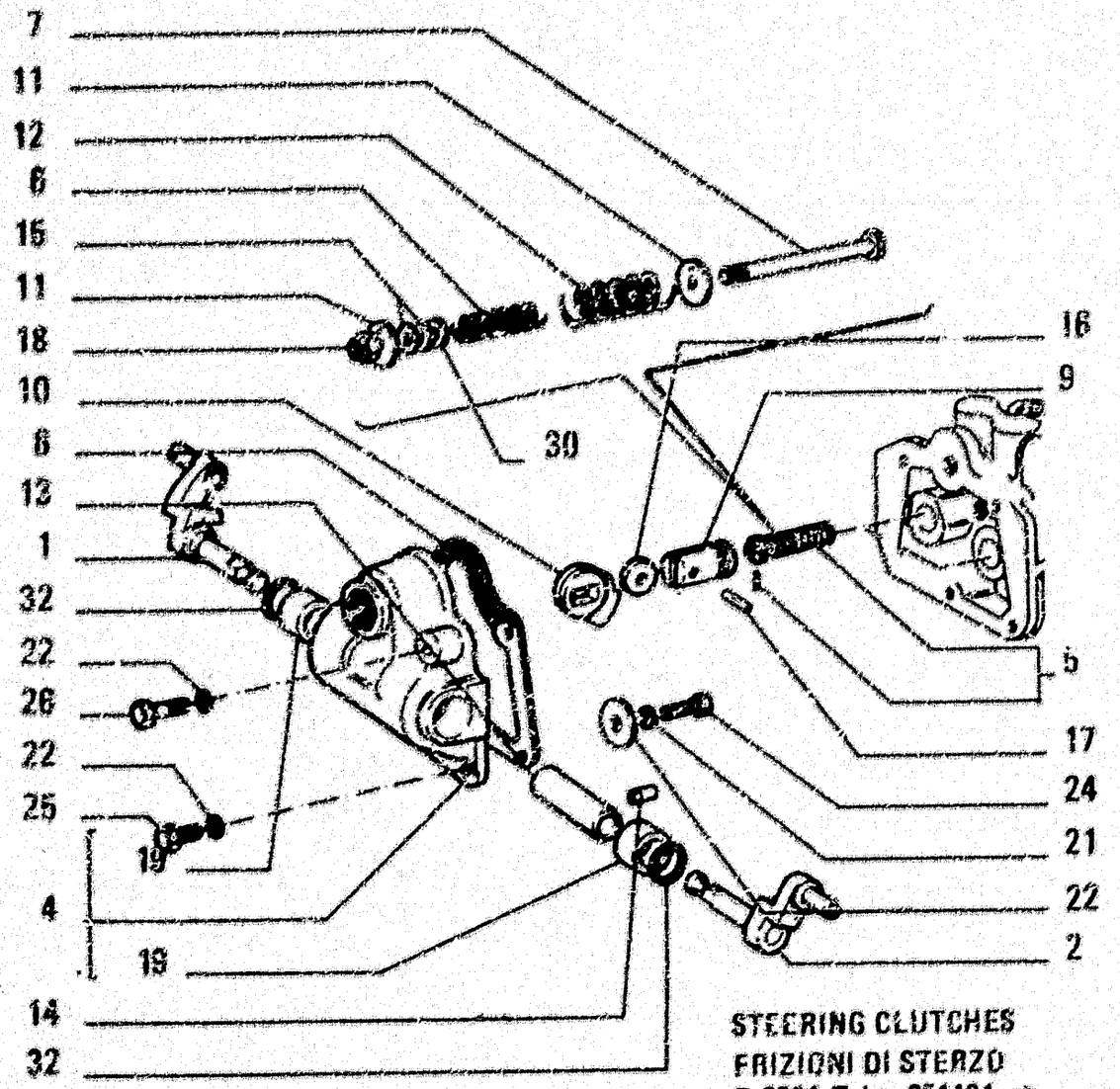

STEERING CLUTCHES
FRIZIONI DI STERZO
D 2504 Tel.n. 251461 →

ITEM	PART NUMBER	QTY	TRANS CODE	DESCRIPTION	DESCRIZIONE
1	79025170	1	45L	LEVER - ASSEMBLY LEFT	LEVA - COMPLETO SINISTRO
2	79025172	1	45L	LEVER - ASSEMBLY RIGHT	LEVA - COMPLETO DESTRO
4	4953643	1	265C	COVER - ASSEMBLY	COPERCHIO - COMPLETO
5	79030562	2	100M	SPRING - ASSEMBLY	MOLLA - COMPLETO
6	591107	2	100M	SPRING - INNER	MOLLA - INTERNO
7	79003679	2	60P	PIN	PERNO
8	591115	1	153G	SLIDE GUIDE	GUIDA DI SCORRIMENTO
9	595736	2	240P	TAPPET	PUNTERIA
10	4951758	2	10E	ECCENTRIC	ECCENTRICO
11	591121	4	131R	WASHER	ROSETTA
12	79030539	2	100M	SPRING - OUTER	MOLLA ESTERNO
13	587141	1	75D	SPACER	DISTANZIALE
14	587142	2	60P	PIN	PERNO
15	591123	1	198G	SHIM	SPESSORE
16	79004433	2	157T	ROLLER	RULLO
17	575888	2	50P	FLOOR	PAVIMENTO
18	592820	2	10D	NUT	DADO
19	581967	2	50T	PLUG	TAPPO
21	12647001	1	131R	WASHER 8,15x25	ROSETTA 8,15x25
22	10516671	6	131R	WASHER 8,1x2,2	ROSETTA 8,1x2,2
24	16043131	1	40V	SCREW 8x1,25x14	VITE 8x1,25x14
25	16043431	3	40V	SCREW 8x1,25x20	VITE 8x1,25x20
26	16043631	2	40V	SCREW 8x1,25x25	VITE 8x1,25x25
30	79030540	1	75D	SPACER	DISTANZIALE
32	14457281	2	158G	O-RING 2,62x15,54	GUARNIZIONE O-R 2,62x15,54

79098392

CONTROL VALVE – DISTRIBUTORE – DISTRIBUTEUR – STEUERGERAET – DISTRIBUIDOR

D2.29/A | 2

N.T.R. 182 - 30.03.1989
604.01.154.01

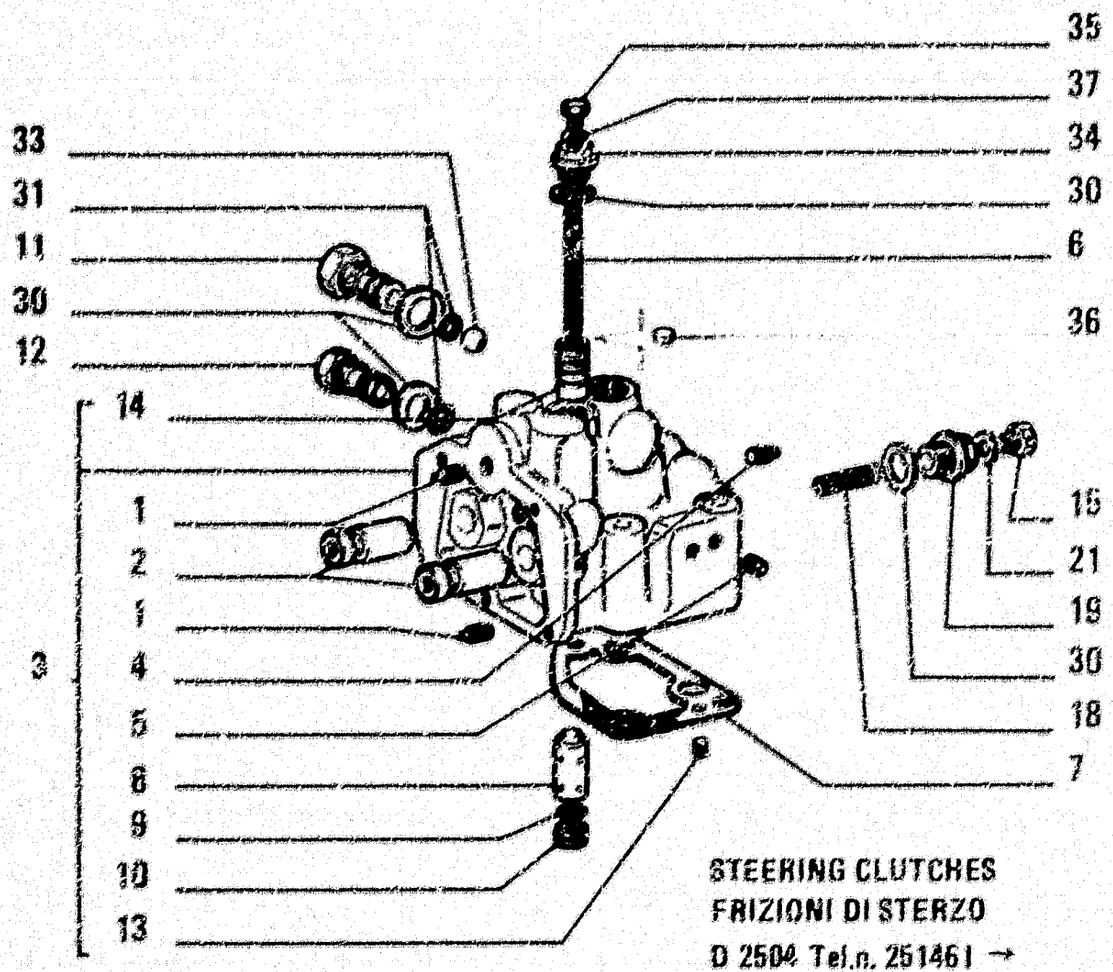

STEERING CLUTCHES
FRIZIONI DI STERZO
D 2504 Tel.n. 251461 →

ITEM	PART NUMBER	QTY	TRANS CODE	DESCRIPTION	DESCRIZIONE
1	14324901	2	50T	PLUG 14x1,5x13	TAPPO 14x1,5x13
2	79096892	2	136P	PLUNGER	PISTONCINO
3	79098391	1	300C	BODY - ASSEMBLY	CORPO - COMPLETO
4	14323911	2	50T	PLUG 10x1,25x14	TAPPO 10x1,25x14
5	14324801	2	50T	PLUG 12x1,5x13	TAPPO 12x1,5x13
6	79036801	1	130M	SPRING	MOLLA
7	79007717	1	120G	GASKET	GUARNIZIONE PIANA
8	591102	1	75F	CARRIER	PORTATORE
9	14456961	2	156G	O-RING 2,62x10,77	GUARNIZIONE O-R 2,62x10,77
10	591247	1	50T	PLUG - LOWER LOWER	TAPPO - INFERIORE -LOWER
11	537156	1	50T	PLUG	TAPPO
12	595876	1	50T	PLUG	TAPPO
13	10269450	1	50T	PLUG 12x1,5x11	TAPPO 12x1,5x11
14	79036890	1	235S	PISTON	STANTUFFO
15	561656	2	50T	PLUG	TAPPO
16	575874	2	100M	SPRING	MOLLA
19	581967	2	50T	PLUG	TAPPO
21	14330260	3	156G	O-RING 8,2x12	GUARNIZIONE O-R 8,2x12
30	10257460	4	156G	O-RING 20,2x26	GUARNIZIONE O-R 20,2x26
31	14456961	2	156G	O-RING 2,62x10,77	GUARNIZIONE O-R 2,62x10,77
33	20063000	1	140S	BALL 15,062	SFERA 15,062
34	79096891	1	50T	PLUG	TAPPO
35	10300571	1	50T	PLUG 12x1,5x8	TAPPO 12x1,5x8
36	79034825	1	75D	SPACER	DISTANZIALE
37	10296160	1	156G	O-RING 12,2x16	GUARNIZIONE O-R 12,2x16

79098392

CONTROL VALVE - DISTRIBUTORE - DISTRIBUTEUR - STEUERGERAET - DISTRIBUIDOR

D2.29/A | 1

N.T.R. 182 - 30.03.1989

604.01.154.01

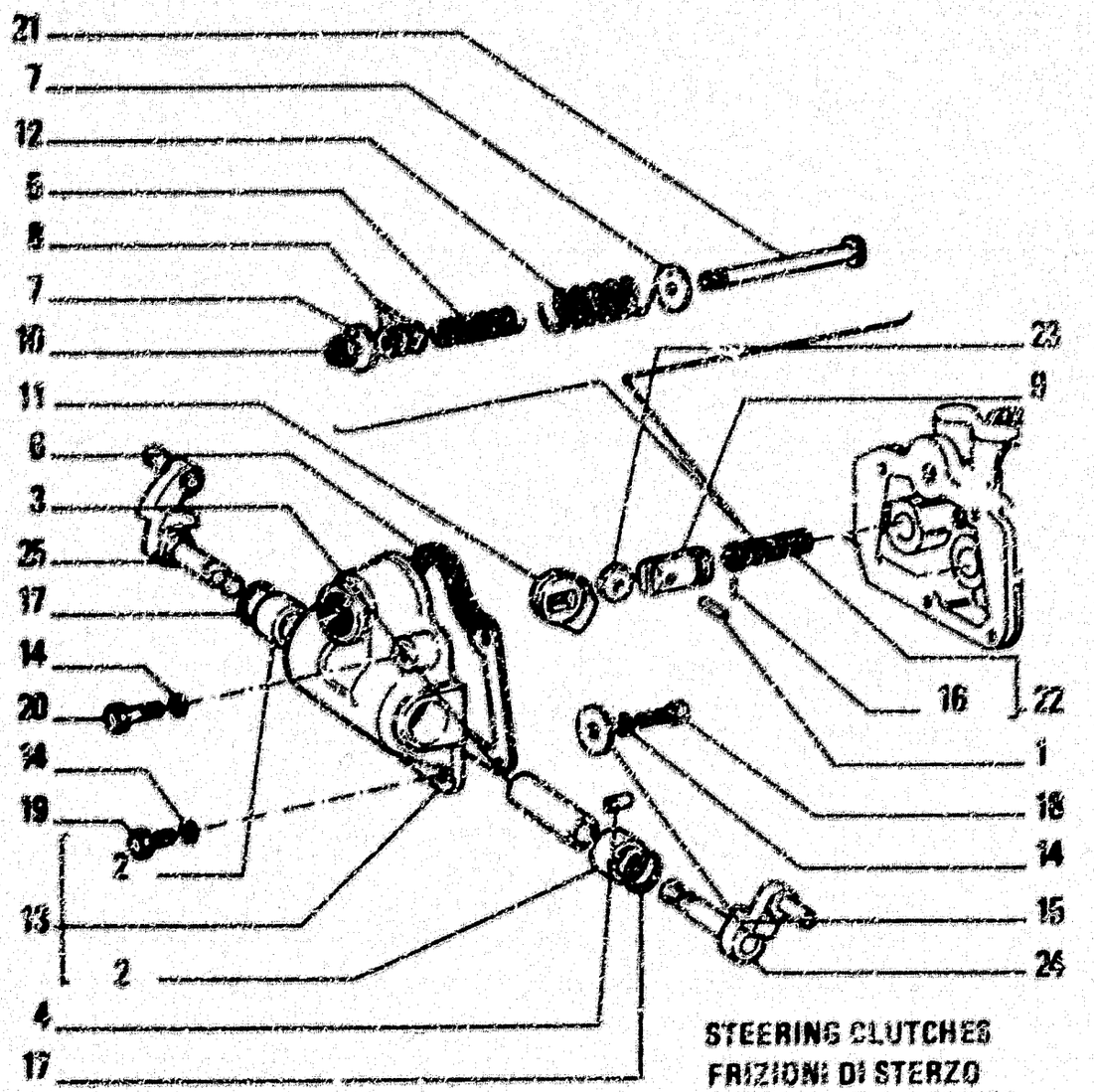

STEERING CLUTCHES
FRIZIONI DI STERZO
C 2504 → Tel.n. 251460

ITEM	PART NUMBER	QTY	TRANS CODE	DESCRIPTION	DESCRIZIONE
1	575888	2	80P	PIN	PERNO
2	587138	2	95B	BUSHING	BOCCOLA
3	587141	1	75D	SPACER	DISTANZIALE
4	587142	2	80P	PIN	PERNO
5	591107	2	100M	SPRING - INNER	MOLLA - INTERNO
6	591115	1	129D	SEAL ASSY	GUARNIZIONE TENUTA FRONTALE
7	591121	4	131R	WASHER	ROSETTA
8	591123		156G	SHIM	SPESSORE
9	595736	2	240P	TAPPET	PUNTERIA
10	599820	2	10D	NUT	DADO
11	4951759	2	10E	ECCENTRIC	ECCENTRICO
12	4938219	2	100M	SPRING - OUTER	MOLLA - ESTERNO
13	4983643	1	265C	COVER - ASSEMBLY	COPERCHIO - COMPLETO
14	10516671	6	132R	LOCKWASHER 8,1x2,2	ROSETTA DI SICUREZZA 8,1x2,2
15	12647001	1	131R	WASHER 8,15x25	ROSETTA 8,15x25
16	14157470	2	200S	PIN 1,7x10	SPINA 1,7x10
17	14457261	2	158G	O-RING 2,62x15,54	GUARNIZIONE O-R 2,62x15,54
18	16043131	1	40V	SCREW 8x1,25x14	VITE 8x1,25x14
19	16043431	3	40V	SCREW 8x1,25x20	VITE 8x1,25x20
20	16043031	2	40V	SCREW 8x1,25x35	VITE 8x1,25x35
21	79003679	2	80P	PIN	PERNO
22	79003686	2	100M	SPRING - ASSEMBLY	MOLLA - COMPLETO
23	79004433	4	157R	ROLLER	RULLO
24	79025170	1	45L	LEVER - OUTER	LEVA - ESTERNO
25	79025172	1	45L	LEVER - OUTER	LEVA - ESTERNO

79025103

CONTROL VALVE – DISTRIBUTORE – DISTRIBUTEUR – STEUERGERAET – DISTRIBUIDOR

N.T.R. 182 - 30.03.1989
804.01.154.01

Q11

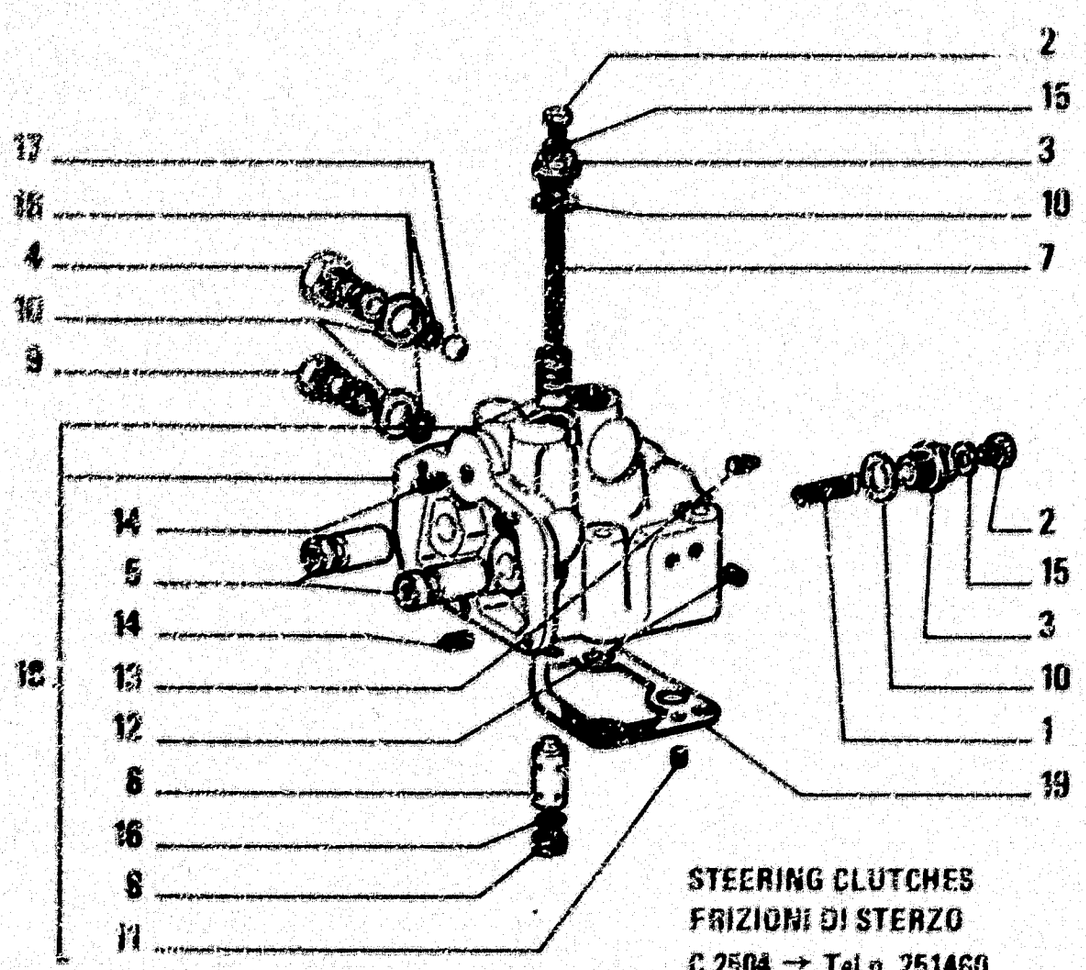

STEERING CLUTCHES
FRIZIONI DI STERZO
C 2504 → Tel.n. 251460

ITEM	PART NUMBER	QTY	TRANS CODE	DESCRIPTION	DESCRIZIONE
1	575574	2	100M	SPRING	MOLLA
2	581658	3	60T	PLUG	TAPPO
3	581967	3	90S	FILLER PLUG	BOCCHETTONE INTRODUZIONE
4	587158	1	50T	PLUG	TAPPO
5	591105	2	75F	CARRIER	FLOTTANTE
6	591103	1	75F	CARRIER	FLOTTANTE
7	591112	1	100M	SPRING	MOLLA
8	591247	1	50T	PLUG - LOWER	TAPPO - INFERIORE
9	585278	1	50T	PLUG	TAPPO
10	10257460	5	133R	SEAL 20,2x26	ROSETTA DI TENUTA 20,2x26
11	10269450	1	50T	PLUG 12x1,5x11	TAPPO 12x1,5x11
12	14324811	2	50T	PLUG 12x1,5x13	TAPPO 12x1,5x13
13	14324911	2	50T	PLUG 14x1,5x13	TAPPO 14x1,5x13
14	14325011	2	50T	PLUG 16x1,5x13	TAPPO 16x1,5x13
15	14330280	3	133R	SEAL 8,2x12	ROSETTA DI TENUTA 8,2x12
16	14456981	3	158G	O-RING 2,62x10,77	GUARNIZIONE O-R 2,62x10,77
17	20063020	1	140G	BALL 15,082	SFERA 15,082
18	79002971	1	300C	BODY - ASSEMBLY	CORPO - COMPLETO
19	79007717	1	123G	SEAL ASSY	GUARNIZIONE TENUTA FRONTALE

79025103

CONTROL VALVE – DISTRIBUTORE – DISTRIBUTEUR – STEUERGERAET – DISTRIBUIDOR

D2.29 | 1

M.T.R. 182 - 30.03.1989
604.01.154.01

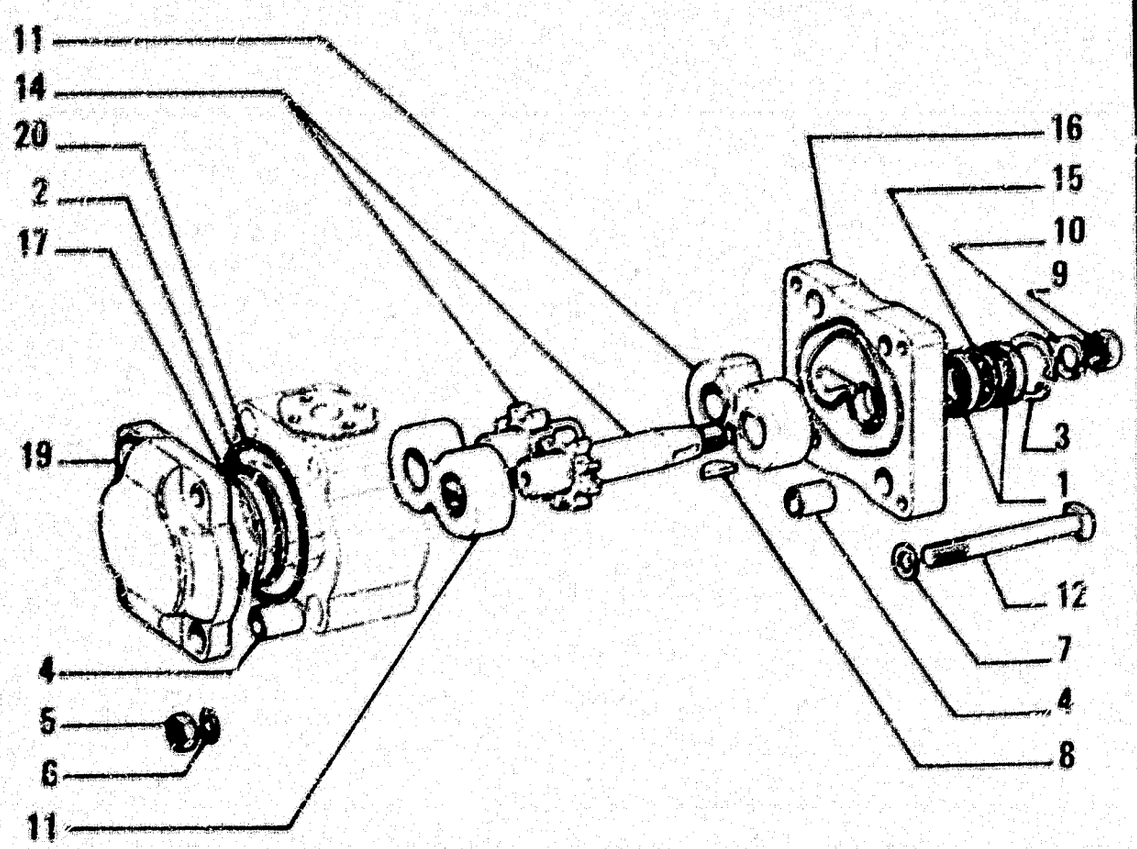

STEERING CLUTCHES
FRIZIONI DI STERZO

ITEM	PART NUMBER	QTY	TRANS CODE	DESCRIPTION	DESCRIZIONE
1	5110478	2	123G	SEAL ASSY	GUARNIZIONE TENUTA FRONTALE
2	8273909	2	158G	O-RING	GUARNIZIONE O-R
3	8273911	1	187A	SNAP RING	ANELLO ELASTICO
4	5120207	4	95B	BUSHING	BOCCOLA
5	12164721	4	10D	NUT 10x1,25x8	DADO 10x1,25x8
6	10518871	4	170R	LOCKWASHER 10x2,5	ROSETTA EL. 10x2,5
7	10284460	4	131R	WASHER 10,2x16	ROSETTA 10,2x16
8	8273918	1	66L	KEY	LINGUETTA
9	8273919	1	10D	NUT	DADO
10	8273920	1	132R	LOCKWASHER	ROSETTA DI SICUREZZA
11	8273940	2	300S	SUPPORT	SUPPORTO
12	5120484	4	40V	SCREW	VITE
14	8274234	1	286C	GEAR SET	COPPIA DI INGRANAGGI
15	8260168	1	75D	SPACER	DISTANZIALE
16	5120206	1	70F	FLANGE	FLANGIA
17	8281201	2	158G	O-RING	GUARNIZIONE O-R
18	8281576	1	1K	KIT SEE PAGE 9	KIT VED. PAG.9
19	5120204	1	265C	COVER	COPERCHIO
20	14460380	2	156G	O-RING 2,62x64,77	GUARNIZIONE O-R 2,62x64,77

5120481

PUMP – POMPA – POMPE – PUMPE – BOMBA

D2.27

N.T.R. 182 - 30.03.1989
604.01.154.01

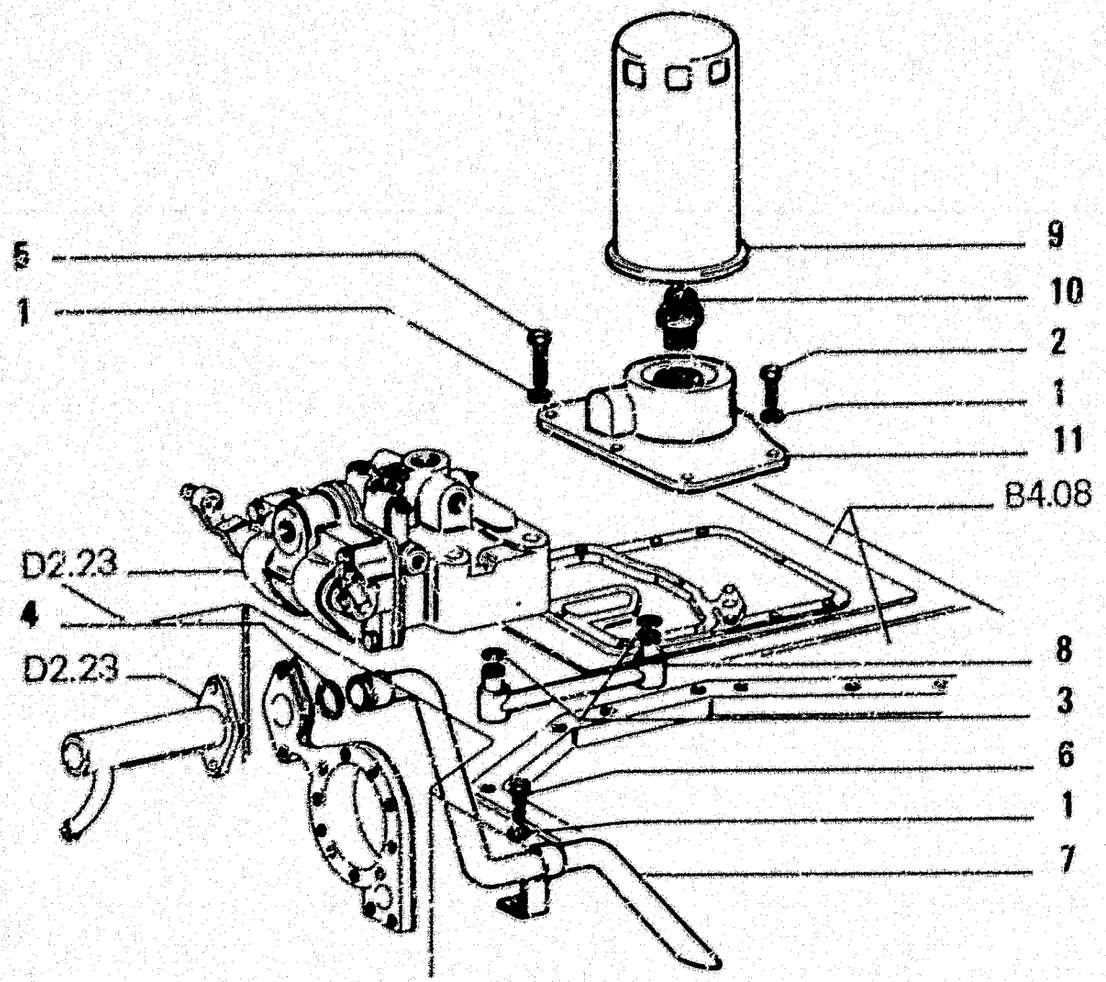

ITEM	PART NUMBER	QTY	TRANS CODE	DESCRIPTION	DESCRIZIONE
1	10516871	7	132R	LOCKWASHER 10x2,5	ROSETTA DI SICUREZZA 10x2,5
2	11306931	1	40V	SCREW 10x1,25x30	VITE 10x1,25x30
3	13401176	2	51A	LOCKRING 20,2x24,2	ANELLO DI SICUREZZA 20,2x24,2
4	14463420	1	156G	O-RING 3,53x28,17	GUARNIZIONE O-R 3,53x28,17
5	15888731	5	40V	SCREW 10x1,25x55	VITE 10x1,25x55
6	15970531	1	40V	SCREW 10x1,25x20	VITE 10x1,25x20
7	79013538	1	193T	TUBE	TUBO RIGIDO
8	79044952	1	193T	TUBE	TUBO RIGIDO
9	79026104	1	67F	OIL FILTER	FILTRO OLIO
10	79026105	1	20R	FITTING	RACCORDO
11	79044947	1	300S	SUPPORT	SUPPORTO

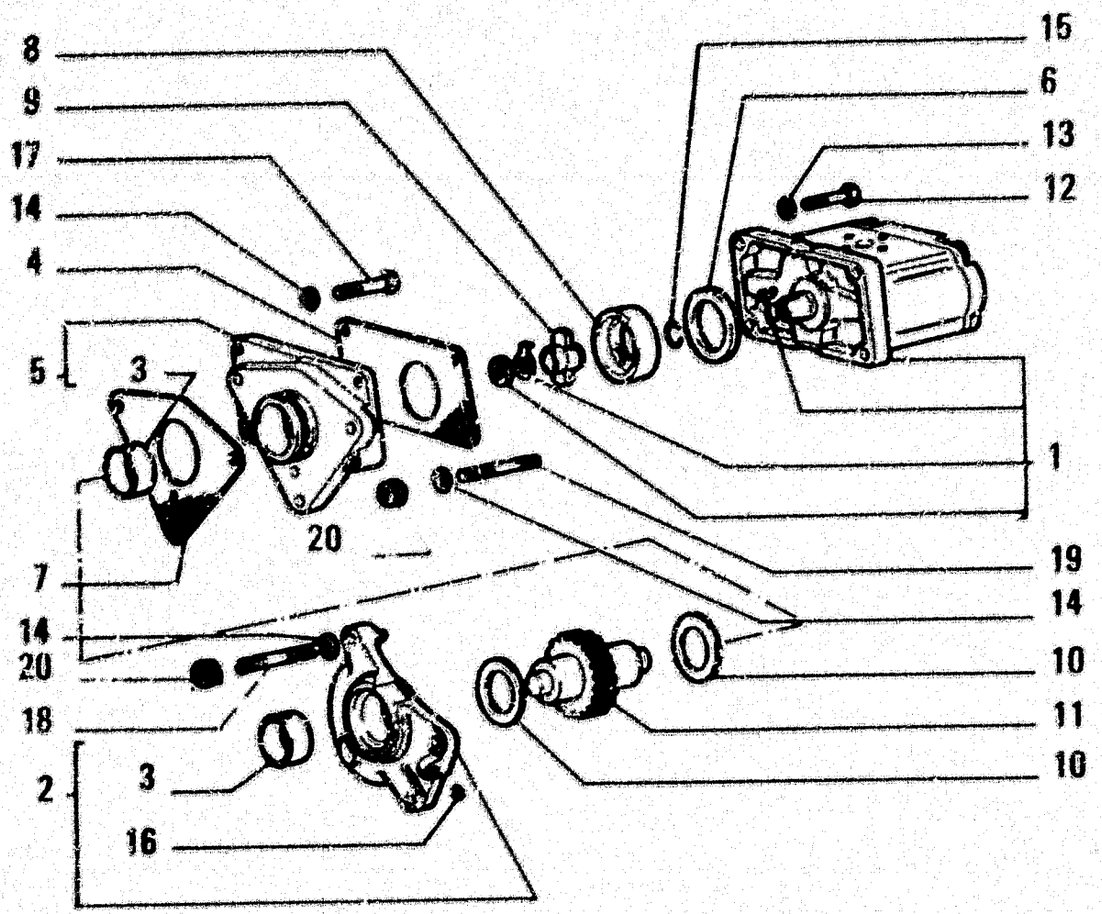

ITEM	PART NUMBER	QTY	TRANS CODE	DESCRIPTION	DESCRIZIONE
1	5120481	1	153F	OIL PUMP - ASSEMBLY SEE SGR. D2.27	POMPA OLIO - COMPLETO VEDERE SGR. D2.27
2	4607582	1	300S	SUPPORT - FRONT ASSEMBLY	SUPPORTO - ANTERIORE COMPLETO
3	4607586	2	95B	BUSHING	BOCCOLA
4	4607590	1	123G	SEAL ASSY	GUARNIZIONE TENUTA FRONTALE
5	4607593	1	300S	SUPPORT - REAR ASSEMBLY	SUPPORTO - POSTERIORE COMPLETO
6	4609538	1	45A	RING	ANELLO
7	4858081	1	123G	SEAL ASSY	GUARNIZIONE TENUTA FRONTALE
8	4621358	1	30M	SLEEVE	MANICOTTO
9	4630543	1	30M	SLEEVE	MANICOTTO
10	4667452	2	131R	WASHER	ROSETTA
11	4751151	1	16A	SHAFT	ALBERO
12	10902321	4	40V	SCREW 6x1x18	VITE 6x1x18
13	11197771	4	170R	LOCKWASHER 6,4x12	ROSETTA EL. 6,4x12
14	11193871	6	170R	LOCKWASHER 8,4x16	ROSETTA EL. 8,4x16
15	13396376	1	187A	SNAP RING 23,7x3	ANELLO ELASTICO 23,7x3
16	14327101	1	50T	PLUG 7x4	TAPPO 7x4
17	16044521	2	40V	SCREW 8x1,25x65	VITE 8x1,25x65
18	13543620	3	210P	STUD 8x1,25x46	PRIGIONIERO 8x1,25x46
19	13543621	1	210P	STUD 8x1,25x46	PRIGIONIERO 8x1,25x46
20	16100611	4	100	NUT 8x1,25x6,5	DADO 8x1,25x6,5

STEERING CLUTCHES HYDRAULIC CONTROL – COMANDO IDRAULICO FRIZIONI DI STERZO – COMMANDE HYDRAULIQUE DES EMBRAYAGES DE DIRECTION – HYDRAUL. STEUERUNG DER LENKREIBKUPPLUNGEN – SISTEMA HIDRAULICO DE EMBRAGUES DE DIRECCION

Q15

N.T.R. 182 - 30.03.1989
604.01.154.01

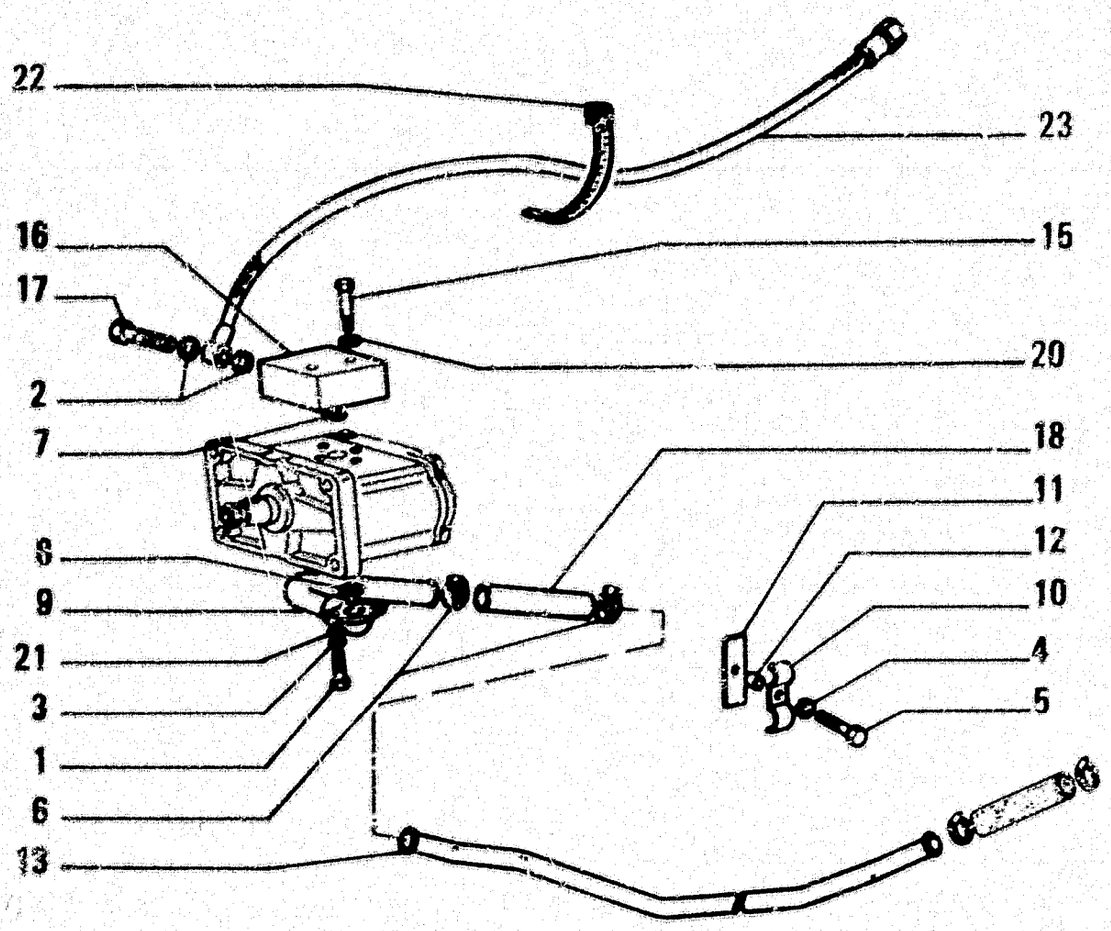

ITEM	PART NUMBER	QTY	TRANS CODE	DESCRIPTION	DESCRIZIONE
1	16044031	2	40V	SCREW 8x1,25x40	VITE 8x1,25x40
2	10263460	2	133R	SEAL 22,2x26	ROSETTA DI TENUTA 22,2x26
3	10516671	2	170R	LOCKWASHER 8,1x2,2	ROSETTA EL. 8,1x2,2
4	10516871	2	170R	LOCKWASHER 10x2,5	ROSETTA EL. 10x2,5
5	11106831	2	40V	SCREW 10x1,5x40	VITE 10x1,5x40
6	79083844	4	180C	COLLAR	COLLARE
7	14457160	1	158G	O-RING 2,62x13,94	GUARNIZIONE O-R 2,62x13,94
8	14457460	1	158G	O-RING 2,62x18,72	GUARNIZIONE O-R 2,62x18,72
9	79015440	1	193T	TUBE - FRONT	TUBO RIGIDO - ANTERIORE
10	79043442	2	231S	CLIP	STAFFETTA
11	79015662	2	61T	CUSHION PAD	TASSELLO ELASTICO
12	79016206	2	75D	SPACER	DISTANZIALE
13	79017858	1	193T	TUBE	TUBO RIGIDO
15	10903431	2	40V	SCREW 6x1x45	VITE 6x1x45
16	76012703	1	70F	FLANGE	FLANGIA
17	79020859	1	90B	FILLER PLUG	BOCCHETTONE INTRODUZIONE
18	76015371	1	30M	SLEEVE	MANICOTTO
20	10571579	2	170R	LOCKWASHER 6,1x1,6	ROSETTA EL. 6,1x1,6
21	14496501	2	131R	WASHER 8,4x17	ROSETTA 8,4x17
22	79013422	2	31F	CLAMP	FASCETTA
23	79043436	1	192I	HOSE ASSY	TUBO FLESS.C/RACCORDI

STEERING CLUTCHES HYDRAULIC CONTROL – COMANDO IDRAULICO FRIZIONI DI STERZO – COMMANDE HYDRAULIQUE DES EMBRAYAGES DE DIRECTION – HYDRAUL. STEUERUNG DER LENKREIBKUPPLUNGEN – SISTEMA HIDRAULICO DE EMBRAGUES DE DIRECCION 1

D2.23 2

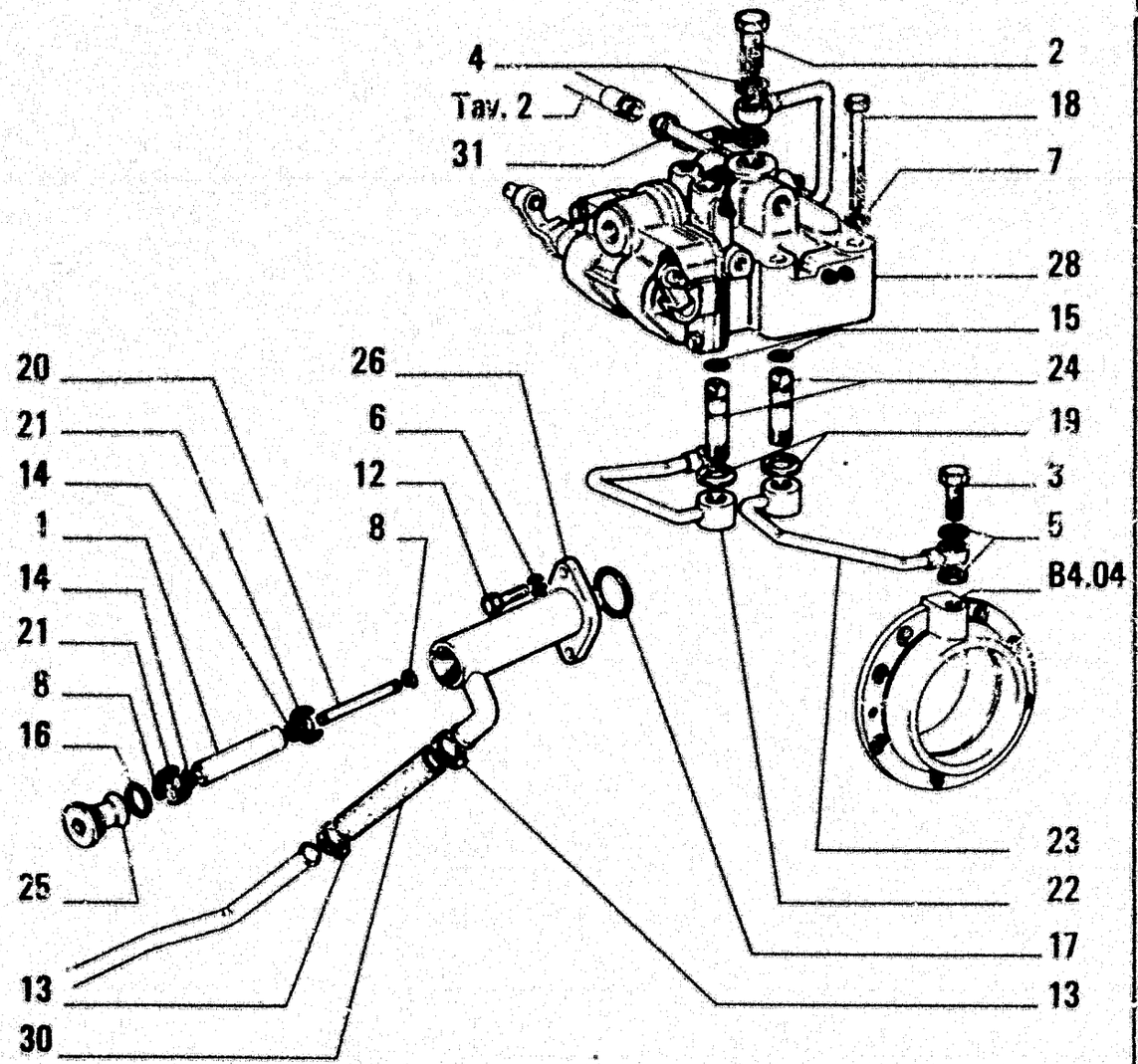

ITEM	PART NUMBER	QTY	TRANS CODE	DESCRIPTION	DESCRIZIONE
28	79098392			SGR. D2 29/A **D2504**	SGR. D2 29/A **D2504**
30	76015371	1	30M	SLEEVE	MANICOTTO
31	79052025	1	193T	TUBE - REAR	TUBO RIGIDO - POSTERIORE

STEERING CLUTCHES HYDRAULIC CONTROL -- COMANDO IDRAULICO FRIZIONI DI STERZO – COMMANDE HYDRAULIQUE DES EMBRAYAGES DE DIRECTION – HYDRAUL. STEUERUNG DER LENKREIBKUPPLUNGEN – SISTEMA HIDRAULICO DE EMBRAGUES DE DIRECCION

Q17

D	FRAME • STEERING • SUSPENSIONS • WHEELS • UNDERCARRIAGE • HYDRAULIC TRANSMISSION TELAIO • STERZO • SOSPENSIONI • RUOTE • CINGOLATURA • TRASMISSIONE IDRAULICA CADRE • DIRECTION • SUSPENSIONS • ROUES • TRAIN DE ROULEMENT • TRANSMISSION HYDRAULIQUE RAHMEN • LENKUNG • AUFHÄNGUNGEN • RÄDER • KETTENLAUFWERK • HYDRAULISCHER ANTRIEB BASTIDOR • DIRECCIÓN • SUSPENSIÓN • RUEDAS • TREN DE RODAJE • TRANSMISSIÓN HYDRÁULICA

E	AUXILIARY ATTACHMENT (AND EQUIPMENT) • ORGANI SUSSIDIARI (E ATTREZZI) • ORGANES AUXILIAIRES (ET EQUIPEMENT) • NEBENAGGREGATE (UND GERÄTE) • GRUPOS AUXILIARES (Y EQUIPO)

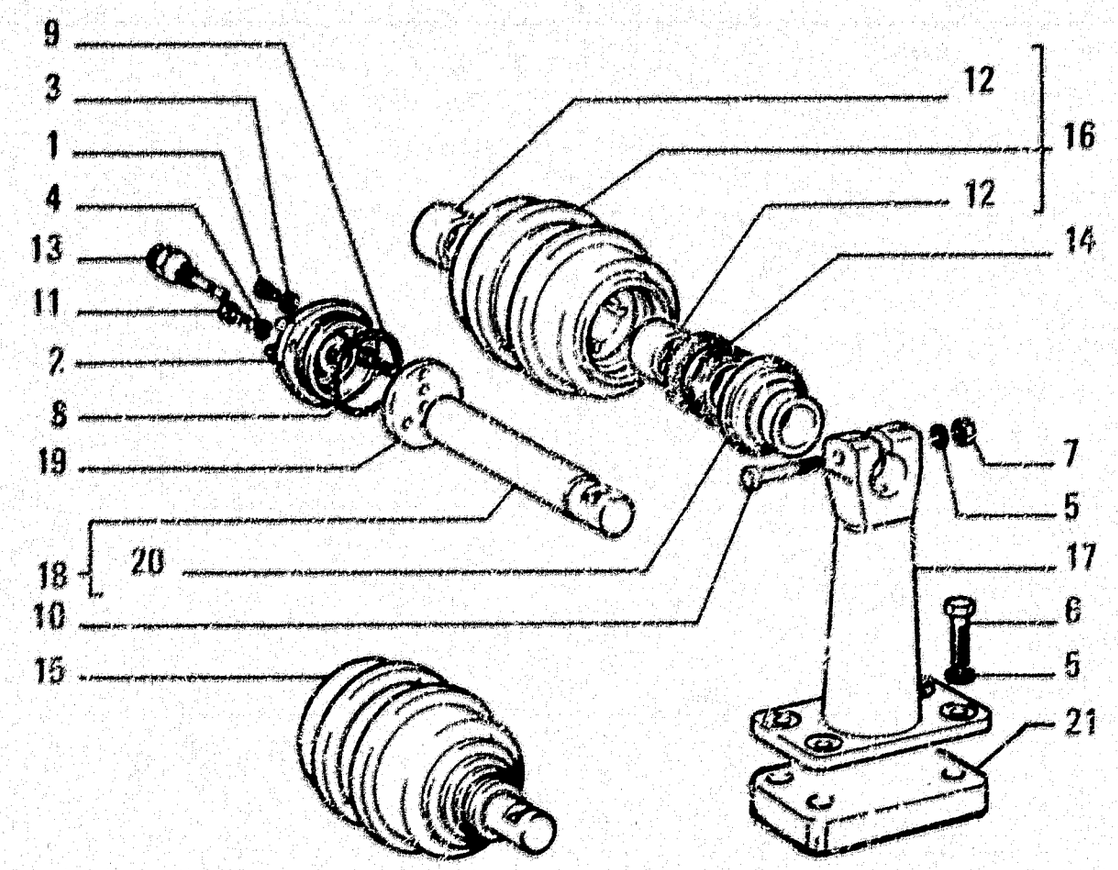

ITEM	PART NUMBER	QTY	TRANS CODE	DESCRIPTION	DESCRIZIONE
1	581658	2	50T	PLUG	TAPPO
2	597869	2	265C	COVER	COPERCHIO
3	10260060	2	133R	SEAL 8,2x14	ROSETTA DI TENUTA 8,2x14
4	10516671	6	132R	LOCKWASHER 8,1x2,2	ROSETTA DI SICUREZZA 8,1x2,2
5	10517171	10	132R	LOCKWASHER 14,2x3,5	ROSETTA DI SICUREZZA 14,2x3,5
6	11227031	8	40V	SCREW 14x1,5x65	VITE 14x1,5x65
7	12164021	2	100	NUT 14x1,5x11	DADO 14x1,5x11
8	14238130	4	40V	SCREW 8x1,25x25	VITE 8x1,25x25
9	14465160	2	158G	O-RING 3,53x72,62	GUARNIZIONE O-R 3,53x72,62
10	15662131	2	40V	SCREW 14x1,5x80	VITE 14x1,5x80
11	16043631	6	40V	SCREW 8x1,25x25	VITE 8x1,25x25
12	79042411	4	95B	BUSHING	BOCCOLA
13	79010932	2	80I	GREASE FITTING	INGRASSATORE
14	76011344	2	122G	SEAL - IN ALTERNATIVE	GUARNIZIONE - IN ALTERNATIVA
	76011537	2	122G	SEAL - IN ALTERNATIVE	GUARNIZIONE - IN ALTERNATIVA
	79020694	2	122G	SEAL - IN ALTERNATIVE	GUARNIZIONE - IN ALTERNATIVA
	79033719	2	122G	SEAL - IN ALTERNATIVE	GUARNIZIONE - IN ALTERNATIVA
	79034100	2	122G	SEAL - IN ALTERNATIVE	GUARNIZIONE - IN ALTERNATIVA
15	79021810	2	157R	ROLLER - ASSEMBLY	RULLO - COMPLETO
16	79021814	2	157R	ROLLER - ASSEMBLY	RULLO - COMPLETO
17	79021815	2	300S	SUPPORT	SUPPORTO
18	79021817	2	10A	SHAFT	ALBERO
19	79021818	2	45A	RING	ANELLO
20	79021819	2	45A	RING	ANELLO
21	79025283	2	75D	SPACER	DISTANZIALE

TRACK CARRIER ROLLER – RULLO SOSTEGNO CINGOLO – GALET DE RETOUR DE CHENILLE – STUETZROLLE DER RAUPENKETTE – RODILLO DE SOPORTE DE LA ORUGA

R2

D3.38

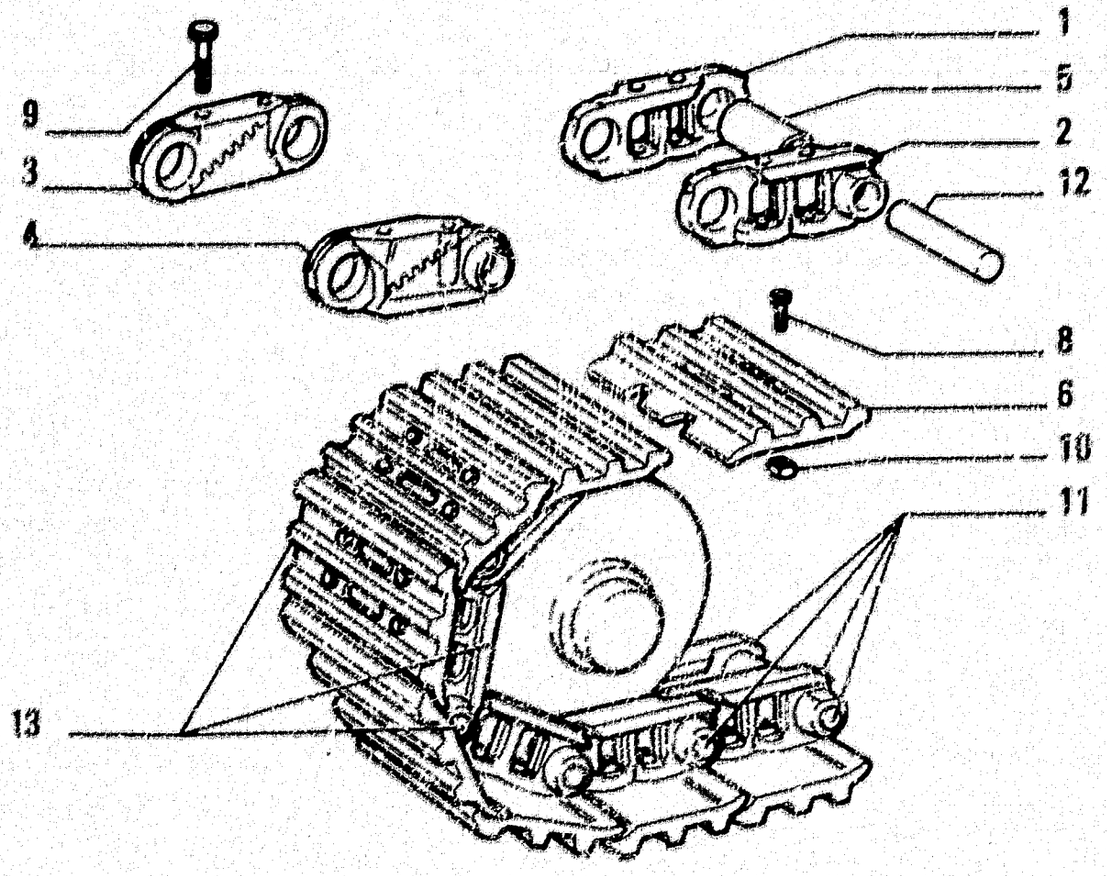

ITEM	PART NUMBER	QTY	TRANS CODE	DESCRIPTION	DESCRIZIONE
1	79096895	39	145M	TRACK LINK - RIGHT	MAGLIA CINGOLO - DESTRO
2	79096894	38	145M	TRACK LINK - LEFT	MAGLIA CINGOLO - SINISTRO
3	79096896	1	145M	TRACK LINK - RIGHT	MAGLIA CINGOLO - DESTRO
4	79096897	1	145M	TRACK LINK - LEFT	MAGLIA CINGOLO - SINISTRO
5	79099109	39	95B	BUSHING	BOCCOLA
6	79026829	39	295S	SHOE (360MM)	SUOLA (360MM)
8	76006353	152	40V	SCREW	VITE
9	76015201	2	40V	SCREW (55MM)	VITE (55MM)
	76015987	2	40V	SCREW (85MM)	VITE (85MM)
10	76006354	152	10D	NUT	DADO
11	79099111	2	97C	TRACK CHAIN - ASSEMBLY	CATENARIA - COMPLETO
12	79099110	39	80P	PIN	PERNO
13	76015694	2	97C	TRACK CHAIN - ASSEMBLY (360MM)	CATENARIA - COMPLETO (230MM)
	76015971	2	97C	TRACK CHAIN - ASSEMBLY (350MM)(*)	CATENARIA - COMPLETO (350MM)(*)
(*)			499P	FOR SPECIAL EQUIPMENT 76015698	PER VARIANTE 76015698

TRACK - CINGOLO - CHENILLE - RAUPENKETTE - ORUGA

D3.40 | 1

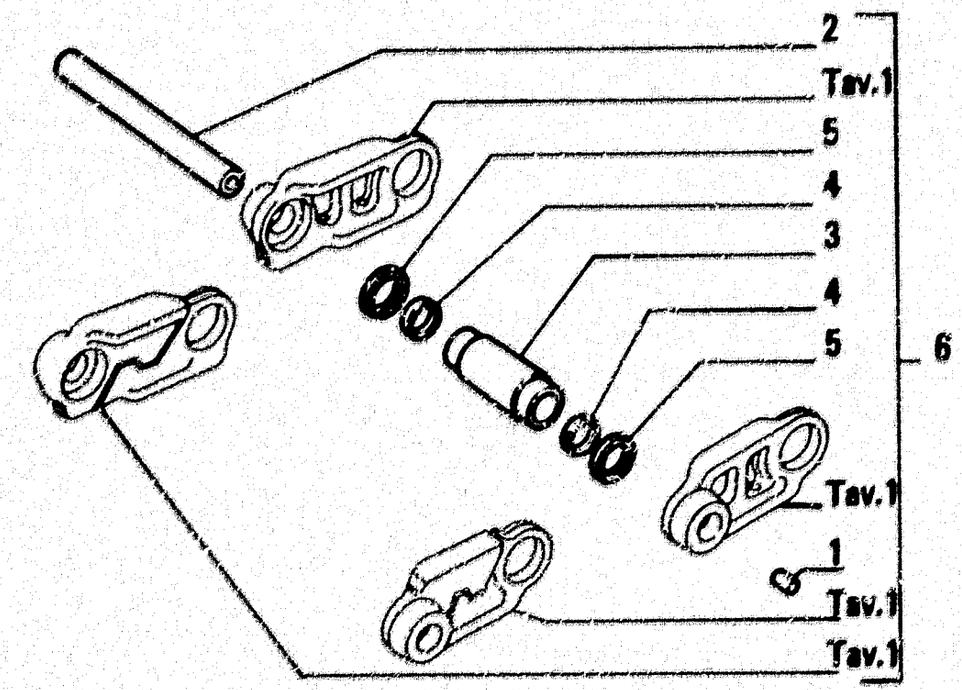

ITEM	PART NUMBER	QTY	TRANS CODE	DESCRIPTION	DESCRIZIONE
1	79086902	39	50T	PLUG (*)	TAPPO (*)
2	79086896	39	80P	PIN (*)	PERNO (*)
3	79086829	39	95B	BUSHING (*)	BOCCOLA (*)
4	79086900	78	75D	SPACER (*)	DISTANZIALE (*)
5	79086901	78	122G	SEAL (*)	GUARNIZIONE (*)
6	79089112	2	97C	TRACK CHAIN - ASSEMBLY (*)	CATENARIA - COMPLETO (*)
(*)			469P	FOR SPECIAL EQUIPMENT 76015696	PER VARIANTE 76015696

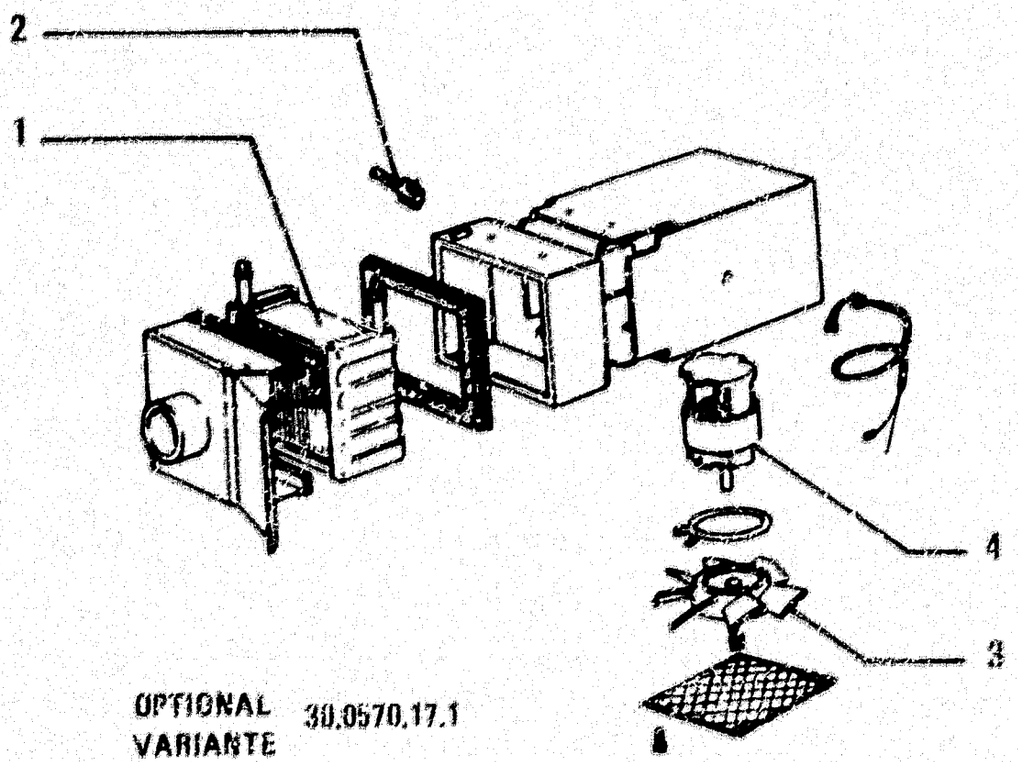

OPTIONAL 30.0570.17.1
VARIANTE

CAB
CABINA

ITEM	PART NUMBER	QTY	TRANS CODE	DESCRIPTION	DESCRIZIONE
1	9926025	1	60N	CORE	NUCLEO
2	9926027	1	75I	SWITCH	INTERRUTTORE
3	9926031	1	30V	BLOWER	VENTOLA
4	9926033	1	134M	MOTOR	MOTORINO

79043354

HEATER - RISCALDATORE - RECHAUFFEUR - HEIZGERAET - CALORÍFERO

E1.02

R5

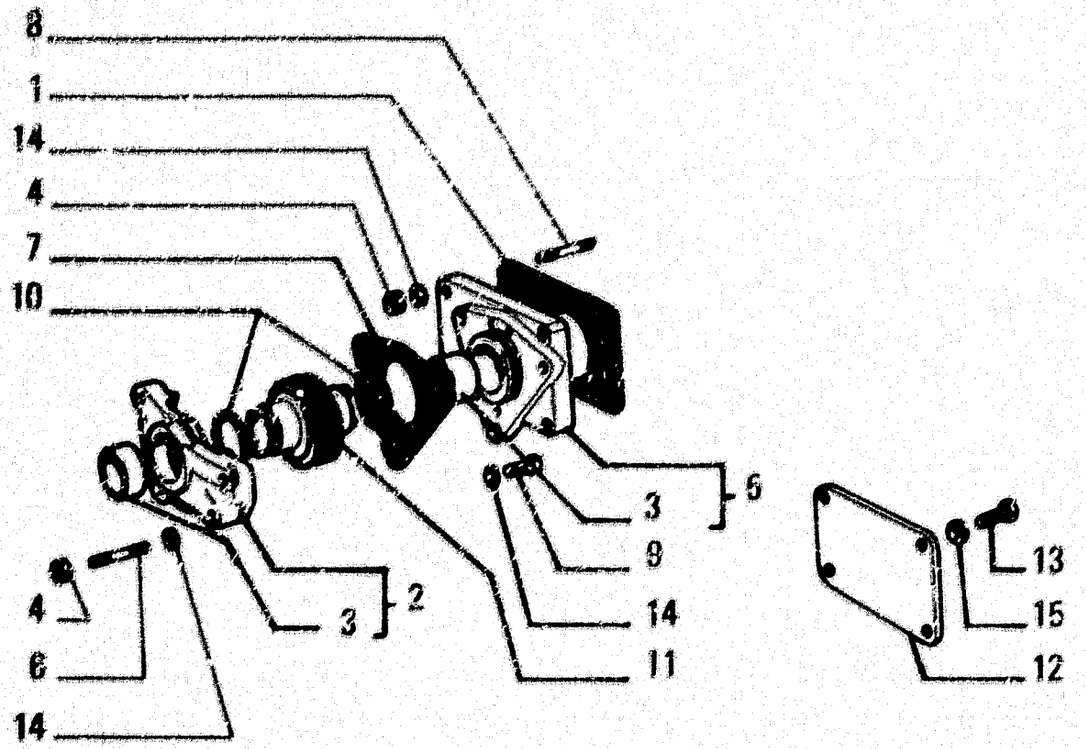

ITEM	PART NUMBER	QTY	TRANS CODE	DESCRIPTION	DESCRIZIONE
1	4607580	1	123G	SEAL ASSY	GUARNIZIONE TENUTA FRONTALE
2	4771242	1	300S	SUPPORT - ASSEMBLY	SUPPORTO - COMPLETO
3	4788086	2	95B	BUSHING	BOCCOLA
4	16100611	4	100	NUT 8x1,25x6,5	DADO 8x1,25x6,5
5	4788084	1	300S	SUPPORT - ASSEMBLY	SUPPORTO - COMPLETO
6	13543620	3	210P	STUD 8x1,25x46	PRIGIONIERO 8x1,25x46
7	4619405	1	123G	SEAL ASSY	GUARNIZIONE TENUTA FRONTALE
8	13543621	1	210P	STUD 8x1,25x46	PRIGIONIERO 8x1,25x46
9	16044521	2	40V	SCREW 8x1,25x65	VITE 8x1,25x65
10	4667452	2	131R	WASHER	ROSETTA
11	4784432	1	50I	GEAR	INGRANAGGIO
12	564530	1	265C	COVER	COPERCHIO
13	10902321	4	40V	SCREW 6x1x18	VITE 6x1x18
14	11193871	6	131R	WASHER 8,4x16	ROSETTA 8,4x16
15	11197771	4	131R	WASHER 6,4x12	ROSETTA 6,4x12

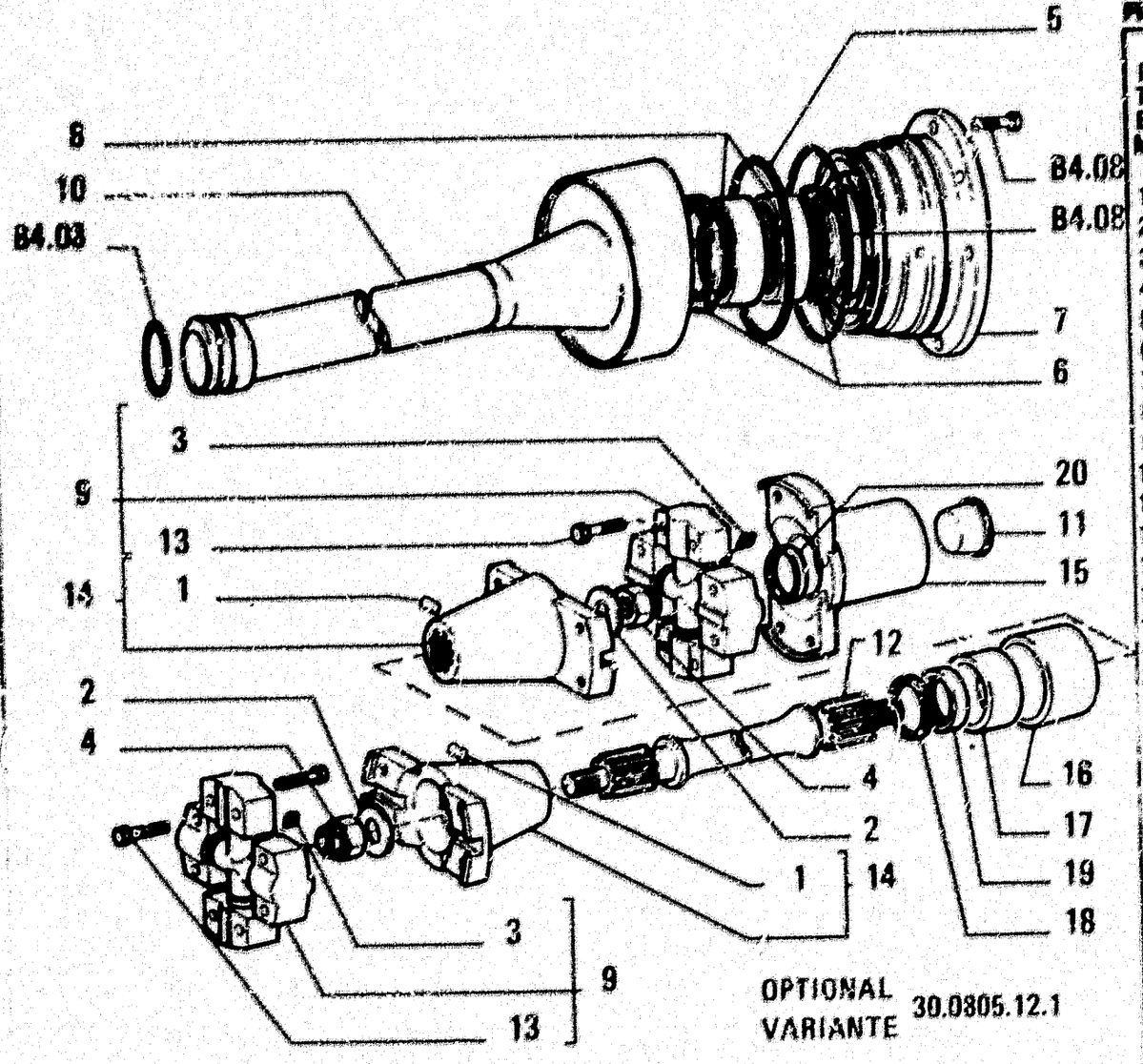

ITEM	PART NUMBER	QTY	TRANS CODE	DESCRIPTION	DESCRIZIONE
1	10836510	2	90G	DOWEL 6x9	GRANO 6x9
2	12644921	2	131R	WASHER 14,4x32	ROSETTA 14,4x32
3	13407211	2	60I	GREASE FITTING 10x1	INGRASSATORE 10x1
4	14065611	2	100	NUT 14x1,5x16,8	DADO 14x1,5x16,8
5	14466660	1	156G	O-RING 3,53x126,59	GUARNIZIONE O-R 3,53x126,59
6	40001070	2	156G	O-RING 55x/5	GUARNIZIONE O-R 55x75
7	79013659	1	300S	SUPPORT	SUPPORTO
8	79014134	2	341C	BEARING	CUSCINETTO
9	79014136	2	320C	SPIDER - ASSEMBLY	CROCIERA - COMPLETO
10	79048589	1	224P	SHIELD	PROTEZIONE
11	79014162	1	50T	PLUG	TAPPO
12	79048580	1	16A	SHAFT	ALBERO
13	79027686	16	40V	SCREW	VITE
14	79036837	2	30M	SLEEVE - ASSEMBLY	MANICOTTO - COMPLETO
15	79048583	1	30M	SLEEVE - FRONT	MANICOTTO - ANTERIORE
16	79048588	1	30M	SLEEVE	MANICOTTO
17	79048581	1	45A	RING	ANELLO
18	79057833	1	122G	SEAL	GUARNIZIONE
19	79057834	1	341C	BEARING	CUSCINETTO
20	14320901	1	50T	PLUG 40x12	TAPPO 40x12

POWER TAKE-OFF – PRESA DI FORZA – PRISE DE FORCE – ZAPFWELLE – TOMA DE FUERZA

E2.16

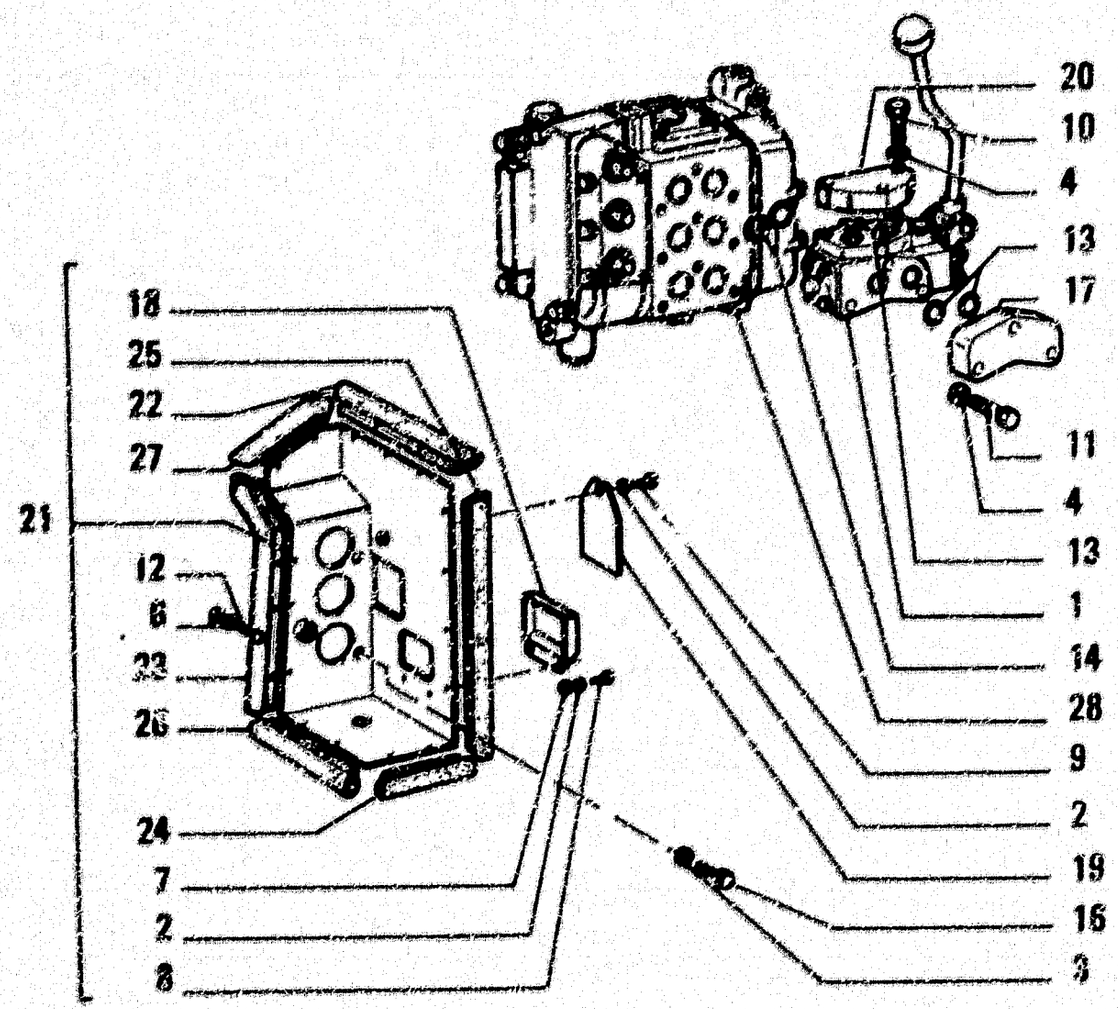

ITEM	PART NUMBER	QTY	TRANS CODE	DESCRIPTION	DESCRIZIONE
1	79067610	1	27D	DIVERTER VALVE - ASSEMBLY SEE SGR. E3.31/1(*)	DEVIATORE - COMPLETO VEDERE SGR. E3.31/1(*)
2	10516471	3	132R	LOCKWASHER 6,1x1,8	ROSETTA DI SICUREZZA 6,1x1,8
3	10516671	2	132R	LOCKWASHER 8,1x2,2	ROSETTA DI SICUREZZA 8,1x2,2
4	10516871	3	132R	LOCKWASHER 10x2,5	ROSETTA DI SICUREZZA 10x2,5
		3	132R	LOCKWASHER (*) 10x2,5	ROSETTA DI SICUREZZA (*) 10x2,5
6	10519201	34	131R	WASHER 4,15x9	ROSETTA 4,15x9
7	10725911	2	100	NUT 6x1x4	DADO 6x1x4
8	10902021	2	40V	SCREW 6x1x12	VITE 6x1x12
9	10902131	1	40V	SCREW 6x1x14	VITE 6x1x14
10	11106631	3	40V	SCREW 10x1,5x40	VITE 10x1,5x40
11	11108431	3	40V	SCREW (*) 10x1,5x110	VITE (*) 10x1,5x110
12	13806050	17	55R	RIVET 4x14	RIBATTINO 4x14
13	14462860	4	158G	O-RING (*) 3,53x18,64	GUARNIZIONE O-R (*) 3,53x18,64
14	14462960	2	158G	O-RING 3,53x20,22	GUARNIZIONE O-R 3,53x20,22
16	180432J1	2	40V	SCREW 8x1,25x16	VITE 8x1,25x16
17	79014634	1	70F	FLANGE	FLANGIA
18	76009104	1	25S	CASE	SCATOLA
19	79024045	1	256C	COVER	COPERCHIO
20	79027335	1	70F	FLANGE (*)	FLANGIA (*)
21	76009103	1	70R	GUARD - ASSEMBLY	RIPARO - COMPLETO
22	79027503	1	123G	SEAL ASSY	GUARNIZIONE TENUTA FRONTALE
23	79027504	1	123G	SEAL ASSY	GUARNIZIONE TENUTA FRONTALE
24	79027505	1	123G	SEAL ASSY	GUARNIZIONE TENUTA FRONTALE
25	79027506	1	123G	SEAL ASSY	GUARNIZIONE TENUTA FRONTALE
26	79027507	1	123G	SEAL ASSY	GUARNIZIONE TENUTA FRONTALE

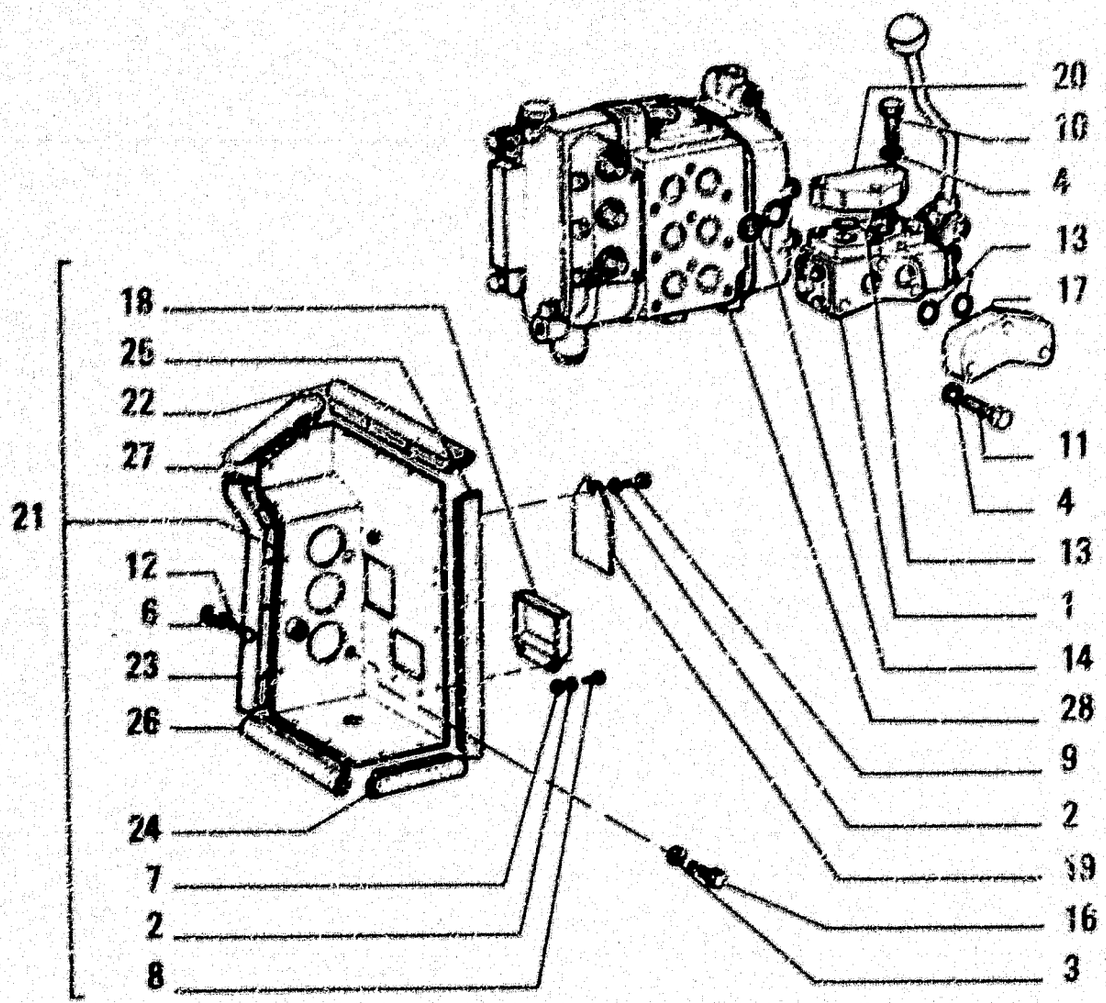

ITEM	PART NUMBER	QTY	TRANS CODE	DESCRIPTION	DESCRIZIONE
27	79028256	1	123C	SEAL ASSY	GUARNIZIONE TENUTA FRONTALE
28	79067804	1	83D	CONTROL VALVE - ASSEMBLY SEE SGR E3.31	DISTRIBUTORE - COMPLETO VEDERE SGR E3.31
(*)			469P	FOR SPECIAL EQUIPMENT 39.1279.06.1	PER VARIANTE 39.1279.06.1

HYDRAULIC SYSTEM – IMPIANTO IDRAULICO – SYSTEME HYDRAULIQUE – HYDRAULIKANLAGE – SISTEMA HIDRÁULICO

E3.02 | 1

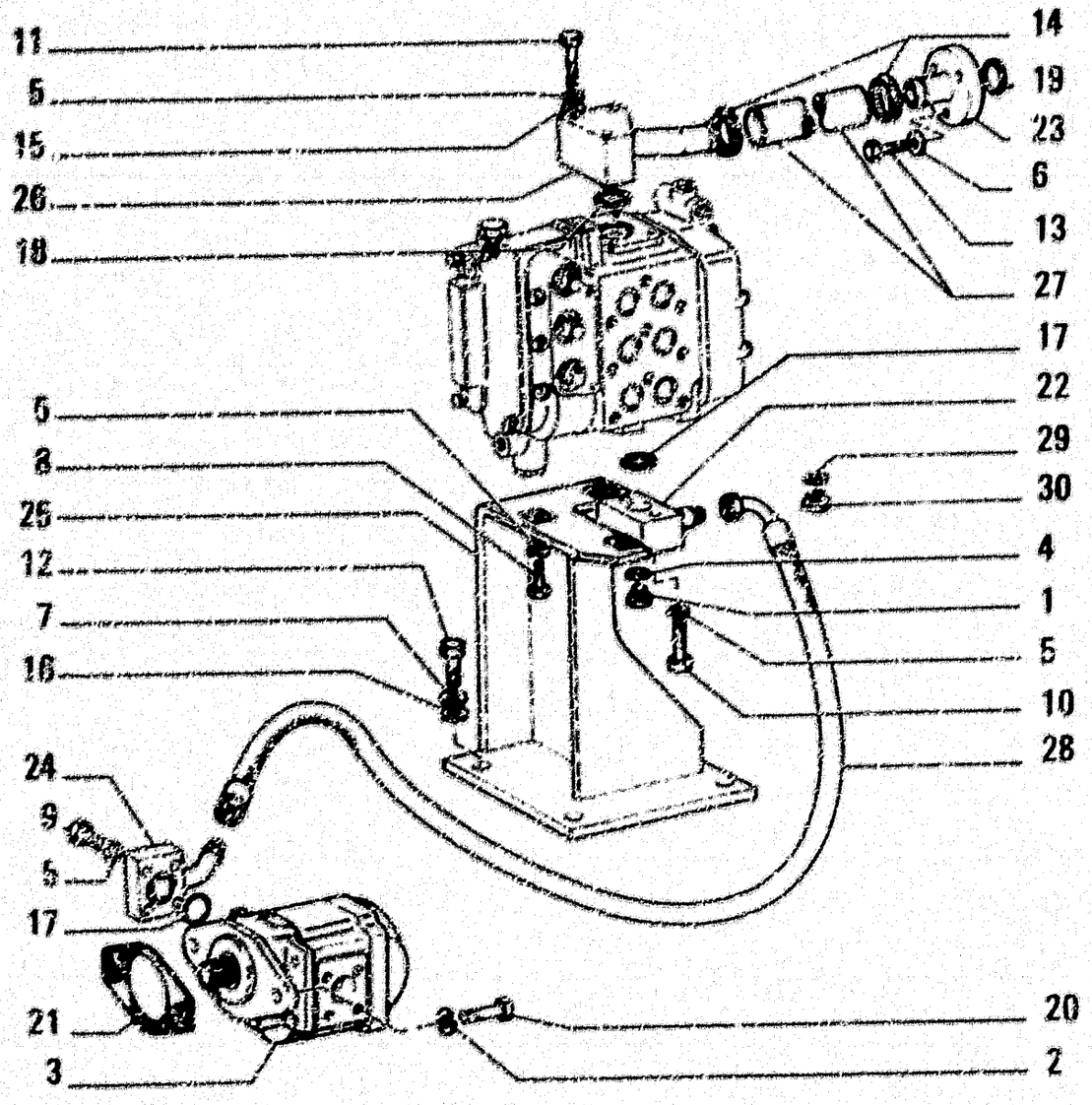

ITEM	PART NUMBER	QTY	TRANS CODE	DESCRIPTION	DESCRIZIONE
1	10300571	1	50T	PLUG 12x1,5x8	TAPPO 12x1,5x8
2	584747	2	132R	LOCKWASHER	ROSETTA DI SICUREZZA
3	8297172	1	153P	OIL PUMP - ASSEMBLY SEE SGR. E3.29	POMPA OLIO - COMPLETO VEDERE SGR. E3.29
4	10296160	1	133R	SEAL 12,2x18	ROSETTA DI TENUTA 12,2x18
5	10516871	12	132R	LOCKWASHER 10x2,5	ROSETTA DI SICUREZZA 10x2,5
6	10517071	3	132R	LOCKWASHER 12,2x3,1	ROSETTA DI SICUREZZA 12,2x3,1
7	10571970	4	132R	LOCKWASHER 12,2x2,5	ROSETTA DI SICUREZZA 12,2x2,5
8	11106231	3	40V	SCREW 10x1,5x25	VITE 10x1,5x25
9	11107331	4	40V	SCREW 10x1,5x55	VITE 10x1,5x55
10	11107531	2	40V	SCREW 10x1,5x65	VITE 10x1,5x65
11	11106031	3	40V	SCREW 10x1,5x90	VITE 10x1,5x90
12	11112431	4	40V	SCREW 12x1,75x30	VITE 12x1,75x30
13	11113031	3	40V	SCREW 12x1,75x45	VITE 12x1,75x45
14	79063846	2	150C	COLLAR	COLLARE
15	12638621	3	131R	WASHER 10,2x18	ROSETTA 10,2x18
16	12646921	4	131R	WASHER 12,2x28	ROSETTA 12,2x28
17	14463480	2	156G	O-RING 3,53x28,17	GUARNIZIONE O-R 3,53x28,17
18	14463780	1	156G	O-RING 3,53x32,92	GUARNIZIONE O-R 3,53x32,92
19	14464380	1	156G	O-RING 3,53x47,22	GUARNIZIONE O-R 3,53x47,22
20	79016255	2	40V	SCREW	VITE
21	79016256	1	127G	SEAL ASSY	GUARNIZIONE TENUTA FRONTALE
22	79017713	1	193T	TUBE - REAR	TUBO RIGIDO - POSTERIORE
23	79017723	1	193T	TUBE	TUBO RIGIDO
24	79026400	1	193T	TUBE - FRONT	TUBO RIGIDO - ANTERIORE
25	79027342	1	300S	SUPPORT	SUPPORTO
26	79027589	1	193T	TUBE	TUBO RIGIDO

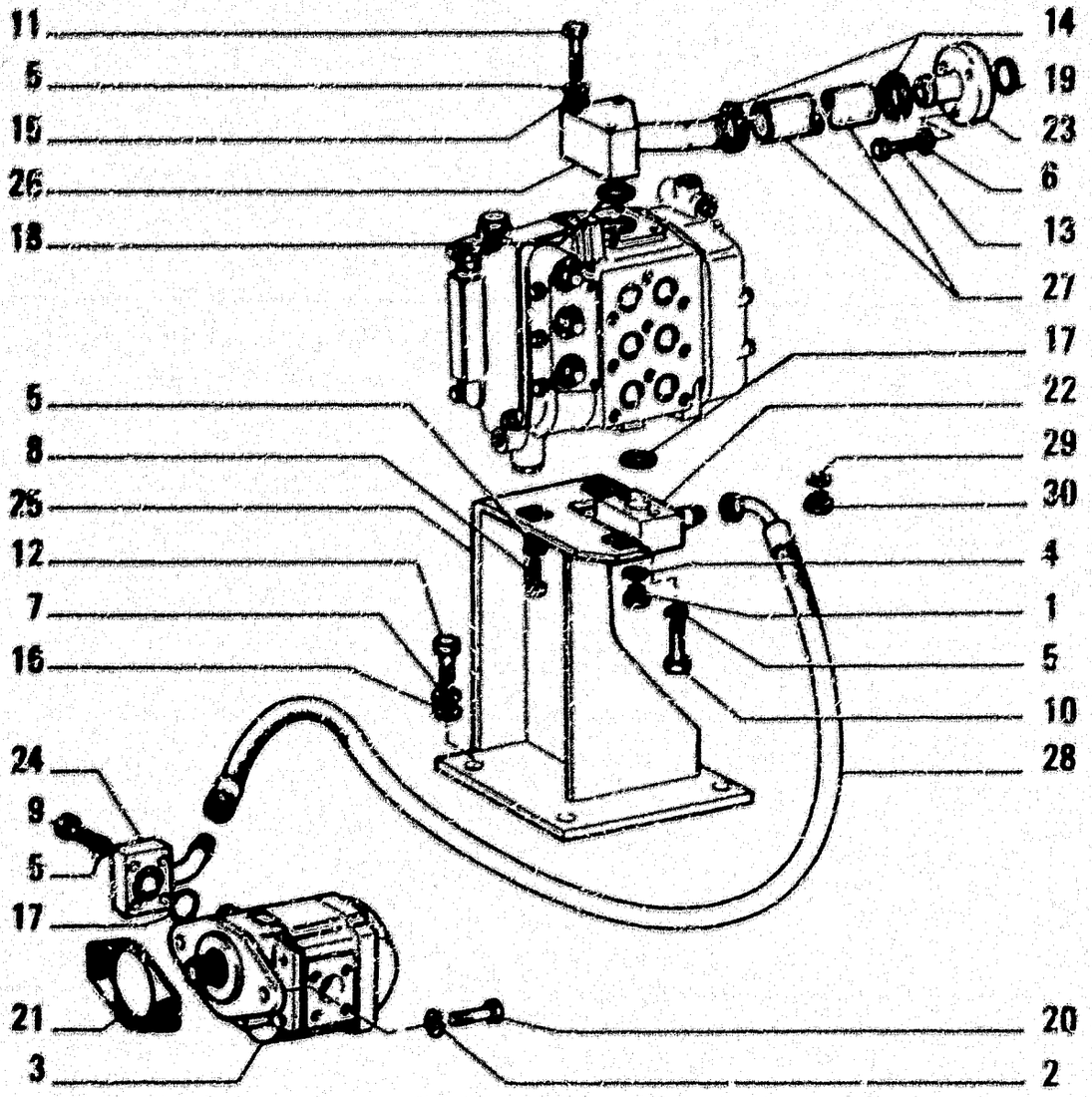

ITEM	PART NUMBER	QTY	TRANS CODE	DESCRIPTION	DESCRIZIONE
27	76015372	1	30M	SLEEVE	MANICOTTO
28	79035762	1	192T	HOSE ASSY	TUBO FLESS.C/RACCORDI
29	10286160	1	158G	O-RING 12,2x16	GUARNIZIONE O-R 12,2x16
30	10300571	1	50T	PLUG 12x1,5x8	TAPPO 12x1,5x8

HYDRAULIC SYSTEM – IMPIANTO IDRAULICO – SYSTEME HYDRAULIQUE – HYDRAULIKANLAGE – SISTEMA HIDRÁULICO

E3.02 | 2

R11

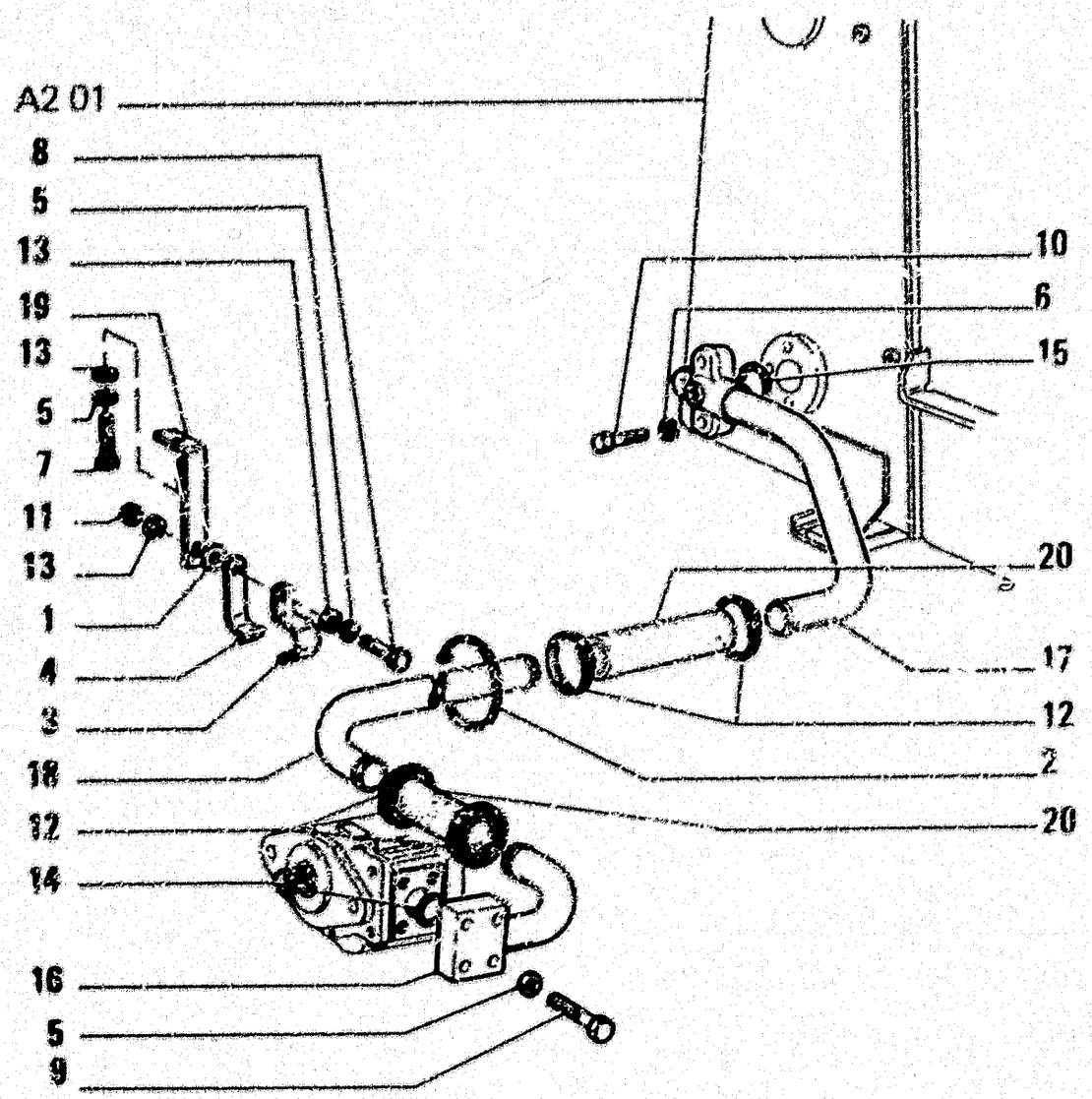

ITEM	PART NUMBER	QTY	TRANS CODE	DESCRIPTION	DESCRIZIONE
1	4967724		131R	WASHER	ROSETTA
2	4962514	2	31F	CLAMP	FASCETTA
3	4966079	1	231S	CLIP - UPPER	STAFFETTA - SUPERIORE
4	4966080	1	231S	CLIP - LOWER	STAFFETTA - INFERIORE
5	10516871	6	132R	LOCKWASHER 10x2,5	ROSETTA DI SICUREZZA 10x2,5
6	10517071	3	132R	LOCKWASHER 12,2x3,1	ROSETTA DI SICUREZZA 12,2x3,1
7	11106031	1	40V	SCREW 10x1,5x20	VITE 10x1,5x20
8	11106431	1	40V	SCREW 10x1,5x30	VITE 10x1,5x30
9	11107731	4	40V	SCREW 10x1,5x75	VITE 10x1,5x75
10	11113431	3	40V	SCREW 12x1,75x60	VITE 12x1,75x60
11	11701721	1	100	NUT 10x1,5x8	DADO 10x1,5x8
12	79033046	4	180C	COLLAR	COLLARE
13	12645821	3	131R	WASHER 15,2x25	ROSETTA 10,2x25
14	14483560	1	158G	O-RING 3,53x36,09	GUARNIZIONE O-R 3,53x36,09
15	14484360	1	158G	O-RING 3,53x47,22	GUARNIZIONE O-R 3,53x47,22
16	79026395	1	193T	TUBE - FRONT	TUBO RIGIDO - ANTERIORE
17	79026397	1	193T	TUBE - REAR	TUBO RIGIDO - POSTERIORE
18	79026399	1	193T	TUBE	TUBO RIGIDO
19	79026402	1	225S	BRACKET	STAFFA
20	76015624	2	30M	SLEEVE D2561	MANICOTTO D2561
	79032009	2	30M	SLEEVE D2561	MANICOTTO D2561

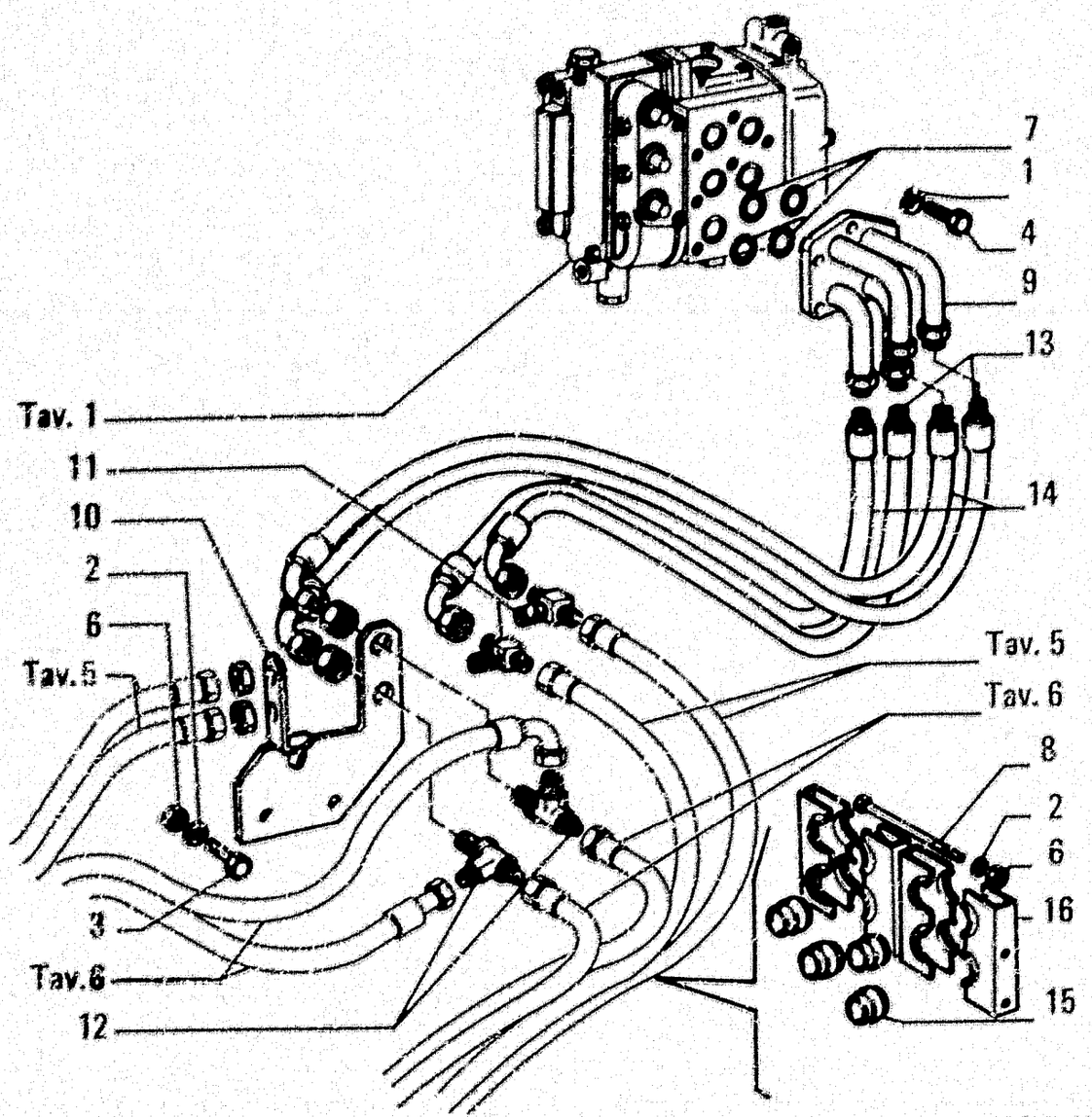

ITEM	PART NUMBER	QTY	TRANS CODE	DESCRIPTION	DESCRIZIONE
1	10516871	5	132R	LOCKWASHER 10x2,5	ROSETTA DI SICUREZZA 10x2,5
2	10571771	4	132R	LOCKWASHER 8,1x2	ROSETTA DI SICUREZZA 8,1x2
3	16043624	2	40V	SCREW 8x1,25x25	VITE 8x1,25x25
4	11106831	5	40V	SCREW 10x1,5x40	VITE 10x1,5x40
6	12644321	4	131R	WASHER 10.2x35	ROSETTA 10,2x35
7	14463280	4	158G	O-RING 3,53x24,99	GUARNIZIONE O-R 3,53x24,99
8	16045624	2	40V	SCREW	VITE
9	79053484	1	190T	LINE - REAR	TURAZIONE - POSTERIORE
10	79053487	1	225S	BRACKET	STAFFA
11	79053491	2	20R	FITTING	RACCORDO
12	79053492	2	20R	FITTING	RACCORDO
13	79053493	2	192T	HOSE ASSY	TUBO FLESS.C/RACCORDI
14	79053494	2	192T	HOSE ASSY	TUBO FLESS.C/RACCORDI
15	79053511	4	95B	BUSHING	BOCCOLA
16	79053512	4	98S	HALF BRACKET	SEMISTAFFA

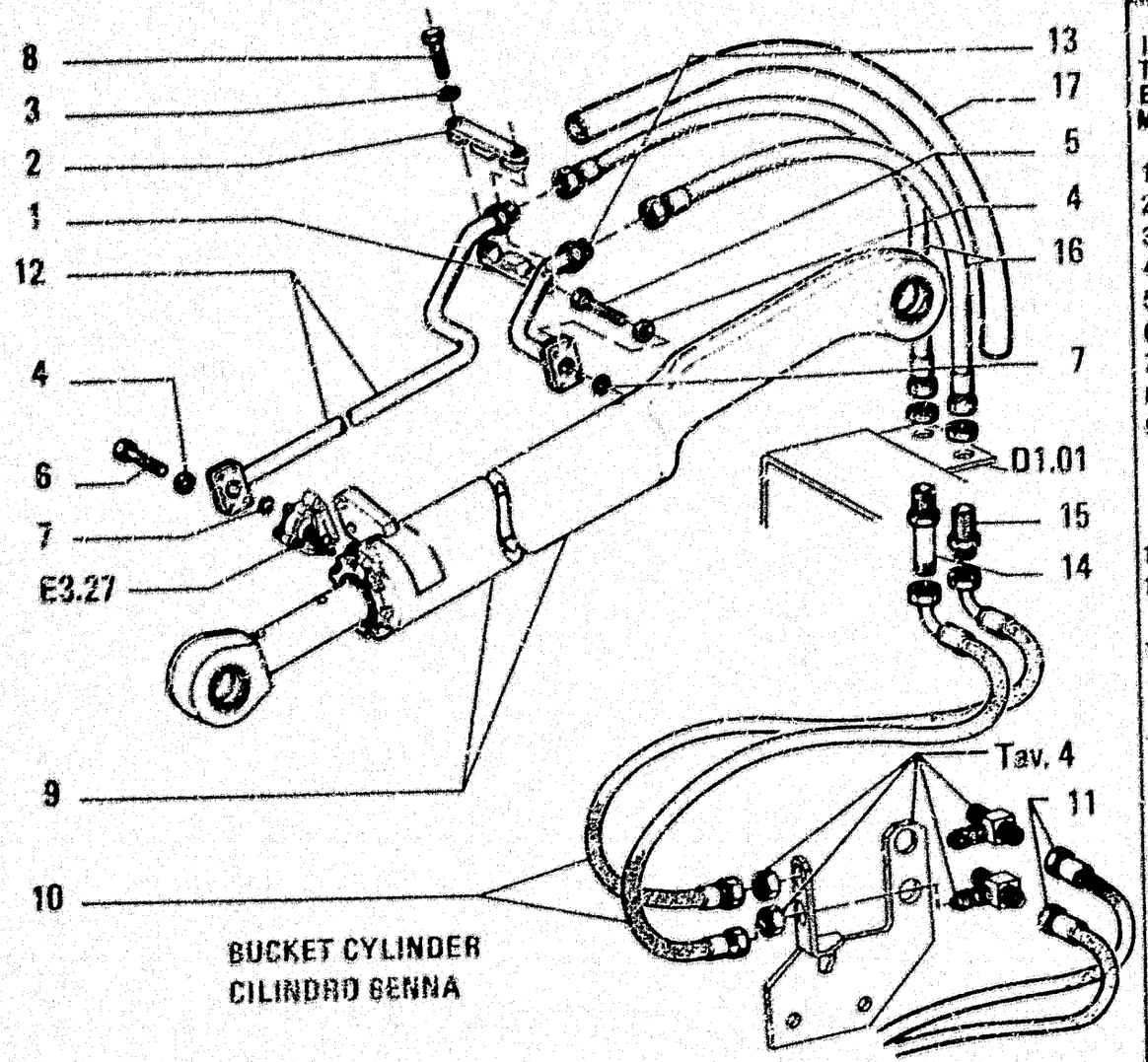

BUCKET CYLINDER
CILINDRO BENNA

ITEM	PART NUMBER	QTY	TRANS CODE	DESCRIPTION	DESCRIZIONE
1	0288029	2	225S	BRACKET - LOWER	STAFFA - INFERIORE
2	0288030	2	225S	BRACKET	STAFFA
3	10516671	4	132R	LOCKWASHER 8,1x2,2	ROSETTA DI SICUREZZA 8,1x2,2
4	10516871	16	132R	LOCKWASHER 10x2,5	ROSETTA DI SICUREZZA 10x2,5
5	11106831	8	40V	SCREW 10x1,5x40	VITE 10x1,5x40
6	11107031	6	40V	SCREW 10x1,5x45	VITE 10x1,5x45
7	14463080	4	158G	O-RING 3,53x21,82	GUARNIZIONE O-R 3,53x21,82
8	16040831	4	40V	SCREW 8x1,25x30	VITE 8x1,25x30
9	76016099	1	171C	OPERATING CYLINDER - RIGHT ASSEMBLY SEE SGR. E3.32/1	CILINDRO OPERATORE - DESTRO COMPLETO VEDERE SGR. E3.32/1
	76016700	1	171C	OPERATING CYLINDER - LEFT ASSEMBLY SEE SGR. E3.32/1	CILINDRO OPERATORE - SINISTRO COMPLETO VEDERE SGR. E3.32/1
10	79053513	2	192T	HOSE ASSY - RIGHT	TUBO FLESS.C/RACCORDI - DESTRO
11	79053514	2	192T	HOSE ASSY - LEFT	TUBO FLESS.C/RACCORDI - SINISTRO
12	79053482	1	193T	TUBE - FRONT RIGHT	TUBO RIGIDO - ANTERIORE DESTRO
	79053483	1	193T	TUBE - FRONT LEFT	TUBO RIGIDO - ANTERIORE SINISTRO
13	79053478	1	153T	TUBE - REAR RIGHT	TUBO RIGIDO - POSTERIORE DESTRO
	79053479	1	153T	TUBE - REAR LEFT	TUBO RIGIDO - POSTERIORE SINISTRO
14	79053509	2	20T	FITTING	RACCORDO
15	45026126	2	20K	FITTING	RACCORDO
16	79053477	4	192T	HOSE ASSY	TUBO FLESS.C/RACCORDI
17	76015618	4	285T	HOSE	TUBO FLESSIBILE

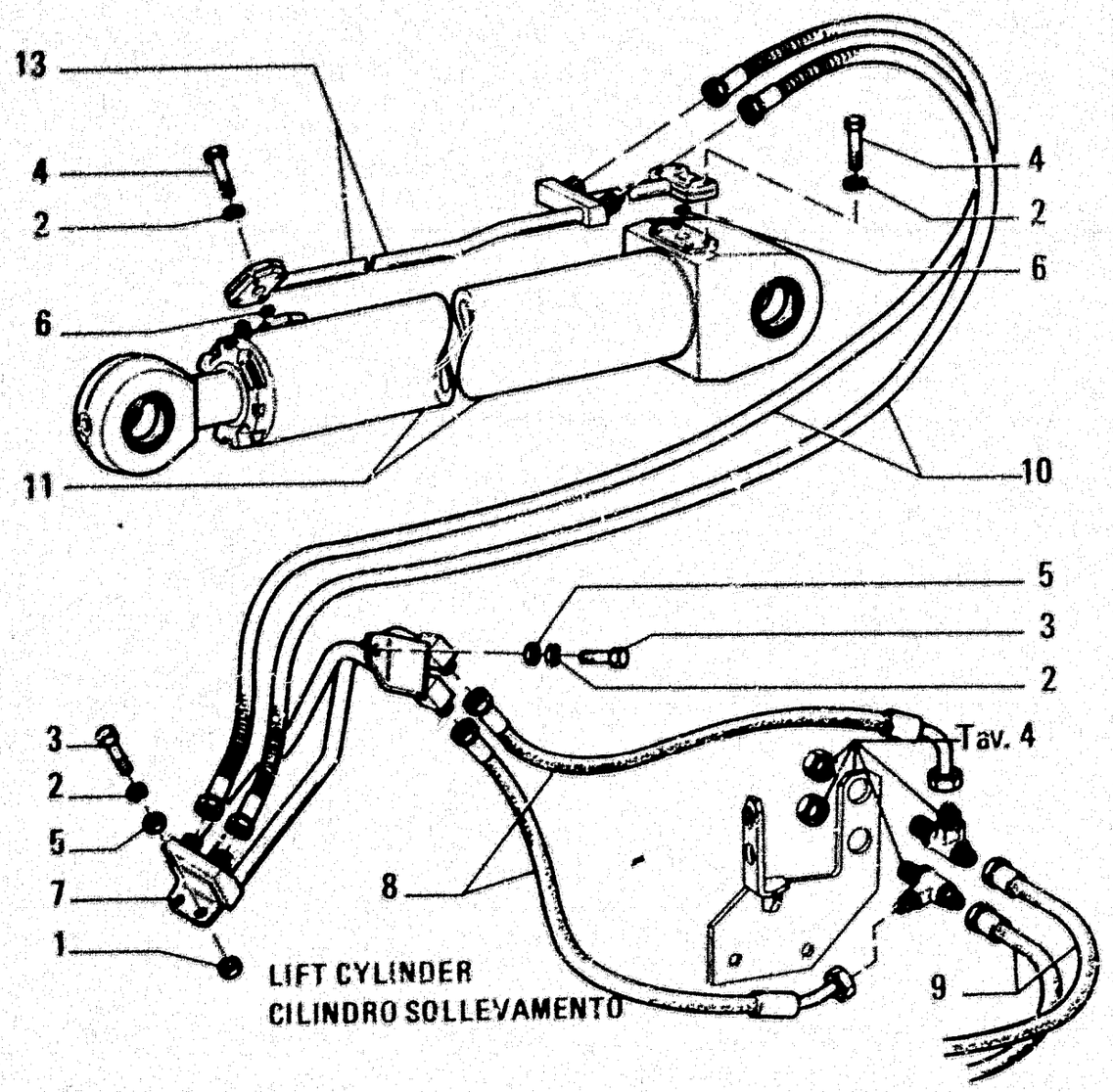

ITEM	PART NUMBER	QTY	TRANS CODE	DESCRIPTION	DESCRIZIONE
1	4967224		131R	WASHER	ROSETTA
2	10516871	22	132R	LOCKWASHER 10x2,5	ROSETTA DI SICUREZZA 10x2,5
3	11106431	6	40V	SCREW 10x1,5x30	VITE 10x1,5x30
4	11107031	16	40V	SCREW 10x1,5x45	VITE 10x1,5x45
5	12646821	6	131R	WASHER 10,2x25	ROSETTA 10,2x25
6	14463080	4	158G	O-RING 3,53x21,82	GUARNIZIONE O-R 3,53x21,82
7	79053495	1	190T	LINE - FRONT RIGHT	TUBAZIONE - ANTERIORE DESTRO
	79053501	1	190T	LINE - FRONT LEFT	TUBAZIONE - ANTERIORE SINISTRO
8	79053504	2	192T	HOSE ASSY - RIGHT	TUBO FLESS.C/RACCORDI - DESTRO
9	79053505	2	192T	HOSE ASSY - LEFT	TUBO FLESS.C/RACCORDI - SINISTRO
10	79054089	4	192T	HOSE ASSY	TUBO FLESS.C/RACCORDI
11	76016697	1	171C	OPERATING CYLINDER - LEFT ASSEMBLY SEE SGR. E3.32	CILINDRO OPERATORE - SINISTRO COMPLETO VEDERE SGR. E3.32
	76016698	1	171C	OPERATING CYLINDER - RIGHT ASSEMBLY SEE SGR. E3.32	CILINDRO OPERATORE - DESTRO COMPLETO VEDERE SGR. E3.32
13	79054087	1	193T	TUBE - RIGHT	TUBO RIGIDO - DESTRO
	79054088	1	193T	TUBE - LEFT	TUBO RIGIDO - SINISTRO

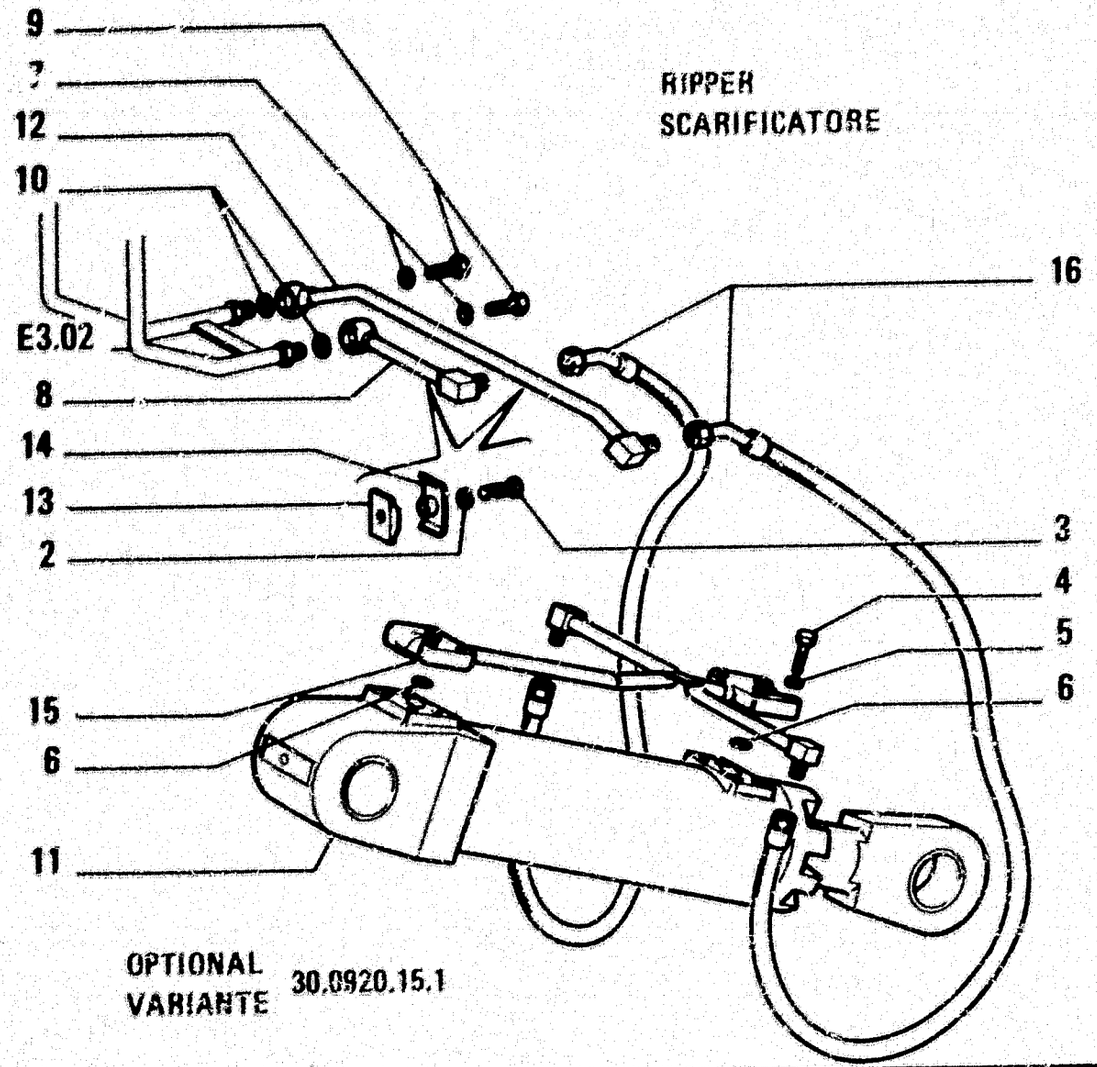

ITEM	PART NUMBER	QTY	TRANS CODE	DESCRIPTION	DESCRIZIONE
2	10516871	9	132R	LOCKWASHER 10x2,5	ROSETTA DI SICUREZZA 10x2,5
3	11106831	1	40V	SCREW 10x1,5x35	VITE 10x1,5x35
4	11107031	8	40V	SCREW 10x1,5x45	VITE 10x1,5x45
5	10571871	2	133R	SEAL 10,2x2,2	ROSETTA DI TENUTA 10,2x2,2
6	14463080	2	158G	O-RING 3,53x21,62	GUARNIZIONE O-R 3,53x21,62
7	45481995	2	133R	SEAL	ROSETTA DI TENUTA
8	79023510	1	190T	LINE - REAR	TUBAZIONE - POSTERIORE
9	73047975	2	90R	FILLER PLUG	BOCCHETTONE INTRODUZIONE
10	79023515	2	133R	SEAL	ROSETTA DI TENUTA
11	79047696	1	171C	OPERATING CYLINDER - ASSEMBLY SEE SGR. E3.32/2	CILINDRO OPERATORE - COMPLETO VEDERE SGR. E3.32/2
12	79030703	1	190T	LINE - REAR	TUBAZIONE - POSTERIORE
13	79030705	1	110P	PLAQUE	PIASTRINA
14	79030706	1	110P	PLAQUE	PIASTRINA
15	79030696	1	190T	LINE	TUBAZIONE
16	79040371	2	192T	HOSE ASSY	TUBO FLESS.C/RACCORDI

LINE FROM DIVERTOR VALVE TO REAR EQUIPMENT
TUBAZIONI DAL DEVIATORE ALL'ATTREZZO POSTERIORE

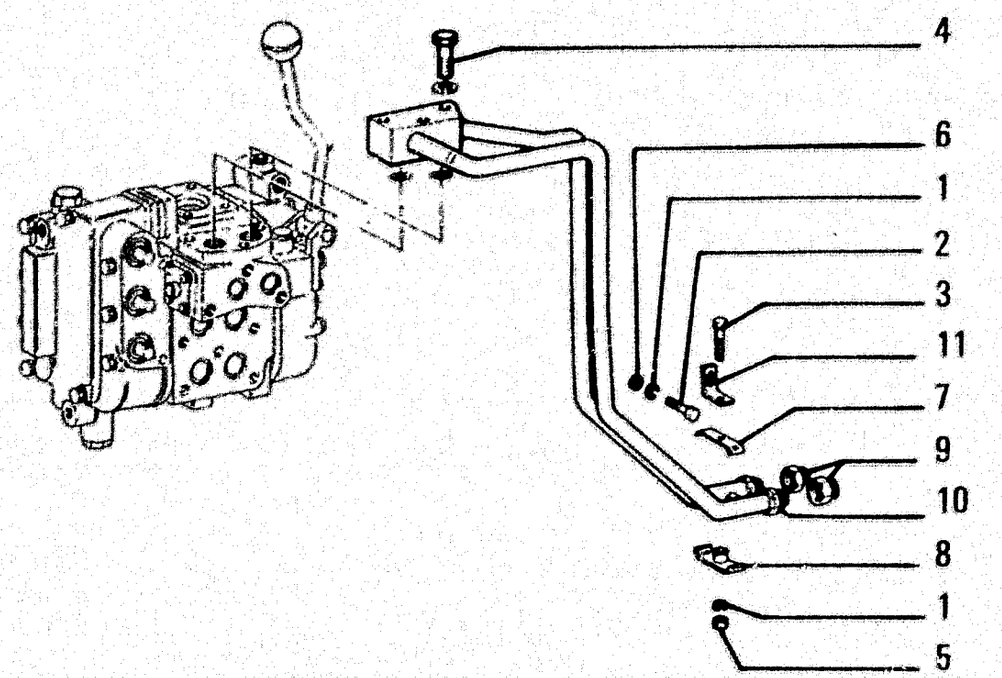

OPTIONAL
VARIANTE 30.1280.05.1

ITEM	PART NUMBER	QTY	TRANS CODE	DESCRIPTION	DESCRIZIONE
1	10516871	2	132R	LOCKWASHER 10x2,5	ROSETTA DI SICUREZZA 10x2,5
2	11106231	1	40V	SCREW 10x1,5x25	VITE 10x1,5x25
3	11107331	1	40V	SCREW 10x1,5x55	VITE 10x1,5x55
4	11107431	3	40V	SCREW 10x1,5x60	VITE 10x1,5x60
5	11701721	1	10D	NUT 10x1,5x8	DADO 10x1,5x8
6	13550421	1	131R	WASHER 10,2x20	ROSETTA 10,2x20
7	79023998	2	225S	BRACKET	STAFFA
8	79028455	1	225S	BRACKET	STAFFA
9	79028462	2	50T	PLUG	TAPPO
10	79029790	1	190T	LINE	TUBAZIONE
11	79029844	1	225S	BRACKET	STAFFA

E	AUXILIARY ATTACHMENT (AND EQUIPMENT) • ORGANI SUSSIDIARI (E ATTREZZI) • ORGANES AUXILIAIRES (ET EQUIPEMENT) • NEBENAGGREGATE (UND GERÄTE) • GRUPOS AUXILIARES (Y EQUIPO)

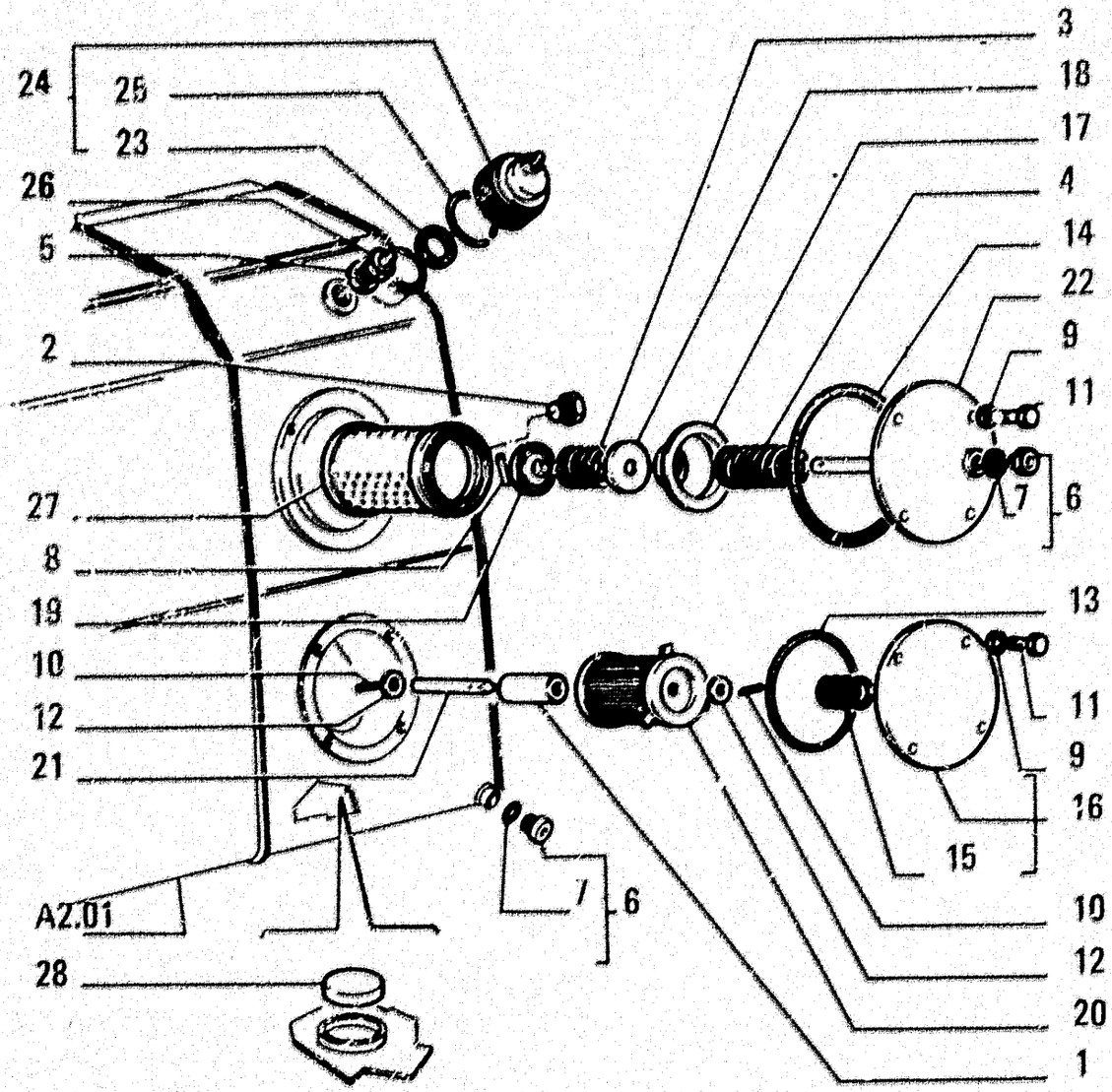

ITEM	PART NUMBER	QTY	TRANS CODE	DESCRIPTION	DESCRIZIONE
1	581492	1	54C	MAGNETIC ROD	CANDELA MAGNETICA
2	4967197	2	311	LEVEL GAUGE	INDICATORE LIVELLO
3	4976532	1	100M	SPRING	MOLLA
4	4992088	1	100M	SPRING	MOLLA
5	10263460	1	133R	SEAL 22,2x28	ROSETTA DI TENUTA 22,2x28
6	10119040	2	50T	PLUG - ASSEMBLY 27x2x16	TAPPO - COMPLETO 27x2x16
7	14438185	2	158G	O-RING	GUARNIZIONE O-R
8	10332810	1	80P	PIN 3x25	PERNO 3x25
9	10516871	8	132R	LOCKWASHER 10x2,5	ROSETTA DI SICUREZZA 10x2,5
10	10796401	2	270C	COTTER PIN 2,7x27,6	COPIGLIA 2,7x27,6
11	11106031	8	40V	SCREW 10x1,5x20	VITE 10x1,5x20
12	12638621	2	131R	WASHER 10,2x18	ROSETTA 10,2x18
13	14466880	1	158G	O-RING 3,53x126,59	GUARNIZIONE O-R 3,53x126,59
14	14468280	1	158G	O-RING 3,53x190,1	GUARNIZIONE O-R 3,53x190,1
15	79006212	1	100M	SPRING	MOLLA
16	79003358	1	265C	COVER - ASSEMBLY	COPERCHIO - COMPLETO
17	79010369	1	80F	BOTTOM PLATE	FONDELLO
18	79010375	1	53D	DIODE	DIODO
19	79010377	1	60S	CUP	SCODELLINO
20	79010367	1	20E	FILTERING ELEMENT	ELEMENTO FILTRANTE
21	79012207	1	80P	PIN	PERNO
22	76015682	1	265C	COVER	COPERCHIO
23	79019060	1	133R	SEAL	ROSETTA DI TENUTA
24	79093835	1	54T	FILLER CAP	TAPPO INTRODUZIONE
25	79019065	1	51A	LOCKRING	ANELLO DI SICUREZZA
26	79028299	1	10V	VALVE	VALVOLA
27	79032087	1	20E	FILTERING ELEMENT	ELEMENTO FILTRANTE

OIL TANK – SERBATOIO OLIO – RESERVOIR D'HUILE – OELBEHAELTER – DEPOSITO DE ACEITE

E3.28

N.T.R. 182 - 30.03.1989
604.01.154.01

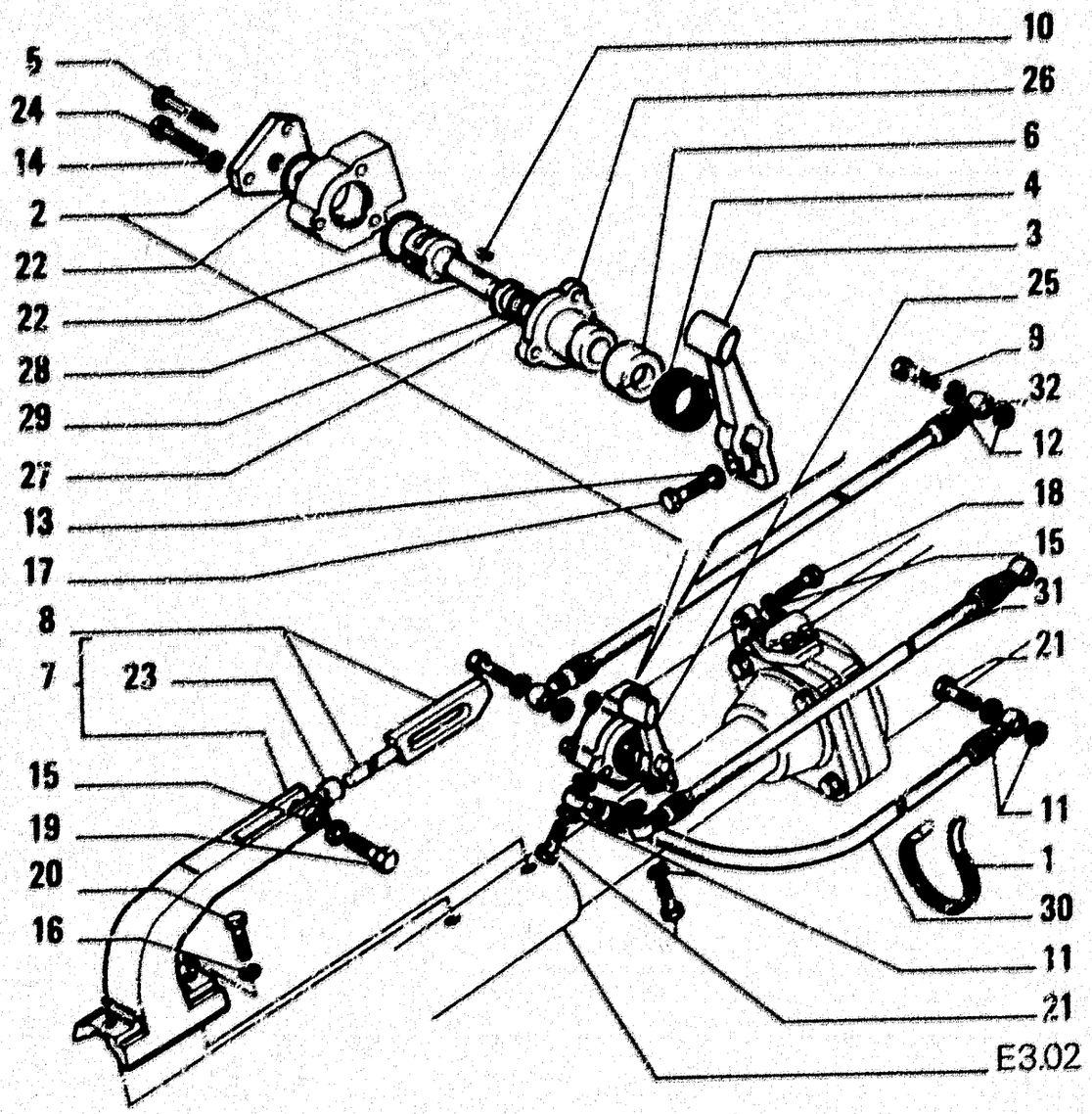

ITEM	PART NUMBER	QTY	TRANS CODE	DESCRIPTION	DESCRIZIONE
26	79043279	1	265C	COVER - FRONT	COPERCHIO - ANTERIORE
27	79043266	1	123G	SEAL ASSY	GUARNIZIONE TENUTA FRONTALE
28	79030018	1	80P	PIN	PERNO
29	79043260	1	75D	SPACER	DISTANZIALE
30	76010533	1	295T	HOSE	TUBO FLESSIBILE
31	76010534	1	280T	HOSE	TUBO FLESSIBILE
32	79034307	1	285T	HOSE	TUBO FLESSIBILE

BUCKET AUTOMATIC POSITIONING DEVICE – POSIZIONATORE AUTOMATICO BENNA – POSITIONNEUR AUTOMATIQUE DU GODET – AUTOMATISCHE STELLVORRICHTUNG F.LADESCHAUFEL – POSICIONADOR AUTOMATICO DE PALA

E3.27

S3

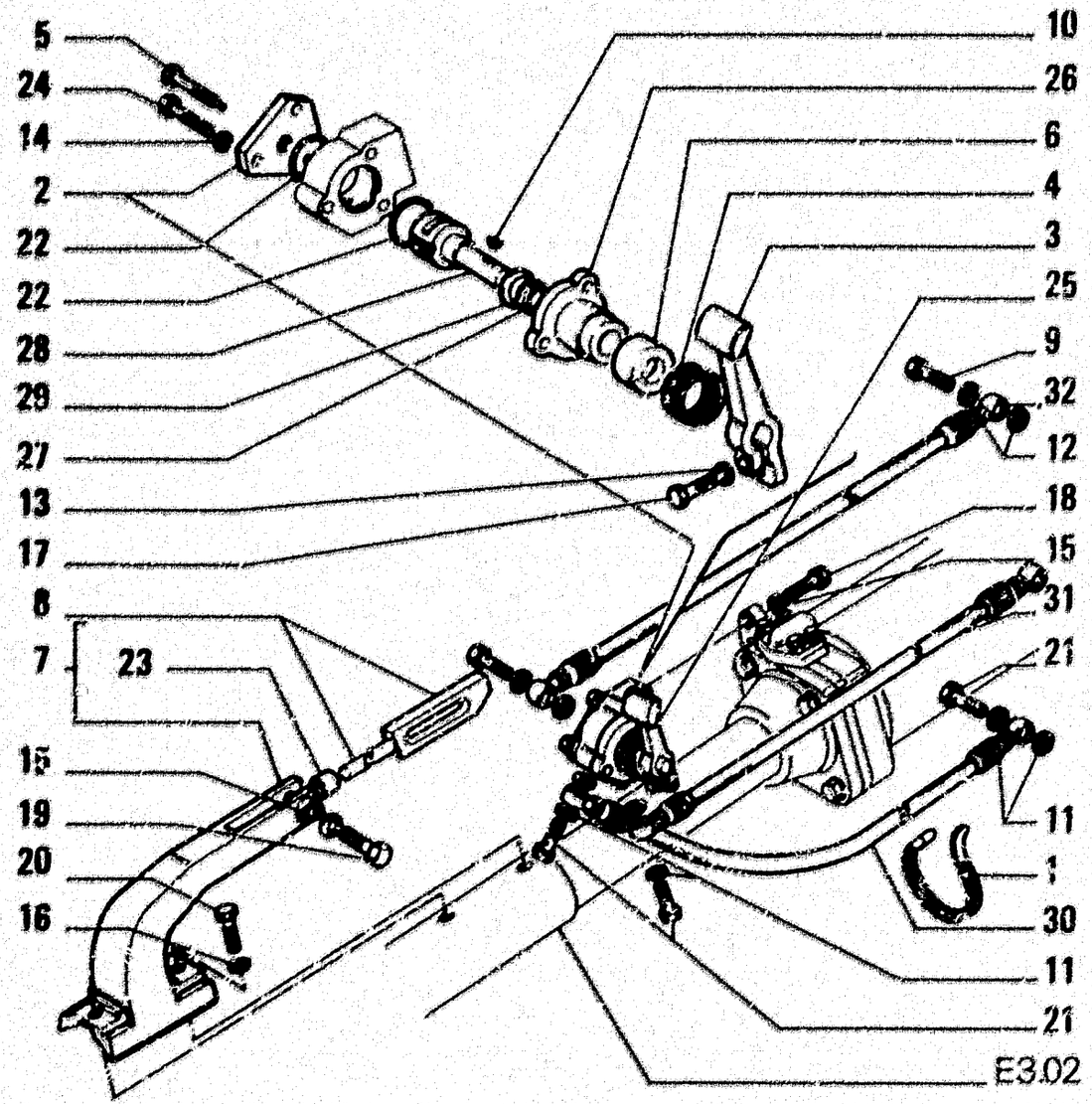

ITEM	PART NUMBER	QTY	TRANS CODE	DESCRIPTION	DESCRIZIONE
1	4982514	5	31F	CLAMP	FASCETTA
2	8298118	1	256C	COVER - REAR	COPERCHIO - POSTERIORE
3	8298119	1	45L	LEVER	LEVA
4	8298121	1	100M	SPRING	MOLLA
5	8298127	1	40V	SCREW	VITE
6	8298129	1	60S	CUP	SCODELLINO
7	8298185	1	89A	POSITIONING ROD - ASSEMBLY	ASTA POSIZIONATORE - COMPLETO
8	8299658	1	74B	BLOCK	BLOCCHETTO
9	10184317	2	90B	FILLER PLUG 14x1,5x27	BOCCHETTONE INTRODUZIONE 14x1,5x27
10	10205720	1	60L	KEY 5x3	LINGUETTA 5x3
11	10260160	6	133R	SEAL 10,2x14	ROSETTA DI TENUTA 10,2x14
12	10260360	4	133R	SEAL 14,2x20	ROSETTA DI TENUTA 14,2x20
13	10516471	1	132R	LOCKWASHER 6,1x1,8	ROSETTA DI SICUREZZA 6,1x1,8
14	10516671	3	132R	LOCKWASHER 8,1x2,2	ROSETTA DI SICUREZZA 8,1x2,2
15	10516871	3	132R	LOCKWASHER 10x2,5	ROSETTA DI SICUREZZA 10x2,5
16	10517071	2	132R	LOCKWASHER 12,2x3,1	ROSETTA DI SICUREZZA 12,2x3,1
17	10902621	1	40V	SCREW 6x1x25	VITE 6x1x25
18	11106631	2	40V	SCREW 10x1,5x35	VITE 10x1,5x35
19	11107231	1	40V	SCREW 10x1,5x50	VITE 10x1,5x50
20	11112431	2	40V	SCREW 12x1,75x30	VITE 12x1,75x30
21	11903017	4	90B	FILLER PLUG 10x1,25x19	BOCCHETTONE INTRODUZIONE 10x1,25x19
22	14456180	2	150G	O-RING 2,62x29,82	GUARNIZIONE O-R 2,62x29,82
23	14538670	1	95B	BUSHING 10x14	BOCCOLA 10x14
24	16044331	2	40V	SCREW 8x1,25x55	VITE 8x1,25x55
25	76005945	1	202P	POSITIONER - ASSEMBLY	POSIZIONATORE - COMPLETO

BUCKET AUTOMATIC POSITIONING DEVICE – POSIZIONATORE AUTOMATICO BENNA – POSITIONNEUR AUTOMATIQUE DU GODET – AUTOMATISCHE STELLVORRICHTUNG F.LADESCHAUFEL – POSICIONADOR AUTOMATICO DE PALA

E3.27

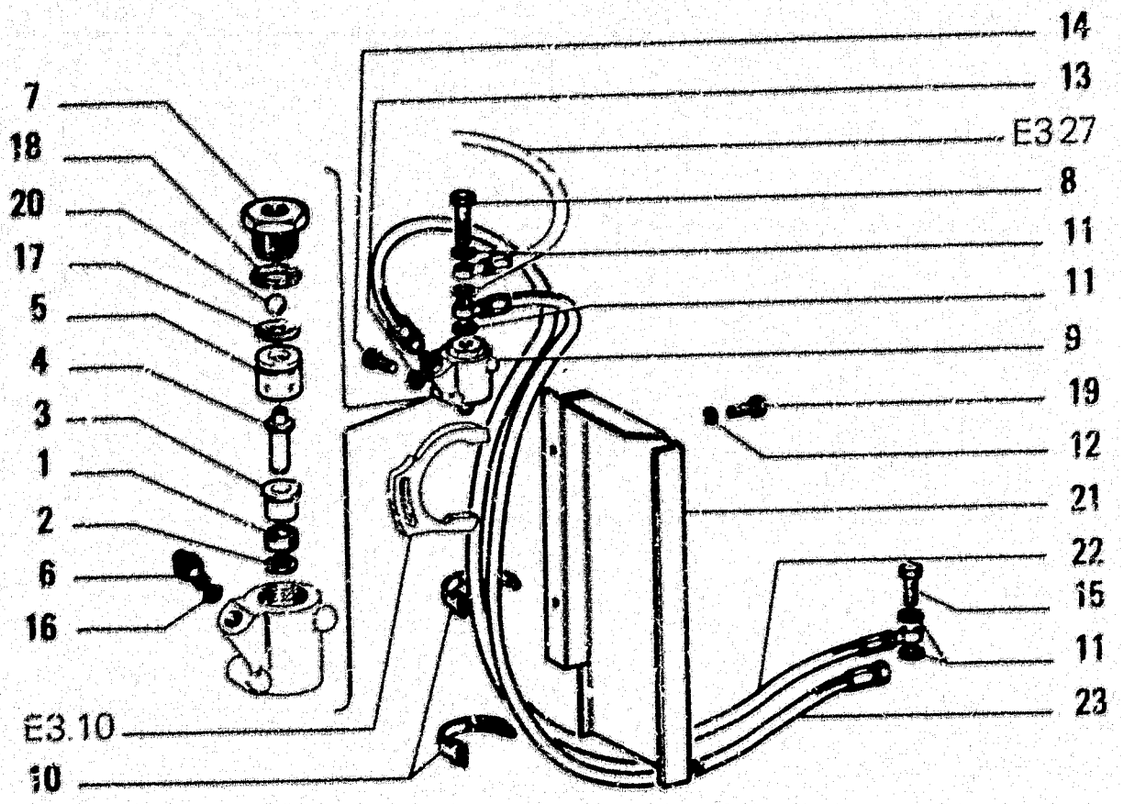

ITEM	PART NUMBER	QTY	TRANS CODE	DESCRIPTION	DESCRIZIONE
1	8283349	1	158G	O-RING	GUARNIZIONE O-R
2	8286805	1	45A	RING	ANELLO
3	8286806	1	96B	GUIDE BUSHING	BOCCOLA DI GUIDA
4	8286807	1	238P	PUSH ROD	PUNTALE
5	8286808	1	75S	BALL SOCKET	SEDE SFERICA
6	8286810	2	20P	FITTING	RACCORDO
7	8298159	1	50T	PLUG	TAPPO
8	8298160	1	40V	SCREW	VITE
9	8298518	1	188C	CONTROL - ASSEMBLY	COMANDO - COMPLETO
10	4982514	2	31F	CLAMP	FASCETTA
11	10260160	5	133R	SEAL 10,2x14	ROSETTA DI TENUTA 10,2x14
12	10516671	2	132R	LOCKWASHER 8,1x2,2	ROSETTA DI SICUREZZA 8,1x2,2
13	10516871	2	132R	LOCKWASHER 10x2,5	ROSETTA DI SICUREZZA 10x2,5
14	11106431	2	40V	SCREW 10x1,5x30	VITE 10x1,5x30
15	11903817	1	90B	FILLER PLUG 10x1,25x19	BOCCHETTONE INTRODUZIONE 10x1,25x19
16	14456980	2	158G	O-RING 2,62x10,77	GUARNIZIONE O-R 2,62x10,77
17	14457480	1	158G	O-RING 2,62x18,72	GUARNIZIONE O-R 2,62x18,72
18	14457780	1	158G	O-RING 2,62x23,47	GUARNIZIONE O-R 2,62x23,47
19	16043331	2	40V	SCREW 8x1,25x18	VITE 8x1,25x18
20	20063500	1	140S	BALL 12,700	SFERA 12,700
21	79023819	1	70R	GUARD	RIPARO
22	76010536	1	285T	HOSE	TUBO FLESSIBILE
23	76010535	1	285T	HOSE	TUBO FLESSIBILE

LIFTING ARMS POSITIONER – POSIZIONATORE BRACCI SOLLEVAMENTO – POSITIONNEUR DE BRAS DE LEVAGE – STELLVORRICHTUNG F.HUMBARME – POSICIONADOR DE BRAZOS DE ELEVACION

S5

E3.26

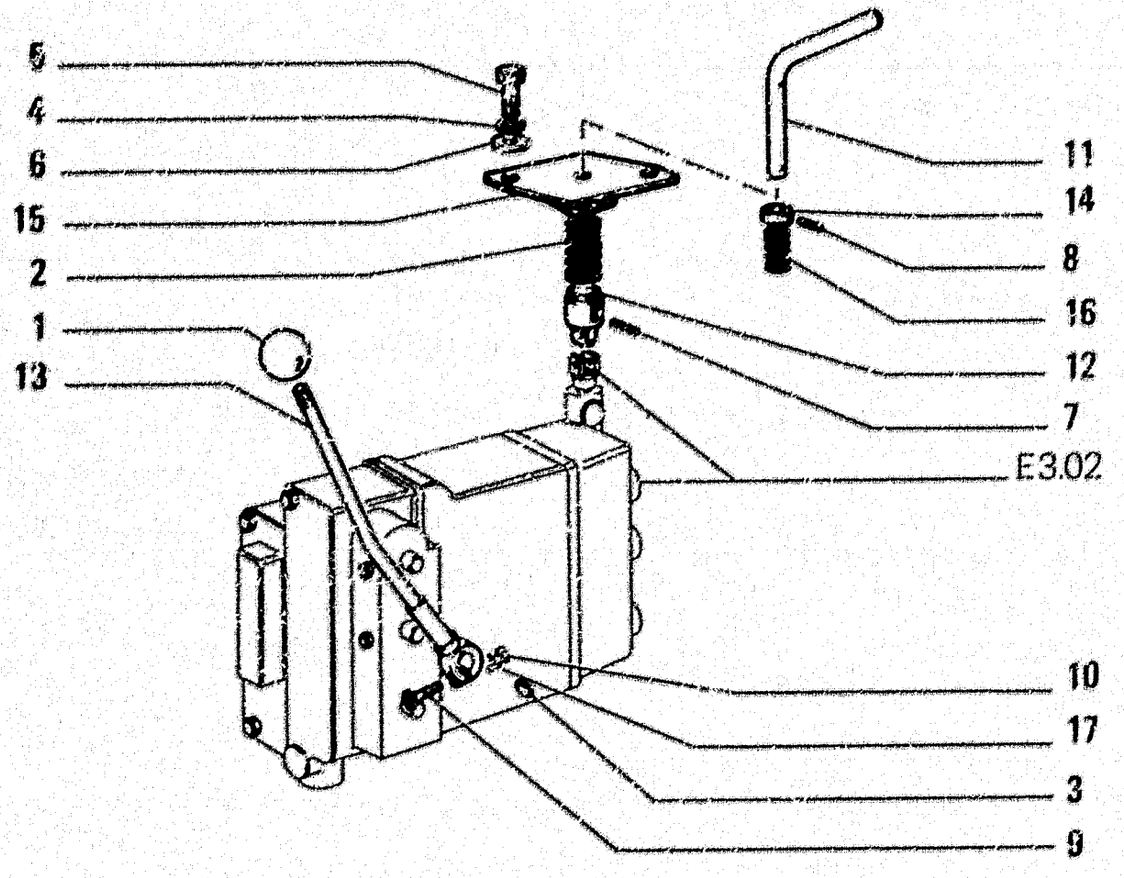

ITEM	PART NUMBER	QTY	TRANS CODE	DESCRIPTION	DESCRIZIONE
1	4985147	2	25I	HANDGRIP (")(1")	IMPUGNATURA (")(1")
2	82990B5	1	100M	SPRING	MOLLA
3	10205920	1	60L	KEY (")(1") 9x5	LINGUETTA (")(1") 9x5
4	10516871	2	132R	LOCKWASHER 10x2,5	ROSETTA DI SICUREZZA 10x2,5
5	11106031	2	40V	SCREW 10x1,5x20	VITE 10x1,5x20
6	12046801	2	131R	WASHER 10,2x25	ROSETTA 10,2x25
7	14162270	1	200S	PIN 3,3x28	SPINA 3,3x28
8	14601270	2	200S	PIN 5x28	SPINA 5x28
9	16044131	1	40V	SCREW (")(1") 8x1,25x45	VITE (")(1") 8x1,25x45
10	16100621	1	10D	NUT (")(1") 8x1,25x6,5	DADO (")(1") 8x1,25x6,5
11	79028262	1	45L	LEVER	LEVA
12	79028263	1	135M	HUB	MOZZO
13	79031633	1	45L	LEVER (")(1")	LEVA (")(1")
14	79033661	1	45A	RING	ANELLO
15	79033672	1	300S	SUPPORT	SUPPORTO
16	79033674	1	100M	SPRING	MOLLA
17	10516671	1	132R	LOCKWASHER (")(1") 8,1x2,2	ROSETTA DI SICUREZZA (")(1") 8,1x2,2
(*)			469P	FOR SPECIAL EQUIPMENT 30.1078.15.1	PER VARIANTE 30.1078.15.1
(1*)			469P	FOR SPECIAL EQUIPMENT 30.1279.06.1	PER VARIANTE 30.1279.06.1

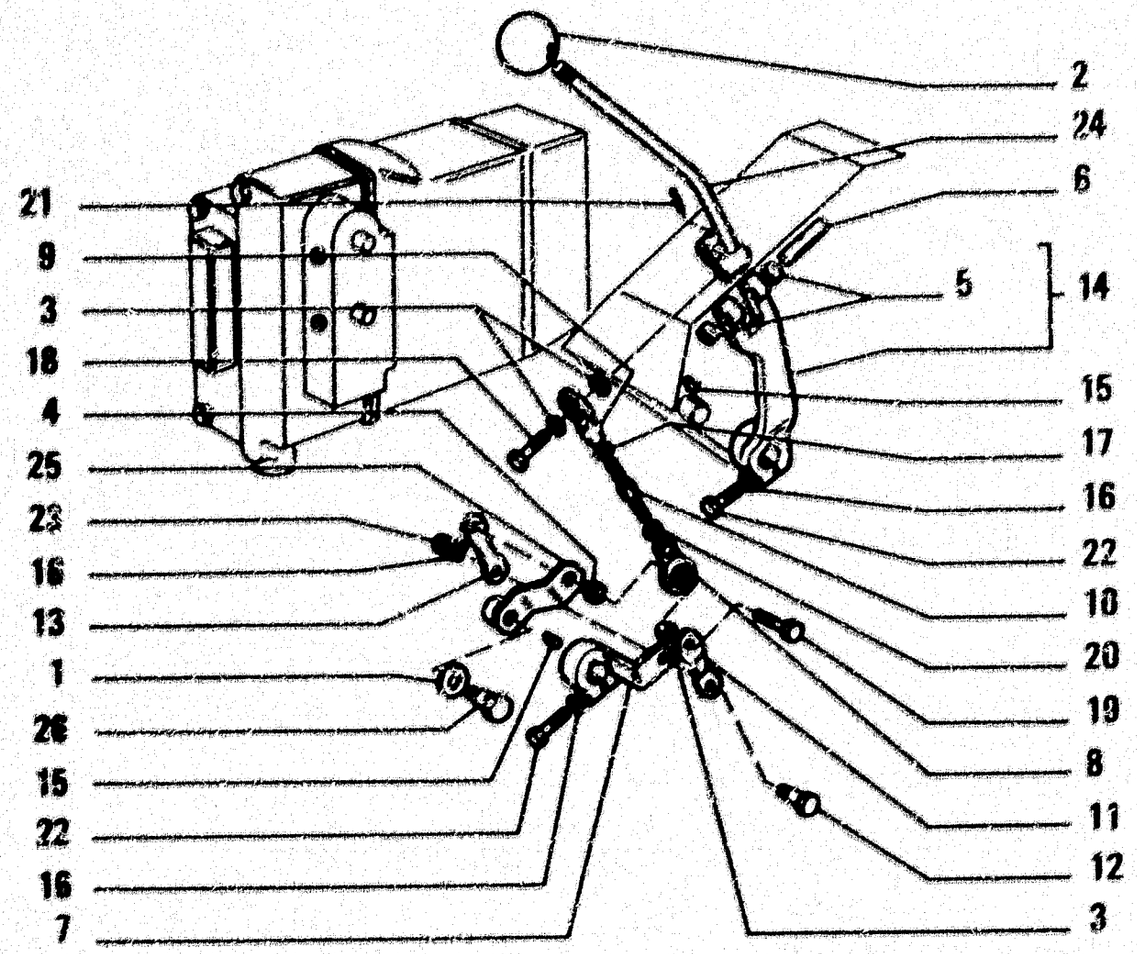

ITEM	PART NUMBER	QTY	TRANS CODE	DESCRIPTION	DESCRIZIONE
1	590523	1	132R	LOCKWASHER	ROSETTA DI SICUREZZA
2	4935147	1	25I	HANDGRIP	IMPUGNATURA
3	8294287	3	75D	SPACER	DISTANZIALE
4	8296250	1	75D	SPACER	DISTANZIALE
5	8296430	2	95B	BUSHING	BOCCOLA
6	8296431	1	80F	PIN	PERNO
7	79004175	1	135M	HUB	MOZZO
8	8297742	1	61E	END - LOWER	ESTREMITA' - INFERIORE
9	8297743	1	61E	END - UPPER	ESTREMITA' - SUPERIORE
10	8297744	1	142T	TIEROD	TIRANTE
11	8297751	1	60B	SHACKLE - INNER	DISCOTTINO - INTERNO
12	8297752	1	40V	SCREW	VITE
13	8297753	1	60B	SHACKLE - OUTER	DISCOTTINO - ESTERNO
14	8298969	1	135M	HUB - ASSEMBLY	MOZZO - COMPLETO
15	10205920	2	60L	KEY 9x5	LINGUETTA 9x5
16	10516671	3	132R	LOCKWASHER 8,1x2,2	ROSETTA DI SICUREZZA 8,1x2,2
17	10738721	1	10D	NUT 10x1,5x6	DADO 10x1,5x6
18	11106431	1	40V	SCREW 10x1,5x30	VITE 10x1,5x30
19	11106631	1	40V	SCREW 10x1,5x40	VITE 10x1,5x40
20	11660921	1	10D	NUT 10x1,5x6	DADO 10x1,5x6
21	14163270	1	200S	PIN 4,4x26	SPINA 4,4x26
22	16043931	2	40V	SCREW 8x1,25x35	VITE 8x1,25x35
23	16102321	1	10D	NUT 8x1,25x5	DADO 8x1,25x5
24	79022250	1	45L	LEVER	LEVA
25	79022251	1	60B	SHACKLE	DISCOTTINO
26	79022254	1	40V	SCREW	VITE

IMPLEMENT CONTROL SYSTEM – COMANDO ATTREZZO – COMMANDE DE L'OUTIL – GERAETEBETAE-TIGUNG ACCIONAMIENTO DEL UTIL

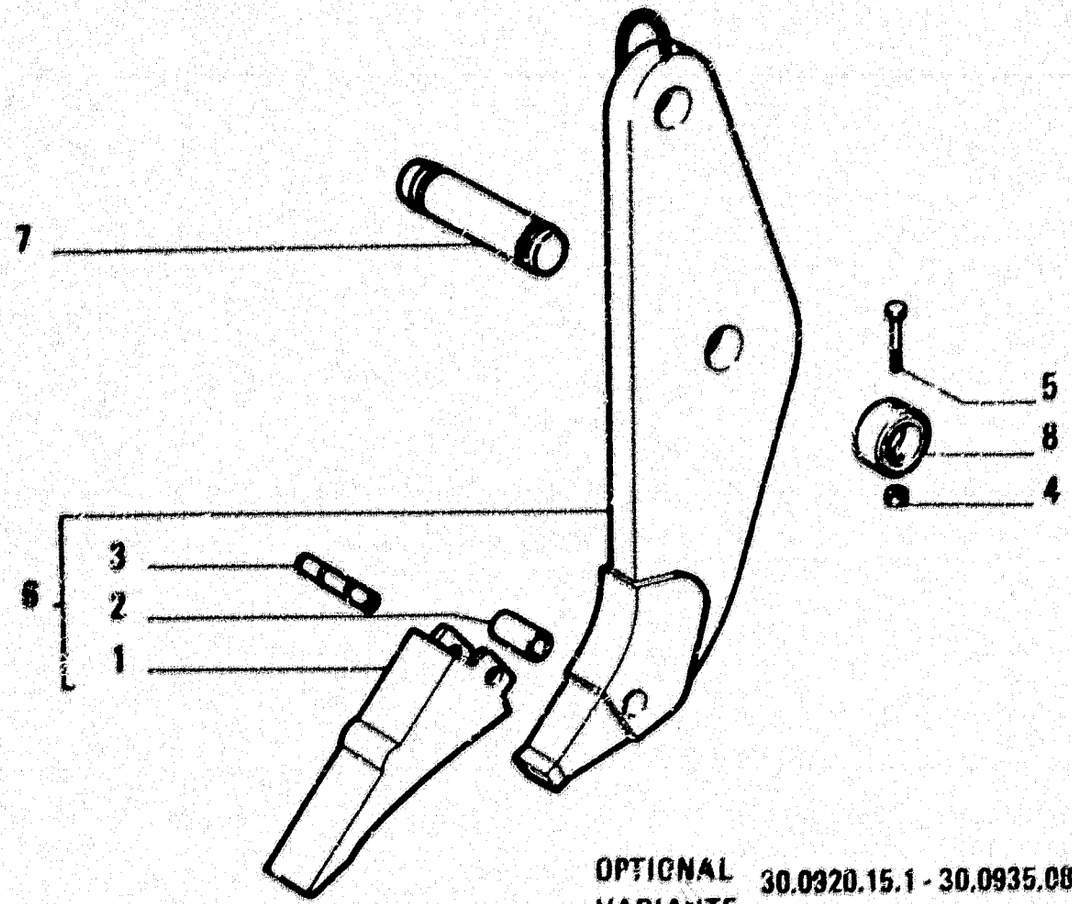

OPTIONAL 30.0320.15.1 - 30.0935.08.1
VARIANTE

ITEM	PART NUMBER	QTY	TRANS CODE	DESCRIPTION	DESCRIZIONE
1	82828867	1	242P	RIPPER SHANK POINT - IN ALTERNATIVE	PUNTA DENTE RIPPER - IN ALTERNATIVA
	79000302	1	242P	RIPPER SHANK POINT - IN ALTERNATIVE C2000	PUNTA DENTE RIPPER - IN ALTERNATIVA C2000
2	82828870	1	30M	SLEEVE - IN ALTERNATIVE	MANICOTTO - IN ALTERNATIVA
	79080300	1	30M	SLEEVE - IN ALTERNATIVE C2000	MANICOTTO - IN ALTERNATIVA C2000
3	82828869	1	200S	PIN - IN ALTERNATIVE	SPINA - IN ALTERNATIVA
	79080301	1	200S	PIN - IN ALTERNATIVE C2000	SPINA - IN ALTERNATIVA C2000
4	12574521	4	10D	NUT 10x1,25x12,3	DADO 10x1,25x12,3
5	15971831	4	40V	SCREW 10x1,25x100	VITE 10x1,25x100
6	79080307	1	25D	RIPPER SHANK - ASSEMBLY	DENTE RIPPER - COMPLETO
7	79030013	2	80P	PIN	PERNO
8	79030014	4	51A	LOCKRING	ANELLO DI SICUREZZA

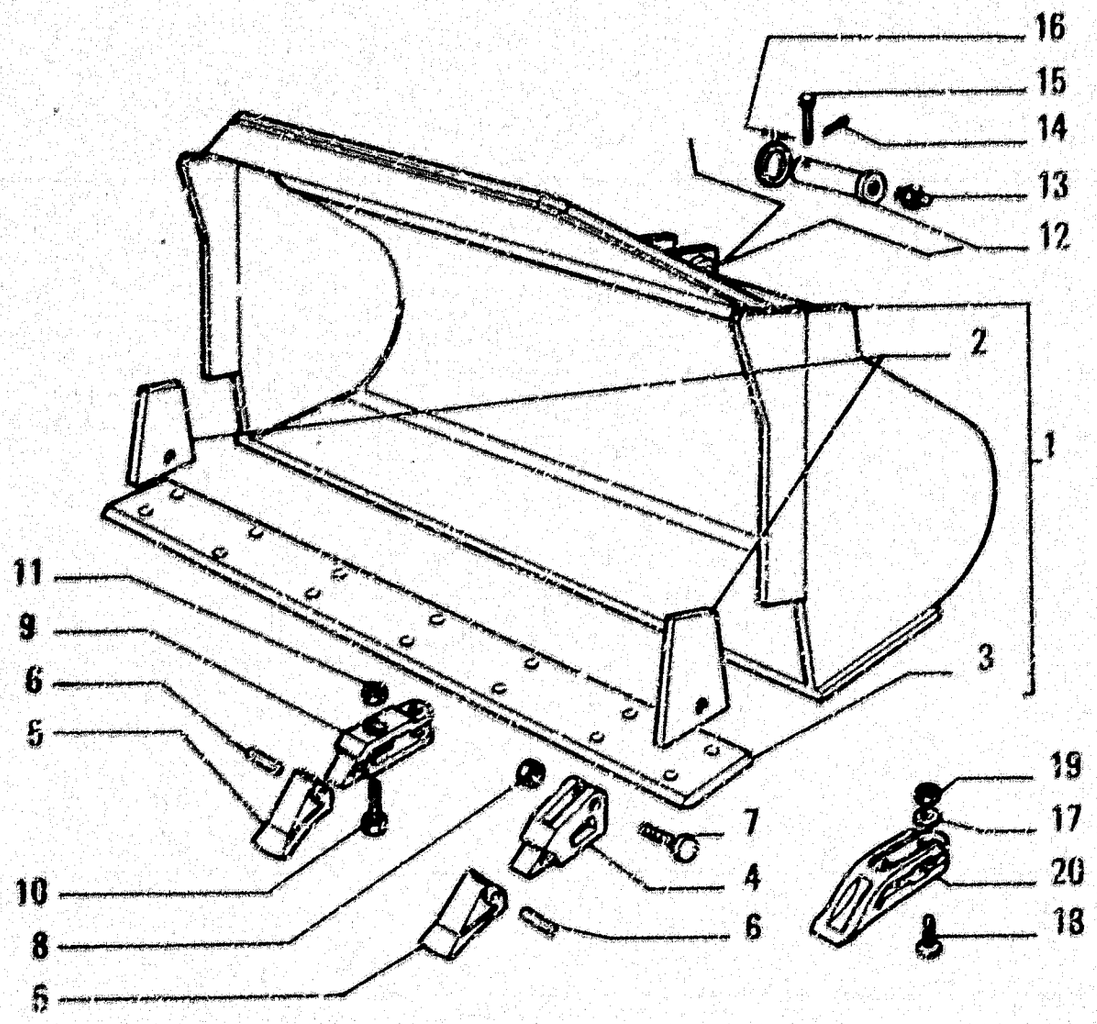

ITEM	PART NUMBER	QTY	TRANS CODE	DESCRIPTION	DESCRIZIONE
19	12154421				C2502
	79055219	14	100	NUT (2") D2502	DADO (2") D2502
20	82289503	7	890	BUCKET TOOTH (2") C2502	DENTE BENNA (2") C2502
	76015649	7	890	BUCKET TOOTH (2") D2502	DENTE BENNA (2") D2502
(*)			469P	FOR SPECIAL EQUIPMENT 76015423	PER VARIANTE 76015423
1*)			469P	FOR SPECIAL EQUIPMENT 76015205	PER VARIANTE 76015205
2*)			469P	FOR SPECIAL EQUIPMENT 76015656	PER VARIANTE 76015656

LOADER BUCKET – BENNA CARICATORE – GODET CHARGEUR – LADESCHAUFEL – PALETA ABRETROCHAS

E3.14

N.T.R. 182 - 30.03.1989
604.01.154.01

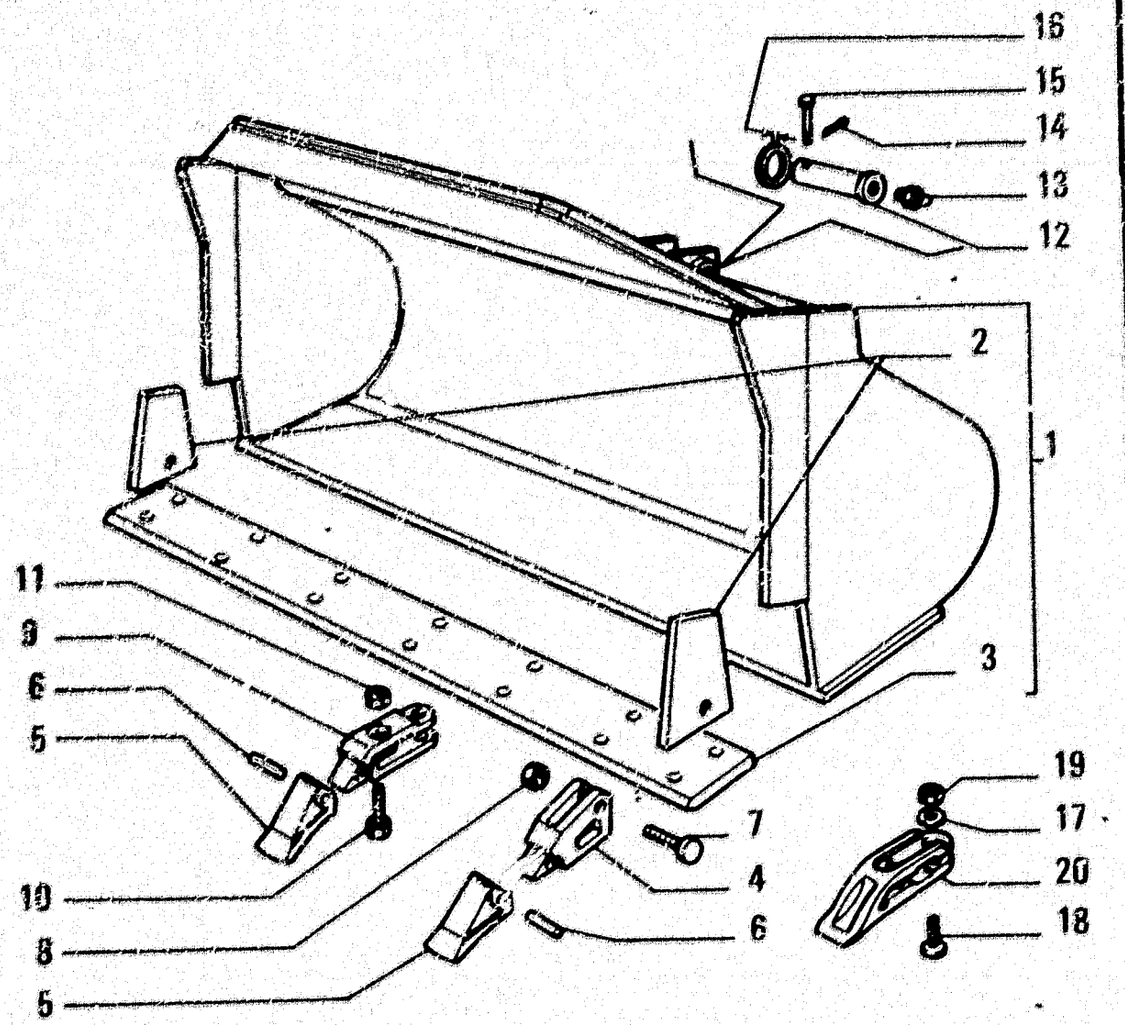

ITEM	PART NUMBER	QTY	TRANS CODE	DESCRIFTION	DESCRIZIONE
1	76015400	1	35B	BUCKET - ASSEMBLY (*)	BENNA - COMPLETO (*)
2	79084569	1	18T	CUTTING EDGE - SIDE RIGHT TO BE WELDED (*)	TAGLIENTE - LATERALE DESTRO DA SALDARE (*)
	79084560	1	18T	CUTTING EDGE - SIDE LEFT TO BE WELDED (*)	TAGLIENTE - LATERALE SINISTRO DA SALDARE (*)
3	76015402	1	18T	CUTTING EDGE - TO BE WELDED (*)	TAGLIENTE - DA SALDARE (*)
4	79084423	1	89D	BUCKET TOOTH - RIGHT (1")	DENTE BENNA - DESTRO (1")
	79084424	1	89D	BUCKET TOOTH - LEFT (1")	DENTE BENNA - SINISTRO (1")
5	73020853	7	492P	BUCKET TOOTH POINT (1")	PUNTA DENTE BENNA (1")
6	73066430	7	80P	PIN (1")	PERNO (1")
7	79065446	2	40V	SCREW (1")	VITE (1")
8	79048376	2	10D	NUT (1")	DADO (1")
9	79084422	5	89D	BUCKET TOOTH (1")	DENTE BENNA (1")
10	79055218	10	40V	SCREW (1")	VITE (1")
11	79055219	10	10D	NUT (1")	DADO (1")
12	79042024	4	80P	PIN	PERNO
13	13407211	4	60I	GREASE FITTING 10x1	INGRASSATORE 10x1
14	10733601	4	270C	COTTER PIN 2,7x31,6	COPIGLIA 2,7x31,6
15	8270700	4	200S	PIN	SPINA
16	8284487		198S	SHIM 1,0	SPESSORE 1,0
	8284488		198S	SHIM 0,5	SPESSORE 0,5
17	8289504		131R	WASHER - THICKNESS 0,5 (2")	ROSETTA - SPESSORE 0,5 (2")
	8289505		131R	WASHER - THICKNESS 1 (2")	ROSETTA - SPESSORE 1 (2")
18	15984534	14	40V	SCREW (2") C2832	VITE (2") C2832
	79055218	14	40V	SCREW (2") C2832	VITE (2") C2832
19	12164421	14	10D	NUT (2") 22x1,5x18 C2832	DADO (2") 22x1,5x18

LOADER BUCKET – BENNA CARICATORE – GODET CHARGEUR – LADESCHAUFEL – PALETA
ABRETROCHAS

E3.14

N.T.R. 182 - 30.03.1999
604.01.154.01

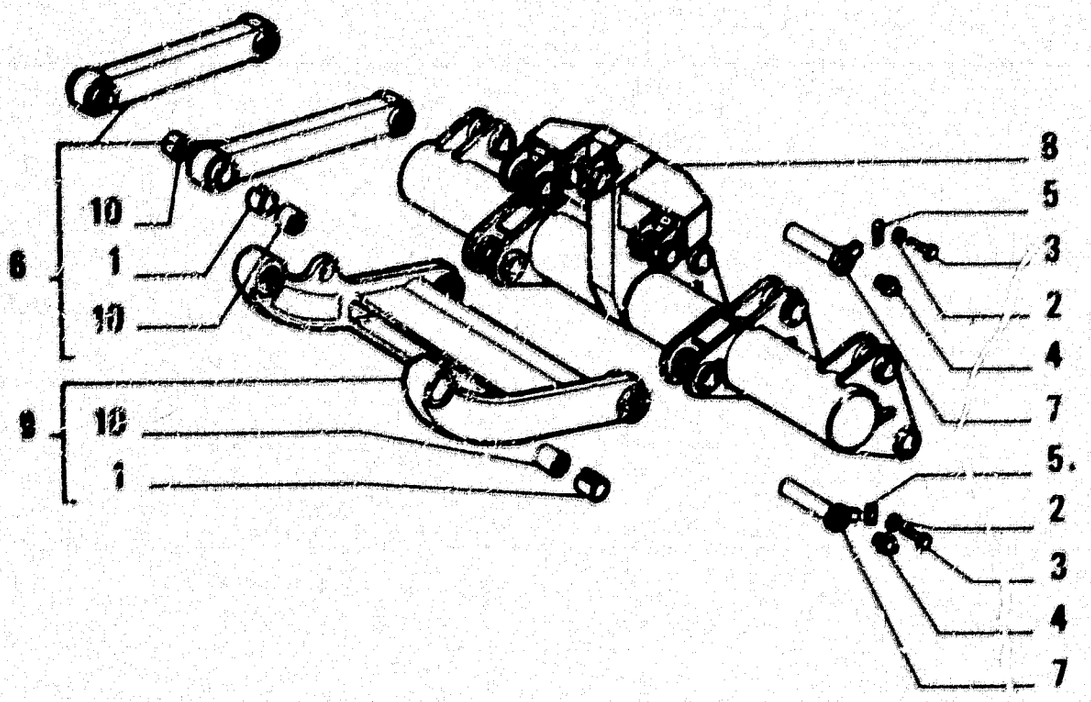

ITEM	PART NUMBER	QTY	TRANS CODE	DESCRIPTION	DESCRIZIONE
1	8286832	16	120G	GASKET	GUARNIZIONE PIANA
2	10571871	10	132R	LOCKWASHER 10,2x2,2	ROSETTA DI SICUREZZA 10,2x2,2
3	11106031	10	40V	SCREW 10x1,5x20	VITE 10x1,5x20
4	13407211	5	80I	GREASE FITTING 10x1	INGRASSATORE 10x1
5	79029322	5	110P	PLAQUE	PIASTRINA
6	79029332	2	50S	LINK - ASSEMBLY	BIELLA - COMPLETO
7	79029335	5	80P	PIN	PERNO
8	79029360	1	300C	BODY	CORPO
9	79029412	1	77T	MAIN FRAME - ASSEMBLY	TELAIO TRATTORE - COMPLETO
10	79042629	8	95B	BUSHING	BOCCOLA

OPTIONAL 30.0920.15.1
VARIANTE

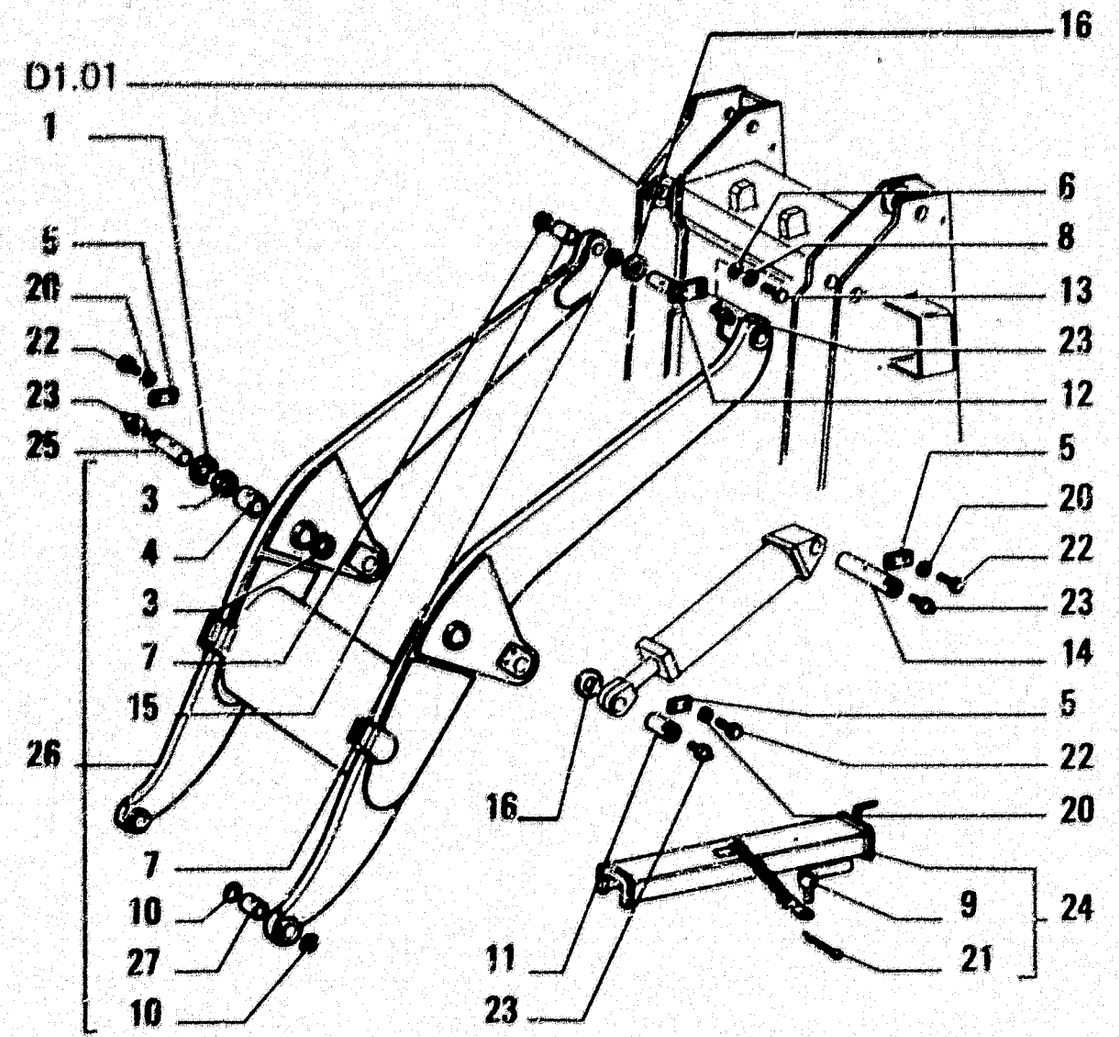

ITEM	PART NUMBER	QTY	TRANS CODE	DESCRIPTION	DESCRIZIONE
1	8284487		198S	SHIM 1	SPESSORE 1
	8284488		198S	SHIM 0,5	SPESSORE 0,5
3	8288822	4	133R	SEAL	ROSETTA DI TENUTA
4	8289424	2	95B	BUSHING	BOCCOLA
5	8289428	6	110P	PLAQUE	PIASTRINA
6	8295730	2	75D	SPACER	DISTANZIALE
7	8295731	4	133R	SEAL	ROSETTA DI TENUTA
8	8295790	2	131R	WASHER	ROSETTA
9	8296396	1	40V	SCREW	VITE
10	79078460	4	122G	SEAL	GUARNIZIONE
11	8297680	2	80P	PIN - FRONT	PERNO - ANTERIORE
12	8297681	2	80P	PIN	PERNO
13	8297684	2	40V	SCREW	VITE
14	8297686	2	80P	PIN - REAR	PERNO - POSTERIORE
15	8297688	2	95B	BUSHING	BOCCOLA
16	8297690		198S	SHIM 3	SPESSORE 3
	8297691		198S	SHIM 2	SPESSORE 2
	8297692		198S	SHIM 1	SPESSORE 1
	8297693		198S	SHIM 0,5	SPESSORE 0,5
20	10517071	12	132R	LOCKWASHER 12,2x3,1	ROSETTA DI SICUREZZA 12,2x3,1
21	10734401	1	279C	COTTER PIN 1,7x28,5	COPIGLIA 1,7x28,5
22	11112231	12	40V	SCREW 12x1,75x22	VITE 12x1,75x22
23	13407211	8	60I	GREASE FITTING 10x1	INGRASSATORE 10x1
24	79023794	1	80A	STOP - ASSEMBLY	ARRESTO - COMPLETO
25	79024454	2	80P	PIN	PERNO
26	79042916	1	130B	ARM - ASSEMBLY	BRACCIO - COMPLETO
27	79042922	2	95B	BUSHING - FRONT	BOCCOLA - ANTERIORE

LOADER LIFT ARMS – BRACCI SOLLEVAMENTO CARICATORE – BRAS DE LEVAGE DE GODET – HUBARME FUER LADESCHAUFEL – BRAZOS DE ELEVACION DE LA PALA

3 | E3.10 | 2

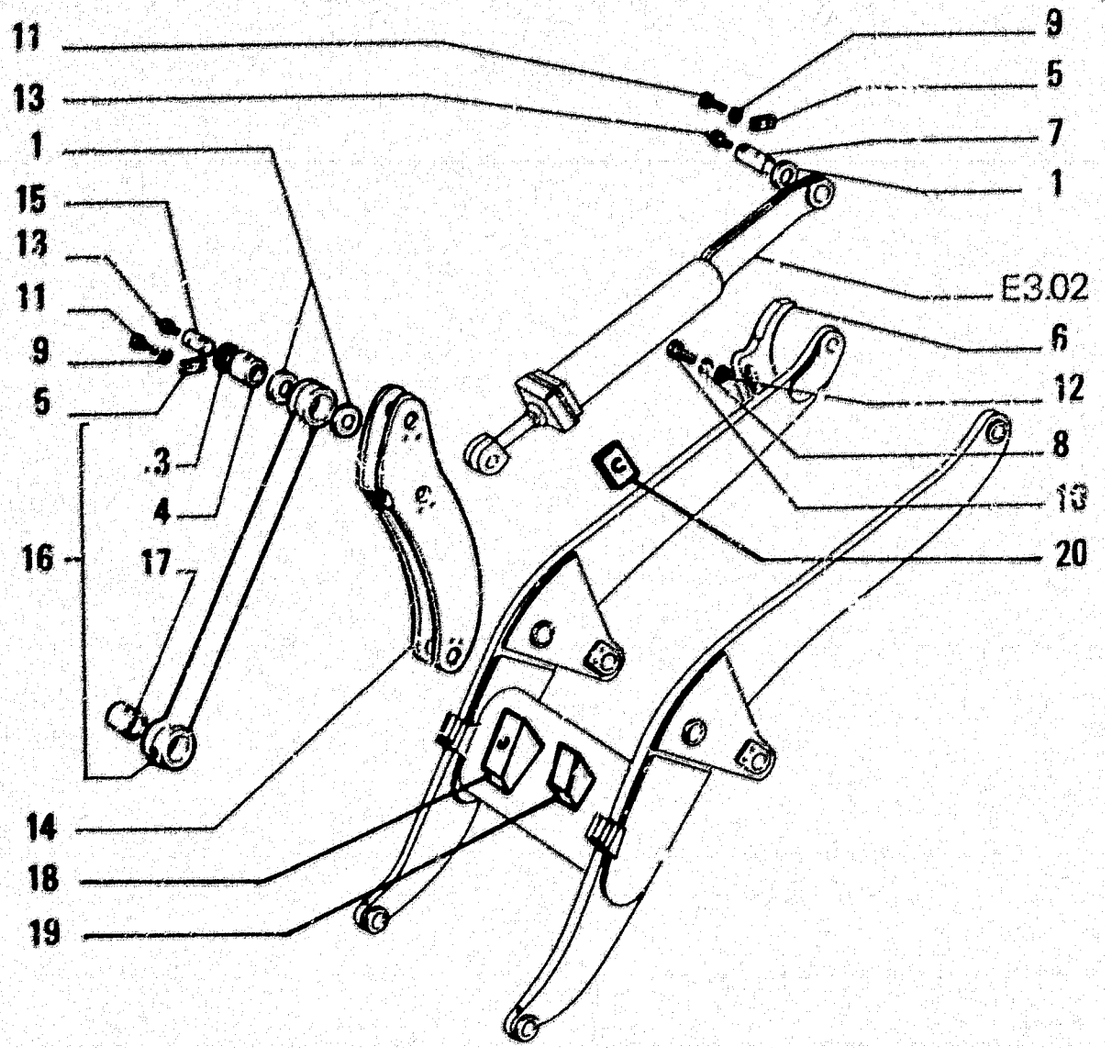

ITEM	PART NUMBER	QTY	TRANS CODE	DESCRIPTION	DESCRIZIONE
1	8284487		196S	SHIM 1	SPESSORE 1
	8284485		196S	SHIM 0,5	SPESSORE 0,5
3	8288622	8	133R	SEAL	ROSETTA DI TENUTA
4	8289424	2	95B	BUSHING - REAR	BOCCOLA - POSTERIORE
5	8289428	6	110P	PLAQUE	PIASTRINA
6	8297058	1	40C	CAM	CAMMA
7	8297685	2	80P	PIN	PERNO
8	10516871	1	132R	LOCKWASHER 10x2,5	ROSETTA DI SICUREZZA 10x2,5
9	10517071	12	132R	LOCKWASHER 12,2x3,1	ROSETTA DI SICUREZZA 12,2x3,1
10	11106431	2	40V	SCREW 10x1,5x30	VITE 10x1,5x30
11	11112231	12	40V	SCREW 12x1,75x22	VITE 12x1,75x22
12	12646821	1	131R	WASHER 10,2x25	ROSETTA 10,2x25
13	13407211	6	60	GREASE FITTING 10x1	INGRASSATORE 10x1
14	79023793	2	45L	LEVER	LEVA
15	79024454	4	80P	PIN	PERNO
16	79042921	2	50B	LINK - ASSEMBLY	BIELLA - COMPLETO
17	79042923	2	95B	BUSHING - FRONT	BOCCOLA - ANTERIORE
18	76010461	1	74B	BLOCK - TO BE WELDED (*)	BLOCCHETTO - DA SALDARE (*)
19	76010462	1	74B	BLOCK - TO BE WELDED (*)	BLOCCHETTO - DA SALDARE (*)
20	79028727	1	110P	PLAQUE - TO BE WELDED (*)	PIASTRINA - DA SALDARE (*)
(*)			469P	FOR SPECIAL EQUIPMENT VAR.30.1279.06.1	PER VARIANTE VAR.30.1279.06.1

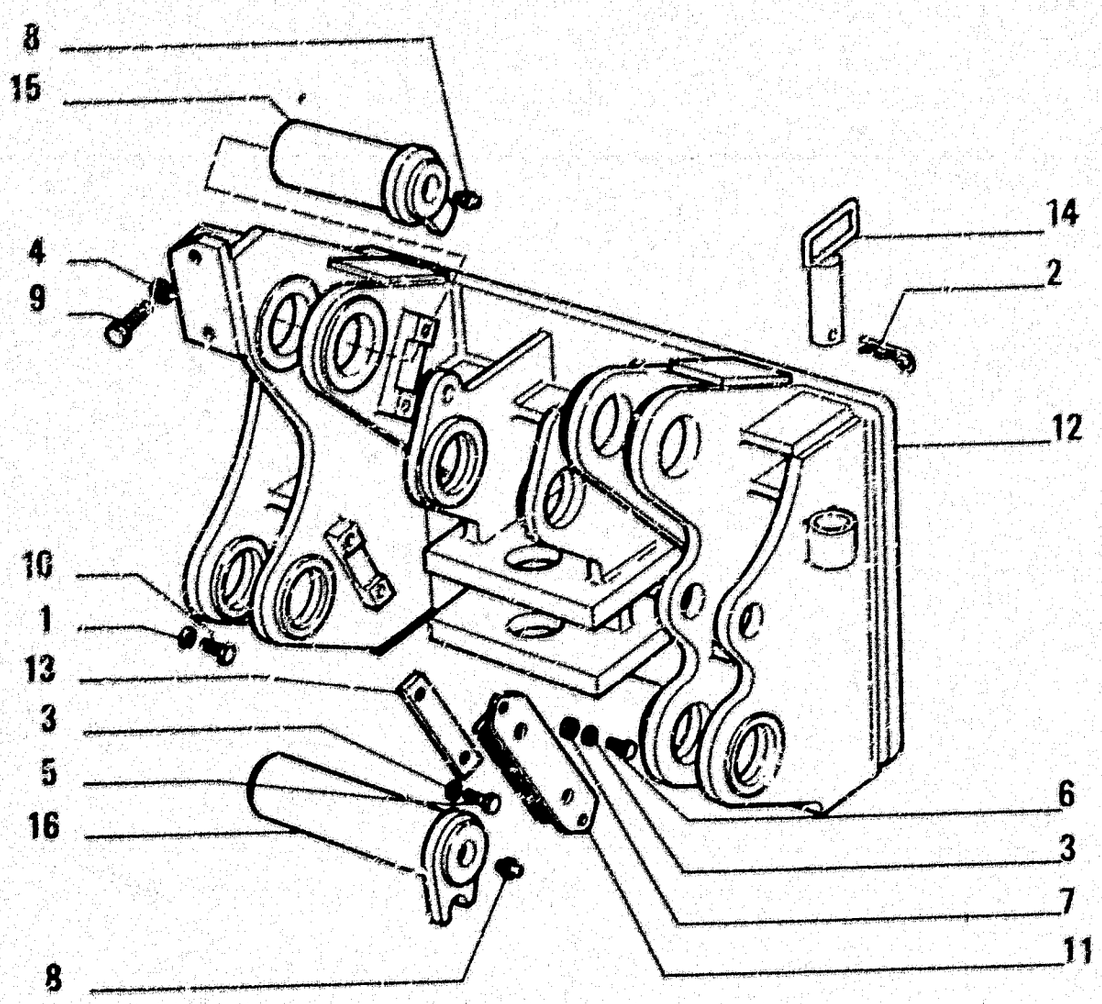

ITEM	PART NUMBER	QTY	TRANS CODE	DESCRIPTION	DESCRIZIONE
1	595582	1	131R	WASHER	ROSETTA
2	8268534	2	202S	SPRING PIN	SPINA ELASTICA
3	10571871	10	132R	LOCKWASHER 10,2x2,2	ROSETTA DI SICUREZZA 10,2x2,2
4	10572371	18	132R	LOCKWASHER 20,2x4	ROSETTA DI SICUREZZA 20,2x4
5	11106031	6	40V	SCREW 10x1,5x20	VITE 10x1,5x20
6	11106231	2	40V	SCREW 10x1,5x25	VITE 10x1,5x25
7	11701721	2	10D	NUT 10x1,5x8	DADO 10x1,5x8
8	13407211	5	60I	GREASE FITTING 10x1	INGRASSATORE 10x1
9	15988431	18	40V	SCREW 20x1,5x65	VITE 20x1,5x65
10	16322921	1	40V	SCREW 10x1,25x12	VITE 10x1,25x12
11	79014002	1	60T	BLOCK	TASSELLO
12	79029304	1	105P	PLATE	PIASTRA
13	79029322	4	110P	PLAQUE	PIASTRINA
14	79029327	2	80P	PIN	PERNO
15	79029335	4	80P	PIN	PERNO
16	79030901	1	60P	PIN	PERNO

OPTIONAL 30.0920.15.1
VARIANTE

SCARIFIER MOUNTS – SUPPORTO SCARIFICATORE – SUPPORT DE SCARIFICATEUR – HALTERUNG
F.AUFREISSERS – SOPORTE DEL ESCARIFICADOR

4

E3.05

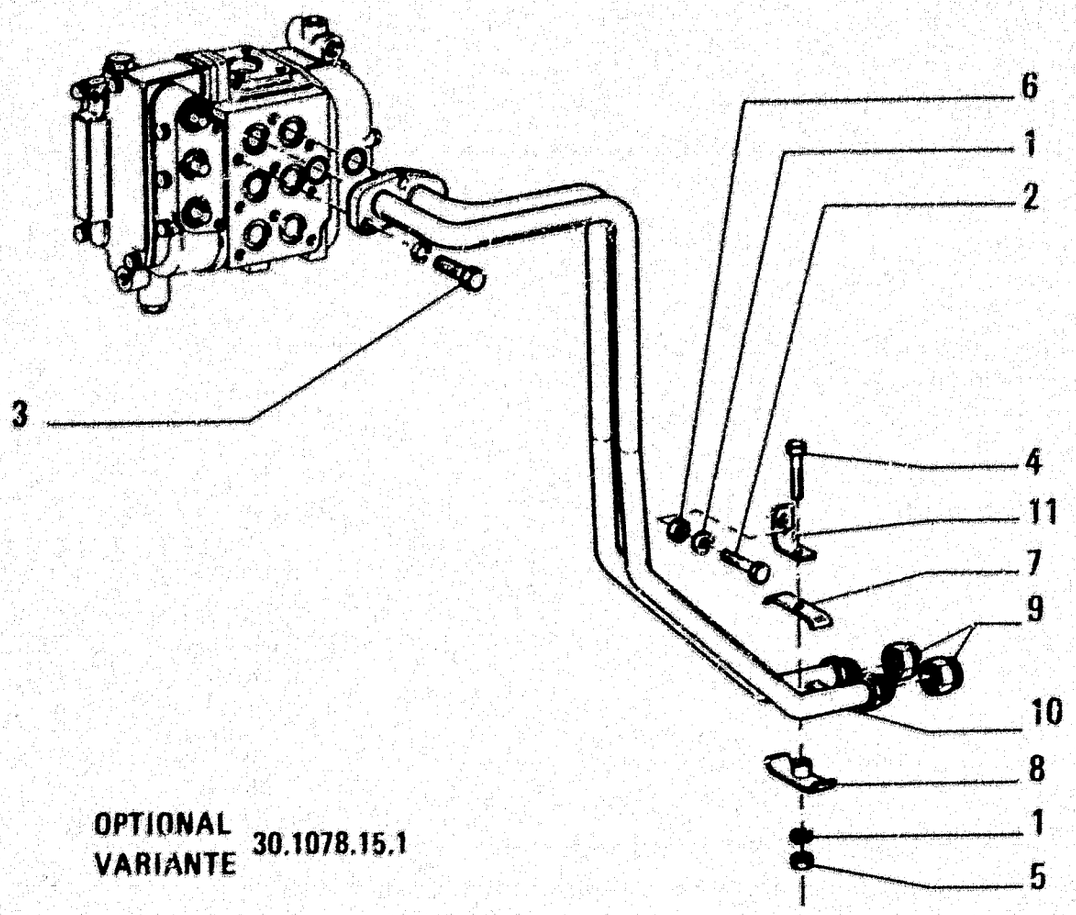

OPTIONAL
VARIANTE 30.1078.15.1

REAR EQUIPMENT LINE AND CONTROL
TUBAZIONI E COMANDO ATTREZZO POSTERIORE

ITEM	PART NUMBER	QTY	TRANS CODE	DESCRIPTION	DESCRIZIONE
1	10516871	2	132R	LOCKWASHER 10x2,5	ROSETTA DI SICUREZZA 10x2,5
2	11106231	1	40V	SCREW 10x1,5x25	VITE 10x1,5x25
3	11107031	3	40V	SCREW 10x1,5x45	VITE 10x1,5x45
4	11107531	1	40V	SCREW 10x1,5x65	VITE 10x1,5x65
5	11701721	1	10D	NUT 10x1,5x8	DADO 10x1,5x8
6	13550421	1	131R	WASHER 10,2x20	ROSETTA 10,2x20
7	79023998	2	225S	BRACKET	STAFFA
8	79028455	1	225S	BRACKET	STAFFA
9	79028462	2	50S	SEAT BACK	SCHIENALE
10	79029841	1	190T	LINE	TUBAZIONE
11	79029844	1	225S	BRACKET	STAFFA

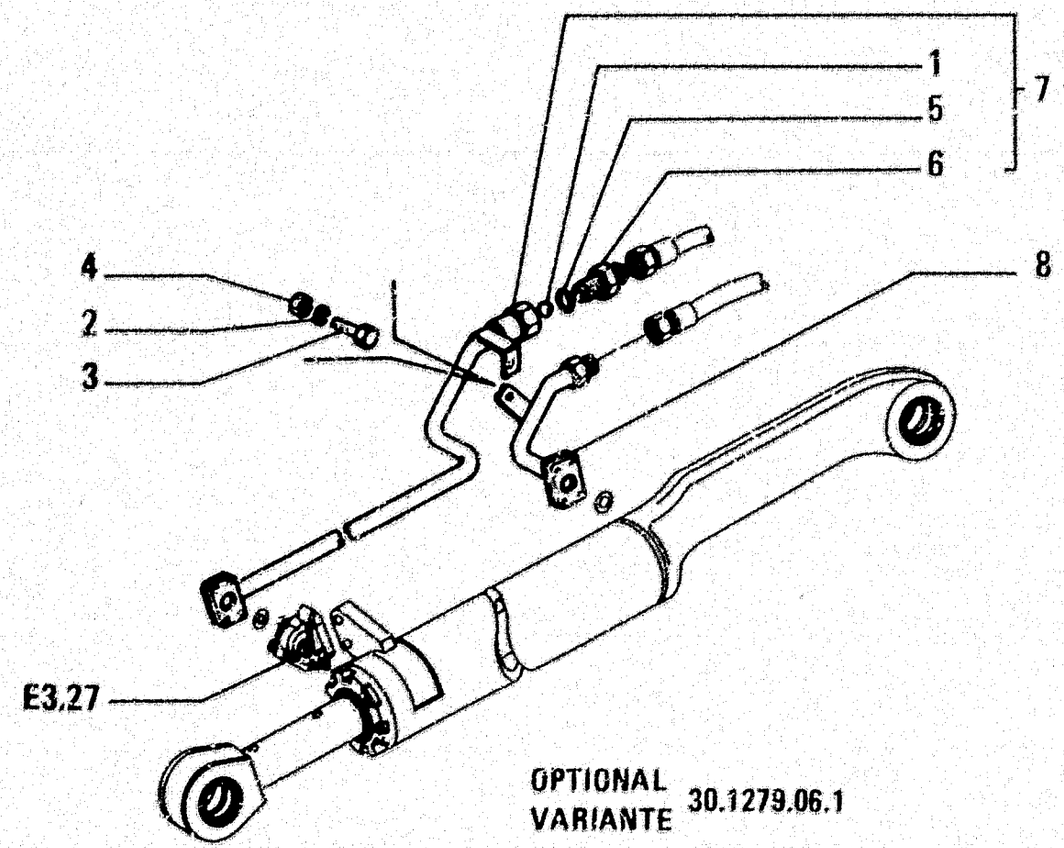

OPTIONAL
VARIANTE 30.1279.06.1

4 IN 1 BUCKET LINES AND CONTROL
TUBAZIONI E COMANDO PER BENNA 4 IN 1

ITEM	PART NUMBER	QTY	TRANS CODE	DESCRIPTION	DESCRIZIONE
1	8283106	1	75F	CARRIER	FLOTTANTE
2	10571871	1	170I	LOCKWASHER 10,2x2,2	ROSETTA EL. 10,2x2,2
3	11106031	1	40V	SCREW 10x1,5x20	VITE 10x1,5x20
4	11701721	1	10D	NUT 10x1,5x6	DADO 10x1,5x6
5	14457860	1	158G	O-RING 2,62x25,07	GUARNIZIONE O-R 2,62x25,07
6	76009821	1	20R	FITTING	RACCORDO
7	79054555	1	193T	TUBE - ASSEMBLY	TUBO RIGIDO - COMPLETO
8	79054557	1	193T	TUBE	TUBO RIGIDO

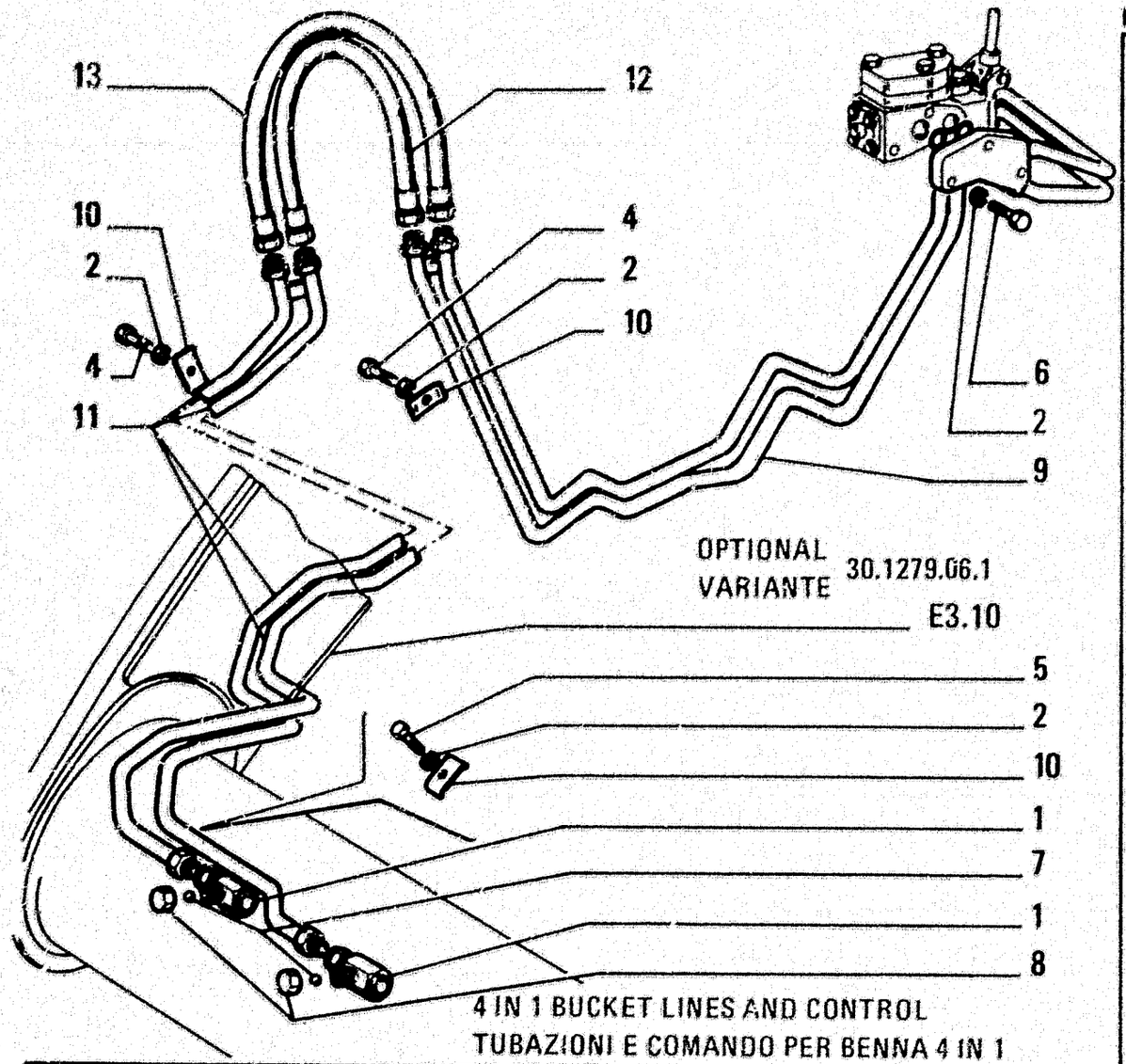

4 IN 1 BUCKET LINES AND CONTROL
TUBAZIONI E COMANDO PER BENNA 4 IN 1

ITEM	PART NUMBER	QTY	TRANS CODE	DESCRIPTION	DESCRIZIONE
1	8283138	2	20R	FITTING	RACCORDO
2	10571870	6	132R	LOCKWASHER 10,2x2,2	ROSETTA DI SICUREZZA 10,2x2,2
4	11106431	2	40V	SCREW 10x1,5x30	VITE 10x1,5x30
5	11107231	1	40V	SCREW 10x1,5x50	VITE 10x1,5x50
6	11108231	3	40V	SCREW 10x1,5x100	VITE 10x1,5x100
7	20063000	2	140S	BALL 15,082	SFERA 15,082
8	79009025	2	50T	PLUG	TAPPO
9	79029593	1	190T	LINE - REAR	TUBAZIONE - POSTERIORE
10	79028740	3	231S	CLIP	STAFFETTA
11	79029596	1	190T	LINE - FRONT	TUBAZIONE - ANTERIORE
12	79032918	1	285T	HOSE	TUBO FLESSIBILE
13	79033030	1	285T	HOSE	TUBO FLESSIBILE

E	AUXILIARY ATTACHMENT (AND EQUIPMENT) • ORGANI SUSSIDIARI (E ATTREZZI) • ORGANES AUXILIAIRES (ET EQUIPEMENT) • NEBENAGGREGATE (UND GERÄTE) • GRUPOS AUXILIARES (Y EQUIPO)
F	ELECTRICAL SYSTEM • IMPIANTO ELETTRICO • SYSTEME ELECTRIQUE • ELEKTRISCHE ANLAGE • SISTEMA ELETTRICO

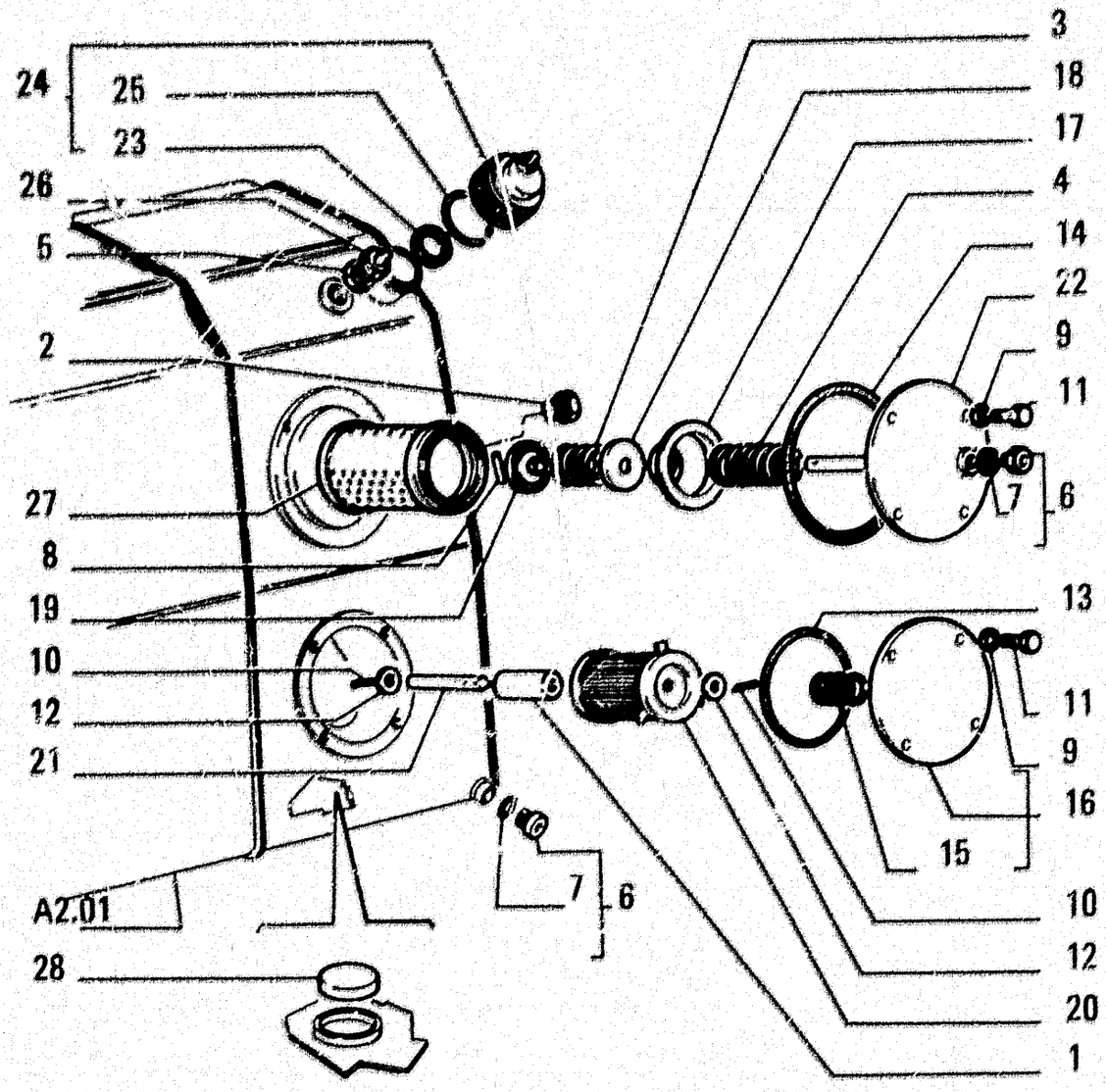

ITEM	PART NUMBER	QTY	TRANS CODE	DESCRIPTION	DESCRIZIONE
26	4586020	2	900	MAGNETIC DISC - IN ALTERNATIVE	DISCO MAGNETICO - IN ALTERNATIVA
	8832159	2	900	MAGNETIC DISC - IN ALTERNATIVE	DISCO MAGNETICO - IN ALTERNATIVA

OIL TANK – SERBATOIO OLIO – RESERVOIR D'HUILE – OELBEHAELTER – DEPOSITO DE ACEITE

E3.28

N.T.R. 182 - 30.03.1989
604.01.154.01

T2

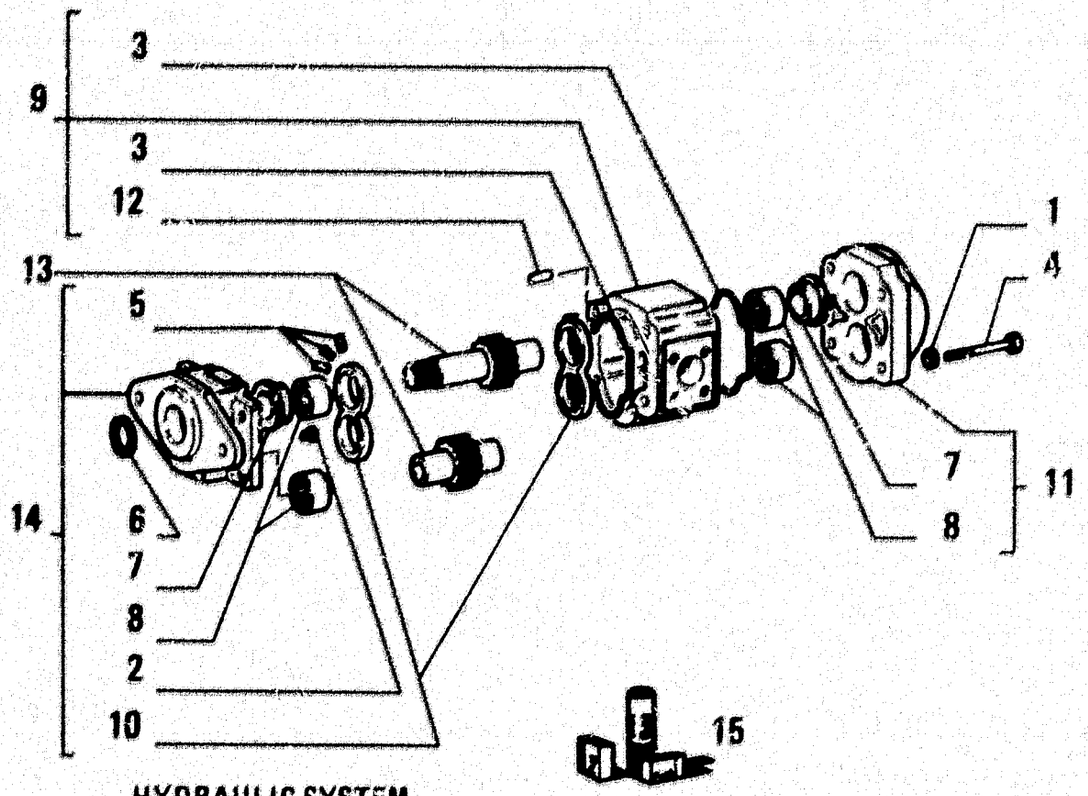

HYDRAULIC SYSTEM
IMPIANTO IDRAULICO

ITEM	PART NUMBER	QTY	TRANS CODE	DESCRIPTION	DESCRIZIONE
1	70650494	4	131R	WASHER	ROSETTA
2	70689623	1	50T	PLUG	TAPPO
3	70926813	2	156G	O-RING	GUARNIZIONE O-R
4	70929030	4	40V	SCREW	VITE
5	73044040	12	156G	O-RING	GUARNIZIONE O-R
6	73045975	1	133R	SEAL	ROSETTA DI TENUTA
7	73045976	2	133R	SEAL	ROSETTA DI TENUTA
8	73045977	4	341C	BEARING	CUSCINETTO
9	79030474	1	300C	BODY - ASSEMBLY	CORPO - COMPLETO
10	79030475	2	70F	FLANGE	FLANGIA
11	79030476	1	265C	COVER - REAR ASSEMBLY	COPERCHIO - POSTERIORE COMPLETO
12	79030477	4	80P	PIN	PERNO
13	79030478	1	286C	GEAR SET	COPPIA DI INGRANAGGI
14	79030479	1	265C	COVER - FRONT ASSEMBLY	COPERCHIO - ANTERIORE COMPLETO
15	79032513	1	1K	KIT SEE PAGE 9	KIT VED. PAG.9
	79032514	1	1K	KIT SEE PAGE 9	KIT VED. PAG.9

8297172

PUMP – POMPA – POMPE – PUMPE – BOMBA

E3.29

N.T.R. 182 - 30.03.1989
604.01.154.01

T3

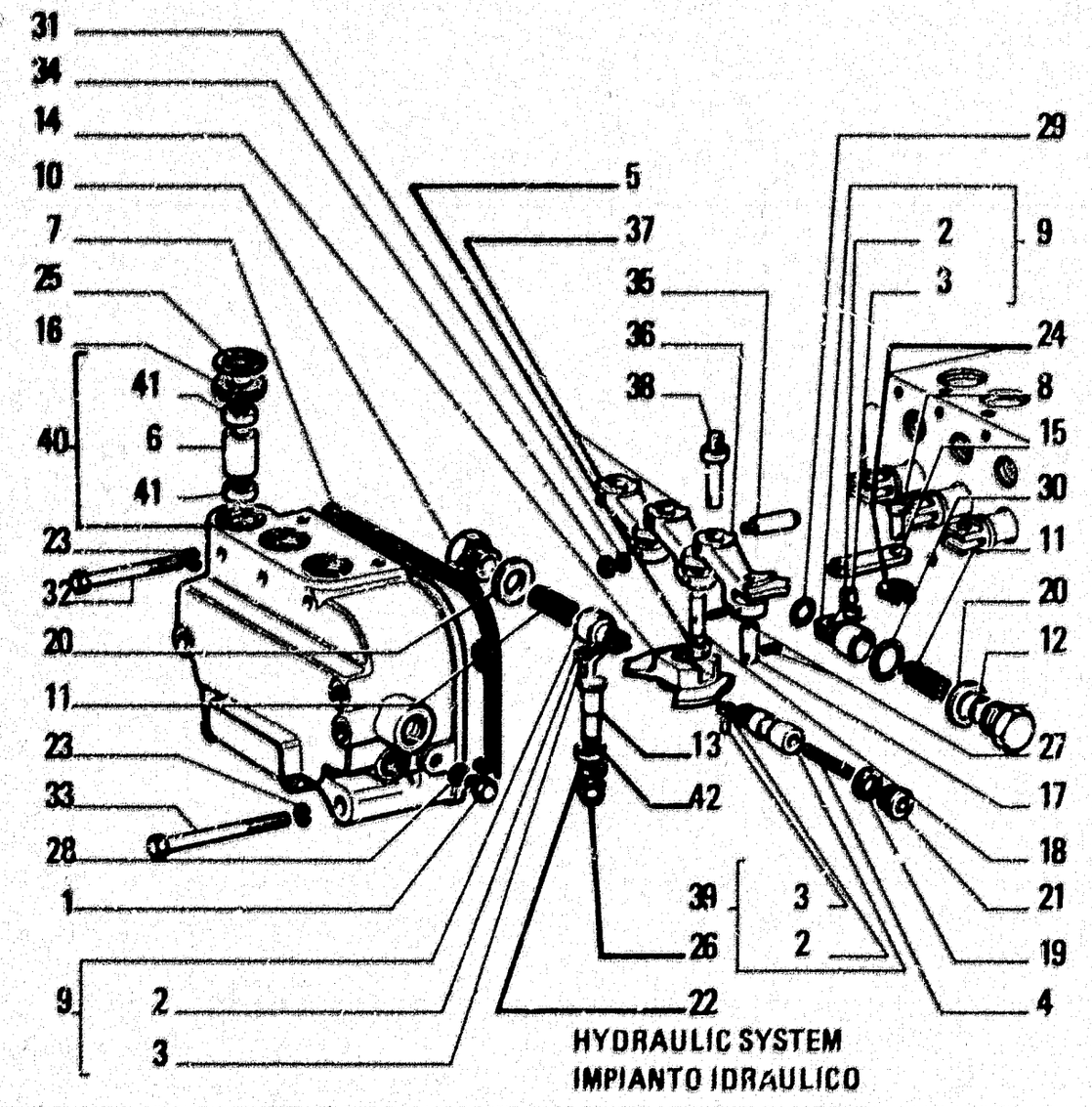

HYDRAULIC SYSTEM
IMPIANTO IDRAULICO

ITEM	PART NUMBER	QTY	TRANS CODE	DESCRIPTION		DESCRIZIONE
1	5[illegible]658	1	50T	PLUG		TAPPO
2	4[illegible]0258	3	155[illegible]	NEEDLE ROLLER		RULLINO
3	4989261	3	80P	PIN		PERNO
4	8293387	1	100M	SPRING		MOLLA
5	8295865	1	341C	BEARING		CUSCINETTO
6	8295964	3	75D	SPACER		DISTANZIALE
7	79040784	1	120G	GASKET		GUARNIZIONE PIANA
8	79040777	3	80P	PIN		PERNO
9	8295975	2	130P	PLUNGER	BLY	PISTONCINO - COMPLETO
10	8295976	2	50T	PLUG		TAPPO
11	8295977	2	100M	SPR		MOLLA
12	8295978	1	198S	SHIM		SPESSORE
13	8295984	1	80P	PIN		PERNO
14	8295985	1	45L	LEVER		LEVA
15	8295989	3	60B	SHACKLE		BISCOTTIN
16	8295990	3	120G	GASKET		GUARNIZION. PIANA
17	8295991	2	80P	PIN		PERNO
18	8295992	1	80P	PIN		PERNO
19	10259960	1	120G	GASKET 18,2x24		GUARNIZIONE PIANA 18,2x24
20	10264560	2	120G	GASKET 24,3x32		GUARNIZIONE PIANA 24,3x32
21	10273111	1	50T	PLUG 18x1,5x10		TAPPO 18x1,5x10
22	10284460	1	120G	GASKET 10,2x16		GUARNIZIONE PIANA 10,2x16
23	10516671	9	170R	LOCKWASHER 8,1x2,2		ROSETTA EL. 8,1x2,2
24	11087976	3	187A	SNAP RING 7x14		ANELLO ELASTICO 7x14
25	11059776	3	187A	SNAP RING 40,8x1,5		ANELLO ELASTICO 40,8x1,5
26	14054911	1	10D	NUT 10x1,25x19		DADO 10x1,25x19
27	14161970	3	200S	PIN 3,3x20		SPINA 3,3x20

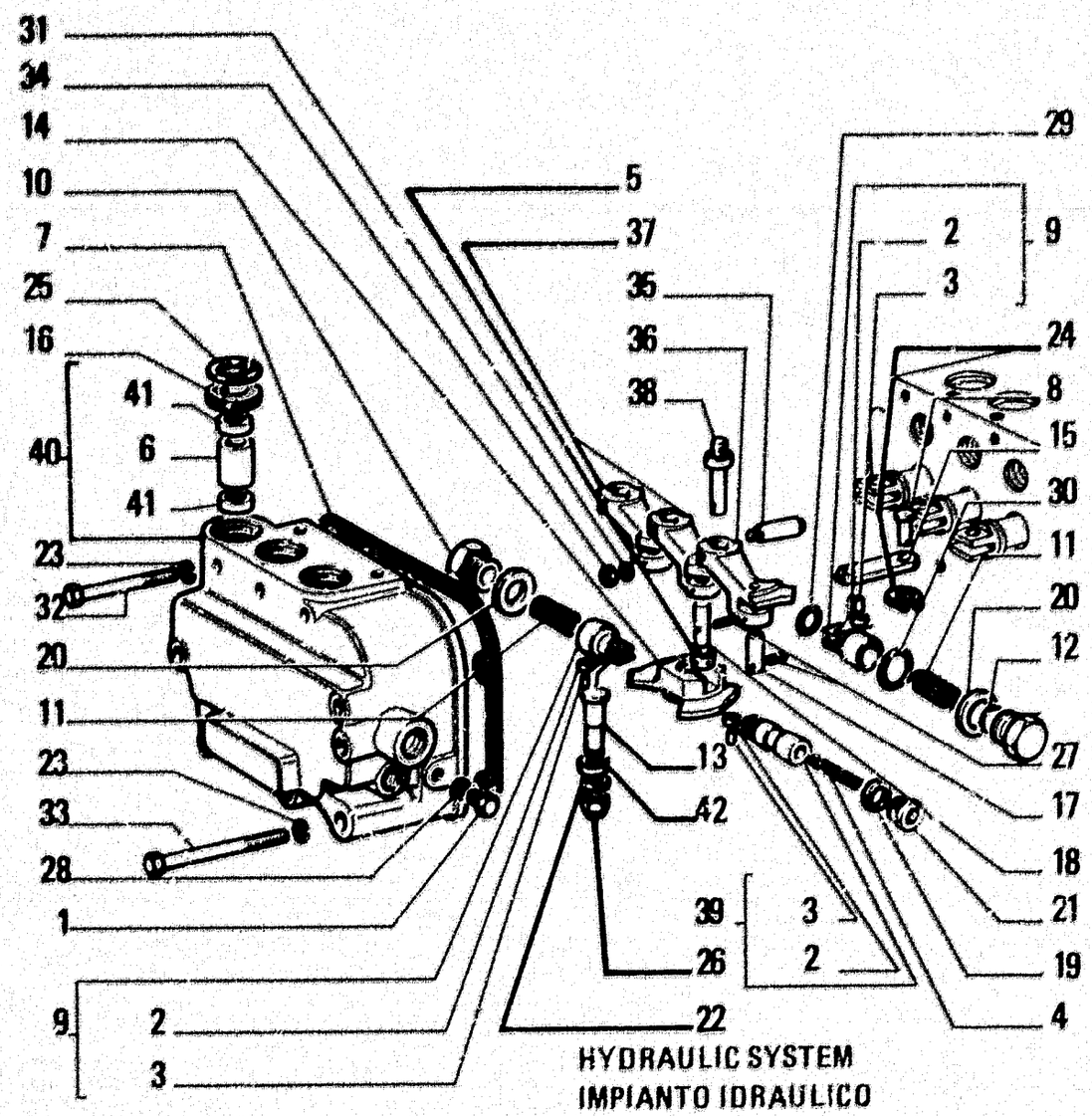

HYDRAULIC SYSTEM
IMPIANTO IDRAULICO

ITEM	PART NUMBER	QTY	TRANS CODE	DESCRIPTION	DESCRIZIONE
28	14330260	1	158G	O-RING 8,2x12	GUARNIZIONE O-R 8,2x12
29	14457280	1	158G	O-RING 2,62x15,54	GUARNIZIONE O-R 2,62x15,54
30	14457580	2	158G	O-RING 2,62x20,29	GUARNIZIONE O-R 2,62x20,29
31	14496521	3	131R	WASHER 8,4x17	ROSETTA 8,4x17
32	16044931	3	40V	SCREW 8x1,25x85	VITE 8x1,25x85
33	16045131	6	40V	SCREW 8x1,25x95	VITE 8x1,25x95
34	16100921	3	100	NUT 8x1,25x6,5	DADO 8x1,25x6,5
35	79022824	3	80P	PIN	PERNO
36	79022825	1	45L	LEVER	LEVA
37	79022826	2	45L	LEVER - INNER	LEVA - INTERNO
38	79022827	3	80P	PIN	PERNO
39	79031624	1	80P	PIN - ASSEMBLY	PERNO - COMPLETO
40	79040775	1	265C	COVER - FRONT ASSEMBLY	COPERCHIO - ANTERIORE COMPLETO
41	79034477	6	341C	BEARING	CUSCINETTO
42	14489121	1	75D	SPACER 10,5x18	DISTANZIALE 10,5x18

79087804

DISTRIBUTOR VALVE – DISTRIBUTORE – DISTRIBUTEUR – STEUERGERAET – DISTRIBUIDOR

E3.31 | 1

T5

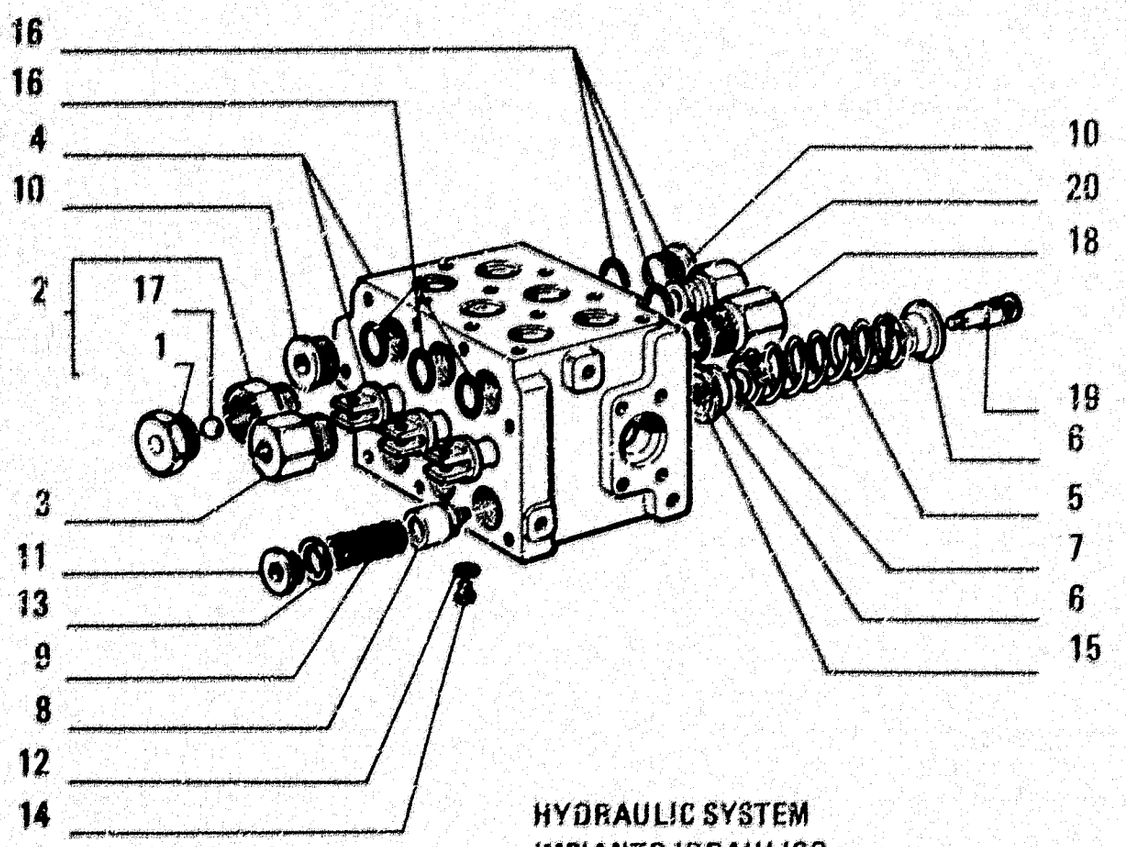

HYDRAULIC SYSTEM
IMPIANTO IDRAULICO

ITEM	PART NUMBER	QTY	TRANS CODE	DESCRIPTION	DESCRIZIONE
1	8280470	1	50T	PLUG	TAPPO
2	8281253	1	10V	VALVE - ASSEMBLY	VALVOLA - COMPLETO
3	8288163	1	10V	VALVE	VALVOLA
4	8295960	1	300C	BODY	CORPO
5	8295970	3	100M	SPRING	MOLLA
6	8295971	6	60S	CUP	SCODELLINO
7	8295973	2	75D	SPACER	DISTANZIALE
8	8295982	3	10V	VALVE	VALVOLA
9	8295983	3	100M	SPRING	MOLLA
10	8295985	3	50T	PLUG	TAPPO
11	10278311	3	50T	PLUG 28x1,5x11	TAPPO 28x1,5x11
12	10296160	3	120G	GASKET 12,2x18	GUARNIZIONE PIANA 12,2x18
13	10296260	3	120G	GASKET 28,3x36	GUARNIZIONE PIANA 28,3x36
14	11903211	3	50T	PLUG 12x1,25x8	TAPPO 12x1,25x8
15	12605671	3	131R	WASHER 10,2x17,8	ROSETTA 10,2x17,8
16	14457680	6	156G	O-RING 2,62x21,89	GUARNIZIONE O-R 2,62x21,89
17	20063540	1	140S	BALL 17,463	SFERA 17,463
18	79022822	1	10V	VALVE	VALVOLA
19	79027079	3	40V	SCREW	VITE
20	79043273	1	9V	SAFETY VALVE	VALVOLA SICUREZZA

T6

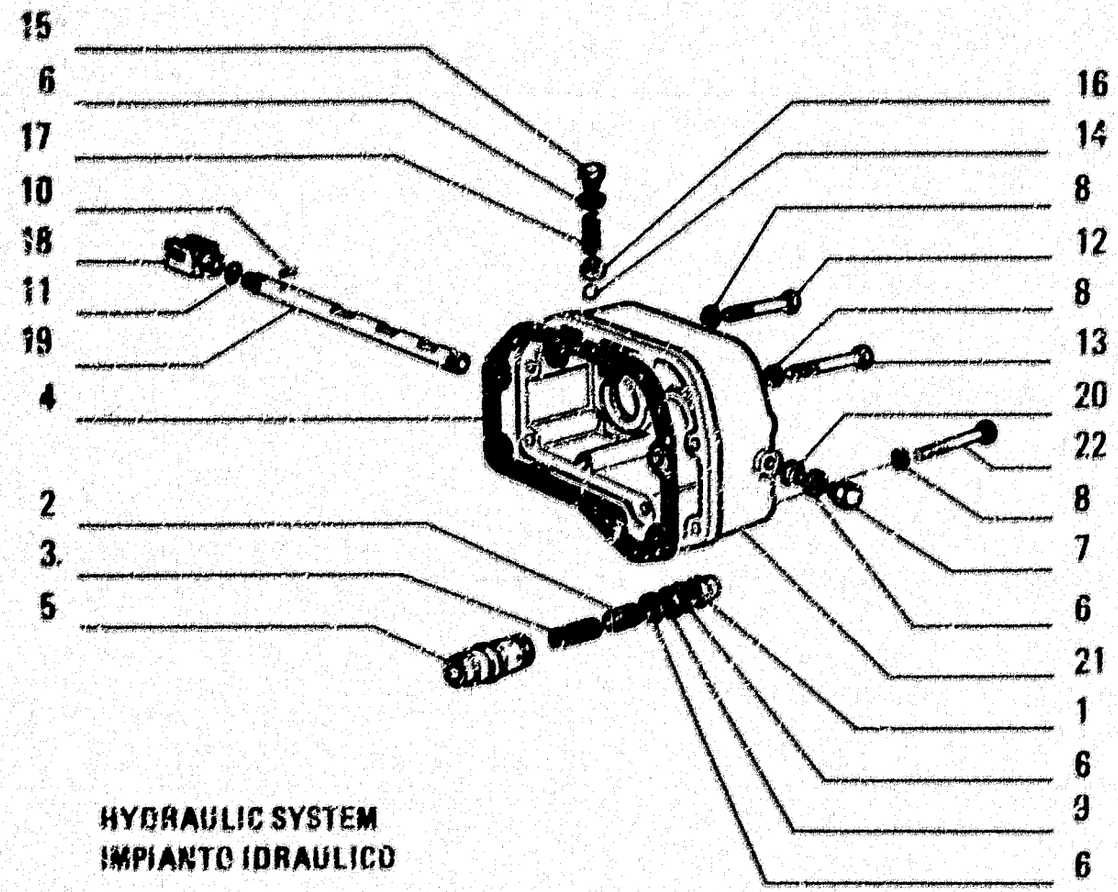

HYDRAULIC SYSTEM
IMPIANTO IDRAULICO

ITEM	PART NUMBER	QTY	TRANS CODE	DESCRIPTION	DESCRIZIONE
1	6273439	1	50T	PLUG	TAPPO
2	6287304	1	40V	SCREW	VITE
3	6287305	1	100M	SPRING	MOLLA
4	6295667	2	120G	GASKET	GUARNIZIONE PIANA
5	6295681	1	10V	VALVE	VALVOLA
6	10257060	6	170R	LOCKWASHER 16,2x22	ROSETTA EL. 16,2x22
7	10300711	1	50T	PLUG 16x1,5x9	TAPPO 16x1,5x9
8	10516671	6	170R	LOCKWASHER 8,1x2,2	ROSETTA EL. 8,1x2,2
9	10791411	1	10V	VALVE 16x1,5x8	VALVOLA 16x1,5x8
10	14161970	1	200S	PIN 3,3x20	SPINA 3,3x20
11	14452980	1	159G	O-RING 1,78x9,25	GUARNIZIONE O-R 1,78x9,25
12	16044731	4	40V	SCREW 8x1,25x75	VITE 8x1,25x75
13	16044931	3	40V	SCREW 8x1,25x85	VITE 8x1,25x85
14	20063440	2	140S	BALL 5,556	SFERA 5,556
15	79003603	2	50T	PLUG	TAPPO
16	79010455	2	80P	PIN	PERNO
17	79011775	2	100M	SPRING	MOLLA
18	79027076	1	85F	YOKE	FORCELLA
19	79027077	1	80P	PIN	PERNO
20	79027078	1	131R	WASHER	ROSETTA
21	79040769	1	265C	COVER	COPERCHIO
22	79027268	1	40V	SCREW	VITE

79087804

DISTRIBUTOR VALVE – DISTRIBUTORE – DISTRIBUTEUR – STEUERGERAET – DISTRIBUIDOR

E3.31 | 3

T7

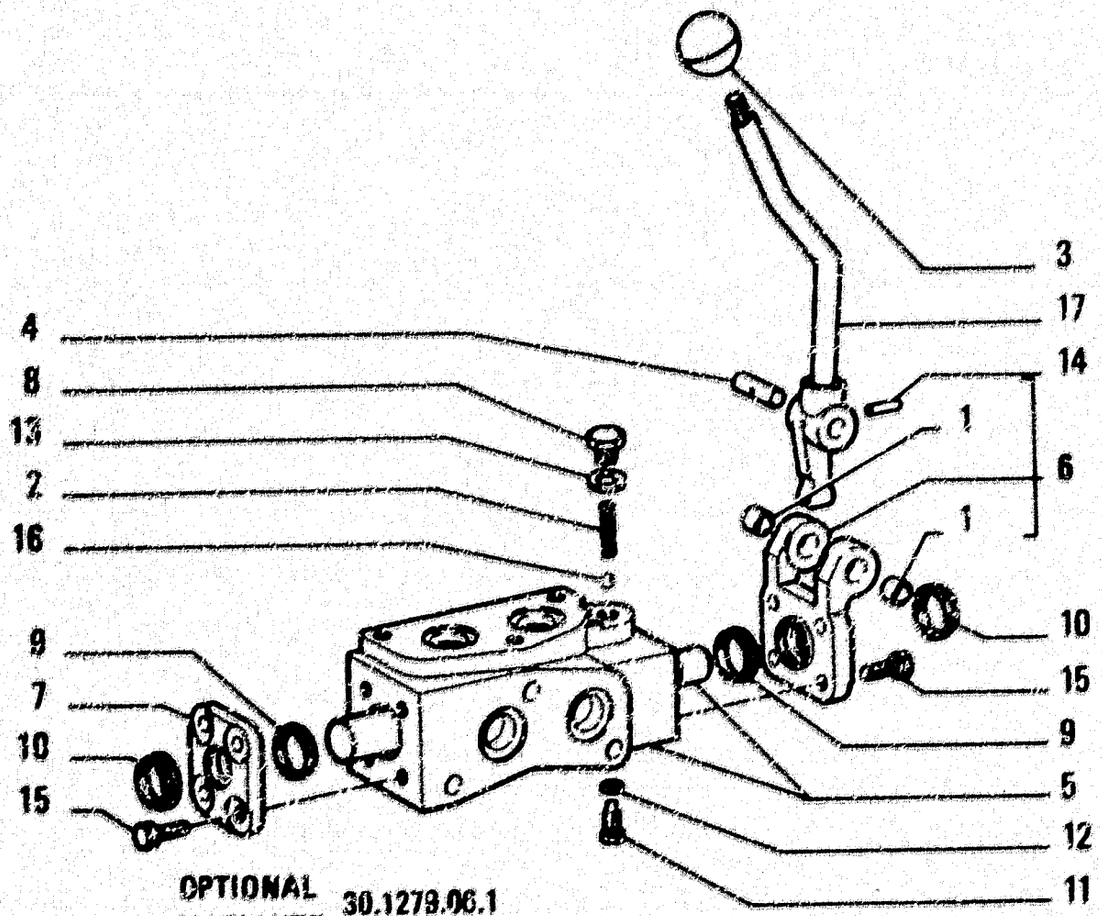

OPTIONAL
VARIANTE 30.1279.06.1

4 IN 1 BUCKET LINES AND CONTROL
TUBAZIONI E COMANDO PER BENNA 4 IN 1

ITEM	PART NUMBER	QTY	TRASC CODE	DESCRIPTION	DESCRIZIONE
1	4177981	2	95B	BUSHING	BOCCOLA
2	6280745	1	100M	SPRING	MOLLA
3	8292689	1	25I	HANDGRIP	IMPUGNATURA
4	8293070	1	80P	PIN	PERNO
5	79087612	1	300C	BODY	CORPO
6	79087614	1	265C	COVER - FRONT ASSEMBLY	COPERCHIO - ANTERIORE COMPLETO
7	79087615	1	265C	COVER - REAR	COPERCHIO - POSTERIORE
8	8296672	1	50T	PLUG	TAPPO
9	79087609	2	156G	O-RING	GUARNIZIONE O-R
10	8296377	2	42A	MUDSCRAPER RING	ANELLO RASCHIAFANGO
11	8296676	1	40V	SCREW	VITE
12	10260060	1	133R	SEAL 8,2x14	ROSETTA DI TENUTA 8,2x14
13	10260060	1	133R	SEAL 14,2x20	ROSETTA DI TENUTA 14,2x20
14	14164070	1	200S	PIN 4,4x22	SPINA 4,4x22
15	14237930	8	40V	SCREW 8x1,25x18	VITE 8x1,25x18
16	20063470	1	140G	BALL 7,938	SFERA 7,938
17	79022291	1	45L	LEVER	LEVA

79087610

CONVERTOR VALVE – DEVIATORE IDRAULICO – DEVIATEUR – UMGEHUNGSVENTIL –
VALVULA BY-PASS

E3.31/1

T8

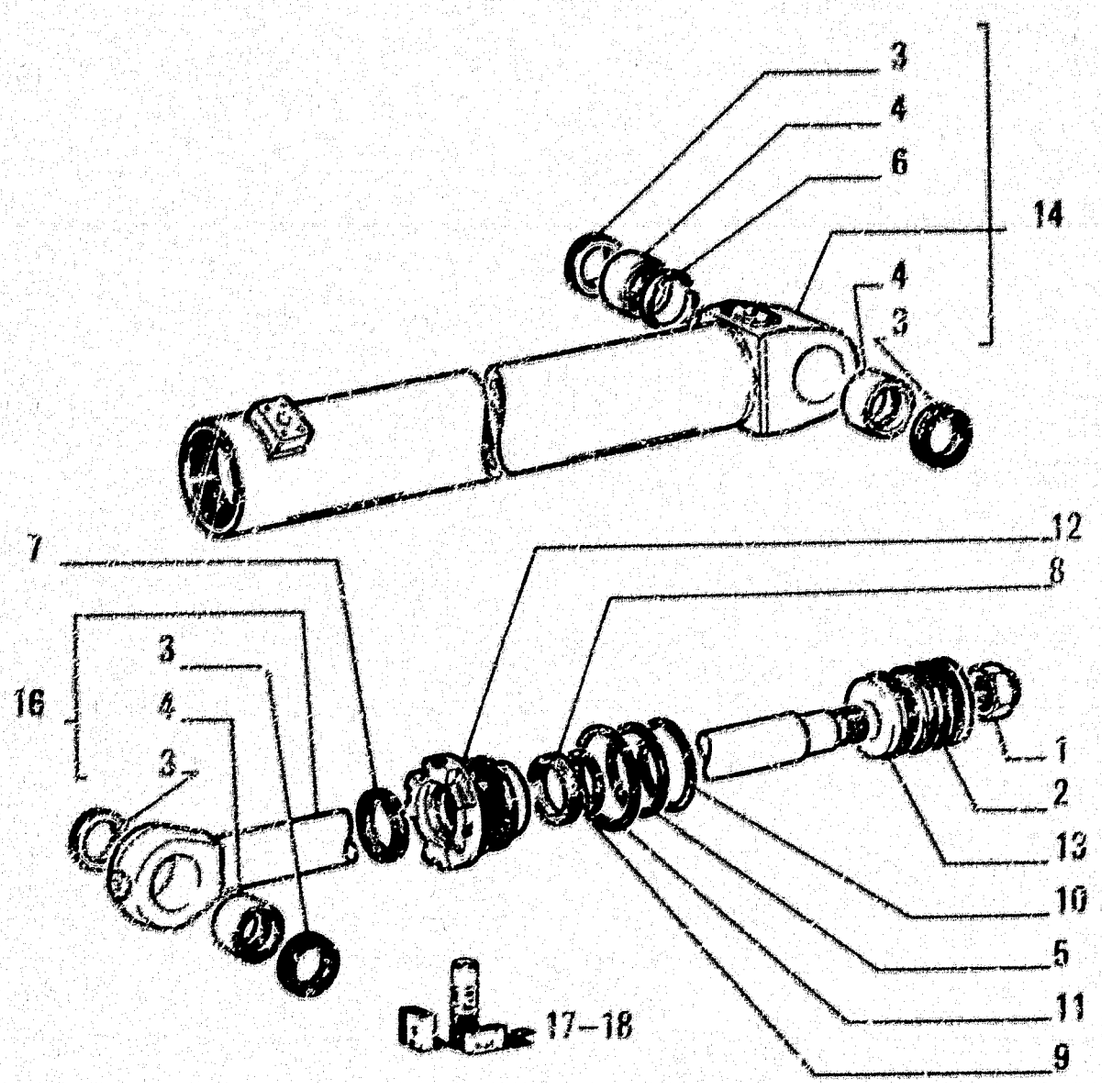

ITEM	PART NUMBER	QTY	TRANS CODE	DESCRIPTION	DESCRIZIONE
1	8281824	1	10D	NUT	DADO
2	8291505	1	158G	O RING	GUARNIZIONE O-R
3	8295731	4	158G	O-RING	GUARNIZIONE O-R
4	8298033	3	95B	BUSHING	BOCCOLA
5	8298055	1	45A	RING	ANELLO
6	8298058	1	75D	SPACER	DISTANZIALE
7	79065563	1	122G	SEAL	GUARNIZIONE
8	79065566	1	122G	SEAL	GUARNIZIONE
9	79065567	1	45A	RING	ANELLO
10	14466080	1	158G	O-RING 3,53x101,19	GUARNIZIONE O-R 3,53x101,19
11	14466380	1	158G	O-RING 3,53x110,72	GUARNIZIONE O-R 3,53x110,72
12	79092232	1	80F	BOTTOM PLATE - FRONT	FONDELLO - ANTERIORE
13	79038724	1	235G	PISTON	STANTUFFO
14	79039556	1	53C	TUBE - LEFT ASSEMBLY	CANNA CILINDRO - SINISTRO COMPLETO
	79039558	1	54C	TUBE - RIGHT ASSEMBLY	CANNA CILINDRO - DESTRO COMPLETO
16	79039563	1	274S	ROD - ASSEMBLY	STELO - COMPLETO
17	79050427	1	1K	KIT SEE PAGE 9	KIT VED. PAG.9
18	79071464	1	1K	KIT SEE PAGE 9	KIT VED. PAG.9

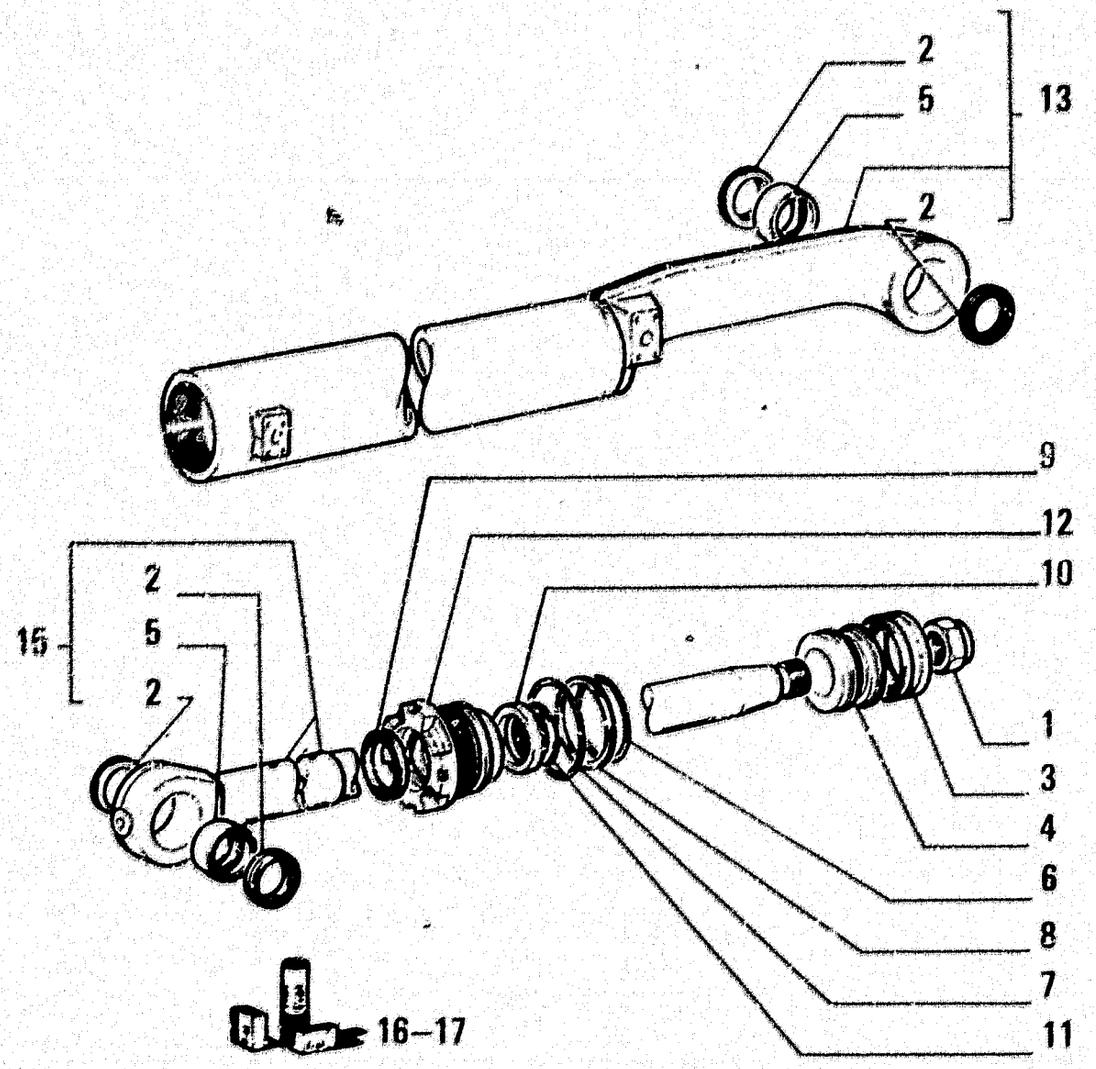

ITEM	PART NUMBER	QTY	TRANS CODE	DESCRIPTION	DESCRIZIONE
1	8287191	1	10D	NUT	DADO
2	8288822	4	158G	O-RING	GUARNIZIONE O-R
3	8291552	1	158G	O-RING	GUARNIZIONE O-R
4	8298069	1	235S	PISTON	STANTUFFO
5	8298070	2	95B	BUSHING	BOCCOLA
6	14465880	1	158G	O-RING 3,53x94,84	GUARNIZIONE O-R 3,53x94,84
7	14466080	1	158G	O-RING 3,53x101,19	GUARNIZIONE O-R 3,53x101,19
8	79021911	1	45A	RING	ANELLO
9	79065565	1	122G	SEAL	GUARNIZIONE
10	79065563	1	122G	SEAL	GUARNIZIONE
11	79065564	1	45A	RING	ANELLO
12	79093023	1	80F	BOTTOM PLATE - FRONT	FONDELLO - ANTERIORE
13	79039578	1	53C	TUBE - RIGHT ASSEMBLY	CANNA CILINDRO - DESTRO COMPLETO
	79039581	1	53C	TUBE - LEFT ASSEMBLY	CANNA CILINDRO - SINISTRO COMPLETO
15	79039582	1	274S	ROD - ASSEMBLY	STELO - COMPLETO
16	79050428	1	1K	KIT SEE PAGE 9	KIT VED. PAG.9
17	79071472	1	1K	KIT SEE PAGE 9	KIT VED. PAG.9

OPTIONAL 30.0920.15.1
VARIANTE

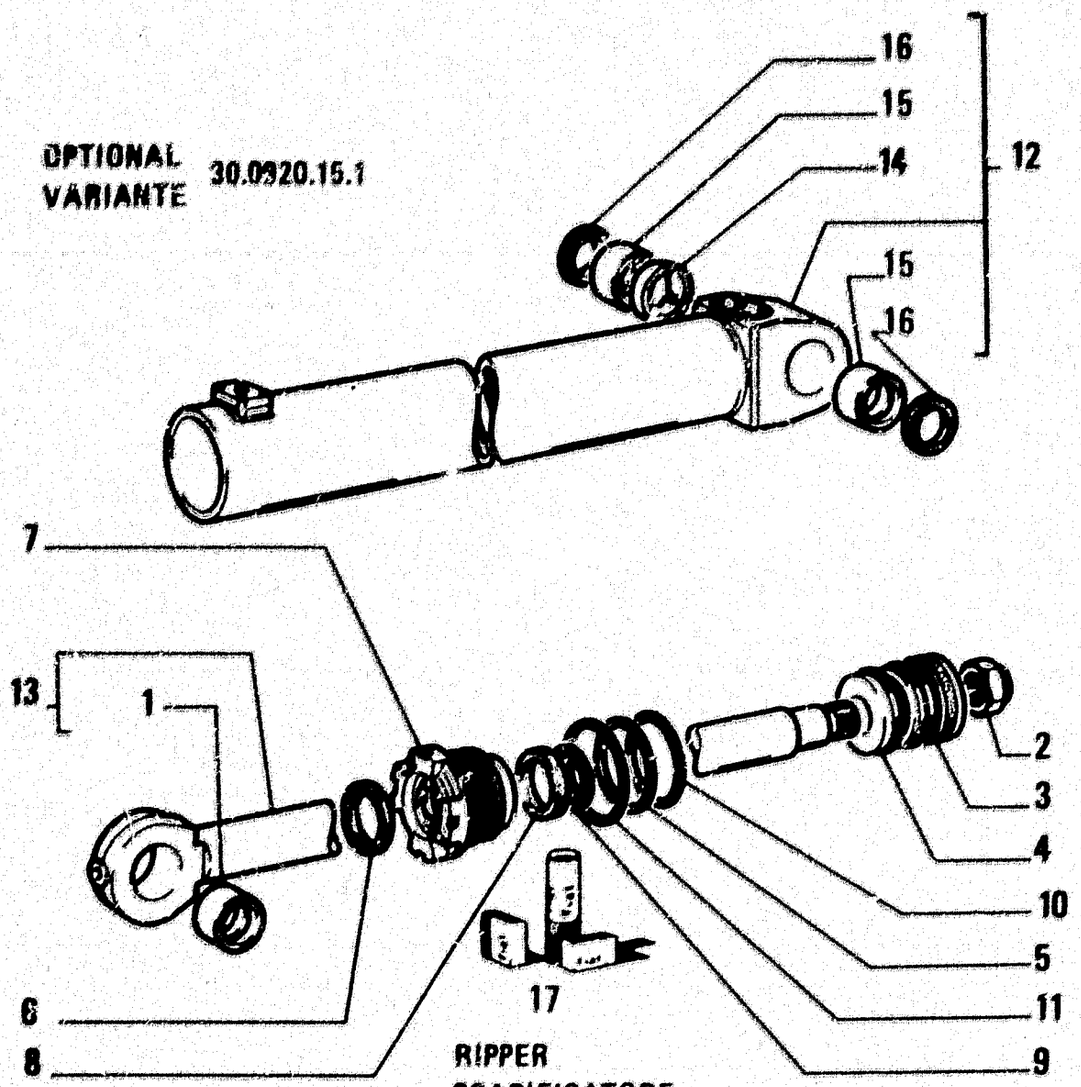

ITEM	PART NUMBER	QTY	TRANS CODE	DESCRIPTION	DESCRIZIONE
1	8283007	1	95B	BUSHING	BOCCOLA
2	8281824	1	10D	NUT	DADO
3	8291505	1	158G	O-RING	GUARNIZIONE O-R
4	79036724	1	235S	PISTON	STANTUFFO
5	8296055	1	45A	RING	ANELLO
6	79065568	1	42A	MUDSCRAPER RING	ANELLO RASCHIAFANGO
7	79047729	1	80F	BOTTOM PLATE - FRONT	FONDELLO - ANTERIORE
8	79065566	1	158G	O-RING	GUARNIZIONE O-R
9	79065567	1	45A	RING	ANELLO
10	14466080	1	158G	O-RING 3,53x101,19	GUARNIZIONE O-R 3,53x101,19
11	14466380	1	158G	O-RING 3,53x110,72	GUARNIZIONE O-R 3,53x110,72
12	79039519	1	53C	TUBE - ASSEMBLY	CANNA CILINDRO - COMPLETO
13	79039520	1	274S	ROD - ASSEMBLY	STELO - COMPLETO
14	8288830	1	75D	SPACER	DISTANZIALE
15	79043633	2	95B	BUSHING	BOCCOLA
16	8288832	2	122G	SEAL	GUARNIZIONE
17	79071464	1	1K	KIT SEE PAGE 9	KIT VED. PAG.9

79047896

CYLINDER – CILINDRO – CYLINDRE – ZYLINDER – CILINDRO

E3.32/2

N.T.R. 182 - 30.03.1989
604.01.154.01

T11

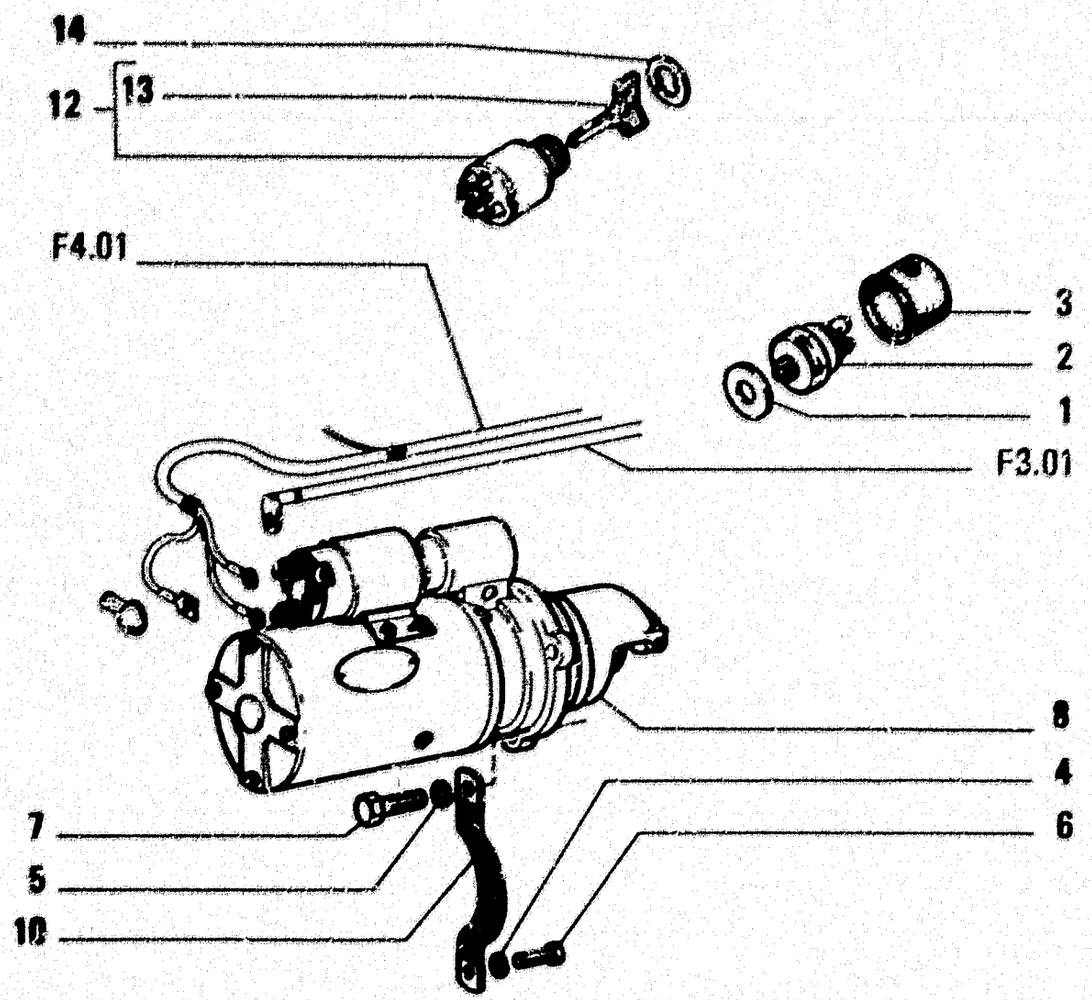

ITEM	PART NUMBER	QTY	TRANS CODE	DESCRIPTION	DESCRIZIONE
1	595206	5	131R	WASHER	ROSETTA
2	4073976	1	75I	SWITCH	INTERRUTTORE
3	4073977	1	65C	BOOT	CAPPUCCIO
4	10516871	1	132R	LOCKWASHER 10x2,5	ROSETTA DI SICUREZZA 10x2,5
5	11190579	3	131R	WASHER	ROSETTA
6	10979331	1	40V	SCREW 10x1,5x14	VITE 10x1,5x14
7	11306924	3	40V	SCREW 10x1,25x30	VITE 10x1,25x30
8	4807379	1	133M	STARTER MOTOR - ASSEMBLY S.E SGR F2.05	MOTORINO AVVIAMENTO - COMPLETO VEDERE SGR. F2.05
10	79020354	1	166T	GROUND BRAID	TRECCIA DI MASSA
12	79057500	1	210C	SWITCH - ASSEMBLY	COMMUTATORE - COMPLETO
13	79079957	2	150C	KEY	CHIAVE
14	79057502	1	45A	RING	ANELLO

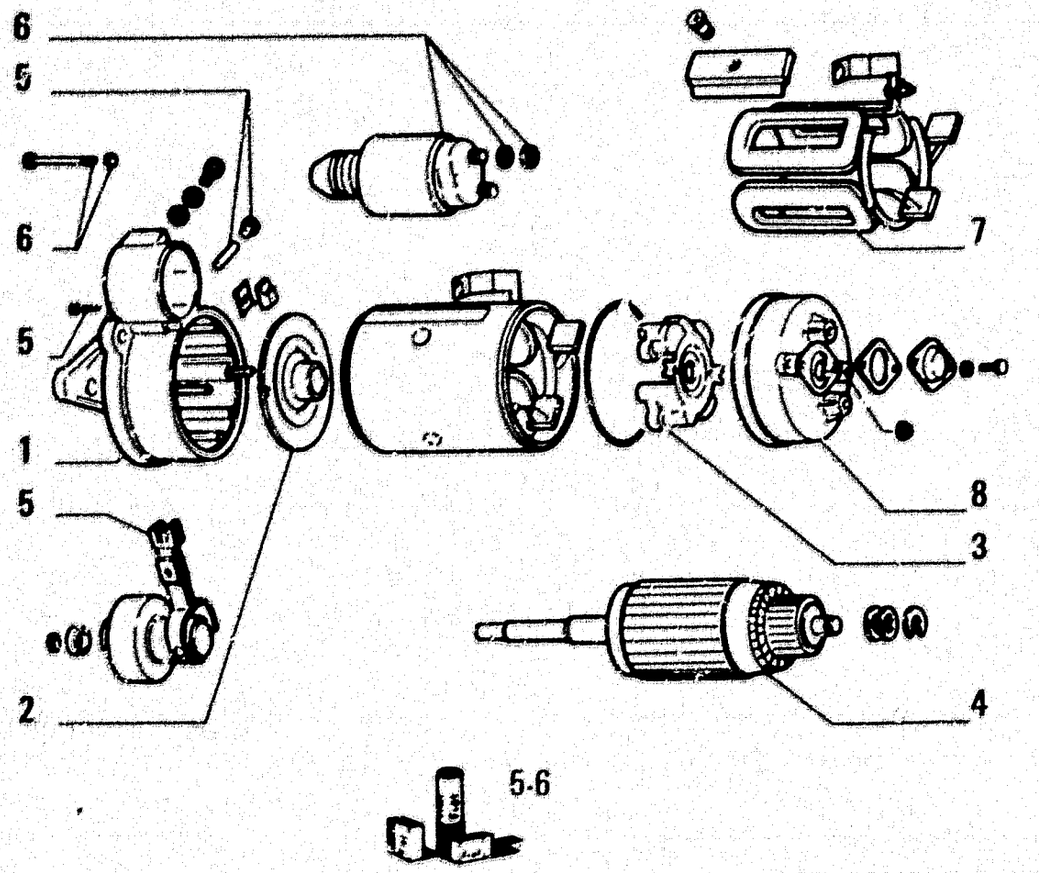

5-6

ITEM	PART NUMBER	QTY	TRANS CODE	DESCRIPTION	DESCRIZIONE
1	79061064	1	300S	SUPPORT	SUPPORTO
2	9927795	1	300S	SUPPORT	SUPPORTO
3	79060376	1	197P	BRUSH HOLDER	PORTASPAZZOLA
4	79060373	1	40I	ARMATURE	INDOTTO
5	79061045	1	2K	KIT	KIT
6	79061046	1	2K	KIT	KIT
7	79060375	1	83B	COIL	BOBINA
8	79061047	1	265C	COVER	COPERCHIO

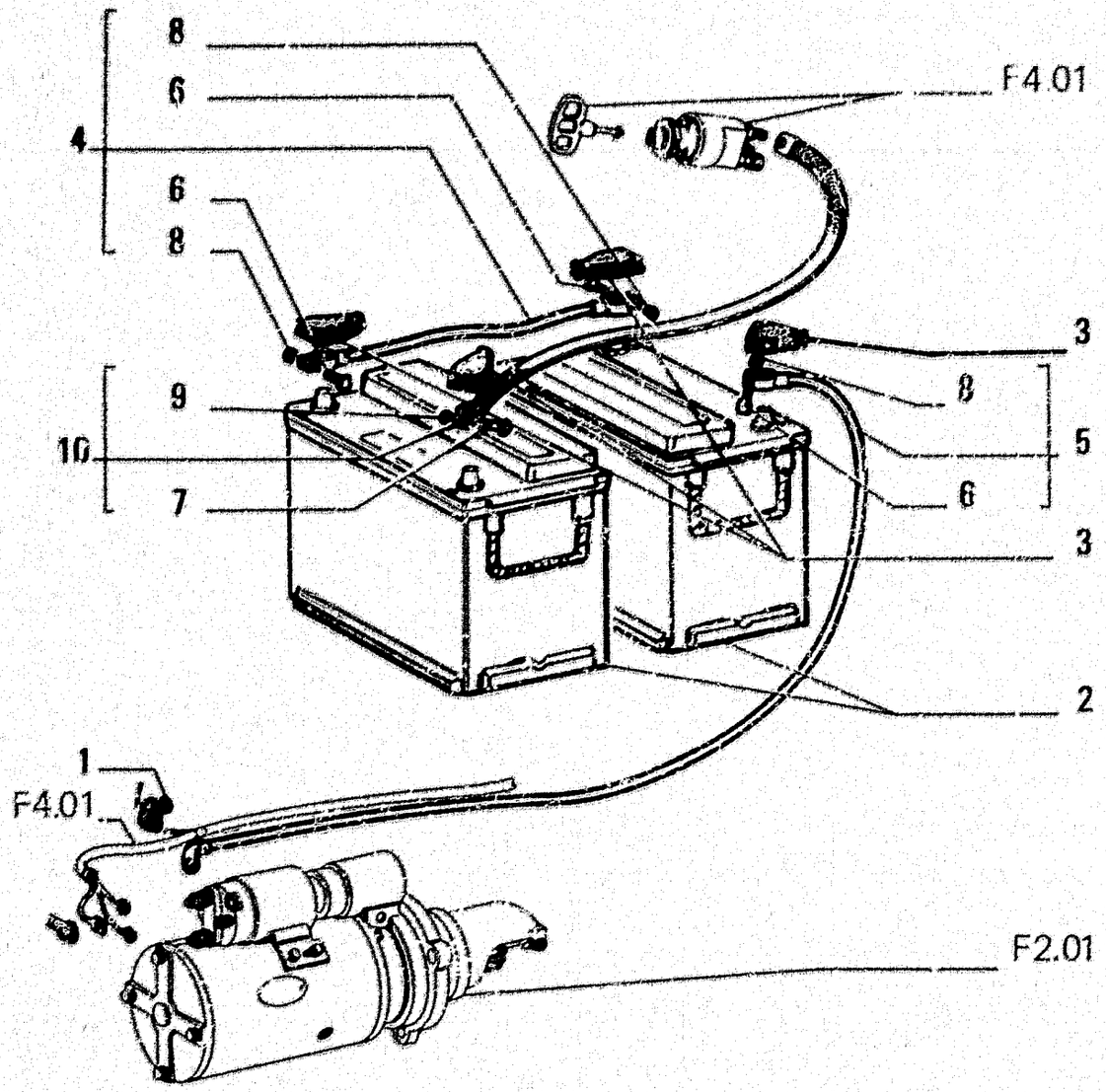

ITEM	PART NUMBER	QTY	TRANS CODE	DESCRIPTION	DESCRIZIONE
1	552699	1	65C	BOOT	CAPPUCCIO
2	79062584	2	25B	BATTERY	BATTERIA
3	4950259	3	65C	BOOT	CAPPUCCIO
4	4954336	1	111C	CABLE - ASSEMBLY	CAVO - COMPLETO
5	4995683	1	111C	CABLE	CAVO
6	11945008	3	40V	SCREW 6x1x30	VITE 6x1x30
7	11947708	1	40V	SCREW 8x1,25x30	VITE 8x1,25x30
8	15896218	3	10D	NUT 6x1x5	DADO 6x1x5
9	16100618	1	10C	NUT 8x1,25x6,5	DADO 8x1,25x6,5
10	79035908	1	166T	GROUND BRAID - ASSEMBLY	TRECCIA DI MASSA - COMPLETO

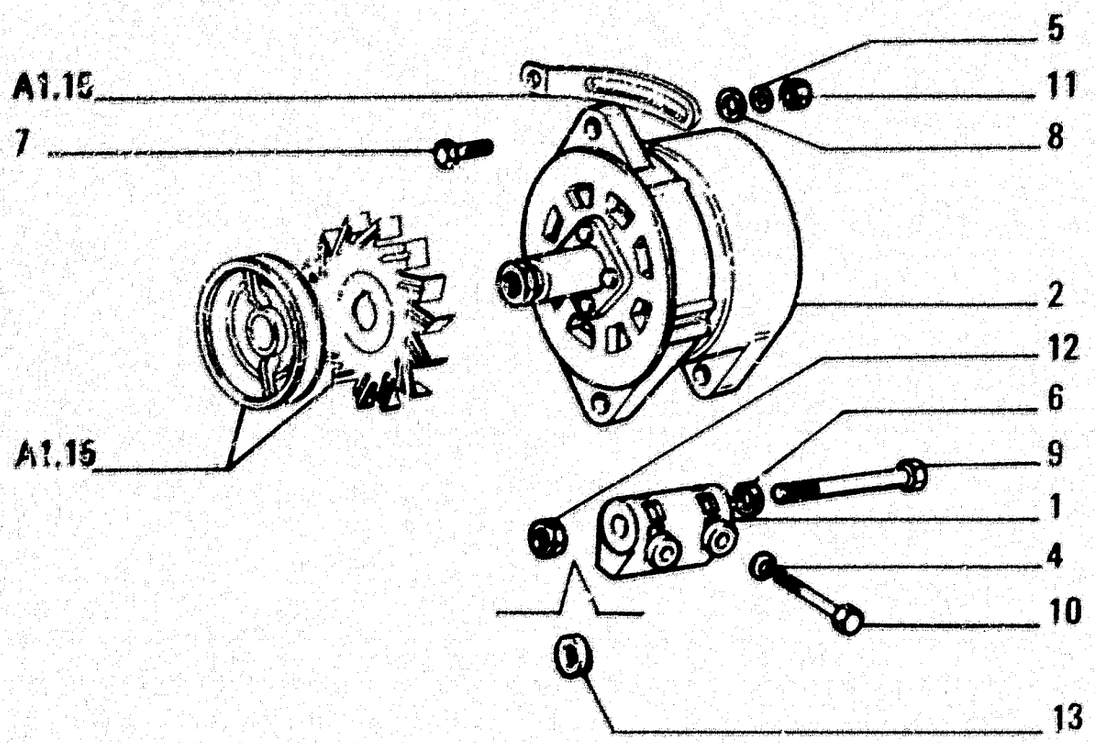

ITEM	PART NUMBER	QTY	TRANS CODE	DESCRIPTION	DESCRIZIONE
1	4600128	1	300S	SUPPORT	SUPPORTO
2	4757193	1	25A	ALTERNATOR - ASSEMBLY SEE SGR. F3.03/1 (*) C2564	ALTERNATORE - COMPLETO VEDERE SGR. F3.03/1 (*) C2564
	4808519	1	25A	ALTERNATOR - ASSEMBLY SEE SGR. F3.03	ALTERNATORE - COMPLETO VEDERE SGR. F3.03
4	11193879	2	132R	LOCKWASHER 8,4x16	ROSETTA DI SICUREZZA 8,4x16
5	11190579	1	132R	LOCKWASHER	ROSETTA DI SICUREZZA
6	11198679	1	132R	LOCKWASHER 13x24	ROSETTA DI SICUREZZA 13x24
7	15970924	1	40V	SCREW 10x1,25x35	VITE 10x1,25x35
8	12646801	1	131R	WASHER 10,2x25	ROSETTA 10,2x25
9	15541824	1	40V	SCREW	VITE
10	16044224	2	40V	SCREW	VITE
11	12164711	1	100	NUT 10x1,25x8	DADO 10x1,25x8
12	16101511	1	100	NUT 12x1,25x10	DADO 12x1,25x10
13	14496701	1	131R	WASHER 10,5x24	ROSETTA 10,5x24
(*)			469P	FOR SPECIAL EQUIPMENT 30.0753.09.1	PER VARIANTE 30.0753.09.1

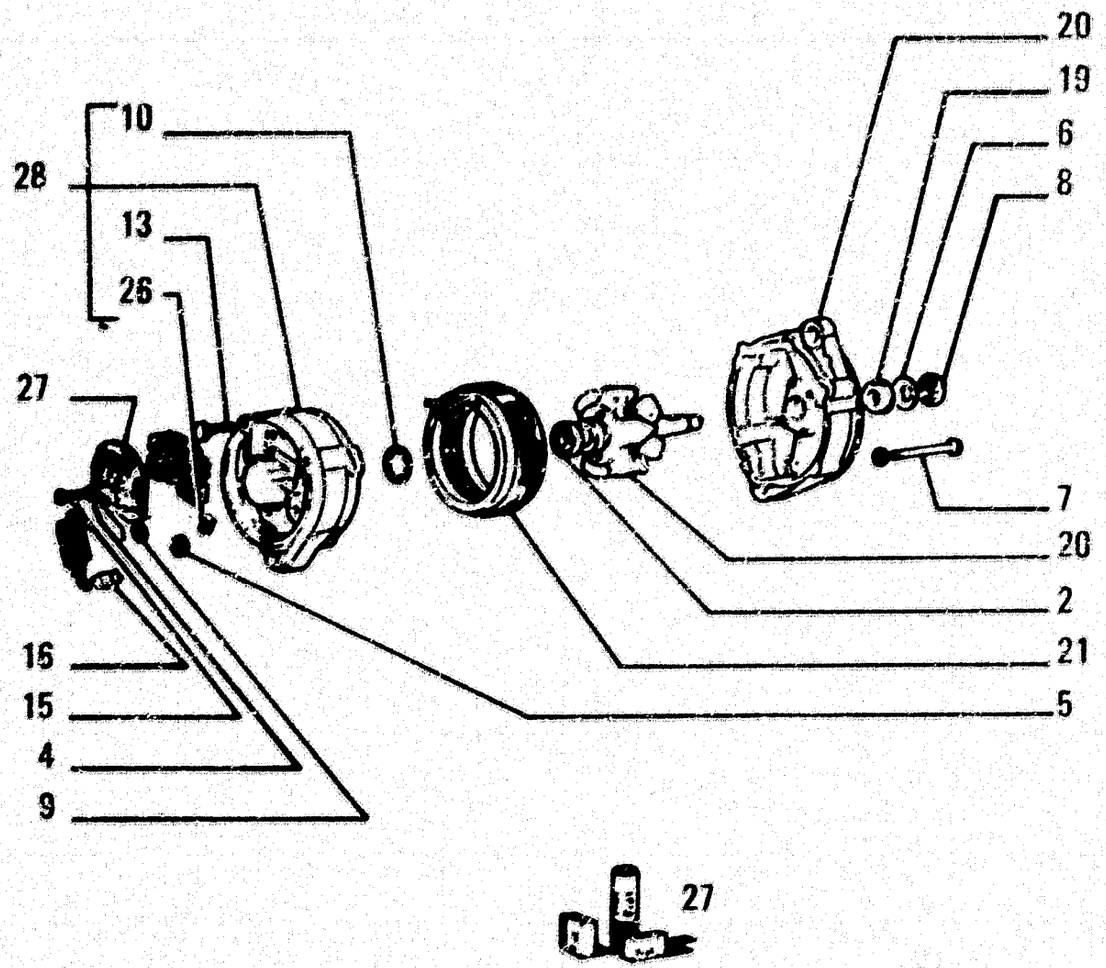

ITEM	PART NUMBER	QTY	TRANS CODE	DESCRIPTION	DESCRIZIONE
2	28995480	1	341C	BEARING	CUSCINETTO
4	10571379	2	170R	LOCKWASHER	ROSETTA EL.
5	14084211	3	10D	NUT 6x1x5,15	DADO 6x1x5,15
6	12035571	1	170R	LOCKWASHER	ROSETTA EL.
7	79070373	3	40V	SCREW	VITE
8	10791311	1	10D	NUT 14x1,5x8	DADO 14x1,5x8
9	14496201	2	131R	WASHER 4,3x9	ROSETTA 4,3x9
10	14454381	1	158G	O-RING	GUARNIZIONE O-R
13	79070374	1	40V	SCREW	VITE
15	10445024	2	40V	SCREW	VITE
16	79070383	1	31R	VOLTAGE REGULATOR	REGOLATORE DI TENSIONE
19	4479391	1	45A	RING	ANELLO
20	79070377	1	300S	SUPPORT	SUPPORTO
21	79070379	1	271S	STATOR	STATORE
26	79070381	1	32R	RECTIFIER	RADDRIZZATORE
27	79070385	1	2K	KIT	KIT
28	79070380	1	300S	SUPPORT	SUPPORTO
29	79070378	1	145R	ROTOR	ROTORE

4808519

ALTERNATOR – ALTERNATORE – ALTERNATEUR – DREHSTROMLICHMASCHINE – ALTERNADOR

F3.03

N.T.R. 182 - 30.03.1989
604.01.154.01

T16

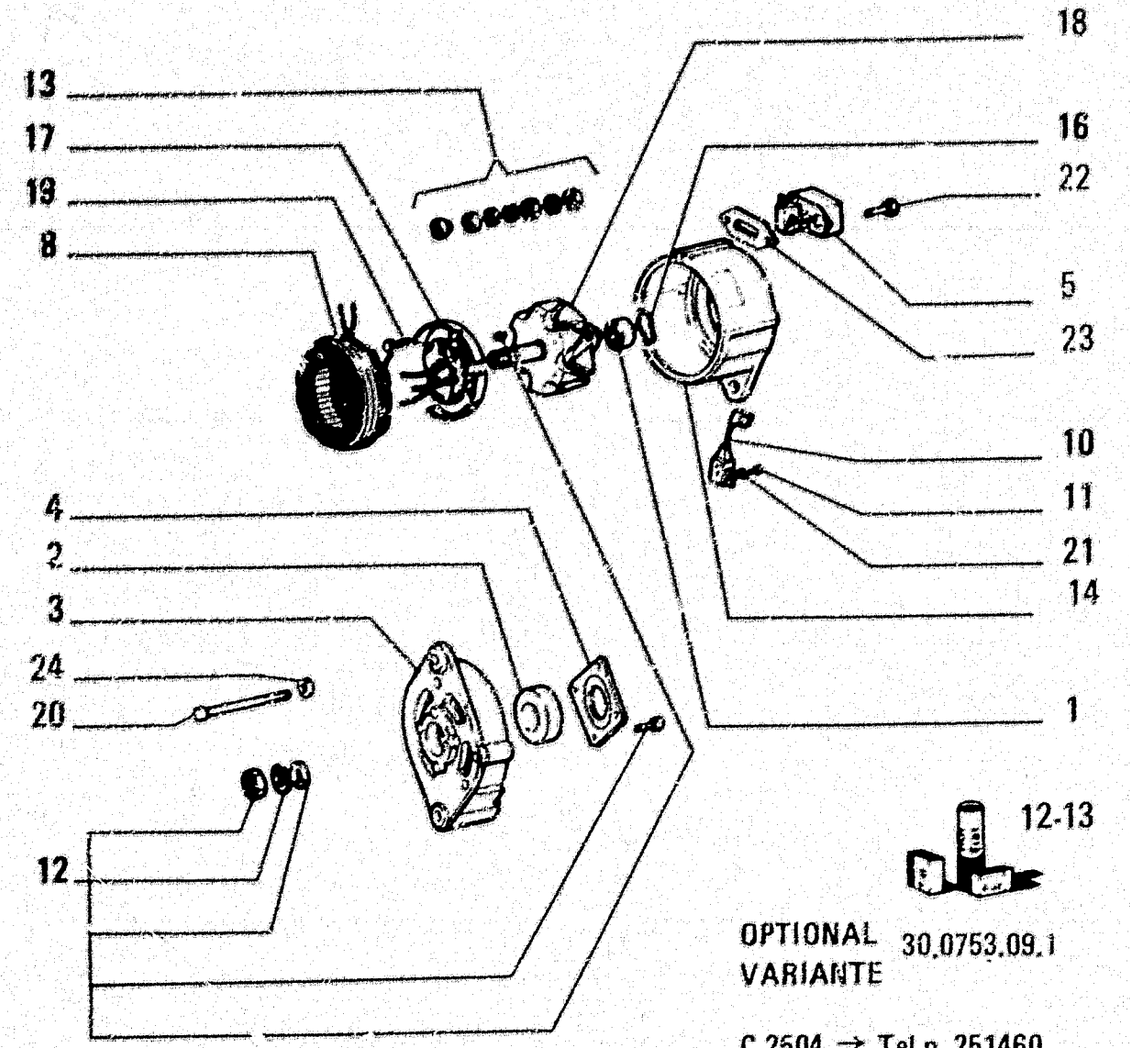

OPTIONAL 30.0753.09.1
VARIANTE

C 2504 → Tel.n. 251460

ITEM	PART NUMBER	QTY	TRANS CODE	DESCRIPTION	DESCRIZIONE
1	24941650	1	341C	BEARING 12x32	CUSCINETTO 12x32
2	24941660	1	341C	BEARING 17x47	CUSCINETTO 17x47
3	79074704	1	300S	SUPPORT	SUPPORTO
4	79022468	1	105P	PLATE	PIASTRA
5	79074715	1	169R	REGULATOR	REGOLATORE
8	79074705	1	271S	STATOR	STATORE
10	79074709	1	220C	CONDENSER	CONDENSATORE
11	79074711	1	40V	SCREW	VITE
12	790224E4	1	2K	KIT	KIT
13	79074707	1	2K	KIT	KIT
14	79074706	1	300S	SUPPORT	SUPPORTO
16	79025494	1	158G	O-RING	GUARNIZIONE O-R
17	79074712	1	32R	RECTIFIER	RADDRIZZATORE
18	79074713	1	145R	ROTOR	ROTORE
19	79074706	2	40V	SCREW	VITE
20	79074702	4	40V	SCREW	VITE
21	79074710	3	170R	LOCKWASHER	ROSETTA EL
22	79075883	2	40V	SCREW	VITE
23	79074714	1	120G	GASKET	GUARNIZIONE PIANA
24	14497821	4	131R	WASHER	ROSETTA

4757193 - 55 A -

ALTERNATOR – ALTERNATORE – ALTERNATEUR – DREHSTROM - LICHT - MASCHINE – ALTERNADOR

F3.03/1

N.T.R. 182 - 30.03.1989
604.01.154.01

T17

F	ELECTRICAL SYSTEM • IMPIANTO ELETTRICO • SYSTEME ELECTRIQUE • ELEKTRISCHE ANLAGE • SISTEMA ELETTRICO

H	TOOLS • ATTREZZI • OUTILLAGES • WERKZEUGE • UTILES

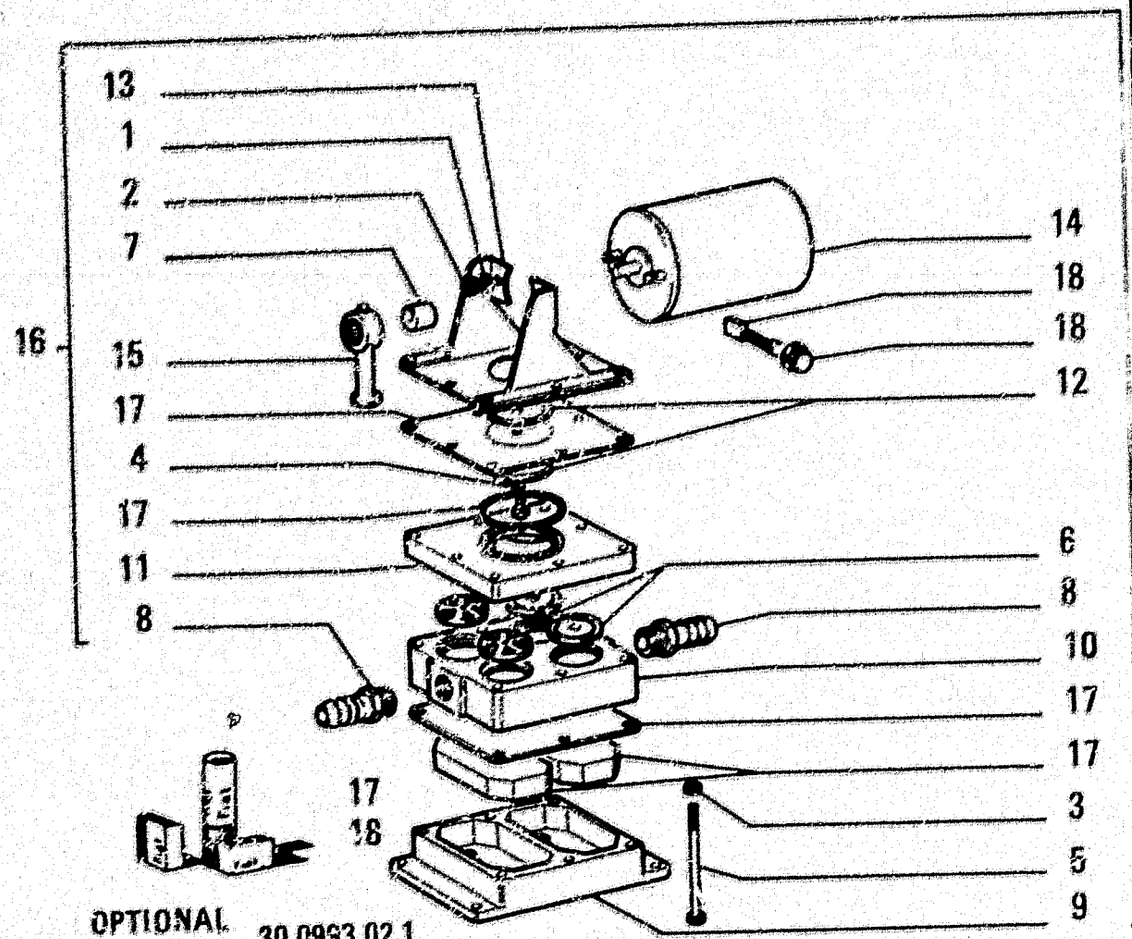

OPTIONAL 30.0953.02.1
VARIANTE

C 2504 → Tel.n. 251460

COMPONENTS
COMPONENTI

ITEM	PART NUMBER	QTY	TRANS CODE	DESCRIPTION	DESCRIZIONE
1	10516470	2	170R	LOCKWASHER 6,1x1,8	ROSETTA EL. 6,1x1,8
2	10725911	2	10D	NUT 6x1x4	DADO 6x1x4
3	10725940	6	10D	NUT 6x1x4	DADO 6x1x4
4	10979440	1	40V	SCREW 6x1x10	VITE 6x1x10
5	16038540	6	40V	SCREW 6x1x100	VITE 6x1x100
6	45482314	2	10V	VALVE	VALVOLA
7	71304372	1	20E	ECCENTRIC	ECCENTRICO
8	71304373	2	20R	FITTING	RACCORDO
9	71304374	1	300C	BODY	CORPO
10	71304378	1	300C	BODY	CORPO
11	71304379	1	300C	BODY	CORPO
12	71304380	2	60D	DISC	DISCO
13	71304385	1	200S	SUPPORT	SUPPORTO
14	71304388	1	137M	ELECTRIC MOTOR	MOTORINO ELETTRICO
15	71304389	1	50B	LINK	BIELLA
16	79013599	1	31E	ELECTROPUMP - ASSEMBLY	ELETTROPOMPA - COMPLETO
17	79064400	1	2K	KIT	KIT
18	79064361	1	2K	KIT	KIT

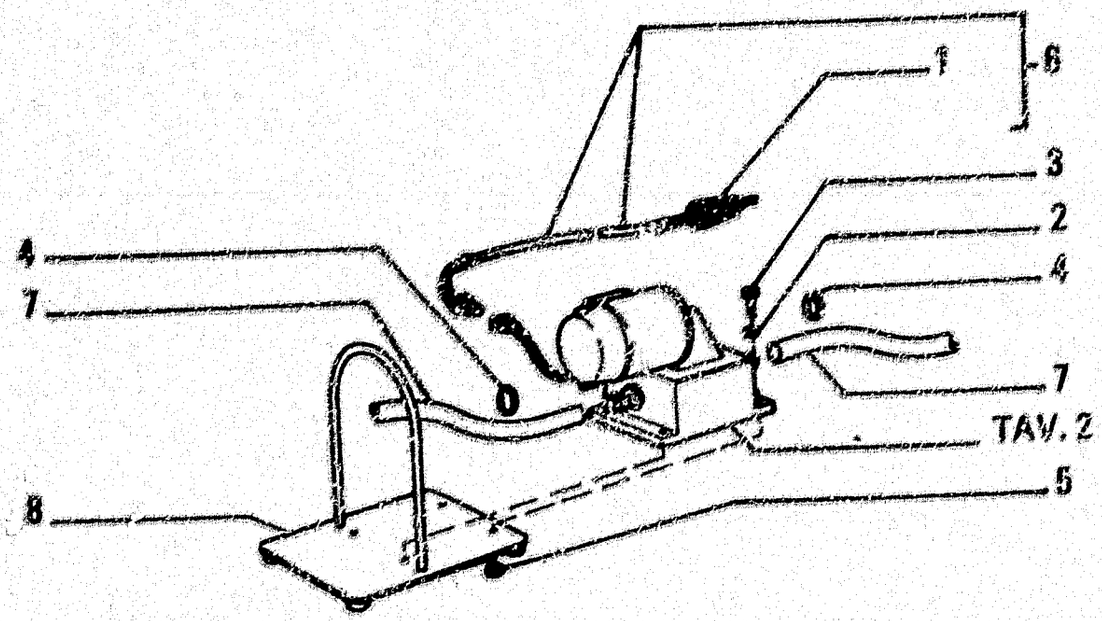

FUEL TRANSFER PUMP
POMPA TRAVASO COMBUSTIBILE

OPTIONAL
VARIANTE 30.0923.02.1

ITEM	PART NUMBER	QTY	TRANS CODE	DESCRIPTION	DESCRIZIONE
1	41624[illegible]	1	2006	PIN	SPINA
2	1051[illegible]70	4	1328	LSCKWASHER 6,1x1,8	ROSETTA DI SICUREZZA 6,1x1,8
3	1006[illegible]821	4	40V	SCREW 6x1x25	VITE 6x1x25
4	12173090	2	1600	COLLAR 24/36x14	COLLARE 24/36x14
5	15580211	4	100	NUT 6x1x5	DADO 6x1x5
6	79013596	1	111C	CABLE - ASSEMBLY	CAVO - COMPLETO
7	79013600	1	193T	TUBE	TUBO RIGIDO
8	79013601	1	2006	SUPPORT	SUPPORTO

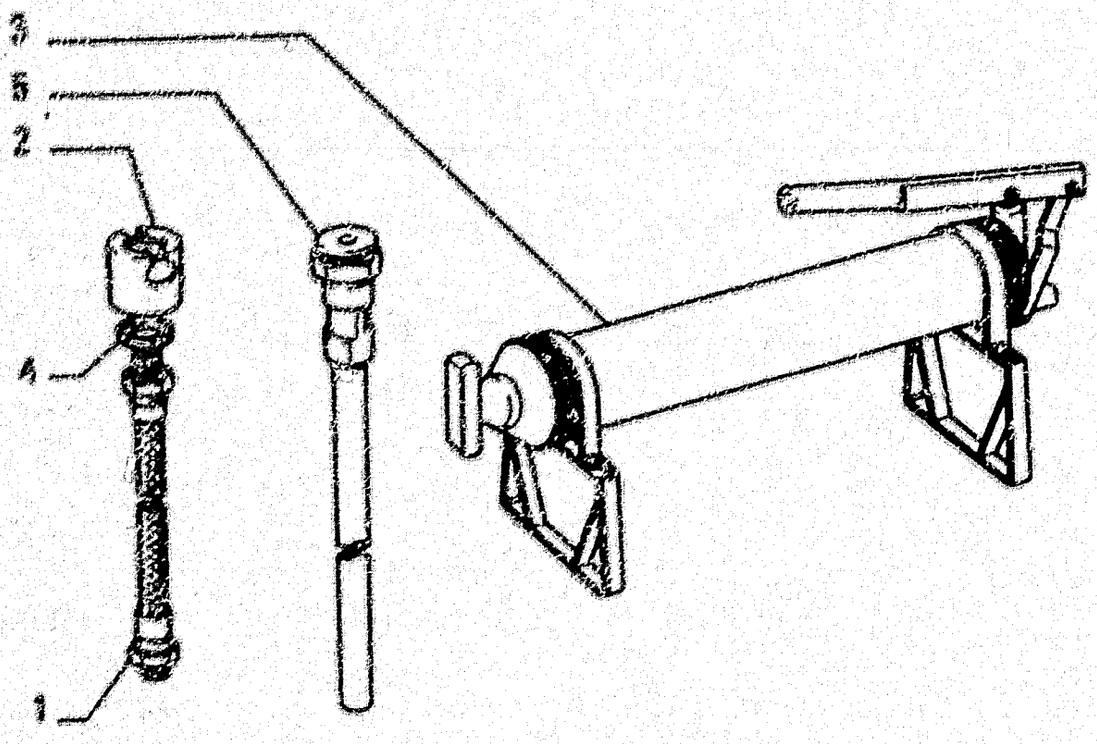

OPTIONAL
VARIANTE 30.0935.12.1

ITEM	PART NUMBER	QTY	TRANS CODE	DESCRIPTION	DESCRIZIONE
1	555486	1	192T	HOSE ASSY	TUBO FLESS.C/RACCORDI
	4963237	1	192T	HOSE ASSY	TUBO FLESS.C/RACCORDI
	79030434	1	192T	HOSE ASSY	TUBO FLESS.C/RACCORDI
2	549537	1	119T	HEAD	TESTA
	4960622	1	119T	HEAD	TESTA
3	582061	1	155P	PUMP - IN ALTERNATIVE	POMPA - IN ALTERNATIVA
	4955390	1	155P	PUMP - IN ALTERNATIVE	POMPA - IN ALTERNATIVA
	4961746	1	155P	PUMP - IN ALTERNATIVE	POMPA - IN ALTERNATIVA
	79030200	1	155P	PUMP - IN ALTERNATIVE	POMPA - IN ALTERNATIVA
4	10287380	2	120G	GASKET 12,2x18	GUARNIZIONE PIANA 12,2x18
5	592437	1	193T	TUBE	TUBO RIGIDO

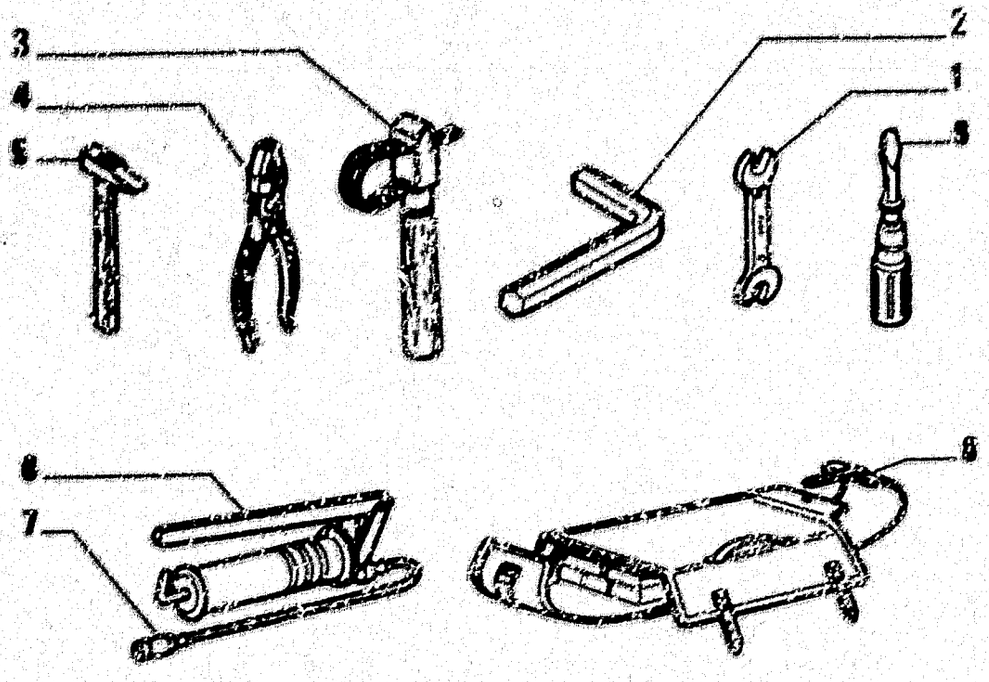

OPTIONAL
VARIANTE 30.0995.12.1

ITEM	PART NUMBER	QTY	TRANS CODE	DESCRIPTION	DESCRIZIONE
1	14522421	1	150C	KEY 13x17	CHIAVE 13x17
	14525021	1	150C	KEY 8x10	CHIAVE 8x10
	14549579	1	150C	KEY 12x14	CHIAVE 12x14
	14549879	1	150C	KEY 19x22	CHIAVE 19x22
	14550079	1	150C	KEY 24x27	CHIAVE 24x27
2	14525979	1	150C	KEY 12x132	CHIAVE 12x132
	14638079	1	150C	KEY 8x105	CHIAVE 8x105
	14638179	1	150C	KEY 10x118	CHIAVE 10x118
3	71304923	1	150C	KEY	CHIAVE
4	14626671	1	125P	PLIERS 13x190	PINZA 13x190
5	14582790	1	51M	HAMMER 118x315	MARTELLO 118x315
6	79028977	1	155P	PUMP - IN ALTERNATIVE	POMPA - IN ALTERNATIVA
	79028978	1	155P	PUMP - IN ALTERNATIVE	POMPA - IN ALTERNATIVA
	79028979	1	155P	PUMP - IN ALTERNATIVE	POMPA - IN ALTERNATIVA
	79028980	1	155P	PUMP - IN ALTERNATIVE	POMPA - IN ALTERNATIVA
7	79028961	1	255T	HOSE	TUBO FLESSIBILE
8	79062734	1	150B	BAG	BORSA
9	14626090	1	10C	SCREWDRIVER 4,5x177	CACCIAVITE 4,5x177
	14526290	1	10C	SCREWDRIVER 6,5x303	CACCIAVITE 6,5x303

MATALLIC FLOW

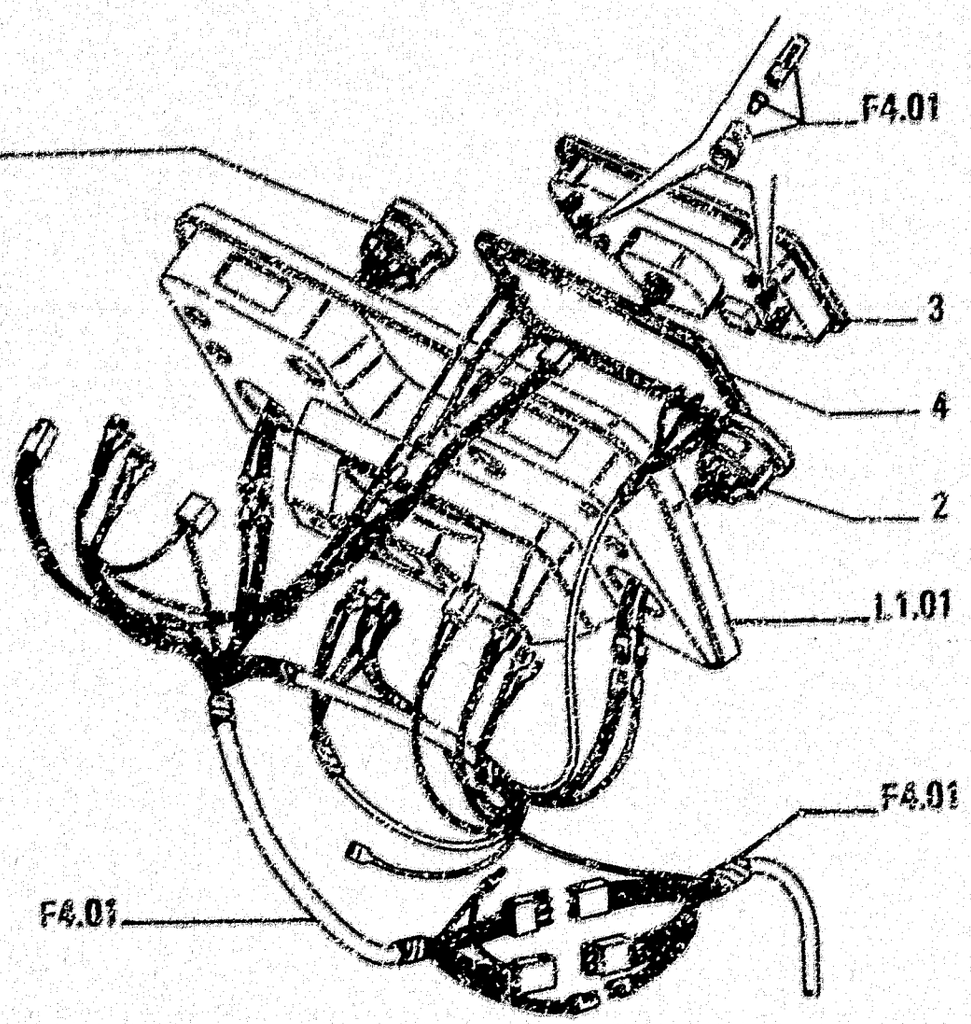

ITEM	PART NUMBER	QTY	TRANS CODE	DESCRIPTION	DESCRIZIONE
1	79051194	1	42M	OIL PRESSURE GAUGE TRANSMISSION	MANOMETRO OLIO TRANSMISSION
2	79051200	1	42M	OIL PRESSURE GAUGE ENGINE	MANOMETRO OLIO ENGINE
3	7904[illegible]	1	28G	INSTRUMENT CLUSTER	STRUMENTO MULTIPLO
4	790[illegible]	1	12G	GASKET	GUARNIZIONE PIANA

OPERATION INDICATORS – SEGNALAZIONI DI FUNZIONAMENTO – TEMOINS DE FONCTIONNEMENT –
BETRIEBSSIGNALISIERUNG – TESTIGOS DE FUNCIONAMENTO

F5.10

G6

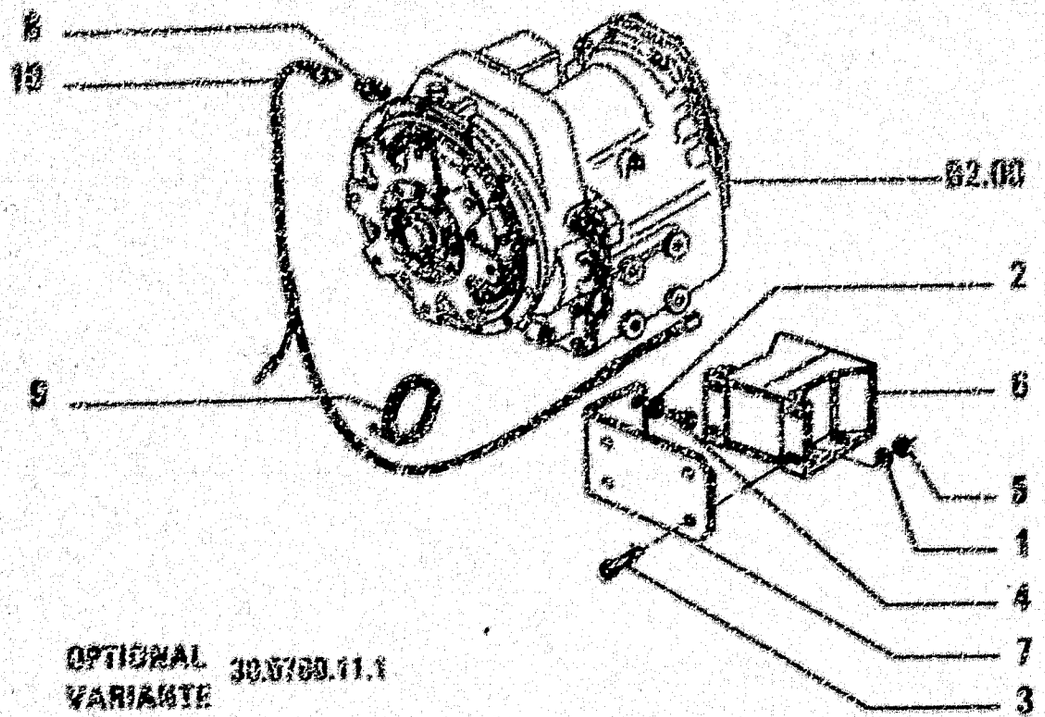

OPTIONAL VARIANTE 30.0760.11.1

BACK UP ALARM
AVVISATORE ACUSTICO DI R.M.

ITEM	PART NUMBER	QTY	TRANS CODE	DESCRIPTION	DESCRIZIONE
1	10571571	4	131R	WASHER 6,1x1,6	ROSETTA 6,1x1,6
2	10571571	2	131R	WASHER 10,2x2,2	ROSETTA 10,2x2,2
3	10902421	4	40V	SCREW 6x1x20	VITE 6x1x20
4	11106231	2	40V	SCREW 10x1,5x25	VITE 10x1,5x25
5	15896211	4	10D	NUT 6x1x5	DADO 6x1x5
6	73131968	1	105A	HORN	AVVISATORE ACUSTICO
7	75009586	1	300S	SUPPORT	SUPPORTO
8	79012600	1	75I	SWITCH	INTERRUTTORE
9	79013422	6	31F	CLAMP	FASCETTA
10	79045350	1	111C	CABLE	CAVO

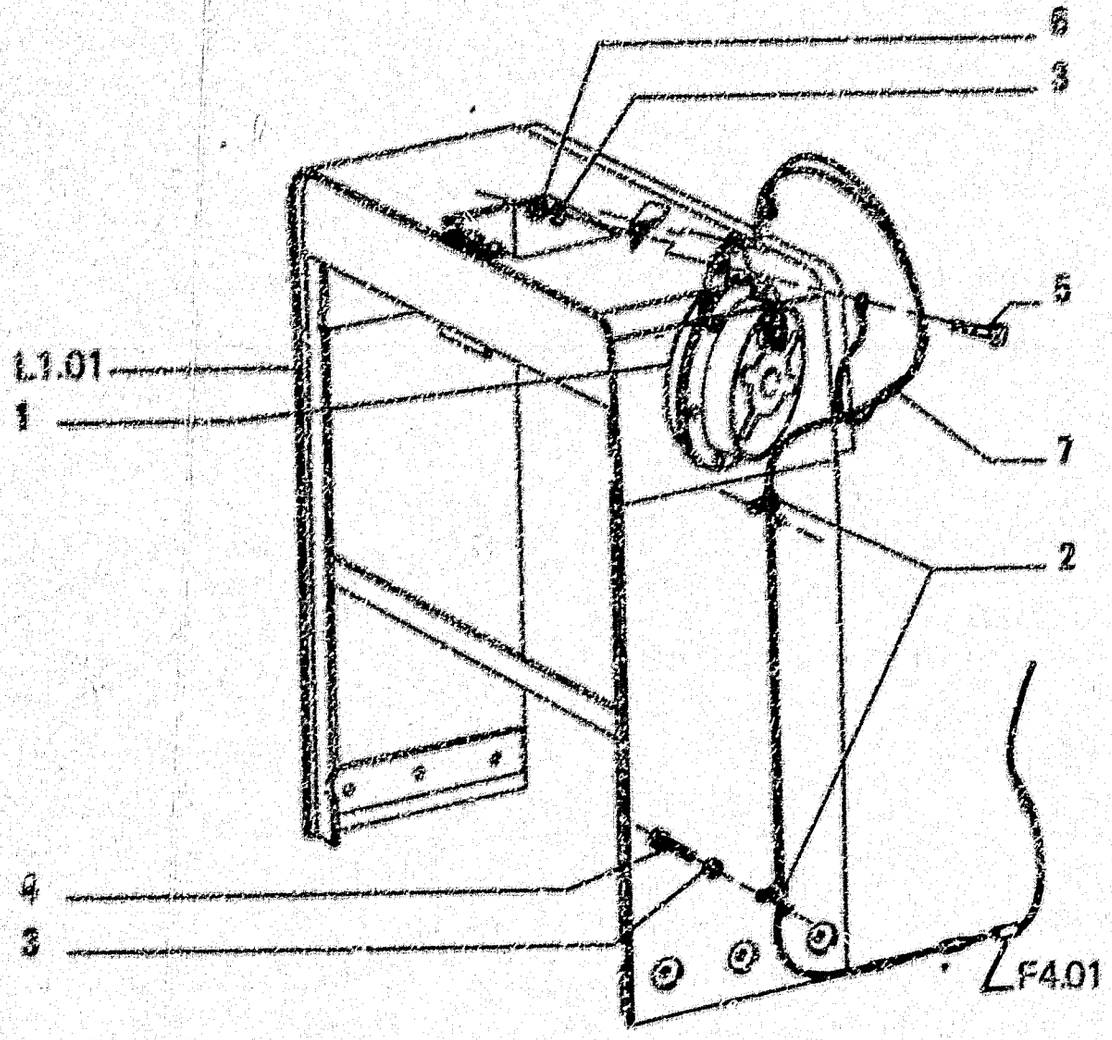

PIATALLIS FLTB

F5.01 TAV. 1 PAG.1

ITEM	PART NUMBER	QTY	TRANS CODE	DESCRIPTION	DESCRIZIONE
1	79056873	1	186A	HORN	AVVISATORE ACUSTICO
2	10440990	2	231S	CLIP 6x7	STAFFETTA 6x7
3	10571771	4	122R	LOCKWASHER 8,1x2	ROSETTA DI SICUREZZA 8,1x2
4	10979421	2	40V	SCREW 8x1x10	VITE 8x1x10
5	16049331	2	40V	SCREW 8x1,25x25	VITE 8x1,25x25
6	16100821	2	10D	NUT 8x1,25x6,5	DADO 8x1,25x6,5
7	79031741	1	111C	CABLE	CAVO

SIGNALLING DEVICES – SEGNALAZIONI DI AVVISO – AVERTISSEURS – SIGNALISIERVORRICHTUNGEN – SENALIZACION DE AVISO

2 | F5.01

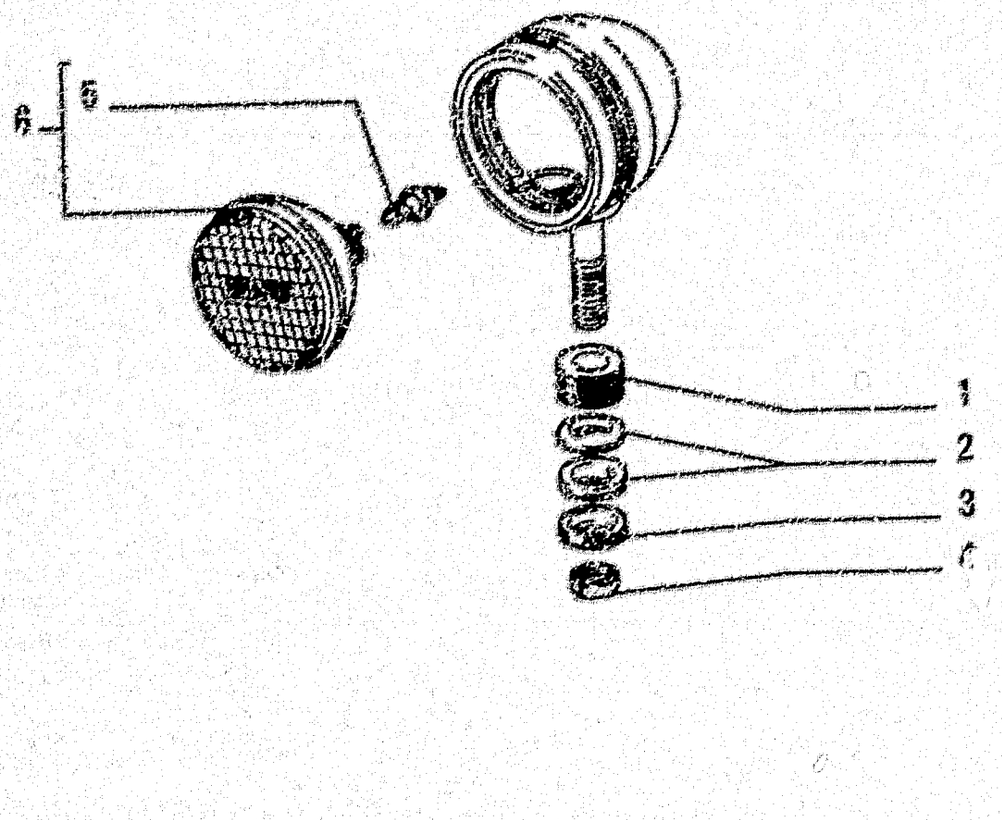

ITEM	PART NUMBER	QTY	TRANS CODE	DESCRIPTION	DESCRIZIONE
1	79073622	1	75D	SPACER	DISTANZIALE
2	79073623	2	60T	BLOCK	TASSELLO
3	79073624	1	131R	WASHER	ROSETTA
4	79073625	1	10G	NUT	DADO
5	79069460	1	3XL	LAMP	LAMPADA
6	79097997	1	22GP	FLOODLIGHT - ASSEMBLY	PROIETTORE - COMPLETO

79094052

HEADLAMP – PROIETTORE – PROJECTEUR – SCHEINWERFER – PROYECTOR

F4.05/1

N.T.R. 182 - 30.03.1989
604.01.154.01

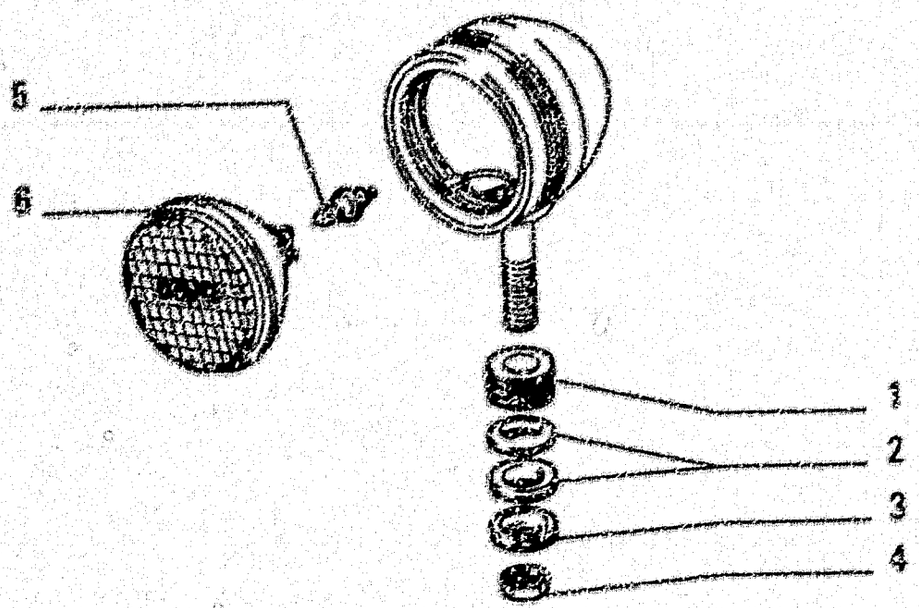

ITEM	PART NUMBER	QTY	TRANS CODE	DESCRIPTION	DESCRIZIONE
1	79073622	1	75D	SPACER	DISTANZIALE
2	79073823	2	90T	BLOCK	TASSELLO
3	79073824	1	131R	WASHER	ROSETTA
4	79073825	1	10D	NUT	DADO
5	79062460	1	30L	LAMP	LAMPADA
6	79060111	1	171R	REFLECTOR	RIFLETTORE

79073816

HEADLAMP – PROIETTORE – PROJECTEUR – SCHEINWERFER – PROVECTOR

F4.05

G10

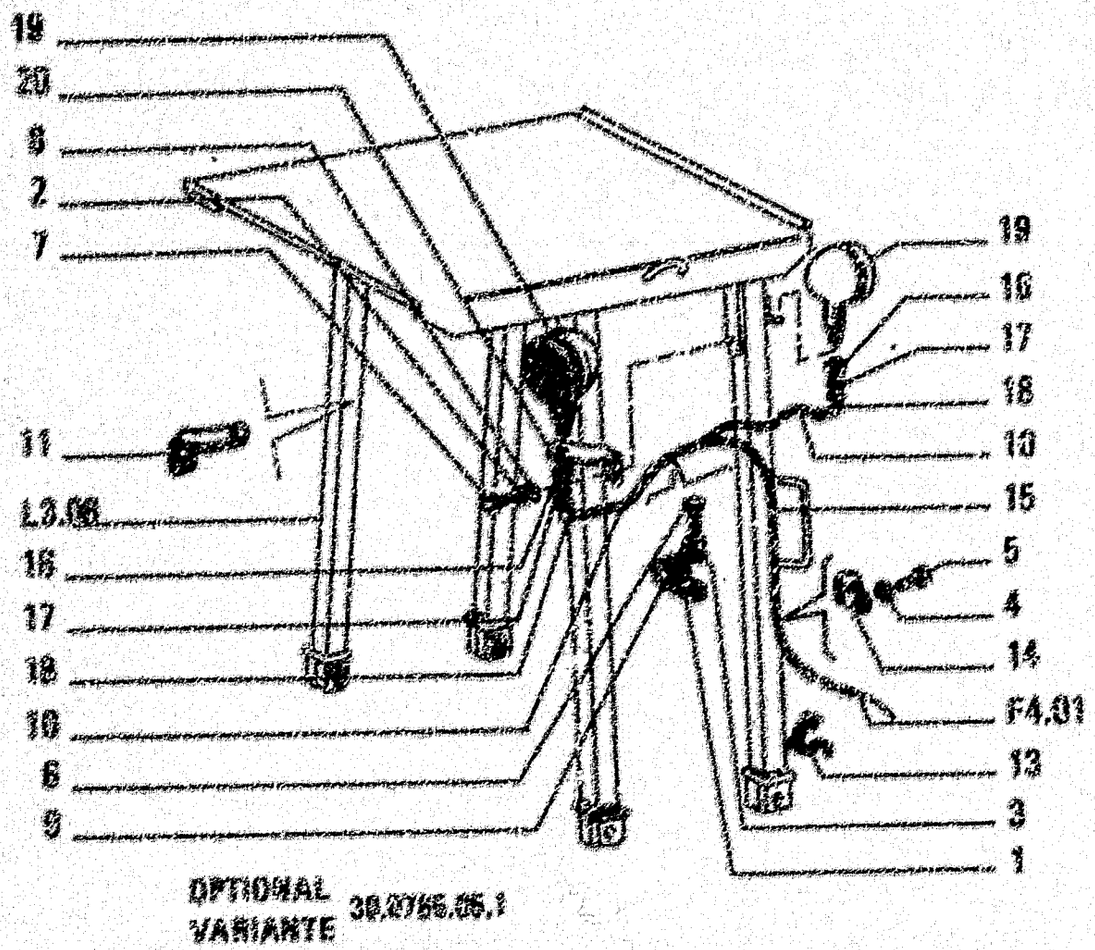

OPTIONAL 30.00/55.05.1
VARIANTE

ITEM	PART NUMBER	QTY	TRANS CODE	DESCRIPTION	DESCRIZIONE
1	10460180	2	251S	CLIP 6x8	STAFFETTA 6x8
2	10616671	4	170R	LOCKWASHER 10x2.5	ROSETTA EL. 10x2.5
3	10571579	2	170R	LOCKWASHER 6,1x1,6	ROSETTA EL. 6,1x1,6
4	10571670	2	170R	LOCKWASHER 10,2x2,2	ROSETTA EL. 10,2x2,2
5	10979231	2	40V	SCREW 10x1,5x14	VITE 10x1,5x14
6	10979431	2	40V	SCREW 6x1x10	VITE 6x1x10
7	11105431	4	40V	SCREW 10x1,5x30	VITE 10x1,5x30
8	12646621	4	131R	WASHER 10,2x25	ROSETTA 10,2x25
9	14406431	2	131R	WASHER 6,4x12,5	ROSETTA 6,4x12,5
10	78013094	4	111C	CABLE	CAVO
11	78013181	1	300S	SUPPORT [illegible]	SUPPORTO [illegible]
	78013182	1	300S	SUPPORT - RIGHT [illegible]	SUPPORTO - DESTRO [illegible]
13	78013422	4	31F	CLAMP	FASCETTA
14	78020511	2	231S	CLIP	STAFFETTA
15	78045487	2	111C	CABLE	CAVO
16	78066805	4	95G	WING NUT	GHIERA
17	78066806	4	131R	WASHER	ROSETTA
18	78070321	4	120G	GASKET	GUARNIZIONE PIANA
19	78073816	4	220P	FLOODLIGHT - ASSEMBLY IN ALTERNATIVE SEE SGR. F4.05	PROIETTORE - COMPLETO IN ALTERNATIVA VEDERE SGR. F4.05
	78084062	4	220P	FLOODLIGHT - ASSEMBLY IN ALTERNATIVE SEE SGR. F4.05/1	PROIETTORE - COMPLETO IN ALTERNATIVA VEDERE SGR. F4.05/1
26	78013904	1	300S	SUPPORT - LEFT [illegible]	SUPPORTO - SINISTRO [illegible]
	78013905	1	300S	SUPPORT - RIGHT [illegible]	SUPPORTO - DESTRO [illegible]

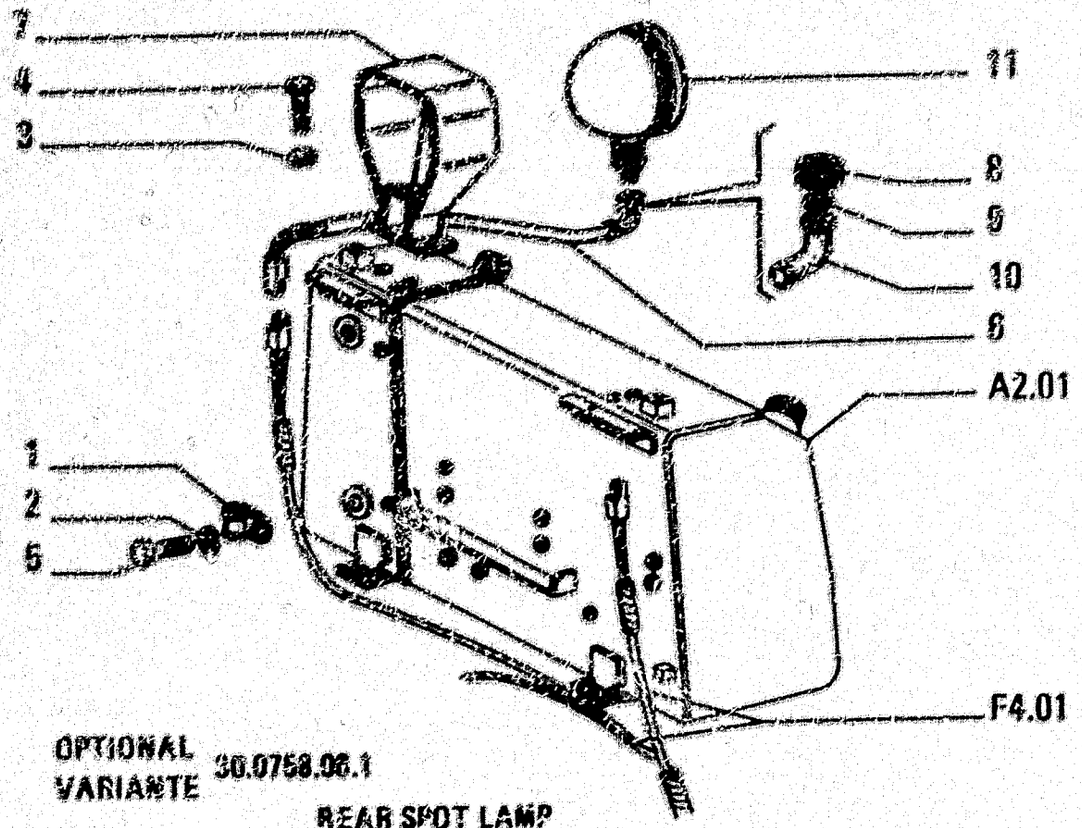

OPTIONAL 30.0758.06.1
VARIANTE

REAR SPOT LAMP
PROIETTORE POSTERIORE

ITEM	PART NUMBER	QTY	TRANS CODE	DESCRIPTION	DESCRIZIONE
1	10442[illegible]30	1	231S	CLIP 6x9	STAFFETTA 6x9
2	10571771	1	132R	LOCKWASHER 8,1x2	ROSETTA DI SICUREZZA 8,1x2
3	10571871	2	132R	LOCKWASHER 10,2x2,2	ROSETTA DI SICUREZZA 10,2x2,2
4	11106231	2	40V	SCREW 10x1,5x25	VITE 10x1,5x25
5	10343C31	1	40V	SCREW 8x1,25x12	VITE 8x1,25x12
6	76013834	1	111C	CABLE	CAVO
7	76014422	1	206S	SUPPORT	SUPPORTO
8	76000695	1	50G	RING NUT	GHIERA
9	76029506	1	131H	WASHER	ROSETTA
10	76070321	1	125G	GASKET	GUARNIZIONE PIANA
11	76073810	1	220P	FLOODLIGHT - ASSEMBLY IN ALTERNATIVE SEE SGR. F4.05	PROIETTORE - COMPLETO IN ALTERNATIVA VEDERE SGR. F4.05
	79004052	1	220P	FLOODLIGHT - ASSEMBLY IN ALTERNATIVE SEE SGR. F4.05/1	PROIETTORE - COMPLETO IN ALTERNATIVA VEDERE SGR. F4.05/1

ELECTRICAL SYSTEM
IMPIANTO ELETTRICO

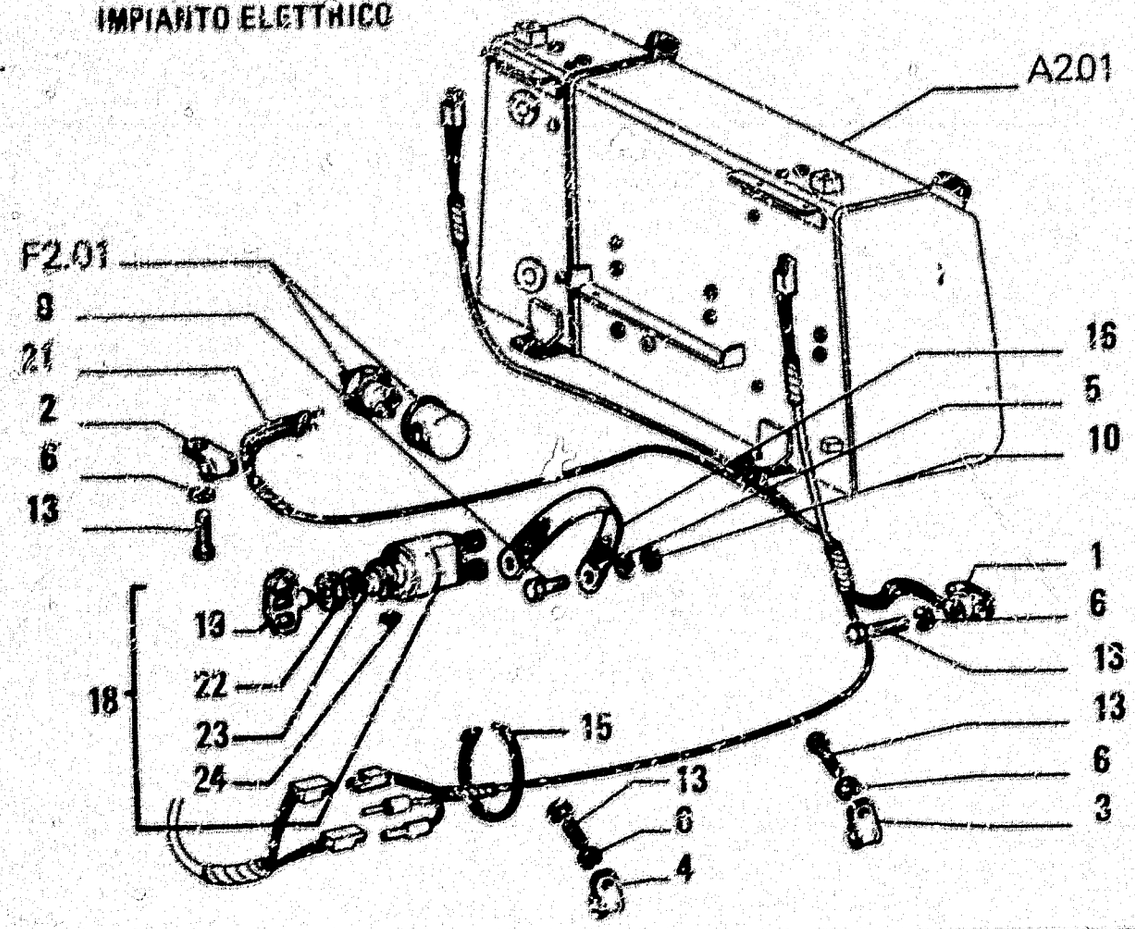

ITEM	PART NUMBER	QTY	TRANS CODE	DESCRIPTION	DESCRIZIONE
1	10449300	4	231S	CLIP 8x9	STAFFETTA 8x9
2	10450090	3	231S	CLIP 8x9	STAFFETTA 8x9
3	10450290	2	231S	CLIP 14x9	STAFFETTA 14x9
4	10450750	1	231S	CLIP 22x9	STAFFETTA 22x9
5	10571071	2	132R	LOCKWASHER 10,2x2,2	ROSETTA DI SICUREZZA 10,2x2,2
6	10571771	10	132R	LOCKWASHER 8,1x2	ROSETTA DI SICUREZZA 8,1x2
8	10979331	1	40V	SCREW 10x1,5x14	VITE 10x1,5x14
10	11701721	1	130	NUT 10x1,5x8	DADO 10x1,5x8
13	16043031	10	40V	SCREW 8x1,25x12	VITE 8x1,25x12
15	79013422	1	31F	CLAMP	FASCETTA
16	79017173	1	166T	GROUND BRAID	TRECCIA DI MASSA
18	79073031	1	75I	SWITCH - ASSEMBLY BATTERIES NEUTRALIZER	INTERRUTTORE - COMPLETO BATTERIES NEUTRALIZER
19	79077033	2	154C	LOCK KEY	CHIAVE SERRATURA
21	79[illegible]01	1	111C	CABLE - REAR	CAVO - POSTERIORE
22	75036734	1	100	NUT	DADO
23	79036735	1	170I	LOCKWASHER	ROSETTA EL.
24	14163470	1	202S	SPRING PIN 4,4x10	SPINA ELASTICA 4,4x10

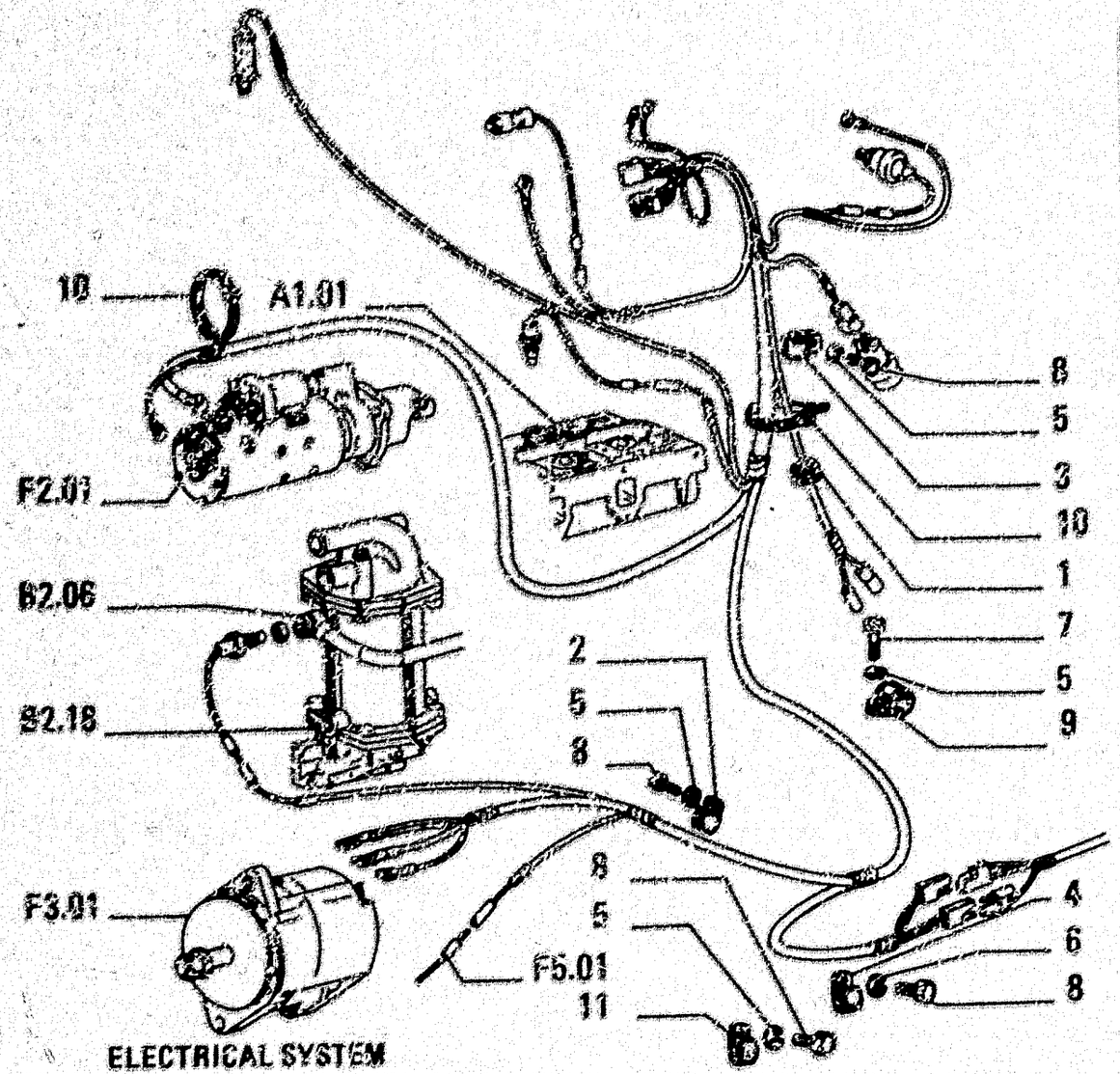

ELECTRICAL SYSTEM
IMPIANTO ELETTRICO

ITEM	PART NUMBER	QTY	TRANS CODE	DESCRIPTION	DESCRIZIONE
1	10397350	1	45A	RING 12x24	ANELLO 12x24
2	10450360	2	231S	CLIP 14x9	STAFFETTA 14x9
3	10450680	2	231S	CLIP 20x9	STAFFETTA 20x9
4	10450780	2	231S	CLIP 22x9	STAFFETTA 22x9
5	10571771	5	170R	LOCKWASHER 8,1x2	ROSETTA EL. 8,1x2
6	10571871	2	170R	LOCKWASHER 10,2x2,2	ROSETTA EL. 10,2x2,2
7	15970531	2	40V	SCREW 10x1,25x20	VITE 10x1,25x20
8	16043031	5	40V	SCREW 8x1,25x12	VITE 8x1,25x12
9	79011405	2	231S	CLIP	STAFFETTA
10	79013422	4	31F	CLAMP	FASCETTA
11	79038372	1	231S	CLIP	STAFFETTA

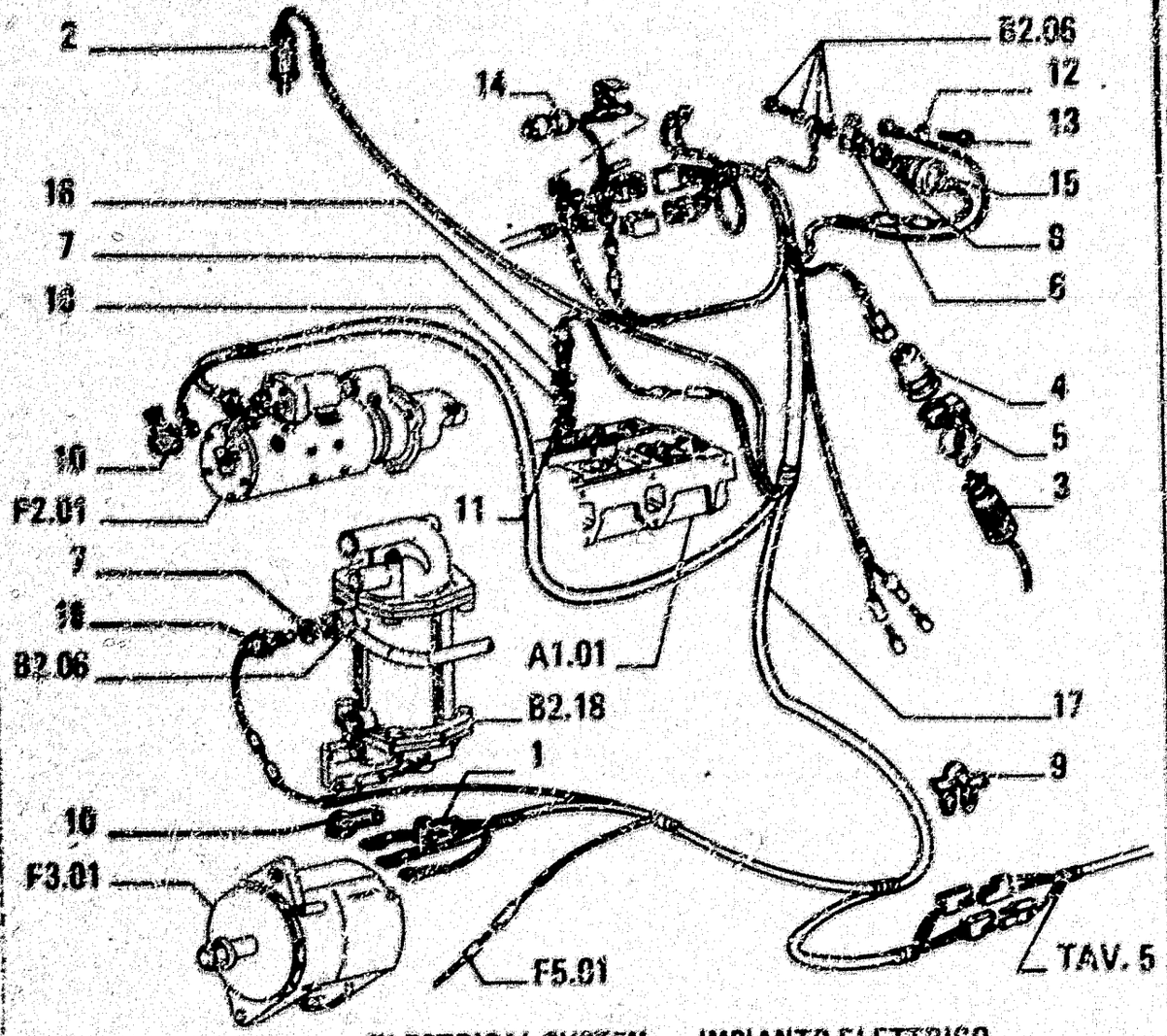

ELECTRICAL SYSTEM – IMPIANTO ELETTRICO

ITEM	PART NUMBER	QTY	TRANS CODE	DESCRIPTION	DESCRIZIONE
1	7004280	1	65C	BOOT	CAPPUCCIO
2	4151244	1	65C	BOOT	CAPPUCCIO
3	41824G1	1	201S	ELECTRICAL PLUG	SPINA ELETTRICA
4	41824G2	1	205P	RECEPTACLE	PRESA DI CORRENTE
5	4952553	1	265C	COVER	COPERCHIO
6	4957531	1	300S	SUPPOP	SUPPORTO
7	10257030	2	120G	GASKET 1"	GUARNIZIONE PIANA 16,2x22
8	10257480	1	120G	GASKET "	GUARNIZIONE PIANA 20,2x26
9	14599480	2	105M	SPRING ..l 10x3.8	MOLLETTA 10x3.8
10	10406485	2	65C	BO" ../x15	CAPPUCCIO 7,7x15
11	10279560	1	120G	GASKET 22,2x28	GUARNIZIONE PIANA 22,2x28
12	10571671	1	170R	LOCKWASHER 10,2x2,2	ROSI EL. 10,2x2,2
13	11100031	1	40N	SCREW 10x1,5x20	VITE 1. 20
14	79066472	1	35I	INDICATOR AIR FILTER CLOGGING	INDICATL .AIR FILTER CLOGGING
15	79079344	1	75I	SWITCH TRANSMISSION FLUID PRESSURE	INTERRUTT.RE TRANSMISSION FLUID PRESSURE
16	79072543	2	130T	SENDING UNIT TRANSMISSION FLUID PRESSURE	TRASMETITITORE TRANSMISSION FLUID PRESSURE
17	76010585	1	111C	CABLE	CAVO
18	79030[illegible]	1	20R	FITTING	RACCORDO

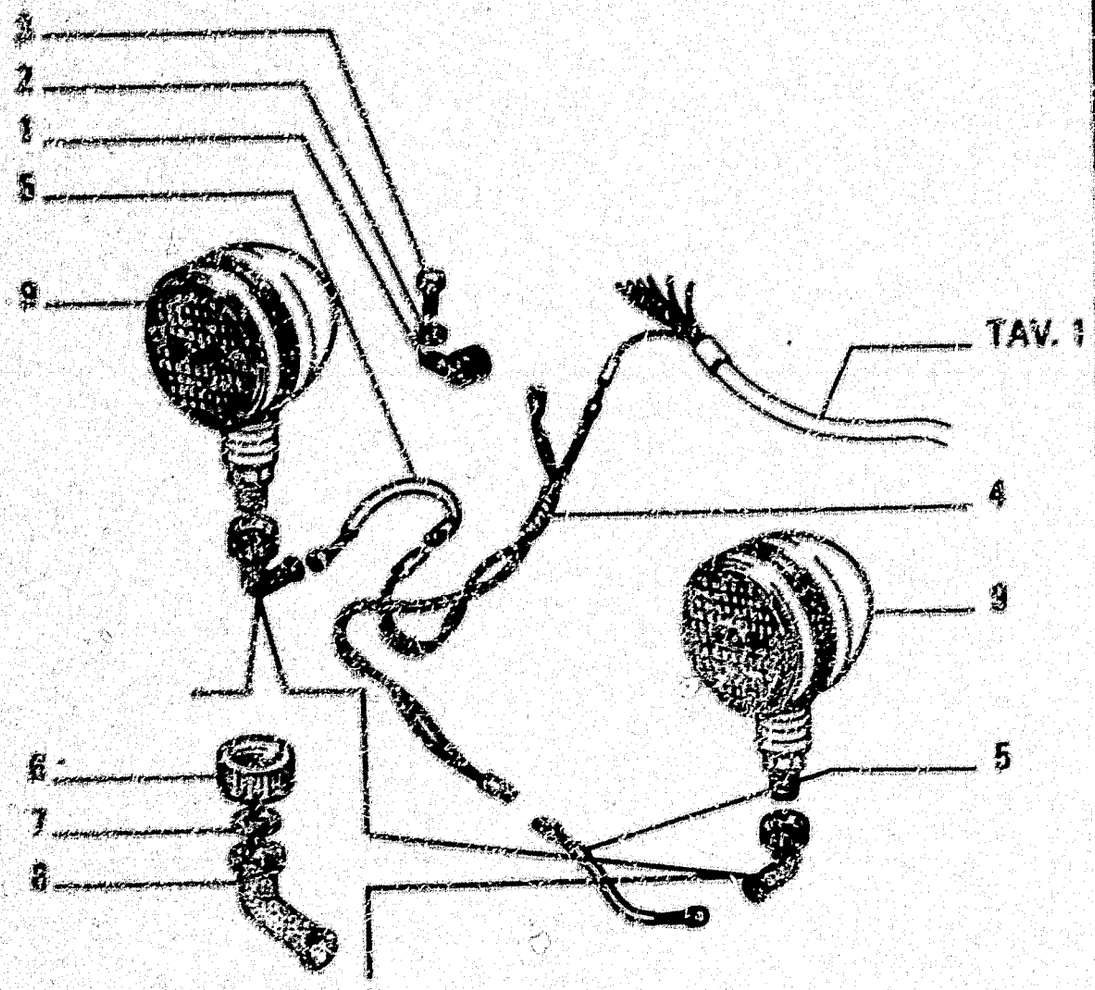

ELECTRICAL SYSTEM
IMPIANTO ELETTRICO

ITEM	PART NUMBER	QTY	TRANS CODE	DESCRIPTION	DESCRIZIONE
1	10450090	1	231S	CLIP 8x9	STAFFETTA 8x9
2	10571771	1	170R	LOCKWASHER 8,1x2	ROSETTA EL. 8,1x2
3	18043031	1	40V	SCREW 8x1,25x12	VITE 8x1,25x12
4	78013881	1	111C	CABLE	CAVO
5	78013892	2	111C	CABLE	CAVO
6	79069905	2	50G	RING NUT	GHIERA
7	79069896	2	131R	WASHER	ROSETTA
8	79070321	2	120G	GASKET	GUARNIZIONE PIANA
9	79073818	2	220P	FLOODLIGHT - ASSEMBLY IN ALTERNATIVE SEE SGR. F4.05	PROIETTORE - COMPLETO IN ALTERNATIVA VEDERE SGR. F4.05
	79084052	2	220P	FLOODLIGHT - ASSEMBLY IN ALTERNATIVE SEE SGR. F4.05/1	PROIETTORE - COMPLETO IN ALTERNATIVA VEDERE SGR. F4.05/1

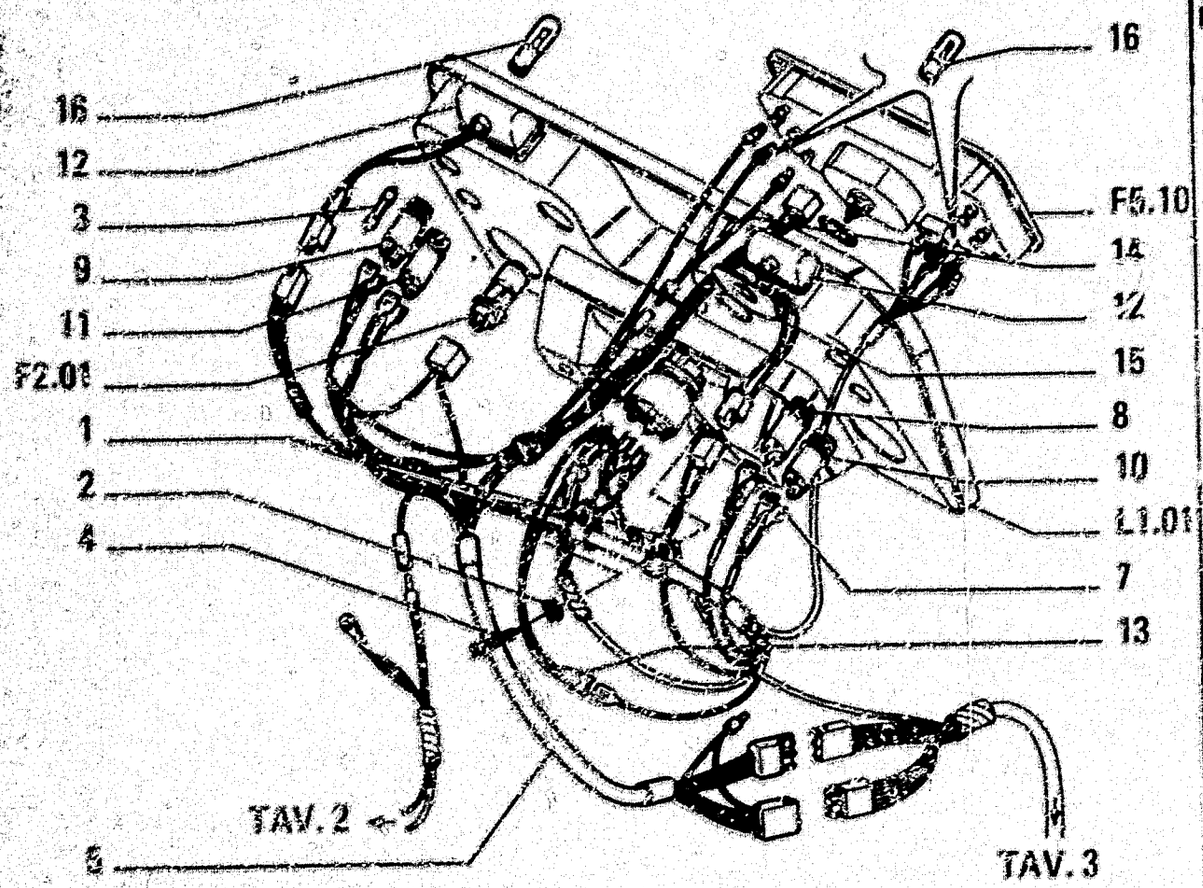

ITEM	PART NUMBER	QTY	TRANS CODE	DESCRIPTION	DESCRIZIONE
1	10441660	2	221S	CLIP 18x7	STAFFETTA 18x7
2	10571571	2	170R	LOCKWASHER 6,1x1,6	ROSETTA EL. 6,1x1,6
3	10259060	4	110F	FUSE 5,7x24,9	FUSIBILE 5,7x24,9
4	13275811	2	40V	SCREW 6x16	VITE 6x16
5	76010396	1	111C	CABLE	CAVO
7	79006370	1	210C	SWITCH	COMMUTATORE
8	79011643	1	136P	FUSE HOLDER	PORTAFUSIBILE
9	79011645	1	182P	FUSE HOLDER	PORTAFUSIBILE
10	79011647	1	138P	FUSE HOLDER	PORTAFUSIBILE
11	79011649	1	139P	FUSE HOLDER	PORTAFUSIBILE
12	79032396	2	9F	LIGHT	FANALE
13	79037239	1	111C	CABLE	CAVO
14	79042811	1	111C	CABLE	CAVO
15	79043274	1	55T	DECAL	TARGA
16	14142490	10	30L	LAMP 9,15x6,8	LAMPADA 9,15x6,8

ELECTRICAL SYSTEM
IMPIANTO ELETTRICO

	DENOMINAZIONE BASE	BASIC DESIGNATION	DESIGNATIONS BASES	GRUNDBEZEICHNUNGEN	DENOMINACIONES BASE
80I	INTERRUTTORE AUTOMATICO	CIRCUIT BREAKER	INTERRUPTEUR AUTO-MATIQUE	SELBSTSCHALTER	INTERRUPTOR AUTO-MATICO
80S					
81L	LAMA ANGOLABILE (HA)	ANGLE MOLDBOARD (HA)	LAME ANGLEDOZER (HA)	SCHWENKSCHILD	HOJA ANGULABLE (HA)
83S	SEDILE INTERMEDIO	INTERMEDIATE SEAT	SIEGE MEDIAN	MITTLERER SITZ	BUTACA INTERMEDIA
84C	COFANO FORATO	PERFORATED HOOD	CAPOT PERFORÉ	MOTORHAUBE GELOCHT	
85S	PANNELLI SUPPLEMENTARI CURTIA	ADDITIONAL RADIATOR GUARD	PROTECTION SUPPL. RADIATEUR	KUEHLERSCHUTZ ZUSAETZL	
86A	PANNELLI MOBILI MOTORE	HOOD SIDE PLATES	PANNEAUX LATERAUX MOTEUR	MOTORSEITENBLECHE,ULAPPBAR	
86F	PANNELLI LATERALI MOTORE		PROTECTIONS LATERALES MOTEUR	MOTORSEITENBLECHE	
88C	CARTUCCIA FILTRANTE	FILTERING ELEMENT	ELEMENT FILTRANT	FILTEREINSATZ	CARTUCHO DE FILTRO
89D	DISTRIBUTORE DUPLEX	DUPLEX DISTRIBUTOR	DISTRIBUT.DUPLEX	BREMSVENTIL DUPLEX	DISTRIBUIDOR DUPLEX
89L	LAMA DIRITTA (HS)	STRAIGHT MOLDBOARD (HS)	LAME DOZER (HS)	BRUSTSCHILD (HS)	HOJA RECTA (HS)
90P	PERNO DELLO STANTUFFO	PISTON PIN	AXE DE PISTON	KOLBENBOLZEN	BULON DE EMBOLO
91S	SEGNALATORE ACUSTICO	BUZZER	TEMOIN SONORE	SUMMER	TIMBRE
94C	PROTEZIONE ANTIVANDALO	VANDALISM PREVENTION			
94P	COPERCHIO CRUSCOTTO ANTIVANDALO	ANTI VANDALISM INSTRUM PANELS	CAPOT POUR PLANCHE DE BORD	SCHUTZDECKEL	PROTECCION DEL TABLERO
95A	ASSALE	AXLE	ESSIEU	ACHSE	EJE
97D	DISTRIBUTORE QUADRUPLEX	QUADRUPLEX DISTRIBUTOR	DISTRIBUTEUR QUADRUPLEX	BREMSVENTIL QUADRUPLEX	DISTRIBUIDOR QUADRUPLEX
98D					
98F	FORCELLA	YOKE	FOURCHE	GABEL	HORQUILLA
98G	GOMITO	ELBOW	COUDE	WINKELSTUECK	CODO
99I	ISOLANTE	INSULATOR	ISOLANT	ISOLIERUNG	AISLADOR
99L	LAMA DIRITTA-LARGA (HS-L)	STRAIGHT-WIDE MOLDBOARD (HS-L)	LAME DOZER ELARGIES (HS-L)	BREITES BRUSTSCHILD (HS-L)	HOJA RECTA-ANCHA (HS-L)
99M	MOBILETTO	CABINET	ARMOIRE	KASTEN	ARMARIO
99R	RIPARTITORE	SPLITTER	REPARTITEUR	VERTEILERGETRIEBE	REPARTIDOR
99T	TELERUTTORE	RELAY	TELERUPTEUR	RELAIS	TELERRUPTOR
99V	SEDILE RIBALTABILE	RECLINING SEAT	SIEGE BASCULABLE	KLAPPSITZ	ASIENTO ABATIBLE
99Z	SEDILE CON SOSPENSIONE ELASTICA	SUSPENSION SEAT	SIEGE SUR SUSPENSIONS	SCHWINGSITZ	ASIENTO DE SUSPENSION ELASTICA
9AD	DISTRIBUTORE A DOPPIO EFFETTO	DOUBLE ACTING CONTROL VALVE	DISTRIBUTEUR DOUBLE EFFET	DOPPELTWIRKUNG STEUERGERAET	DISTRIBUIDOR DE DOBLE EFECTO
9AD					
9AL	LAMA SEMI-U (HSU)	SEMI-U MOLDBOARD (HSU)	LAME SEMI U (HSU)	SEMI-U-SCHILD (HSU)	HOJA SEMI-U (HSU)
9AS	SEGMENTO	SEGMENT	SEGMENT	SEGMENT	SEGMENTO
9B1	PARAFANGHI ANTERIORI	FRONT FENDERS	AILES AVANT	KOTFLUEGELVORNE	GUARDABARROS ANTERIOR
9B3	PARAFANGHI POSTERIORI	REAR FENDERS	AILES ARRIERE	KOTFLUEGEL HINTER	GUARDABARROS POSTERIOR
9B5	PARAFANGHI ALLUNGATI	FULL LENGHT FENDERS	AILES ALLONGEES	KOTFLUEGEL LANGE AUSFUEHRUNG	GUARDABARROS LARGOS
9C0	CASSETTA ATTREZZI	TOOL BOX	COFFRE A OUTILS	WERKZEUGKASTEN	CAJA HERRAMIENTAS
9D9	DISTRIBUTORE E SEMPLICE EFFETTO	SINGLE ACTING CONTROL VALVE	DISTRIBUTEUR SIMPLE EFFET	EINFACHWIRKUNG STEUERGERAET	DISTRIBUIDOR DE SIMPLE EFECTO
9FL	LAMPADINA	BULB	AMPOULE	GLUEHBIRNE	LAMPARITA
9FS	REGOLATORE	INDICATOR	TEMOIN	ANZEIGER	TESTIGO
9JT	TENDICINGHIA	BELT STRETCHER	TENDEUR DE COURROIE	RIEMENSPANNER	TENSOR DE CORREA

	DESIGNAZIONE BASE	BASIC DESIGNATION	DESIGNATIONS-BASES	GRUNDBEZEICHNUNGEN	DENOMINACIONES BASE
870	PROTEZIONI FORESTALI	FORESTRY PROTECTIONS	PROTETION DEFORESTAGE	SCHUTZ FUER FORSTEINSATZ	
871	SCHERMI POST E LAT ROPS	ROPS SIDE AND REAR SCREENS	GRILLES ARRIERE,LATERALES ROPS	ROPS-VERKLEIDUNG SEITTICH/HINT	REJILLAS POSTERIOR,LATERALROPS
872	PROTEZIONI INFERIORI (2 PEZZI)	BOTTOM GUARDS (2 PIECES)	PROTECTIONS INFERIEURS(2PIECES	PANZERWANNE (2 TEILIG)	
873	SCHERMO POSTERIORE ROPS	ROPS REAR SCREEN	GRILLE ARRIERE ROPS	VERKLEIDUNG HINTER ROPS	
875	PROTEZIONI INFERIORI RINFORZ	BOTTOM GUARDS H.D	PROTECTION INFERIEURS RENFOR.	PANZERWANNE VERSTAERKT	
879	SWEEPS PER ROPS	SWEEPS FOR ROPS	SWEEPS POUR ROPS	ABWEISER FUER ROPS	SWEEPS PARA ROPS
88A	ASTA DI REGOLAZIONE	ADJUSTING ROD	TIGE DE REGLAGE	EINSTELLSTANGE	VARILLA DE REGLAJE
88C	CASTELLO	MOUNTING FRAME	CHARPENTE	GERUEST	SOPORTE
88D	DIAGNOSTICA	DIAGNOSTIC SYSTEM	DIAGNOSE	DIAGNOSTIK	DIAGNOSTICA
88I	IDEOGRAMMI	SYMBOLS	IDEOGRAMMES	SYMBOLE	IDEOGRAMA
88S	SEMIACCOPPIAMENTO	SEMI-COUPLING	DEMI-JOINT	KUPPLUNGSKOPF	SEMIACOPLAMIENTO
88T	TENDINA	CURTAIN	RIDEAU	KUEHLERABDECKUNG	CORTINA
88B	PERNO GANCIO TRAINO	DRAWBAR PIN	AXE CROCHET D'ATTELAGE	ANHAENGEBOLZEN	
89A	ASTA POSIZIONATORE	POSITIONING ROD	TIGE POSITIONNEUR	REGELSTANGE	VARILLA POSICIONADOR
89C	CASSONE SCRAPER	SCRAPER BOWL	BENNE DE DECAPEUSE	SCHUERFKUEBEL	CAJON
89D	DENTE BENNA	BUCKET TOOTH	DENT DE GODET	SCHAUFELZAHN	DIENTE DE CUCHARA
89S	GRAFFETTA	CLIP	AGRAFE	KLEMMSTUECK	SUJETADOR
8AI	INIETTORE	INJECTOR	INJECTEUR	DUESE	INYECTOR
8B8	BARRA TRAINO OSCILLANTE	SWINGING DRAWBAR	BARRE OSCILLANTE D'ATTELAGE	ZUGPENDEL	
8B1	GANCIO TRAINO RINFORZATO	DRAWBAR H.D.	CROCHET D'ATTELAGE RENFORCE	VERSTAERRTZUGHAKEN	
8D5	PREDISPOSIZ.ATTACCO SCRAPER	SCRAPER INSTALLATION PROVISION	PREDISP.INSTALL.SCRAPER	SCRAPERAUBAN ANHAENGE KUPPLUNG	
8HA	ASTA	ROD	TIGE	STANGE	VARILLA
8H8	BOCCHETTONE INTRODUZIONE	FILLER PLUG	TUBE REMPLISSAGE	EINFUELLSTUTZEN	BOQUILLA
8RC	CATADIOTTRO	REFLECTOR	CATADIOPTRE	RUECKSTRAHLER	CATAFAROS
8RD	DISCO MAGNETICO	MAGNETIC DISC	DISQUE MAGNETIQUE	MAGNETSCHEIBE	DISCO IMANADO
8RG	GRANO	DOWEL	GRAIN DE CENTRAGE	PASSTIFT	PITON
8RI	INVOLUCRO	CANNING	INVOLUCRE	SCHUTZHUELLE	ENVOLTURA
8RS	SEMIANELLO	HALF RING	DEMI-BAGUE	RINGHAELFTE	SEMIARO
91A	ASTA LIVELLO	DIPSTICK	JAUGE DE NIVEAU	MESS STAB	VARILLA DE NIVEL
91D	DISCO RUOTA	WHEEL DISC	DISQUE DE ROUE	RADNABE	DISCO RUEDA
92D	DAL MOTORE IDRAULICO...	FROM TO HYDRAULIC MOTOR...	A PARTIR DU MOTEUR HYDRAULIQUE	AB HYDRAULIKMOTOR...	A PARTIR DEL MOTOR HIDRAULICO
92F	GRUPPO FRENANTE	BRAKE UNIT	GROUPE DE FREINAGE	BREMSEINRICHTUNG	DISPOSITIVO DE FRENO
92F					
92S	SEMIALBERO	HALF SHAFT	DEMI-ARBRE	HALBWELLE	SEMIARBOL
920	RIPPER (PD)	RIPPER (PD)	RIPPER (PD)	HECKAUFREISSER (PD)	RIPPER (PD)
921	RIPPER (PMD)	RIPPER (PMD)	RIPPER (PMD)	HECKAUFREISSER (PMD)	RIPPER (PMD)
93D	DAL RIDUTTORE...	FROM THE REDUCTION GEAR...	A PARTIR DU REDUCTEUR...	AB UNTERSETZUNGSGETRIEBE...	A PARTIR DEL REDUCTOR...
93F	FRENO	BRAKE	FREIN	BREMSE	FRENO
93T	TERGICRISTALLO	WINDSHIELD WIPER	ESSUIE-GLACE	SCHEIBENWISCHER	LIMPIA-PARABRISAS
933	RIPPER ROTATIVO		RIPPER ROTATIF	DREHAUFREISSER	

	DESIGNAZIONE BASE	BASIC DESIGNATION	DESIGNATIONS-BASES	GRUNDBEZEICHNUNGEN	DENOMINACIONES BASE
935	UTENSILE PER RIPPER	RIPPER SHANK	OUTIL POUR RIPPER	ZAHNHALTER	
937	UTENSILE (RIPPER PMD)	SHANK (RIPPER PMD)	OUTIL (RIPPER PMD)	ZAHNHALTER	
938	UTENSILE H.D (RIPPER PMD)	SHANK H.D (RIPPER PMD)	OUTIL (RIPPER PMD)	ZAHNHALTER (VA)	
940	BOCCOLA SCANALATA	GROOVED BUSH	BAGUE CANNELEE	BUECHSE MIT NUTEN	CASQUILLO ACANALADO
945					
946	CATENA ANTISDRUCCHOLEVOLE	ANTI-SKID CHAIN	CHAINE ANTI-DERAPANTE	GLEITSCHUTZKETTE	CADENA ANTIDESLIZANTE
948					
949	DENTE SCRAPER	SCRAPER TOOTH			
953	SEMICOLLARE	HALF COLLAR	DEMI-COLLIER	SCHELLENHAELFTE	SEMICOLLAR
959	UTENSILI PER SCARIFICATORE		OUTIL POUR SCARIFICATEUR	ZAHNHALTER	
960	BOCCOLA	BUSHING	DOUILLE	BUECHSE	BUJE
980	CATENA	CHAIN	CHAINE	KETTE	CADENA
986	FRIZIONE	CLUTCH	EMBRAYAGE	KUPPLUNG	EMBRAGUE
988	SEMIBIELLA	HALF LINK	DEMI-BIELLE	SCHUBSTANGE	SEMIBIELA
987	TERMOMETRO	TEMPERATURE GAUGE	THERMOMETRE	THERMOMETER	TERMOMETRO
993	RIPPER (PL)	RIPPER (PL)	RIPPER (PL)	HECKAUFREISSER (PL)	RIPPER (PL)
996	BOCCOLA DI GUIDA	GUIDE BUSHING	DOUILLE DE GUIDAGE	FUEHRUNGSBUECHSE	CASQUILLO GUIA
997	SEMIBOCCOLA	HALF BUSHING	DEMI-DOUILLE	BUECHSENHAELFTE	SEMIBUJE
998	TERMOSTATO	THERMOSTAT	THERMOSTAT	THERMOSTAT	TERMOSTATO
999	RIPPER (PVD)	RIPPER (PVD)	RIPPER (PVD)	HECKAUFREISSER (PVD)	RIPPER (PVD)
97C	CATENIANA	TRACK CHAIN	CHENILLES	KETTENZUG	CADENA DE ORUGA
97G	GRUPPO IDRAULICO	HYDRAULIC UNIT	GROPE HYDRAULIQUE	HYDRAULISCHE GRUPPE	GRUPO HIDRAULICO
97S					
97S	SEMIARMSETTO	HALF CONNECTOR	DEMI-COLLIER	KLEMMENHAELFTE	SEMIAGARRADERA
97T	TERMOCOPPIA	THERMOCOUPLE	THERMOCOUPLE	THERMOELEMENT	PAR TERMICO
983	BOCCOLA ELASTICA	RESILIENT BUSH	BAGUE ELASTIQUE	ELASTISCHE BUECHSE	CASQUILLO ELASTICO
986	GRUPPO MECCANICO	MECHANICAL UNIT	GROUPE MECANIQUE	MECHANISCHE GRUPPE	GRUPO MECANICO
996	SEMISTAFFA	HALF BRACKET	DEMI-BRIDE	HALBSTUETZE	SEMIESTRIBO
998	TARGHE TUV TEDESCO	GERMAN TUV DECALS	PLAQUES TUV ALLEMAND	KLEBESCHILDER DEUTSCHER TUV	
993	BOCCOLA FILETTATA	THREADED BUSH	BAGUE FILETEE	GEWINDEBUECHSE	TUERCA
995	GRUPPO REGOLATORE	GOVERNOR UNIT	GROUP REGULATEUR	REGLERGRUPPE	GRUPO REGULADOR
982	POMPA A LEVE PER INGRASSAGGIO	GREASING PUMP	POMPE DE GRAISSAGE	FETTPRESSE	
982	POMPA TRAVASO COMBUST.	FUEL TRANSFER PUMP	POMPE TRANSVASEMENT COMBUSTIBL	KRAFTSTOFFORDERPUMPE	BOMBA REPOSTADO COMBUSTIBILE
996	ACCESSORI MANUTENZIONE	TOOLS KIT	OUTILS	BORDWERKZEUG	HERRAMIENTAS
997	ELEMENTI PRIMA MANUTENZIONE	ELEMENT PACKAGE		INSPEK.MATERIAL-ERSTE WARTUNG	
9G9	MARTINETTO IDRAULICO	HYDRAULIC JACK	CRIE HYDRAULIQUE	HYDRAULIKZYLINDER	
ALT	IN ALTERNATIVA	IN ALTERNATIVE	EN ALTERNATIVE	ALS ALTERNATIVE	ALTERNATIVO
ANT	ANTERIORE	FRONT	AVANT	VORN	ANTERIOR
CORR	DIRITTO	CORRECT	CORRIGEZ	RICHTIG	LEASE
DS	DESTRO	RIGHT	DROIT	RECHTS	DERECHO

H	TOOLS • ATTREZZI • OUTILLAGES • WERKZEUGE • UTILES

L	BODY • CARROZZERIA • CARROSSERIE • AUFBAU • CARROCCERIA

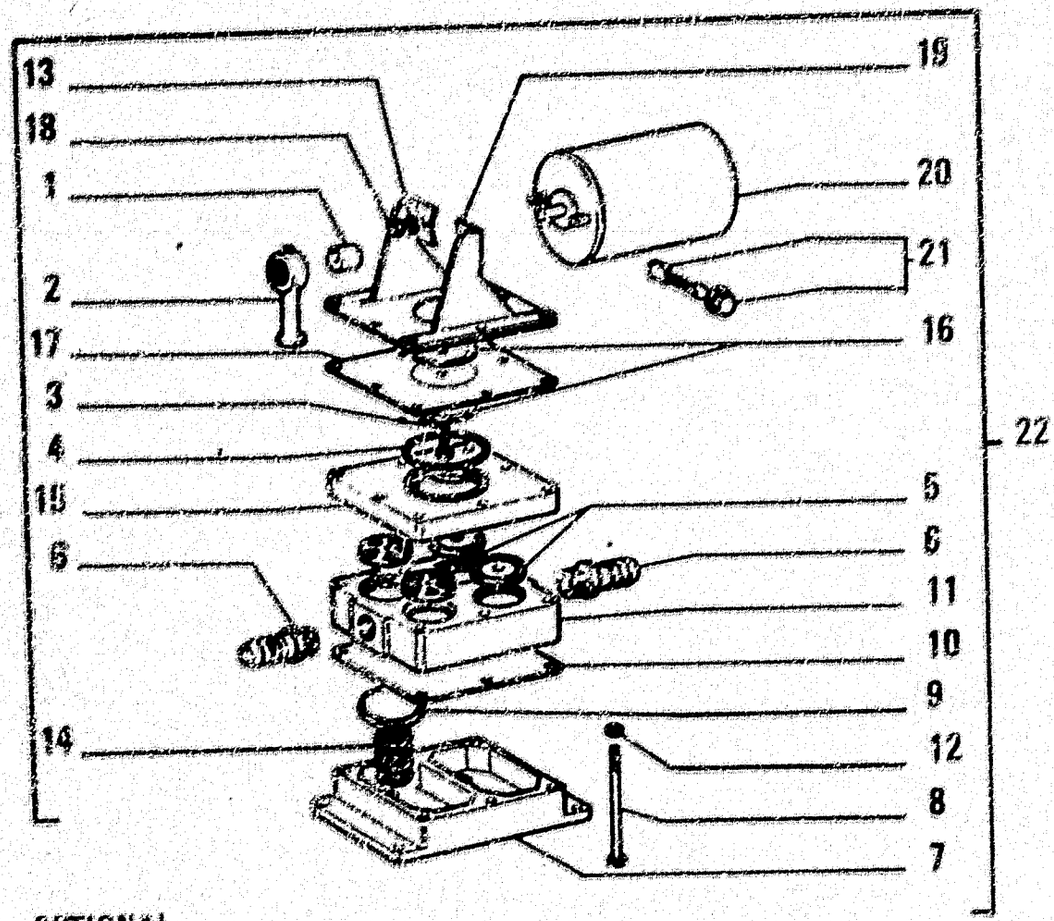

OPTIONAL
VARIANTE 30.0993.02.1

D 2504 Tel.n. 251461 →

ITEM	PART NUMBER	QTY	TRANS CODE	DESCRIPTION	DESCRIZIONE
1	71304372	1	10E	ECCENTRIC	ECCENTRICO
2	71304369	1	50B	LINK	BIELLA
3	10979440	1	40V	SCREW 6x1x10	VITE 6x1x10
4	71304375	1	158G	O-RING	GUARNIZIONE O-R
5	45482314	2	10V	VALVE	VALVOLA
6	71304373	2	20R	FITTING	RACCORDO
7	71304374	1	300C	BODY	CORPO
8	16038540	6	40V	SCREW 6x1x100	VITE 6x1x100
9	79094911	4	120P	PLATE	PIATTELLO
10	71304377	1	75M	DIAPHRAGM	MEMBRANA
11	71304378	1	300C	BODY	CORPO
12	10725940	6	10D	NUT 6x1x4	DADO 6x1x4
13	10516470	2	170R	LOCKWASHER 6,1x1,8	ROSETTA EL. 6,1x1,8
14	79094912	4	100M	SPRING	MOLLA
15	71304379	1	300C	BODY	CORPO
16	71304380	2	60D	DISC	DISCO
17	71304381	1	75M	DIAPHRAGM	MEMBRANA
18	10725911	2	10D	NUT 6x1x4	DADO 6x1x4
19	71304385	1	300S	SUPPORT	SUPPORTO
20	71304368	1	137M	ELECTRIC MOTOR	MOTORINO ELETTRICO
21	79064661	1	177S	BRUSH	SPAZZOLA
22	79013599	1	31E	ELECTROPUMP - ASSEMBLY	ELETTROPOMPA - COMPLETO

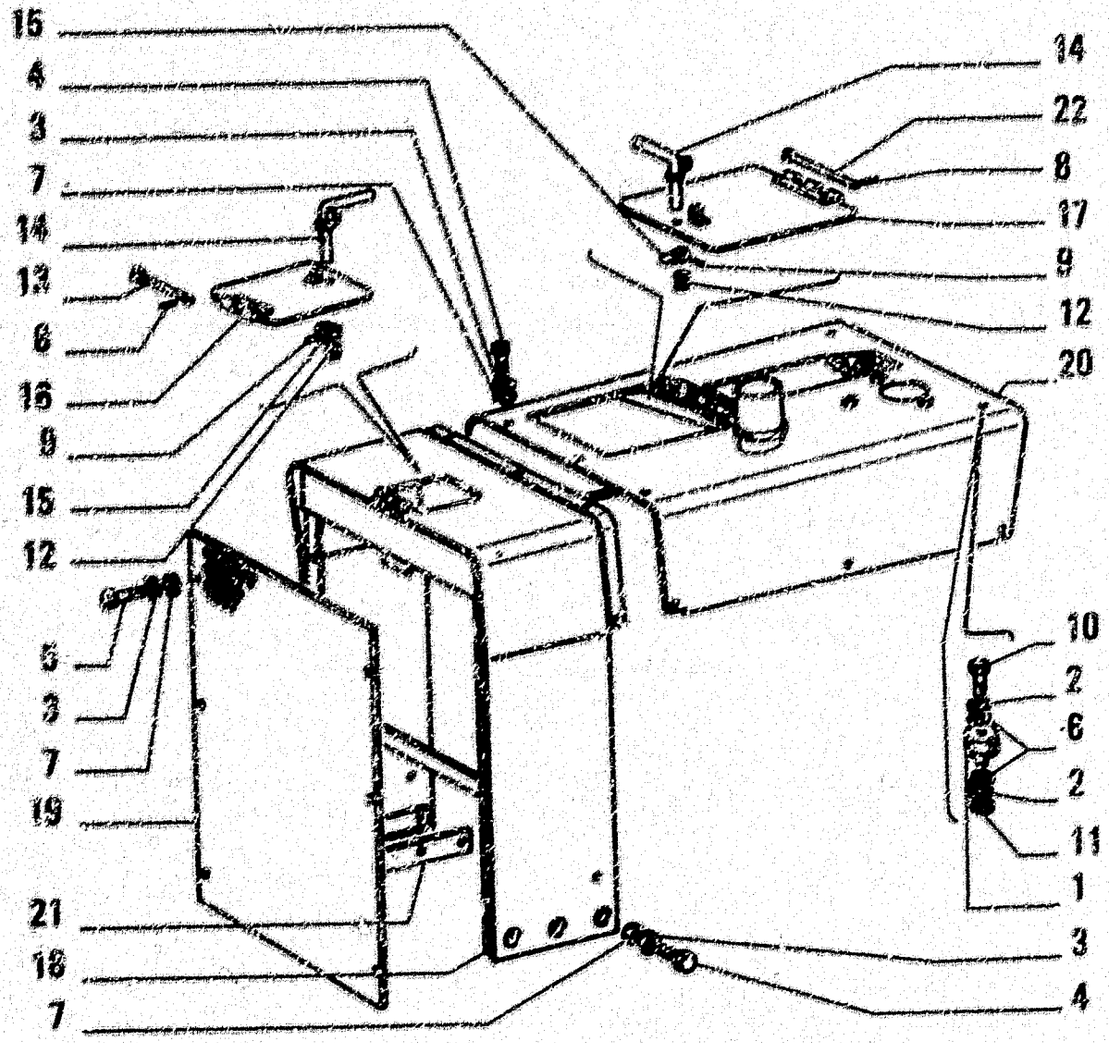

ITEM	PART NUMBER	QTY	TRANS CODE	DESCRIPTION	DESCRIZIONE
1	4991019	2	60T	BLOCK	TASSELLO
2	10516571	4	132R	LOCKWASHER 8,1x2,2	ROSETTA DI SICUREZZA 8,1x2,2
3	10516871	15	132R	LOCKWASHER 10x2,5	ROSETTA DI SICUREZZA 10x2,5
4	11108231	9	40N	SCREW 10x1,5x25	VITE 10x1,5x25
5	11106431	6	40N	SCREW 10x1,5x30	VITE 10x1,5x30
6	12646201	4	131R	WASHER 8,15x35	ROSETTA 8,15x35
7	12646901	15	131R	WASHER 10,2x25	ROSETTA 10,2x25
8	14161770	2	200S	PIN 3,3x16	SPINA 3,3x16
9	14163170	2	200S	PIN 4,4x24	SPINA 4,4x24
10	16043431	2	40N	SCREW 8x1,25x20	VITE 8x1,25x20
11	16100621	2	100	NUT 8x1,25x6,5	DADO 8x1,25x6,5
12	79009016	2	100M	SPRING	MOLLA
13	79021009	1	80P	PIN	PERNO
14	79023084	2	20M	HANDLE	MANIGLIA
15	79023986	2	45L	LEVER	LEVA
16	79024902	1	205S	DOOR	SPORTELLO
17	79024926	1	205S	DOOR	SPORTELLO
18	79027575	1	15C	RADIATOR GUARD	CALANDRA DEL RADIATORE
19	79027714	1	70R	GUARD	RIPARO
20	79027995	1	175C	HOOD	COFANO
21	79028182		156S	SHIM	SPESSORE
22	79033109	1	80P	PIN	PERNO

HOOD ASSY – COFAMATURA – CAPOTAGE – HAUBE – CAPOT

4 | L1.01 | 1

H3

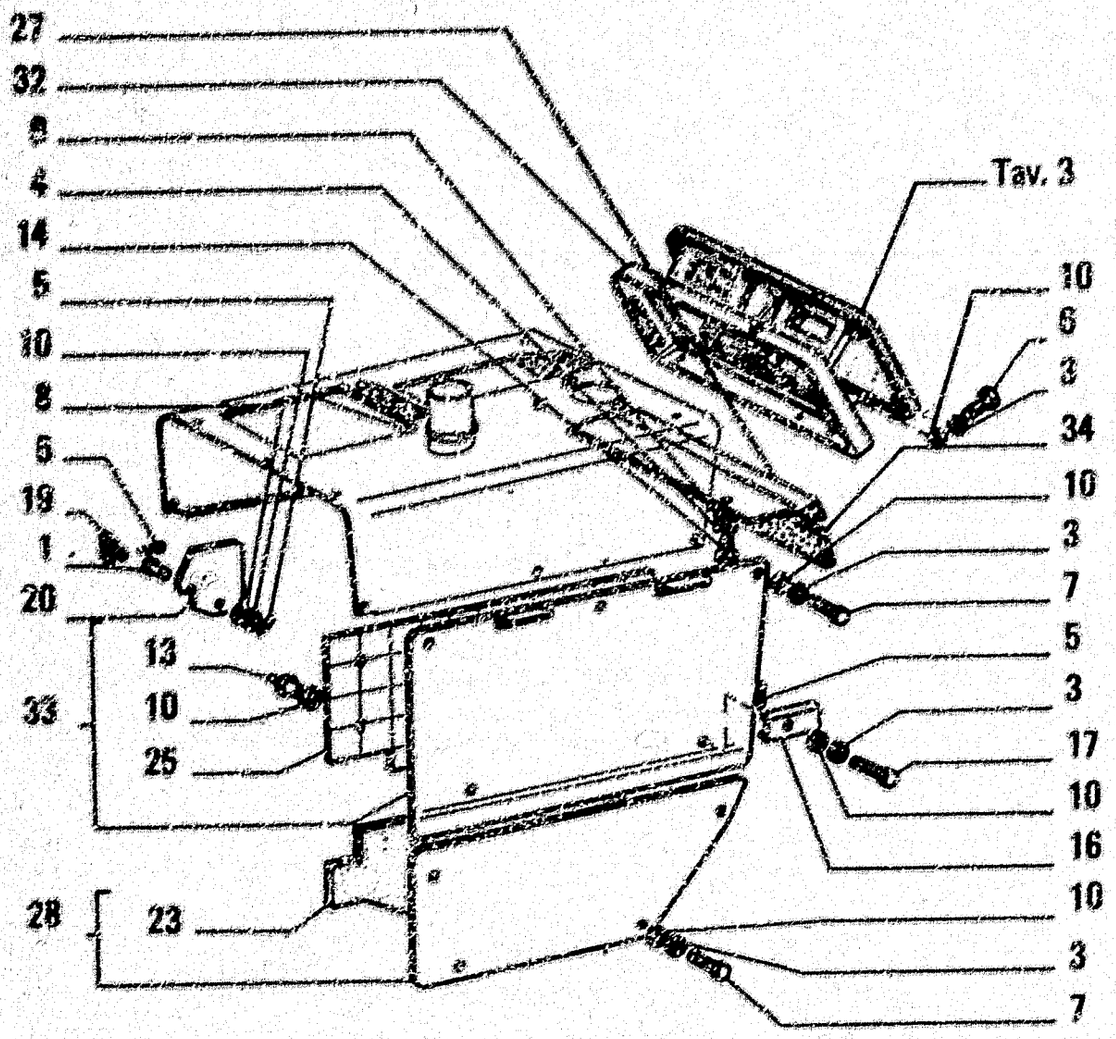

ITEM	PART NUMBER	QTY	TRANS CODE	DESCRIPTION	DESCRIZIONE
1	4[illegible]59	1	80P	PIN	PERNO
3	10516871	22	132R	LOCKWASHER 10x2,5	ROSETTA DI SICUREZZA 10x2,5
4	10571771	3	132R	LOCKWASHER 8,1x2	ROSETTA DI SICUREZZA 8,1x2
5	10798401	10	270C	COTTER PIN 2,7x27,6	COPIGLIA 2,7x27,6
6	11106031	4	40V	SCREW 10x1,5x20	VITE 10x1,5x20
7	11106231	10	40V	SCREW 10x[illegible]	VITE 10x1,5x25
8	12401471	1	132R	LOCKWASHER	ROSETTA DI SICUREZZA 10,5x21
9	12642021	3	131R	WASHER 8,1	ROSETTA 8,15x25
10	12646901	22	131R	WASHER	ROSETTA 10,2x25
13	14841965	14	55R	RIVET [illegible]x10,4	RIBATTINO (1") 2,5x10,4
14	16043430	3	40V	SCREW 8x1,25x20	VITE 8x1,25x20
16	79011531	8	109C	RETAINER	CAVALL[illegible]TTO
17	79011533	8	40V	SCREW	VITE
19	79015373	1	150P	KNOB	POMELLO
20	79027502	1	266C	COVER	COPERCHIO
23	79030309	1	25P	PANEL - RIGHT (1")	PANNELLO - DESTRO (1")
	79030310	1	25P	PANEL - LEFT (1")	PANNELLO - SINISTRO (1")
25	79030313	1	25P	PANEL - RIGHT (1")	PANNELLO - DESTRO (1")
	79030316	1	25P	PANEL - LEFT (1")	PANNELLO - SINISTRO (1")
27	79030437	1	70R	GUARD	RIPARO
28	79015701	1	52F	SIDE PANEL - RIGHT	FIANCHETTO - DESTRO
	79015703	1	52F	SIDE PANEL - LEFT	FIANCHETTO - SINISTRO
	79030472	1	52F	SIDE PANEL - RIGHT ASSEMBLY (1")	FIANCHETTO - DESTRO COMPLETO (1")
	79030473	1	52F	SIDE PANEL - LEFT ASSEMBLY (1")	FIANCHETTO - SINISTRO COMPLETO (1")
32	79042866	1	295C	BEZEL	CORNICE

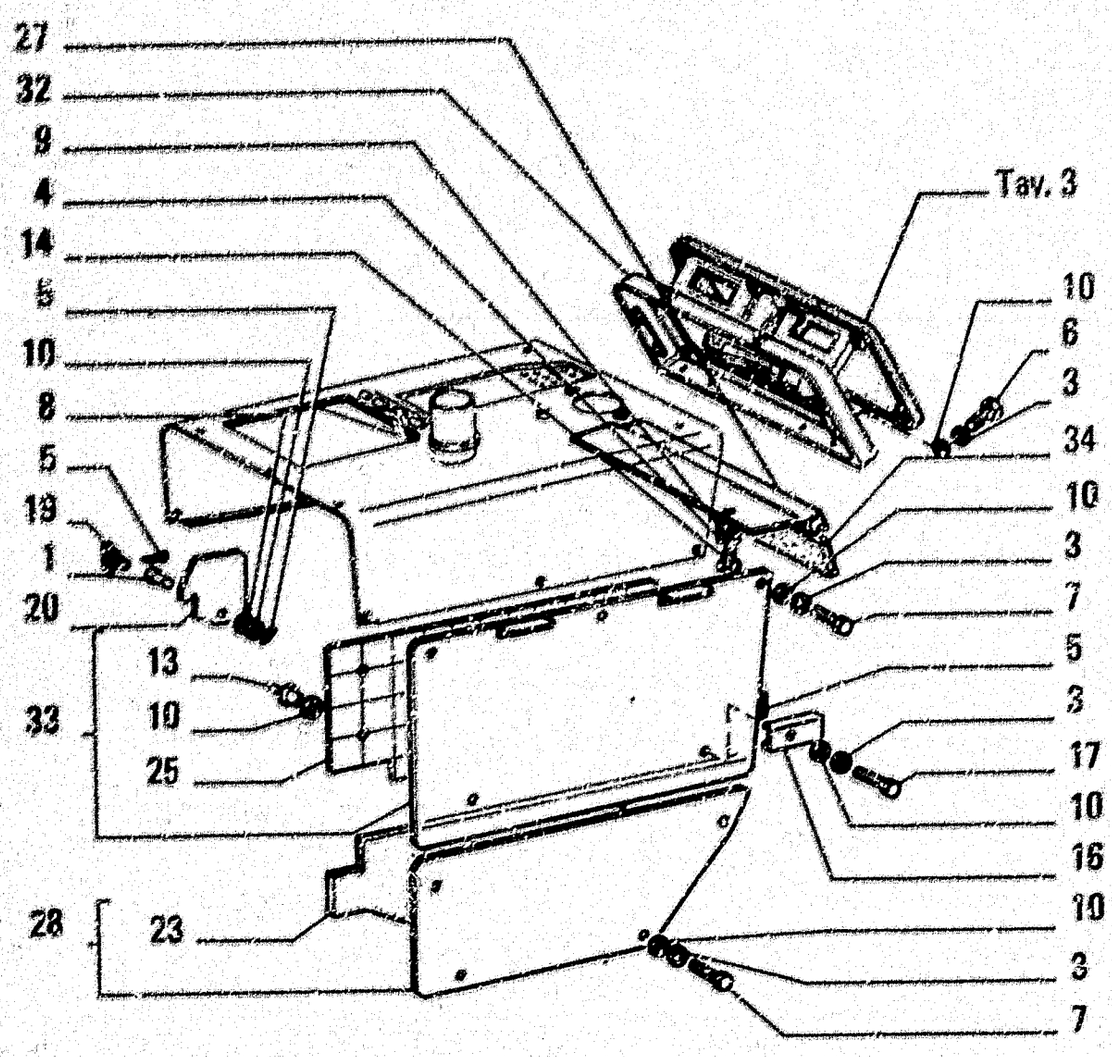

ITEM	PART NUMBER	QTY	TRANS CODE	DESCRIPTION	DESCRIZIONE
33	79027663	1	52F	SIDE PANEL - RIGHT	FIANCHETTO - DESTRO
	79027686	1	52F	SIDE PANEL - LEFT	FIANCHETTO - SINISTRO
	79043119	1	52F	SIDE PANEL - RIGHT ASSEMBLY (1*)	FIANCHETTO - DESTRO COMPLETO (1*)
	79043120	1	52F	SIDE PANEL - LEFT ASSEMBLY (1*)	FIANCHETTO - SINISTRO COMPLETO (1*)
34 (1*)	79027644	1	120G	GASKET	GUARNIZIONE FIANCHI
			469P	FOR SPECIAL EQUIPMENT 30.0022.32.1	PER VARIANTE 30.0022.32.1

HOOD ASSY – COFANATURA – CAPOTAGE – HAUBE – CAPOT

4 | L1.01 | 2

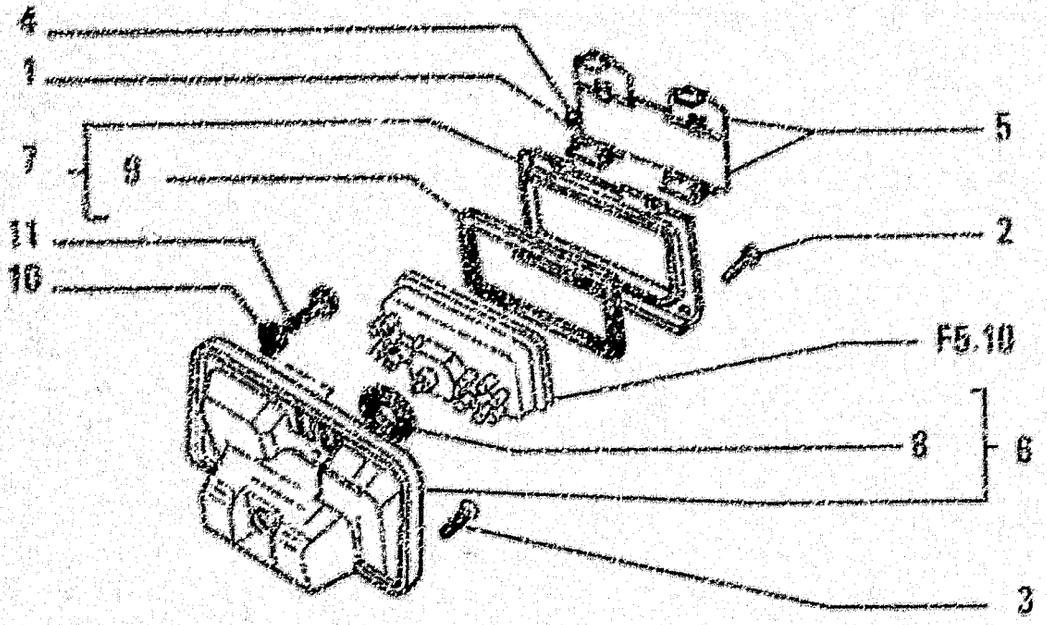

ITEM	PART NUMBER	QTY	TRANS CODE	DESCRIPTION	DESCRIZIONE
1	10571771	4	170R	LOCKWASHER (*) 8,1x2	ROSETTA EL. (*) 8,1x2
2	13297317	2	40V	SCREW 4x0,7x10	VITE 4x0,7x10
3	13301717	6	40V	SCREW 6x1x25	VITE 6x1x25
4	16102321	4	10D	NUT (*) 8x1,25x5	DADO (*) 8x1,25x5
5	75008807	1	365C	COVER (*)	COPERCHIO (*)
6	79054631	1	141P	INSTRUMENT PANEL - ASSEMBLY	PLANCIA PORTASTRUMENTI - COMPLETO
7	79054634	1	295C	BEZEL - ASSEMBLY	CORNICE - COMPLETO
8	79054635	1	120G	GASKET	GUARNIZIONE PIANA
9	78045510	1	120G	GASKET	GUARNIZIONE PIANA
10	10571571	2	170R	LOCKWASHER 6,1x1,6	ROSETTA EL. 6,1x1,6
11	13275917	2	40V	SCREW 6x1x10	VITE 6x1x10
(*)			400P	FOR SPECIAL EQUIPMENT 30.0843.09.1	PER VARIANTE 20.0843.09.1

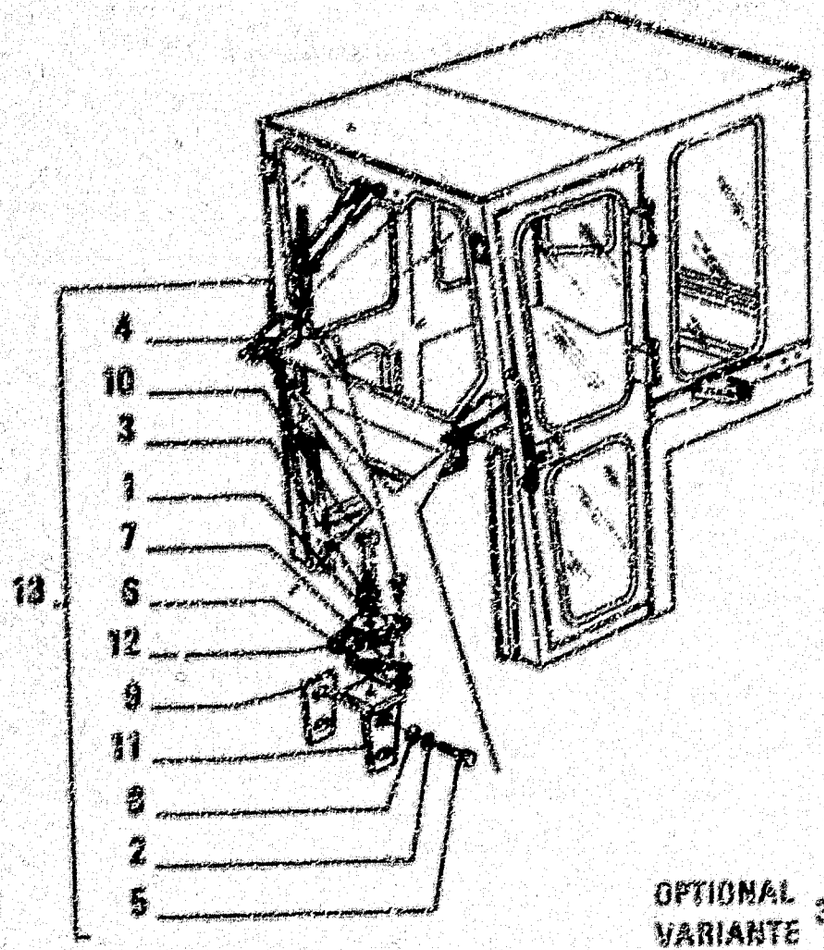

OPTIONAL
VARIANTE 30.0570.17.1

ITEM	PART NUMBER	QTY	TRANS CODE	DESCRIPTION	DESCRIZIONE
1	10520201	4	131R	WASHER 16,4x28	ROSETTA 16,4x28
2	10572070	4	132R	LOCKWASHER 14,2x3	ROSETTA DI SICUREZZA 14,2x3
3	10572170	4	132R	LOCKWASHER 16x3,5	ROSETTA DI SICUREZZA 16x3,5
4	11206021	8	40V	SCREW 10x1,25x30	VITE 10x1,25x30
5	11403321	4	40V	SCREW 14x1,5x35	VITE 14x1,5x35
6	12574511	8	10D	NUT 10x1,25x12,3	DADO 10x1,25x12,3
7	12648601	16	131R	WASHER 12,2x28	ROSETTA 12,2x28
8	12644801	4	131R	WASHER 14,4x32	ROSETTA 14,4x32
9	79043303	2	196S	SHIM	SPESSORE
10	11388521	4	40V	SCREW 16x1,5x110	VITE 16x1,5x110
11	79043341	2	300S	SUPPORT - FRONT ASSEMBLY	SUPPORTO - ANTERIORE COMPLETO
12	79043340	4	155S	SILENTBLOC	SILENTBLOC
13	79043236	1	6C	CAB - ASSEMBLY SEE SGR. L1.04	CABINA - COMPLETO VEDERE SGR. L1.04

CAB WITH LAMINATED FRONT GLASS
CABINA SICUREZZA CON VETRO STRATIFICATO

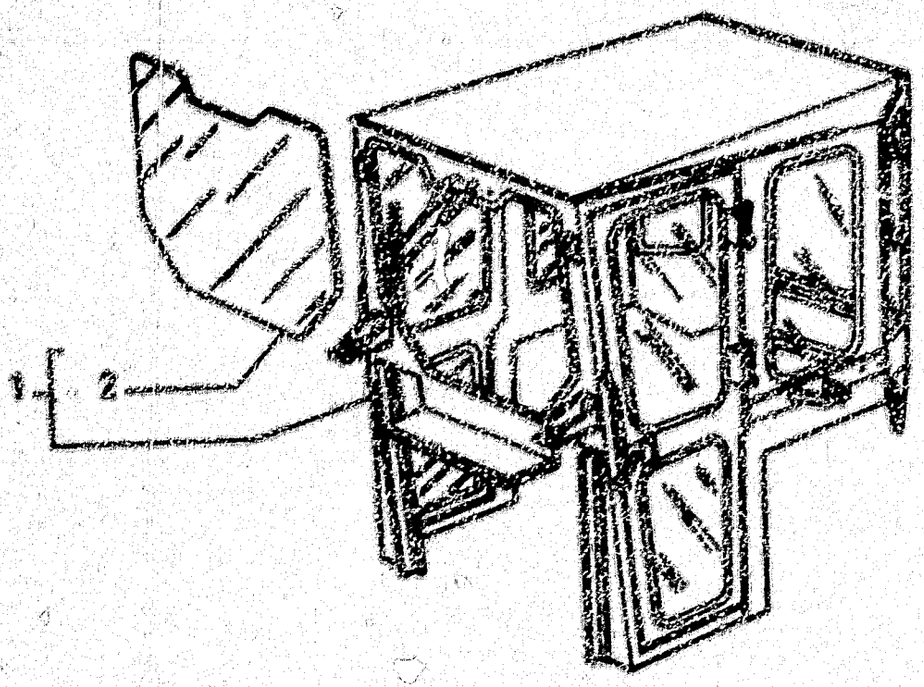

OPTIONAL
VARIANTE 3° 0571.03.1

ITEM	PART NUMBER	QTY	TRANS CODE	DESCRIPTION	DESCRIZIONE
1	76012111	1	8C	CAB - ASSEMBLY	CABINA - COMPLETO
2	76010220	1	31SC	GLASS PANE	CRISTALLO

– FOR THE CAB MISSING COMPONENTS SEE SGR. L1.03 AND L1.04

– PER LE RIMANENTI PARTI DELLA CABINA VEDERE I SGR. L1.03 E L1.04

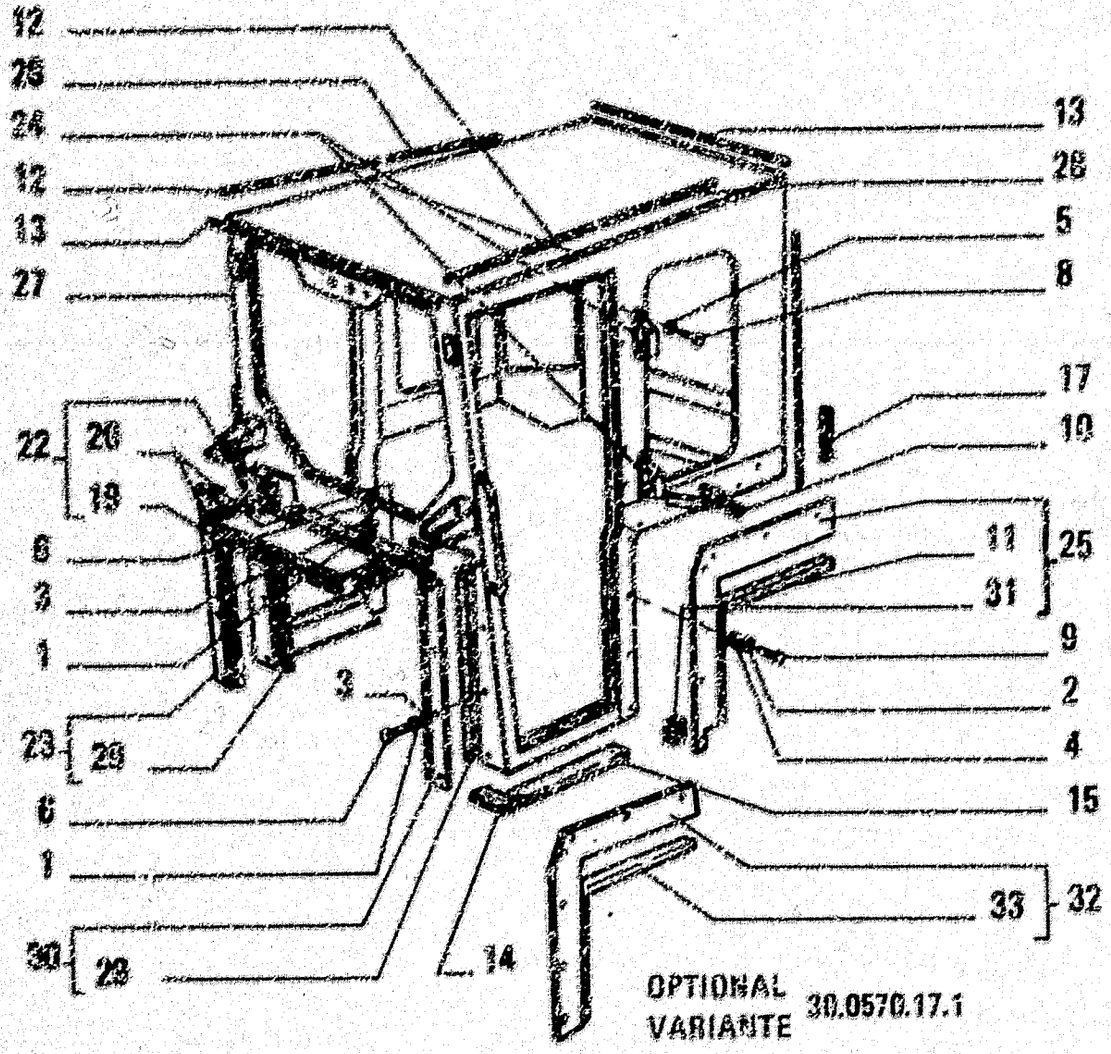

ITEM	PART NUMBER	QTY	TRANS CODE	DESCRIPTION	DESCRIZIONE
1	10571570	12	131R	WASHER 6,1x1,6	ROSETTA 6,1x1,6
2	10519501	16	131R	WASHER 8,15x17	ROSETTA 8,15x17
3	10631401	12	132R	LOCKWASHER	ROSETTA DI SICUREZZA
4	10571770	16	132R	LOCKWASHER 8,1x2	ROSETTA DI SICUREZZA 8,1x2
5	10571671	5	132R	LOCKWASHER 10,2x2,2	ROSETTA DI SICUREZZA 10,2x2,2
6	10002421	12	40W	SCREW 6x1,00	VITE 6x1x20
8	15970721	8	40W	SCREW 10x1,25x25	VITE 10x1,25x25
9	16043021	16	40W	SCREW 8x1,25x12	VITE 8x1,25x12
10	79021573	2	80T	BLOCK	TASSELLO
11	79051814	1	120G	GASKET	GUARNIZIONE PIANA
12	79051841	2	120G	GASKET	GUARNIZIONE PIANA
13	79051840	2	120G	GASKET	GUARNIZIONE PIANA
14	79051836	1	120G	GASKET	GUARNIZIONE PIANA
15	79051837	1	120G	GASKET - LEFT	GUARNIZIONE PIANA - SINISTRO
	79051838	1	120G	GASKET - RIGHT	GUARNIZIONE PIANA - DESTRO
17	79050293	2	120G	GASKET - SIDE REAR OUTER	GUARNIZIONE PIANA - LATERALE POSTERIORE ESTERNO
19	79053307	1	120G	GASKET	GUARNIZIONE PIANA
20	79051823	2	120G	GASKET	GUARNIZIONE PIANA
22	79051821	1	70R	GUARD - FRONT	RIPARO - ANTERIORE
23	79051825	1	70R	GUARD - FRONT SIDE RIGHT ASSEMBLY	RIPARO - ANTERIORE LATERALE DESTRO COMPLETO
24	79043350	4	140C	HINGE	CERNIERA
25	79051813	1	70R	GUARD - SIDE LEFT ASSEMBLY	RIPARO - LATERALE SINISTRO COMPLETO
27	79051729	1	280	STRUCTURE - ASSEMBLY	OSSATURA - COMPLETO
28	79051842	2	120G	GASKET	GUARNIZIONE PIANA

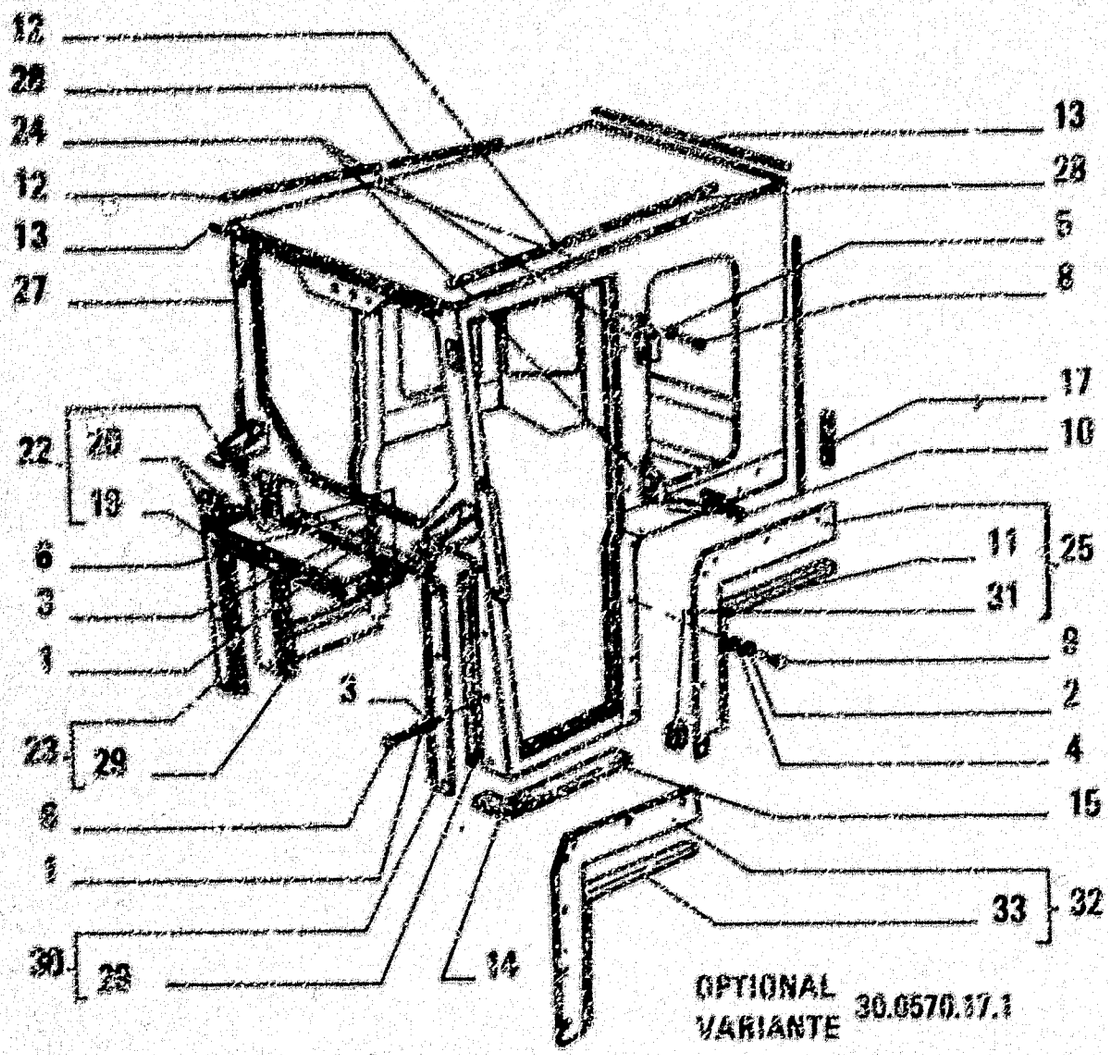

ITEM	PART NUMBER	QTY	TRANS CODE	DESCRIPTION	DESCRIZIONE
25	79051620	2	120G	GASKET	GUARNIZIONE PIANA
30	79051627	1	76R	GUARD - FRONT SIDE LEFT ASSEMBLY	RIPARO - ANTERIORE LATERALE SINISTRO COMPLETO
31	79052166	1	120G	GASKET	GUARNIZIONE PIANA
32	79051618	1	76R	GUARD - SIDE RIGHT ASSEMBLY	RIPARO - LATERALE DESTRO COMPLETO
33	79051619	1	120G	GASKET	GUARNIZIONE PIANA

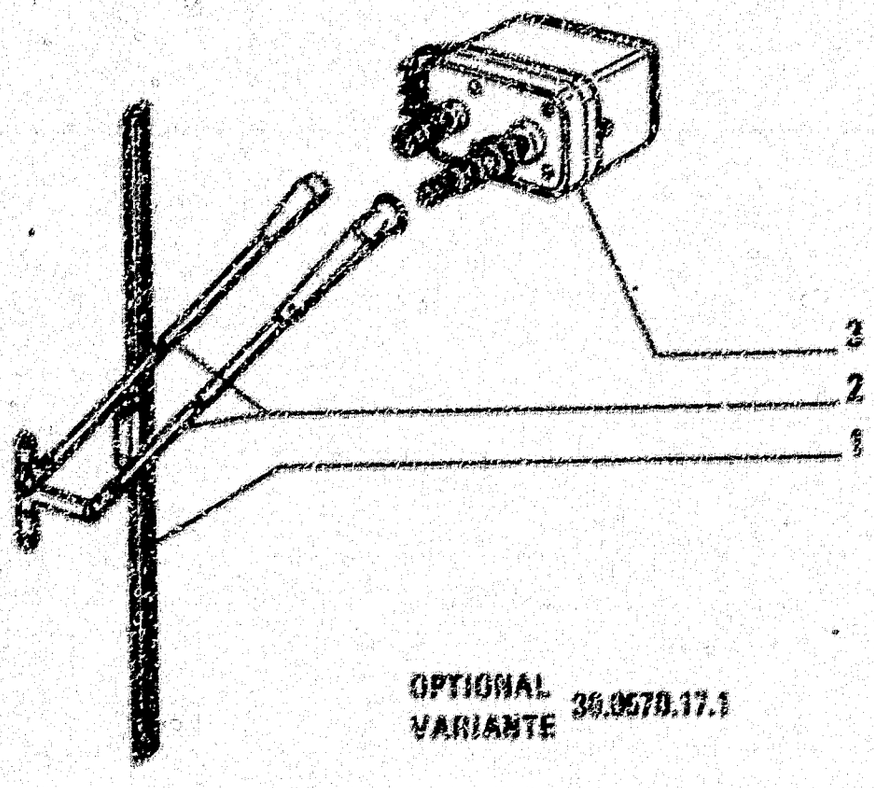

OPTIONAL
VARIANTE 39.0570.17.1

ITEM	PART NUMBER	QTY	TRADE CODE	DESCRIPTION	DESCRIZIONE
1	79043345	1	1775	BRACKET	STAFFA
2	79043355	1	1302	ARM	BRACCIO
3	79043346	1	1364	MOTOR	MOTORINO

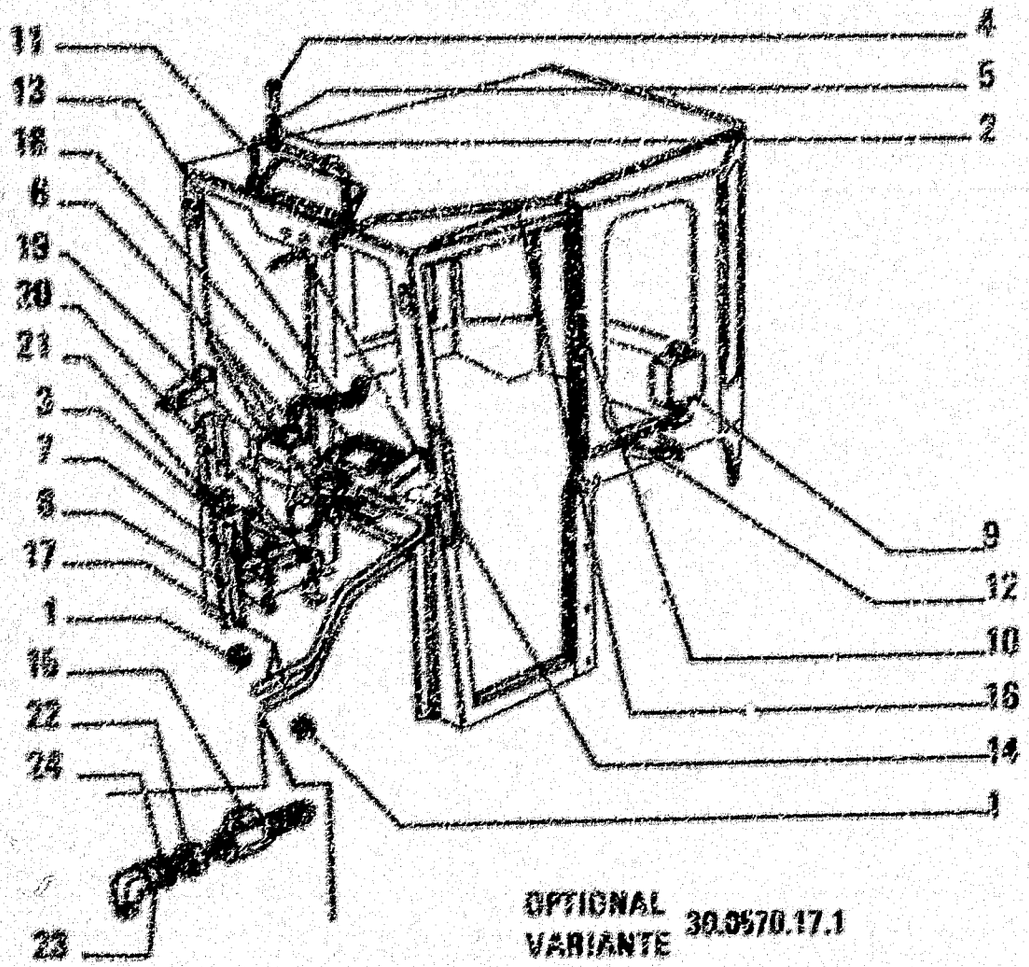

OPTIONAL
VARIANTE 30.0570.17.1

ITEM	PART NUMBER	QTY	TRANS CODE	DESCRIPTION	DESCRIZIONE
1	10397680	2	40A	INSULATING RING 18x33	ANELLO ISOLANTE 18x33
2	10518301	4	131R	WASHER 5,15x10	ROSETTA 5,15x10
3	10571770	3	132R	LOCKWASHER 8,1x2	ROSETTA DI SICUREZZA 8,1x2
4	10977621	4	40V	SCREW 5x0,8x16	VITE 5x0,8x16
5	11195471	4	132R	LOCKWASHER 5,1x1,1	ROSETTA DI SICUREZZA 5,1x1,1
6	79063842	4	180C	COLLAR	COLLARE
7	12842001	3	131R	WASHER 8,15x25	ROSETTA 8,15x25
8	18043421	3	40V	SCREW 8x1,25x20	VITE 8x1,25x20
9	79020842	1	10V	PAN	VASCHETTA
10	79020844	1	10V	VALVE	VALVOLA
11	79020838	1	80A	SUN VISOR - ASSEMBLY	RIPARO SOLE - COMPLETO
12	79020862	1	192T	HOSE ASSY	TUBO FLESS.C/RACCORDI
13	79043295	1	192T	HOSE ASSY	TUBO FLESS.C/RACCORDI
14	79043299	1	38L	WINDSHIELD WASHER	LAVACRISTALLI
15	76014987	2	150R	COCK	RUBINETTO
16	79043312	1	192T	HOSE ASSY	TUBO FLESS.C/RACCORDI
17	76015039	M	295T	HOSE	TUBO FLESSIBILE
18	79043345	1	172C	SECURING STRAP	CINGHIA DI FISSAGGIO
19	79043354	1	105R	HEATER - ASSEMBLY SEE SGR. E1.02	RISCALDATORE - COMPLETO VEDERE SGR. E1.02
20	79044551	1	225S	BRACKET	STAFFA
21	79051829	1	174S	BRACE	SOSTEGNO
22	76014867	1	20R	FITTING	RACCORDO
23	76014976	1	20R	FITTING	RACCORDO
24	10276660	1	122G	SEAL 16,2x22	GUARNIZIONE 16,2x22

79043236

CAB – CABINA – CABINE – FAHRERHAUS – CABINA

H12

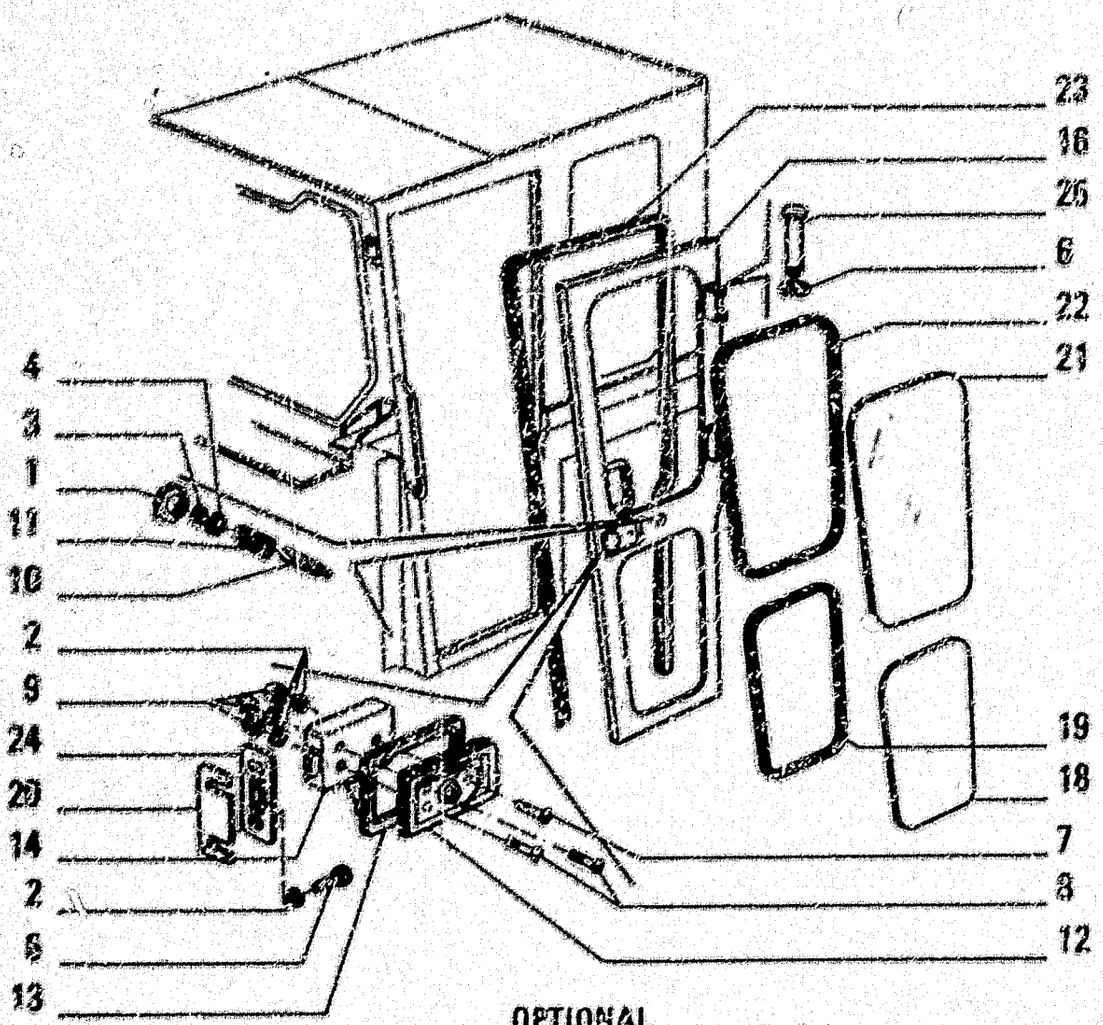

OPTIONAL
VARIANTE 30.0570.17.1

ITEM	PART NUMBER	QTY	TRANS CODE	DESCRIPTION	DESCRIZIONE
1	4982020	2	10[illegible]	KNOB	POMELLO
2	10571570	10	132R	LOCKWASHER 6,1x1,6	ROSETTA DI SICUREZZA 6,1x1,6
3	10571871	10	132R	LOCKWASHER 10,2x2,2	ROSETTA DI SICUREZZA 10,2x2,2
4	10768721	2	10D	NUT 10x1,5x6	DADO 10x1,5x6
5	10902021	4	40V	SCREW 6x1x12	VITE 6x1x12
6	11067876	4	45A	RING 6x12	ANELLO 6x12
7	12214111	2	40V	SCREW	VITE
8	13277411	4	45V	SCREW 6x1x60	VITE 6x1x60
9	14054611	6	10D	NUT 6x1x12	DADO 6x1x12
10	79017741	2	80P	PIN	PERNO
11	79017742	2	100M	SPRING	MOLLA
12	79031813	1	20M	HANDLE - RIGHT	MANIGLIA - DESTRO
	79051870	1	20M	HANDLE - LEFT	MANIGLIA - SINISTRO
13	79031814	2	120G	GASKET	GUARNIZIONE PIANA
14	79031815	1	120S	LOCK - RIGHT	SERRATURA - DESTRO
	79031816	1	120S	LOCK - LEFT	SERRATURA - SINISTRO
16	79051730	1	180P	DOOR - ASSEMBLY LEFT	PORTA - COMPLETO SINISTRO
	79051731	1	180P	DOOR - ASSEMBLY RIGHT	PORTA - COMPLETO DESTRO
18	79043296	2	315C	GLASS PANE - LOWER	CRISTALLO - INFERIORE
19	79043300	2	120G	GASKET - LOWER	GUARNIZIONE PIANA - INFERIORE
20	79043302	2	198S	SHIM	SPESSORE
21	79043304	2	315G	GLASS PANE - UPPER	CRISTALLO - SUPERIORE
22	79043307	2	120G	GASKET - UPPER	GUARNIZIONE PIANA - SUPERIORE
23	79043310	2	216P	RUBBER SECTION	PROFILATO DI GOMMA
24	79043580	2	60A	STOP	ARRESTO
25	79044350	4	80P	PIN	PERNO

79043236

CAB – CABINA – CABINE – FAHRERHAUS – CABINA

H13

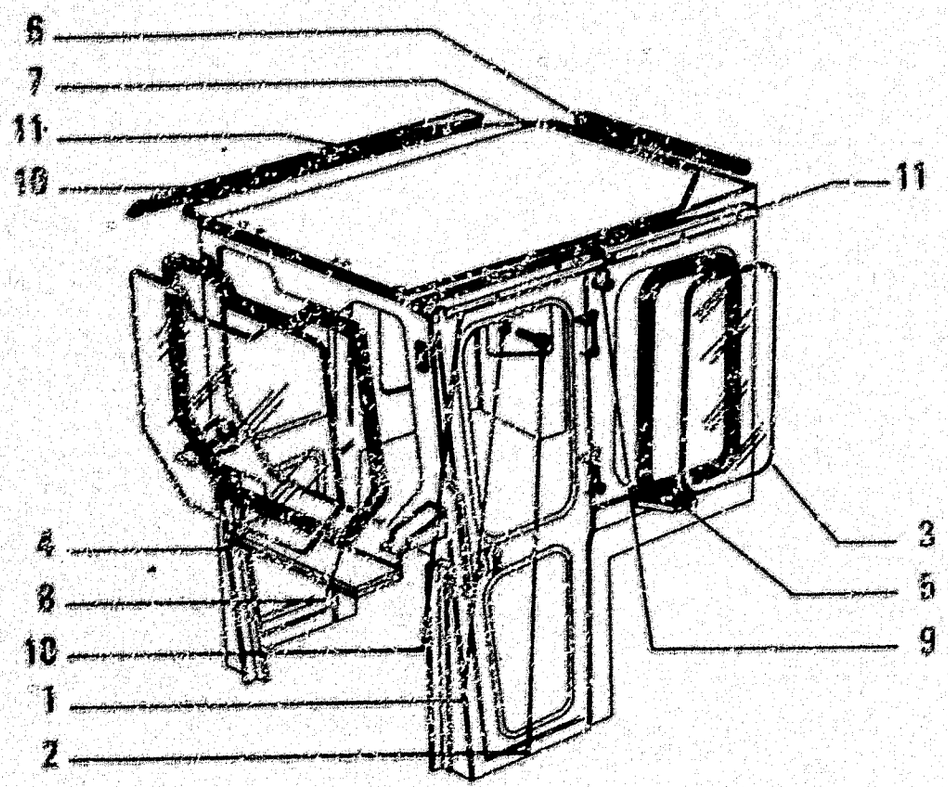

OPTIONAL 30.057C.17.1
VARIANTE

ITEM	PART NUMBER	QTY	TRANS CODE	DESCRIPTION	DESCRIZIONE
1	10571470	14	15?R	LOCKWASHER 5,1x1,2	ROSETTA DI SICUREZZA 5,1x1,2
2	15903807	14	4CV	SCREW	VITE
3	79051805	2	315C	GLASS PANE - SIDE	CRISTALLO - LATERALE
4	79043297	1	315C	GLASS PANE - FRONT	CRISTALLO - ANTERIORE
5	79051806	2	120G	GASKET	GUARNIZIONE PIANA
6	79051835	?	216P	RUBBER SECTION	PROFILATO DI GOMMA
7	79051834	1	116R	COVERING	RIVESTIMENTO
8	79043347	1	120G	GASKET	GUARNIZIONE PIANA
9	79051844	6	120B	BUTTON	BOTTONE
10	79051832	2	108B	EDGE - SIDE FRONT	BORDO - LATERALE ANTERIORE
11	79051833	2	108B	EDGE - SIDE REAR	BORDO - LATERALE POSTERIORE

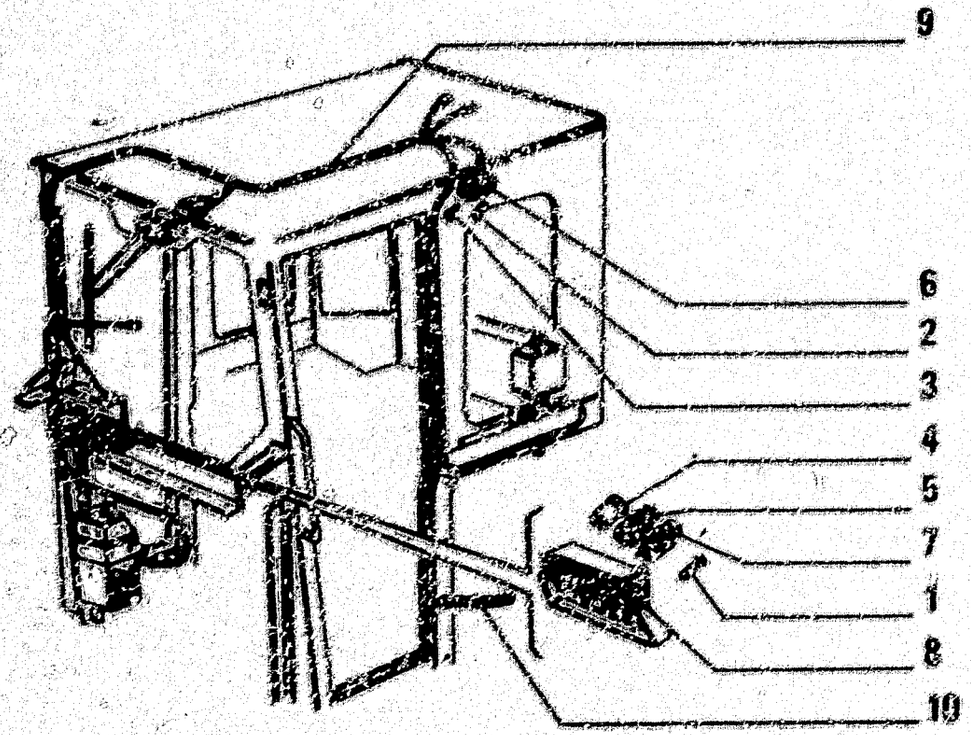

OPTIONAL
VARIANTE 30.6570.17.1

ITEM	PART NUMBER	QTY	TRANS CODE	DESCRIPTION	DESCRIZIONE
1	10858000	2	110F	FUSE 5,7X24,5	FUSIBILE 5,7X24,5
2	10660180	1	30L	LAMP 11X35	LAMPADA 11X35
3	17886201	2	40V	SCREW 6X0,5	VITE 6X0,5
4	79011645	2	190P	FUSE HOLDER	PORTAFUSIBILE
5	79032225	1	23KP	PUSH BUTTON	PULSANTE
6	79020634	1	135P	CEILING LAMP	PLAFONIERA
7	79032226	1	75I	SWITCH	INTERRUTTORE
8	79051838	2	120G	GASKET	GUARNIZIONE PORTA
9	79043351	1	111C	CABLE - ASSEMBLY	CAVO - COMPLETO
10	79060329	1	111C	CABLE	CAVO

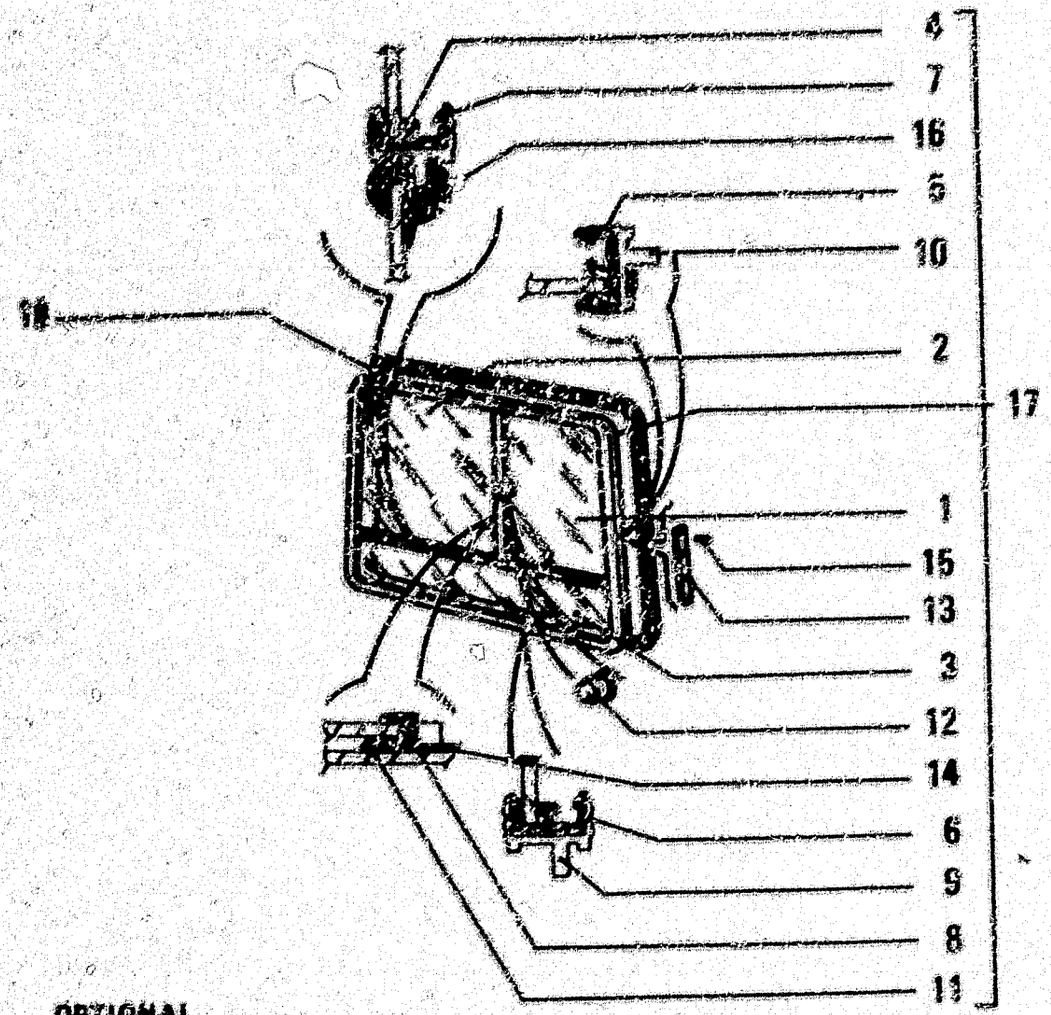

OPTIONAL 30.0570.17.1
VARIANTE

ITEM	PART NUMBER	QTY	TRANS CODE	DESCRIPTION	DESCRIZIONE
1	79051601	1	315C	GLASS PANE	CRISTALLO
2	79051602	1	315C	GLASS PANE - UPPER	CRISTALLO - SUPERIORE
3	79051603	1	315C	GLASS PANE - LOWER	CRISTALLO - INFERIORE
4	79051600	1	122G	SEAL	GUARNIZIONE
5	79051796	1	122G	SEAL	GUARNIZIONE
6	79051799	1	122G	SEAL	GUARNIZIONE
7	79051797	1	160T	CROSS BEAM	TRAVERSA
8	79016148	1	115M	PILLAR	MONTANTE
9	79051795	1	256C	BEZEL	CORNICE
10	79051798	1	256C	BEZEL	CORNICE
11	79016149	1	120G	GASKET	GUARNIZIONE PIANA
12	79046304	1	29M	HANDLE	MANIGLIA
13	79040912	2	102P	PLATE	PIASTRA
14	79061055	1	79D	SPACER	DISTANZIALE
15	14042591	12	5ER	RIVET 2,7x9	RIBATTINO 2,7x9
16	79051643	1	123G	SEAL ASSY	GUARNIZIONE TENUTA FRONTALE
17	79051794	1	99F	WINDOW - REAR ASSEMBLY	FINESTRA - POSTERIORE COMPLETO
18	79051607	1	123G	SEAL ASSY	GUARNIZIONE TENUTA FRONTALE

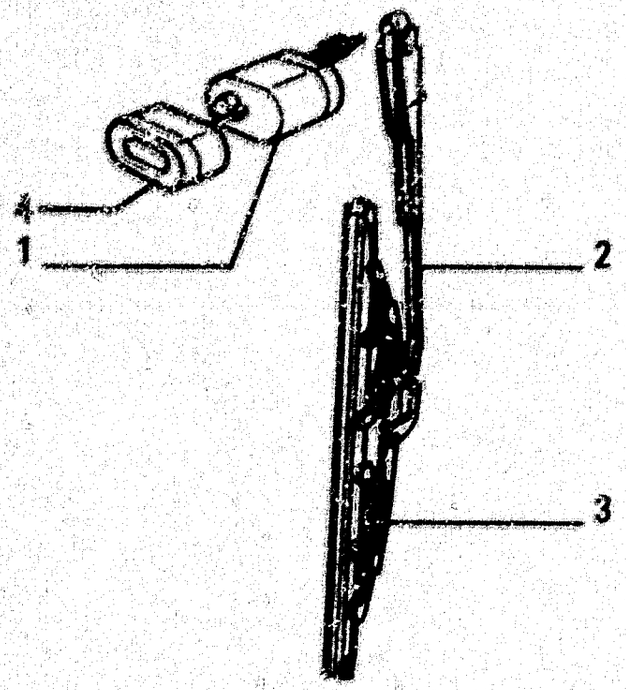

REAR WINDSCREEN WIPER
TERGICRISTALLO POSTERIORE

OPTIONAL
VARIANTE 30.C570.17.1

ITEM	PART NUMBER	QTY	TRANS CODE	DESCRIPTION	DESCRIZIONE
1	70738582	1	1371	ELECTRIC MOTOR	MOTORINO ELETTRICO
2	79036336	1	1308	ARM	BRACCIO
3	79050331	1	177S	BRUSH	SPAZZOLA
4	70738688	1	224P	SHIELD	PROTEZIONE

	DESIGNAZIONE BASE	BASIC DESIGNATION	DESIGNATIONS-BASES	GRUNDBEZEICHNUNGEN	DESIGNACIONES BASE
1076	GRUPPO ACCENSIONE ELETTRONICO	ELECTRONIC IGNITION SYSTEM	GROUPE D'ALLUMAGE	ELEKTRONISCHE	SISTEMA DE ENCEN-
1078		UNIT	ELECTRONIQUE	ZUENDUNGSAUS-	DIDO ELECTRONICO
1079				RUESTUNG	
1075	SEMIPULEGGIA	HALF PULLEY	DEMI-POULIE	SCHEIBENHAELFTE	SEMIPOLEA
1070	CILINDRO INCLINAZIONE	TILT CYLINDER	CYLINDRE DE TILT	TILT ZYLINDER	CILINDRO TILT
1071	CILINDRO TILT (HS-L)	TILT CYLINDER (HS-L)	CYLINDRE DE TILT (HS-L)	TILT ZYLINDER (HS-L)	CILINDRO TILT (HS-L)
1072	CILINDRO TILT (HS)	TILT CYLINDER (HS)	CYLINDRE DE TILT (HS)	TILT ZYLINDER (HS)	
1073	COMANDO ATTREZZO POST.	REAR EQUIPMENT CONTROL	COMMANDE D'OUTIL POSTERIEUR	STEUERUNG HECKANBAUGERAETE	MANDO DEL UTIL POSTERIOR
1074	PROFILO	EDGE	PROFILE	PROFIL	PERFIL
1077	GRUPPO DI RINVIO	IDLER UNIT	GROUPE DE RENVOI	ZWISCHENGETRIEBE	RETENIDO REDUCTOR
1078	MOLTIPLICATORE	OVERDRIVE	SURMULTIPLICATEUR	DREHMOMENTVERSTAERKER	MULTIPLICADOR
1079	RITARDATORE IDRAULICO	HYDRAULIC RETARDER	RETARDATEUR HY-	HYDRAULISCHE VERZO	RETARDADOR HIDRAU-
1080			DRAULIQUE	GERUNGSVORRICHTUNG	LICO
1085	SEMIPISTONE	HALF PISTON	DEMI-PISTON	HOLZSCHAELFTE	SEMIEMBOLO
1082	COMANDO E TUBAZIONI	PIPING AND CONTROL	COMMANDE ET TUYAUTERIE	STEUERUNG UND LEITUNGEN	
1083	COMANDO II CASSETTO	2ND SPOOL CONTROL	COMMANDE DU 2ME TIROIR	BETAETIGUNG DES 2.STEUERKREISE	
1084	COMANDO III CASSETTO	3RD SPOOL CONTROL	COMMANDE DU 3ME TIROIR	BETAETIGUNG DES 3.STEUERKREISE	MANDO DE LA 3A CARRETES
1087	COMANDO E TUBAZIONI DEVIATORE)	PIPING AND CONTR(INVERT VALVE)	COMMANDE ET TUYAUTERIE(DEVIAT.	STEUERUNG LEITUNG(VOM UMSCHALT	
1088	SACCA PORTACARTE .	UTILITY RECESS	VIDE-POCHE	ABLEGEFACH	BOLSA PARA MAPAS
1089	GRUPPO INIEZIONE	INJECTION EQUIPMENT	GROUPE D'INJECTION	EINSPRITZAUS-	GRUPO DE INYECCION
1086				RUESTUNG	
1085	MENSOLE RINFORZI	BRACKETS	CONSOLES	KUGELBOLZEN	REFUERZOS
1088	ATTREZZO ANTERIORE	FRONT IMPLEMENT	EQUIPEMENT AVANT	VORNEINRICHTUNG	IMPLEMENTO ANTERIOR
1100	BRACCI E ARTICOLAZIONI	BOOM/LINKAGE	ARTICULATION DE FLECHE	HUBARM UND LENKHEBEL	ARTICULACION DEL AGULON
1101	CILINDRI SOLLEVAMENTO	LIFT CYLINDERS	CYLINDRES LEVAGE	HUBZYLINDER	CILINDRO ALCE
1102	CILINDRI ROTAZIONE BENNA	DUMP CYLINDERS	CYLINDRES DECHARGE	KIPPZYLINDER	CILINDRO DESCARGA
1103	TUBAZIONI CILINDRI SOLLEV	LIFT CYLINDERS PIPING	CONDUITES CYLINDRES LEVAGE	LEITUNGEN FUER HUBZYLINDER	TUBERIA CILINDRO ALCE
1104	TUBAZIONI CILINDRI ROTAZIONE	DUMP CYLINDERS PIPING	TUYAUTERIE CYLINDRES BASCULAGE	LEITUNGEN FUER KIPPZYLINDER	
1105	COMANDI ATTREZZO	EQUIPMENT CONTROLS	COMMANDES D'OUTIL		MANDO DEL UTIL
1106	LIMITAZIONE SOLLEV. BRACCI	LIFTING KICK-OUT		HUBBEGRENZUNG	
1109	AVVOLGIMENTO	WINDING	ENROULEMENT	WICKLUNG	BOBINA
110F	FUSIBILE	FUSE	FUSIBLE	SICHERUNG	FUSIBLE
1108	GRUPPO OTTICO	LENS/REFLECTOR UNIT	GROUPE OPTIQUE	EINSATZ	GRUPO OPTICO
110P	PIASTRINA	PLAQUE	PLAQUETTE	PLAETTCHEN	CHAPITA
1107	TESTA A SNODO	ARTICULATED JOINT	JOINT A ROTULE	GELENKKOPF	ARTICULACION
1120	TUBAZ.CON VALVOLA DEFLUSSO	PIPING W/DOWNFLOW VALVE	TUYAUTERIE AVEC SOUPAPE DE DEF		
1127	VALVOLA DISCESA RAPIDA	QUICK RELEASE VALVE	SOUFFRAGE DESCENTE RAPIDE	SCHNELLSENKVENTIL	
1123	VALVOLA DI BLOCCO	LOCK VALVE	SOUFRAGE DE BLOCAGE	RUECKSCHLAGVENTIL	
111C	CAVO	CABLE	CABLE	ELEKTROKABEL	CABLE
111G	GRUPPO DI REGOLAZIONE	GOVERNOR ASSEMBLY	GROUPE REGULATEUR	REGLERGRUPPE	REGULADOR

	DENOMINAZIONE BASE	BASIC DESIGNATION	DESIGNATIONS-BASES	GRUNDBEZEICHNUNGEN	DENOMINACIONES BASE
1019	GRIGLIA	GRID	GRILLE	SCHUTZGITTER	REJILLA
1011	FORCELLE	STRUTS	FOURCHES	STREBEN	
1012	FORCELLE RINFORZATE	STRUTS H.D	FOURCHES RENFORCEES	STREBEN VERSTAERKTE AUSFUEHRUN	
1013	BOMBOLETTA	BOTTLE	BOUTEILLE	FLASCHE	ENVASE DE GAS
1014	ELEVATORE	ELEVATOR	ELEVATEUR	FOERDERER	ELEVADOR
1015	GRU	CRANE	GRUE	KRAN	GRUA
1017	PIANALE	PLATFORM	PLATEAU	PLATTE	PLATAFORMA
1023	LASERPLANE-TRASMETTITORE		LASERPLANE TRANSMETTEUR	LASERPLANE-SENDER	
1024	LASERPLANE-RICEVITORE		LASERPLANE RECEPTEUR	LASERPLANE-EMPFAENGER	
103A	ASTUCCIO PORTARULLI	ROLLER CASING	ETUI PORTE-GALETS	HUELSE	CARTER PORTARRODILLOS
103A					
103E	ESPULSORE	EJECTOR			
103M	MOLLA A DIAFRAMMA	DISC SPRING	RONDELLE-RESSORT	FEDERSCHEIBE	DIAFRAGMA DE MUELLE
103M					
103P	PIANTONE	STEERING COLUMN	COLONNE DIRECTION	LENKSAEULE	COLUMNA DIRECCION
103S	SEMICUSCINETTO	HALF BEARING	DEMI-ROULEMENT	LAGERHALBSCHALEN	SEMIRODAMIENTO
1035	CILINDRI ARGOLAZIONE	ANGLE CYLINDERS	CYLINDRES AD	SCHWENKZYLINDER	
104A	ATTACCO PER ATTREZZI	EQUIPMENT MOUNTING	ATTELAGE DES OUTILS	GERAETEKUPPLUNG	ENGANCHE DE LOS UTILES
104A					
104G	GRUPPO COMANDO DI DISTRIBUZIONE	CAMSHAFT DRIVE SET	JEU DE COMMANDE DE DISTRIBUTION	STEUERUNGSANTRIEBSATZ	JUEGO DE PINONES DE LA DISTRIBUCION
104S	SEMIDISCO	HALF DISC	DEMI-DISQUE	HALBSCHEIBE	SEMIDISCO
1040	BRACCI E TIRANTI (HSU-HS)	PUSHBEAMS AND STRUTS (HSU-HS)	BRAS ET TIRANTS (HSU-HS)	SCHUBARME UND STREBEN(HSU-HS)	BRAZOS Y TIRANTES (HSU-HS)
1041	BRACCI E TIRANTI (HS-L)	PUSHBEAMS AND STRUTS (HS-L)	BRAS ET TIRANTS (HS-L)	SCHUBARME UND STREBEN(HS-L)	BRAZOS Y TIRANTES (HS-L)
1042	BRACCI E TIRANTI (HS)	PUSHBEAMS AND STRUTS (HS)	BRAS ET TIRANTS (HS)	SCHUBARME UND STREBEN(HS)	BRAZOS Y TIRANTES (HS)
1043	BRACCI E TIRANTI (TILT-PITCH)	PUSHBEAMS & STRUTS(TILT-PITCH)	BRAS ET TIRANTS (TILT-PITCH)	SCHUBARME STREBEN(TILT-PITCH	BRAZOS Y TIRANTES (TILT-PITCH)
105A	AVVISATORE ACUSTICO	HORN	AVVERTISSEUR	HUPE	BOCINA
105F	FUNE	CABLE	CABLE	DRAHTSEIL	CABLE
105G	GRUPPO DI ROTAZIONE	ROTATION UNIT	GROUPE DE ROTATION	DREHAGGREGAT	GRUPO DE ROTACION
105M	MOLLETTA	SPRING FASTENER	AGRAFE	KLEMMSTUECK	SUJETADOR
105P	PIASTRA	PLATE	PLAQUE	PLATTE	PLACA
105R	RISCALDATORE	HEATER	RECHAUFFEUR	HEIZUNG	CALENTADOR
105S	SEMIGIUNTO	HALF COUPLING	DEMI-JOINT	HALBGELENK	SEMIACOPLAMIENTO
1058	BORDINO	MOLDING	PROFILE	PROFIL	PERFIL
105G	GRUPPO AMMORTIZZANTE	SHOCK ABSORBING UNIT	GROUPE AMORTISSEUR	STOSSDAEMPFER	GRUPO AMORTIGUADOR
105R	RISCALDATORE ELETTRICO	HEATING ELEMENT	RECHAUFFEUR ELECTRIQUE	ELEKTRISCHE HEIZGERAET	RESISTENCIA DE CALDEO
105F					
1063	SEMIGUARNIZIONE	HALF GASKET	DEMI-JOINT	DICHTUNGSHAELFTE	SEMIGUARNICION
1065	CILINDRO TILT (ALL-HYDRAULIC)	TILT CYLINDER (ALL-HYDRAULIC)	CYLINDRE DE TILT(ALL-HYDRAULIC	TILT ZYLINDER (ALL-HYDRAULIC)	
1078	BORDO DI GOMMA	WEATHERSTRIP	CAOUTCHOUC	PROFILGUMMI	GOMA

	DESIGNAZIONE BASE	BASIC DESIGNATION	DESIGNATIONS-BASES	GRUNDBEZEICHNUNGEN	DENOMINACIONES BASE
EL	ELIMINATO	DELETED	ELIMINE	ENTFALLEN	ELIMINADO
ERR	ERRATA	WRONG	ERRATA	FALSCH	DONDE DICE
EXT	ESTERNO	OUTER	EXTERIOR	AUSSEN	EXTERIOR
FA05	AGRICOLO A CINGOLI	AGRICULTURAL CRAWLER	TRACT.AGRICOLE SUR CHENILLES	ACKERSCHLEPPER-RAUPEN	TRACTOR AGRICOLO SOBRE ORUGAS
FB00	TERNA	BACKHOE LOADER	CHARGEUSE PELLETEUSE	BAGGERLADER	TERNA SOBRE RUEDAS
FD0P	APRIPISTA CINGOLI LGP	CRAWLER DOZER-LGP	BOUTEUR SUR CHENILLES LGP	PLANIERRAUPE LGP	ABRETROCHAS LGP
FD00	APRIPISTA CINGOLI	CRAWLER DOZER	BOUTEUR SUR CHENILLES	PLANIERRAUPE	ABRETROCHAS
FE0P	ESCAVATORE A CINGOLI LC	CRAWLER EXCAVATOR-LC	PELLE SUR CHENILLES LC	RAUPENBAGGER LC	EXCAVADORA SOBRE ORUGAS LC
FE0R	ESCAVATORE A CINGOLI HD	CRAWLER EXCAVATOR-HD	PELLE SUR CHENILLES HD	RAUPENBAGGER HD	EXCAVADORA SOBRE ORUGAS HD
FE0W	ESCAVATORE A RUOTE	WHEEL EXCAVATOR	PELLE SUR PNEUS	RADBAGGER	EXCAVADORA SOBRE RUEDAS
FE00	ESCAVATORE A CINGOLI	CRAWLER EXCAVATOR	PELLE SUR CHENILLES	RAUPENBAGGER	EXCAVADORA SOBRE ORUGAS
FG00	MOTOLIVELLATRICE	MOTOR-GRADER	NIVELEUSE SUR PNEUS	MOTORGRADER	MOTONIVELADORA
FL0P	CARICATORE A CINGOLI LGP	CRAWLER LOADER-LGP	CHARGEUSE SUR CHENILLES LGP	LADERAUPE LGP	CARGADORA SOBRE ORUGAS LGP
FL00	CARICATORE A CINGOLI	CRAWLER LOADER	CHARGEUSE SUR CHENILLES	LADERAUPE	CARGADORA SOBRE ORUGAS
FP00	POSATUBI	PIPE-LAYER	POSEUR DE TUBES	ROHRLEGER	TIENDETUBOS
FR0C	COMPATTATORE A RUOTE	WHEEL COMPACTOR			
FR00	CARICATORE ART RUOTE	WHEEL LOADER	CHARGEUSE SUR PNEUS	GELENKLADER	CARGADORA SOBRE RUEDAS
FS00	MOTORUSPA	MOTOR-SCRAPER	DECAPEUSE SUR PNEUS	MOTORSCRAPER	MOTOTRA[illegible]A
G214	TRASLAZIONE RETROESCAVATORE	BACKHOE TRASLATION			
INF	INFERIORE	LOWER	INFERIEUR	UNTEN	INFERIOR
INT	INTERNO	INNER	INTERIEUR	INNEN	INTERIOR
LAT	LATERALE	SIDE	LATERAL	SEITLICH	LATERAL
POST	POSTERIORE	REAR	ARRIERE	HINTEN	POSTERIOR
SALD	DA SALDARE	TO BE WELDED	A SOUDER	ANZUCHWEISSEN	SOLDAR
SEM	SEMILAVORATO	SEMIFINISHED	MI-OUVRE	HALBZEUG	SEMIELABORADO
SIN	SINISTRO	LEFT	GAUCHE	LINKS	IZQUIERDO
SP	SPESSORE	THICKNESS	EPAISSEUR	DICKE	GRUESO
SUP	SUPERIORE	UPPER	SUPERIOR	OBEN	SUPERIOR
VED	VEDERE SGR	SEE SGR	VOIR SGR	SIEHE SGR	VEASE SGR
100B	ARRESTO MOTORE	ENGINE STOP	ARRET DU MOTEUR	MOTORABSTELL	PARO DEL MOTOR
100D	BOCCOLA DI GOMMA	RUBBER BUSH	BAGUE CAOUTCHOUC	GUMMIBUECHSE	COJINETE DE CAUCHO
100C	CAVALLOTTO	RETAINER	ARRETOIR	KLEMMSTUECK	SUJETADOR
100G	GRIGLIA DEL RADIATORE	RADIATOR GRILLE	GRILLE DE RADIA-	KUEHLERGITTER	CORAZA DEL RADIA-
100G			TEUR		DOR
100M	MOLLA	SPRING	RESSORT	FEDER	MUELLE
100R	RIPOSTIGLIO CRUSCOTTO	RECESS	BOITE A GANTS	ABLEGEFACH	GUANTERA
100S	SEMICONO	LOCK CONE	DEMI-CONE	HALBKEGEL	CHAVETA CONICA
100S	ARCONE (ALL-HYDRAULIC)	C-FRAME (ALL-HYDRAULIC)	ETRIER (ALL-HYDRAULIC)	SCHUBRAHMEN (ALL-HYDRAULIC)	ARCON (ALL-HYDRAULIC)
101A	ASTUCCIO	CASING	ETUI	HUELSE	ESTUCHE
101E	ELETTROLITO	ELECTROLYTE	ELECTROLYTE	ELECTROLYTE	ELECTROLYTE

L	BODY • CARROZZERIA • CARROSSERIE • AUFBAU • CARROCCERIA

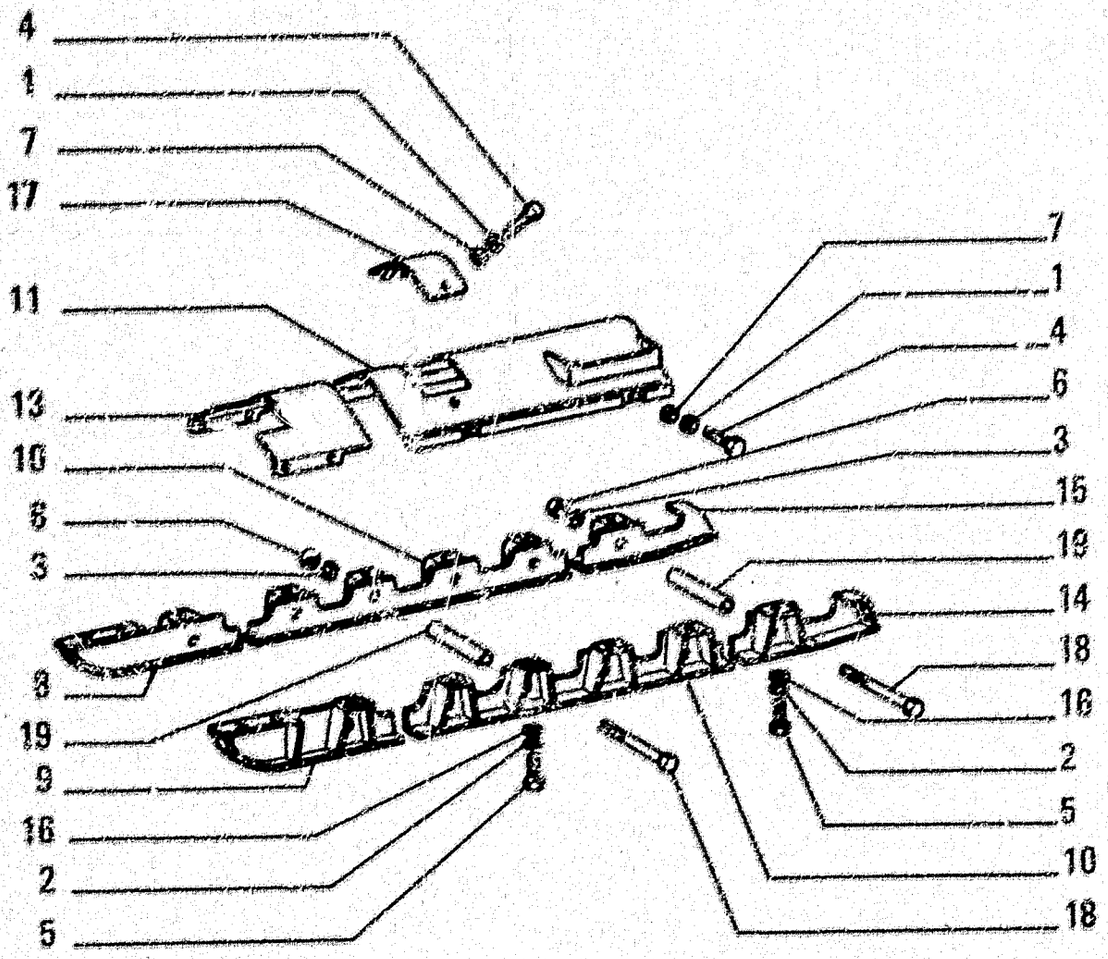

ITEM	PART NUMBER	QTY	TRANS CODE	DESCRIPTION	DESCRIZIONE
1	10516871	18	132R	LOCKWASHER 10x2,5	ROSETTA DI SICUREZZA 10x2,5
2	10517171	40	132R	LOCKWASHER 14,2x3,5	ROSETTA DI SICUREZZA 14,2x3,5
3	10517271	12	132R	LOCKWASHER 16,2x4	ROSETTA DI SICUREZZA 16,2x4
4	11106231	18	40V	SCREW 10x1,5x25	VITE 10x1,5x25
5	11255931	40	40V	SCREW 14x1,5x40	VITE 14x1,5x40
6	12164127	12	100	NUT 16x1,5x13	DADO 16x1,5x13
7	12648621	18	131R	WASHER 10,2x25	ROSETTA 10,2x25
8	76015306	2	70R	GUARD - FRONT RIGHT	RIPARO - ANTERIORE DESTRO
9	76015307	2	70R	GUARD - FRONT LEFT	RIPARO - ANTERIORE SINISTRO
10	76015349	4	70R	GUARD CENTR.	RIPARO CENTR.
11	76015352	1	70R	GUARD SH.	RIPARO SH.
	76015353	1	70R	GUARD - RIGHT	RIPARO - DESTRO
13	76015356	2	70R	GUARD	RIPARO
14	76015359	2	70R	GUARD - REAR LEFT	RIPARO - POSTERIORE SINISTRO
15	76015362	2	70R	GUARD - REAR RIGHT	RIPARO - POSTERIORE DESTRO
16	79005238	40	131R	WASHER	ROSETTA
17	79022240	2	265C	COVER	COPERCHIO
18	79022276	12	184C	STUD	COLONNETTA
19	79022277	12	75C	SPACER	DISTANZIALE

TRACK GUARDS – RIPARI CINGOLI – PROTECTIONS DE CHENILLES – RAUPENKETTENSCHUETZER – BLINDAJE DE CADENAS

L3.11

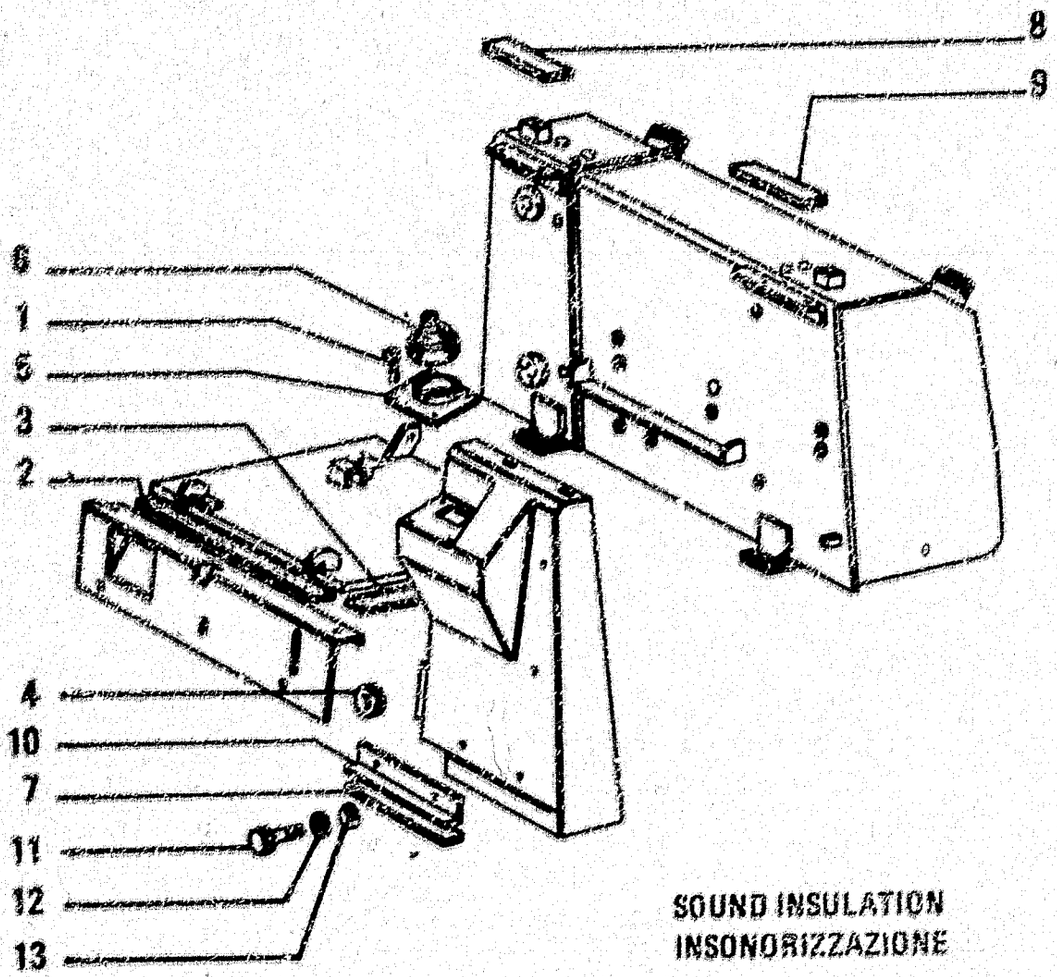

SOUND INSULATION
INSONORIZZAZIONE

OPTIONAL 30.0020.15.1
VARIANTE

ITEM	PART NUMBER	QTY	TRANS CODE	DESCRIPTION	DESCRIZIONE
1	15645601	4	AGV	SCREW 4,8x16	VITE 4,8x16
2	790357B6	2	1236	SEAL ASSY	GUARNIZIONE TENUTA FRONTALE
3	790357B7	2	1236	SEAL ASSY	GUARNIZIONE TENUTA FRONTALE
4	790357B3	1	120G	GASKET	GUARNIZIONE PARA
5	790357B4	1	2005	SUPPORT	SUPPORTO
6	790357B5	1	334C	DUST BOOT	CUFFIA PARAPOLVERE
7	790376B9	2	1236	SEAL ASSY	GUARNIZIONE TENUTA FRONTALE
8	790376B0	1	1236	SEAL ASSY - RIGHT	GUARNIZIONE TENUTA FRONTALE - DESTRO
9	790376B1	1	1236	SEAL ASSY - LEFT	GUARNIZIONE TENUTA FRONTALE - SINISTRO
10	790303B9	1	70R	GUARD - LEFT	RIPARO - SINISTRO
	790303B0	1	70R	GUARD - RIGHT	RIPARO - DESTRO
11	11100031	4	AGV	SCREW 10x1,5x20	VITE 10x1,5x20
12	10516871	4	1731	LOCKWASHER 10x2,5	ROSETTA EL. 10x2,5
13	12546821	4	131R	WASHER 10,2x25	ROSETTA 10,2x25

SOUND INSULATION
INSONORIZZAZIONE

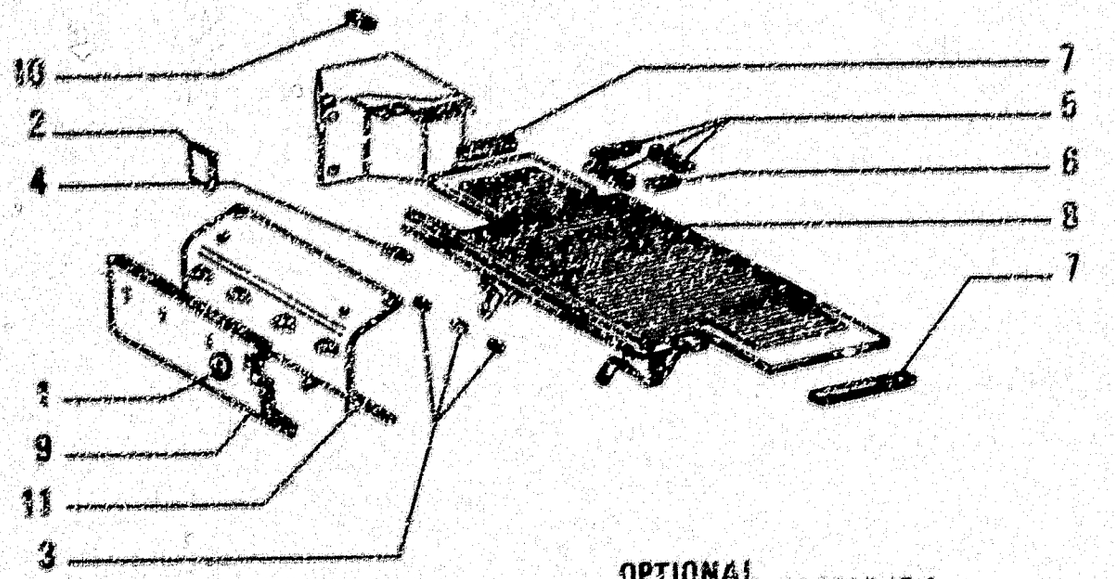

OPTIONAL 30.0020.15.1
VARIANTE

ITEM	PART NUMBER	QTY	TRANS CODE	DESCRIPTION	DESCRIZIONE
1	79002688	7	131R	WASHER	ROSETTA
2	79037637	1	123G	SEAL ASSY	GUARNIZIONE TENUTA FRONTALE
3	79035791	3	123G	SEAL ASSY	GUARNIZIONE TENUTA FRONTALE
4	79035792	2	123G	SEAL ASSY	GUARNIZIONE TENUTA FRONTALE
5	79037635	3	123G	SEAL ASSY	GUARNIZIONE TENUTA FRONTALE
6	79037635	1	123G	SEAL ASSY	GUARNIZIONE TENUTA FRONTALE
7	79037634	2	123G	SEAL ASSY	GUARNIZIONE TENUTA FRONTALE
8	79037636	1	30T	MAT	TAPPETO
9	79035797	1	2SP	PANEL	PANNELLO
10	79037642	1	123G	SEAL ASSY - RIGHT	GUARNIZIONE TENUTA FRONTALE - DESTRO
	79037643	1	123G	SEAL ASSY - LEFT	GUARNIZIONE TENUTA FRONTALE - SINISTRO
11	79039326	1	70R	GUARD	RIPARO

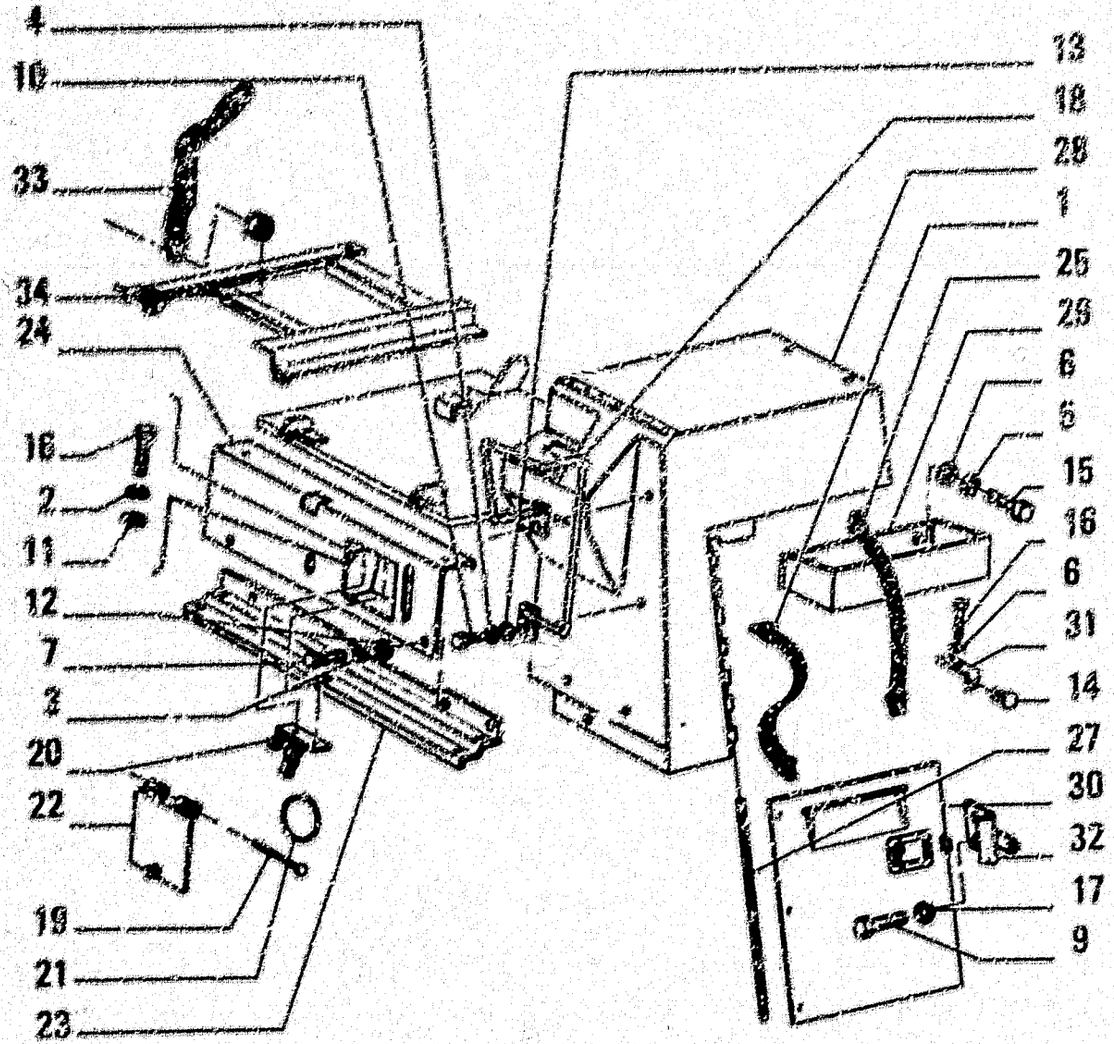

ITEM	PART NUMBER	QTY	TRANS CODE	DESCRIPTION	DESCRIZIONE
30	79034003	1	2055	DOOR - LEFT	SPORTELLO - SINISTRO
31	79035257	1	2258	BRACKET	STAFFA
32	79035414	1	2258	BRACKET - LEFT	STAFFA - SINISTRO
33	79035975	2	1421	TIEROD	TIRANTE
	79035976	2	1421	TIEROD (*)(1*)	TIRANTE (*)(1*)
34	79014057	1	750	SPACER D2556	DISTANZIALE D2556
(*)			468P	FOR SPECIAL EQUIPMENT 30.0652.05.1	PER VARIANTE 30.0652.05.1
(1*)			469P	FOR SPECIAL EQUIPMENT 30.0653.01.1	PER VARIANTE 30.0653.01.1

SEAT PANELS – RIPARI SEDILE – PROTECTIONS DE SIEGE – SITZSCHUETZER – PROTECCIONES DEL ASIENTO

L3.10 | 4

N.T.R. 182 - 30.03.1988
604.01.154.01

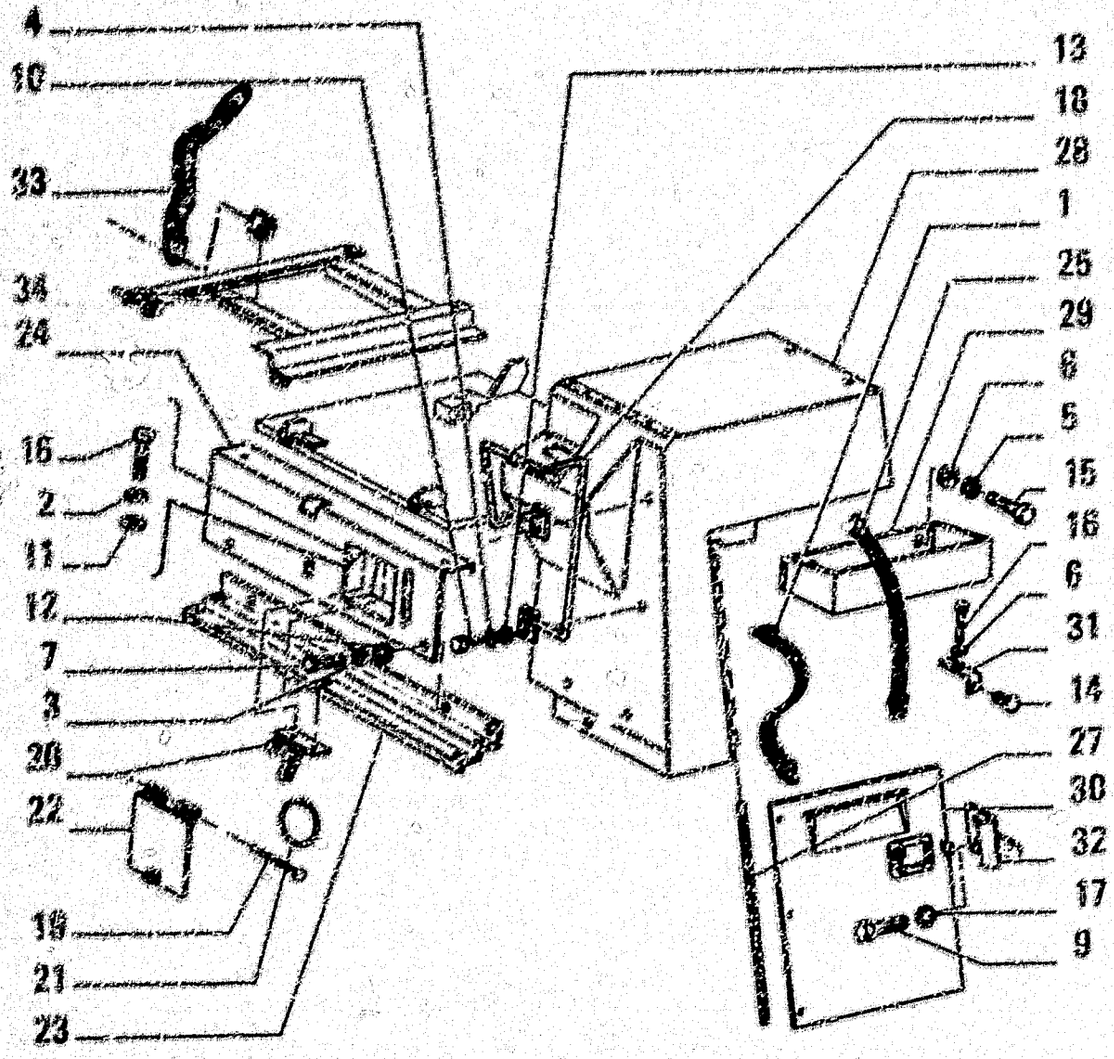

ITEM	PART NUMBER	QTY	TRANS CODE	DESCRIPTION	DESCRIZIONE
1	42230024	1	172C	SECURING STRAP	CINGHIA DI FISSAGGIO
2	10516671	4	132R	LOCKWASHER 6,1x2,2	ROSETTA DI SICUREZZA 6,1x2,2
3	10516871	4	132R	LOCKWASHER 10x2,5	ROSETTA DI SICUREZZA 10x2,5
4	10517071	2	132R	LOCKWASHER 12,2x3,1	ROSETTA DI SICUREZZA 12,2x3,1
5	10519621	2	131R	WASHER 8,45x17	ROSETTA 8,45x17
6	10571771	3	132R	LOCKWASHER 8,1x2	ROSETTA DI SICUREZZA 8,1x2
7	11106031	2	40V	SCREW 10x1,5x20	VITE 10x1,5x20
9	11106431	2	40V	SCREW 10x1,5x30	VITE 10x1,5x30
10	11112231	2	40V	SCREW 12x1,75x22	VITE 12x1,75x22
11	12642021	4	131R	WASHER 8,15x25	ROSETTA 8,15x25
12	12646221	4	131R	WASHER 10,2x25	ROSETTA 10,2x25
13	12646921	2	131R	WASHER 12,2x28	ROSETTA 12,2x28
14	14567060	1	120R	BUTTON 8,5x14	BOTTONE 8,5x14
15	16043231	2	40V	SCREW 8x1,25x16	VITE 8x1,25x16
16	16043431	6	40V	SCREW 8x1,25x20	VITE 8x1,25x20
17	7[illegible]05244	2	131R	WASHER	ROSETTA
18	79025241	1	20M	HANDLE - REAR LEFT	MANIGLIA - POSTERIORE SINISTRO
19	79025535	1	30P	PIN	PERNO
20	79025536	1	140C	HINGE	CERNIERA
21	79025540	1	100S	SPRING	MOLLA
22	79025541	1	20SS	DOOR	SPORTELLO
23	79027372	1	160T	CROSS BEAM	TRAVERSA
24	79027424	1	140P	PLANK - FRONT	PLANCIA - ANTERIORE
25	79030150	1	172C	SECURING STRAP	CINGHIA DI FISSAGGIO
27	79033695	1	30P	PIN	PERNO
28	79033696	1	115M	PILLAR - LEFT ASSEMBLY	MONTANTE - SINISTRO COMPLETO
29	79033959	1	67C	TOOL BOX	CASSETTA ATTREZZI

SEAT PANELS – RIPARI SEDILE – PROTECTIONS DE SIEGE – SITZSCHUETZER – PROTECCIONES DEL ASIENTO

L3.10 | 4

N.T.P. 182 - 30.03.1993
604.01.154.01

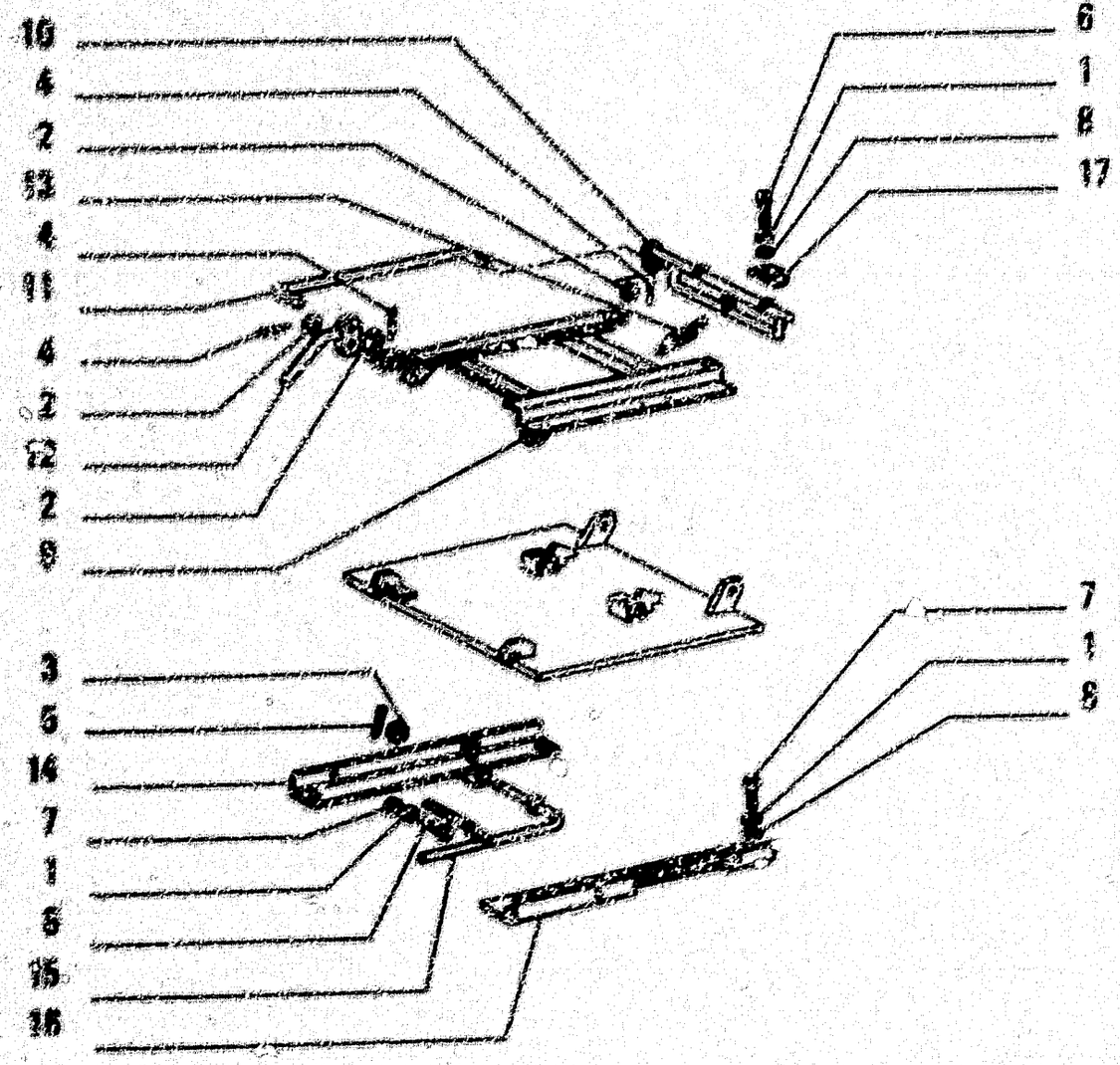

ITEM	PART NUMBER	QTY	TRANS CODE	DESCRIPTION	DESCRIZIONE
1	10516071	6	132R	LOCKWASHER 10x2,5	ROSETTA DI SICUREZZA 10x2,5
2	10519021	3	131R	WASHER 5,45x17	ROSETTA 5,45x17
3	10520021	1	131R	WASHER 12,2x22	ROSETTA 12,2x22
4	10798301	3	270C	COTTER PIN 2,7x21,6	COPIGLIA 2,7x21,6
5	10798401	1	270C	COTTER PIN 2,7x27,6	COPIGLIA 2,7x27,6
6	11103031	2	40H	SCREW 10x1,5x18	VITE 10x1,5x18
7	11108031	6	40H	SCREW 10x1,5x20	VITE 10x1,5x20
8	12648521	6	131R	WASHER 10,2x25	ROSETTA 10,2x25
9	79025399	1	300C	BODY	CORPO
10	79025432	1	50G	HOOK - REAR	GANCIO - POSTERIORE
11	79025460	1	142T	TIEROD	TIRANTE
12	79025469	1	45L	LEVER	LEVA
13	79025470	1	100M	SPRING	MOLLA
14	79027055	1	50A	ANGLE - INNER	ANGOLARE - INTERNO
15	79027056	1	230P	PUSH ROD	PUNTALE
16	79034091	1	60A	ANGLE - INNER	ANGOLARE - INTERNO
17	79035169	2	140C	HINGE	CERNIERA

SEAT PANELS – RIPARI SEDILE – PROTECTIONS DE SIEGE – SITZSCHUETZER – PROTECCIONES DEL ASIENTO

L3.10 | 3

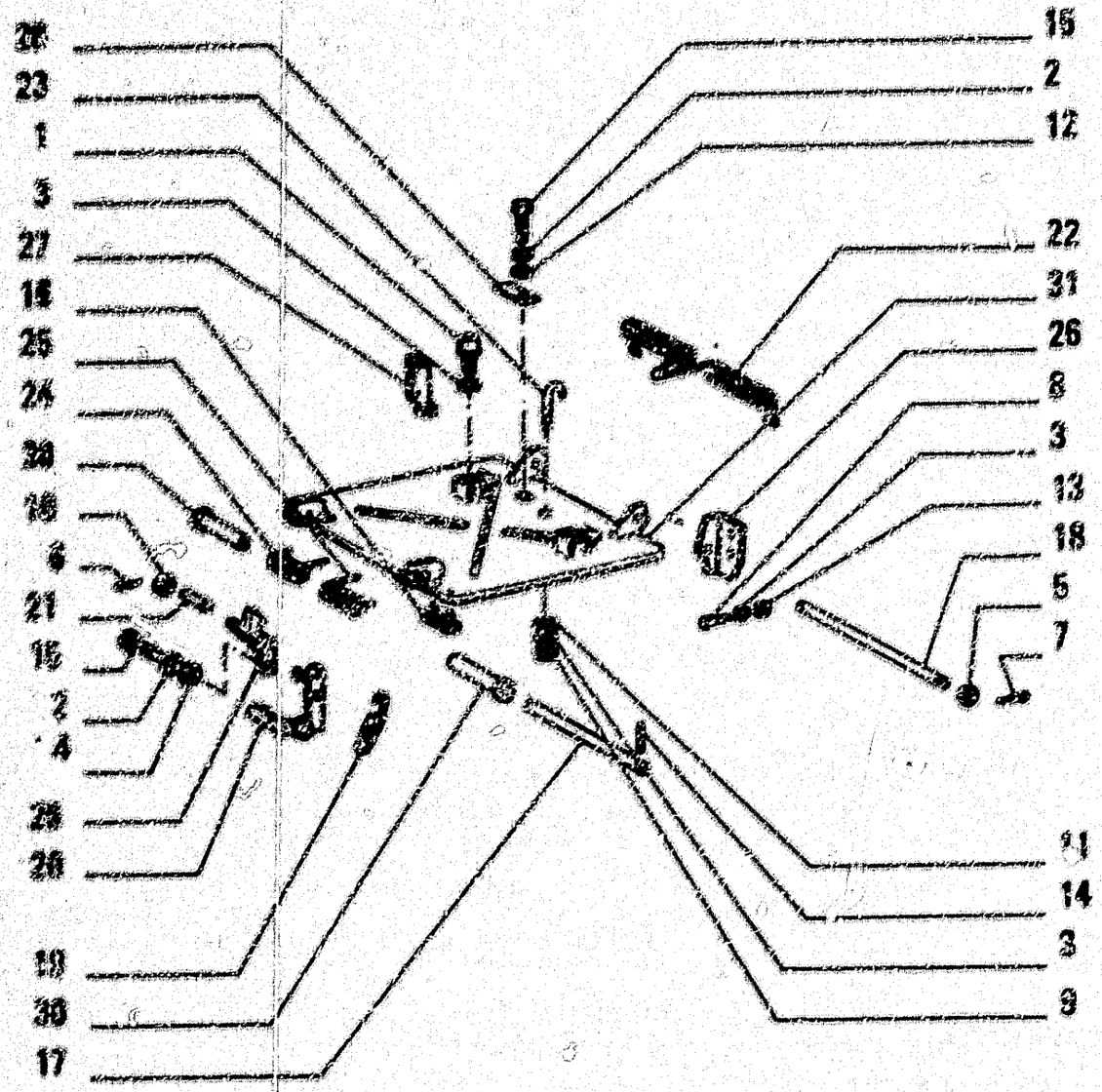

ITEM	PART NUMBER	QTY	TRANS CODE	DESCRIPTION	DESCRIZIONE
29	790274285	1	196P	PLATE	PIASTRA
23	790246272	1	385	HOOK - FRONT	GANCIO - ANTERIORE
33	790263447	2	750	SPACER	DISTANZIALE
31	790356971	1	3006	SUPPORT	SUPPORTO

SEAT PANELS – RIPARI SEDILE – PROTECTIONS DE SIEGE – SITZSCHUETZER – PROTECCIONES DEL ASIENTO

L3.10 | 2

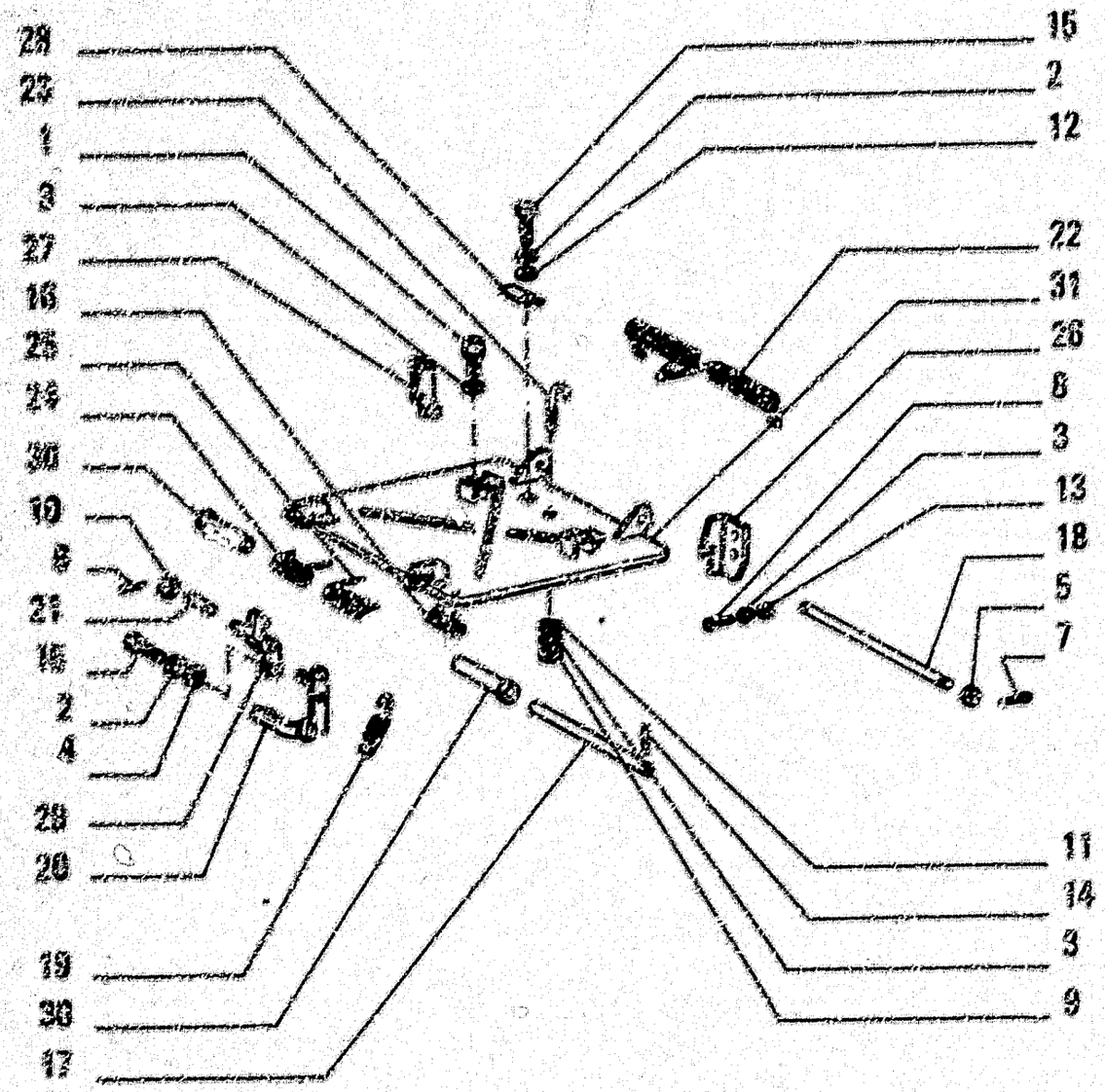

ITEM	PART NUMBER	QTY	TRANS CODE	DESCRIPTION	DESCRIZIONE
1	591420	2	60T	BLOCK	TASSELLO
2	10516071	2	132R	LOCKWASHER 8,1x2,2	ROSETTA DI SICUREZZA 8,1x2,2
3	10516071	7	132R	LOCKWASHER 10x2,5	ROSETTA DI SICUREZZA 10x2,5
4	10519321	1	131R	WASHER 8,45x17	ROSETTA 8,45x17
5	10520221	2	131R	WASHER 16,4x28	ROSETTA 16,4x28
6	10734201	2	270C	COTTER PIN 1,7x18,5	COPIGLIA 1,7x18,5
7	10797101	2	270C	COTTER PIN 4,4x34	COPIGLIA 4,4x34
8	11106431	4	40V	SCREW 10x1,5x30	VITE 10x1,5x30
9	11701721	1	100	NUT 10x1,5x8	DADO 10x1,5x8
10	12636821	2	131R	WASHER 10,2x18	ROSETTA 10,2x18
11	12844321	1	131R	WASHER 10,2x35	ROSETTA 10,2x35
12	12846721	1	131R	WASHER 8,15x20	ROSETTA 8,15x20
13	12846821	4	131R	WASHER 10,2x25	ROSETTA 10,2x25
14	14194770	1	200S	PIN 4,4x40	SPINA 4,4x40
15	16043631	2	40V	SCREW 8x1,25x25	VITE 8x1,25x25
16	79010431	2	60T	BLOCK	TASSELLO
17	79025453	1	18A	SHAFT	ALBERO
18	79025458	1	18A	SHAFT	ALBERO
19	79025470	1	100M	SPRING	MOLLA
20	79025508	1	60P	PEDAL	PEDALE
21	79025540	1	80P	PIN	PERNO
22	79026148	1	100M	SPRING	MOLLA
23	79026149	1	30G	HOOK	GANCIO
24	79026153	1	100M	SPRING - LEFT	MOLLA - SINISTRO
25	79026154	1	100M	SPRING - RIGHT	MOLLA - DESTRO
26	79027057	1	225S	BRACKET - LEFT	STAFFA - SINISTRO
27	79027058	1	225S	BRACKET - RIGHT	STAFFA - DESTRO

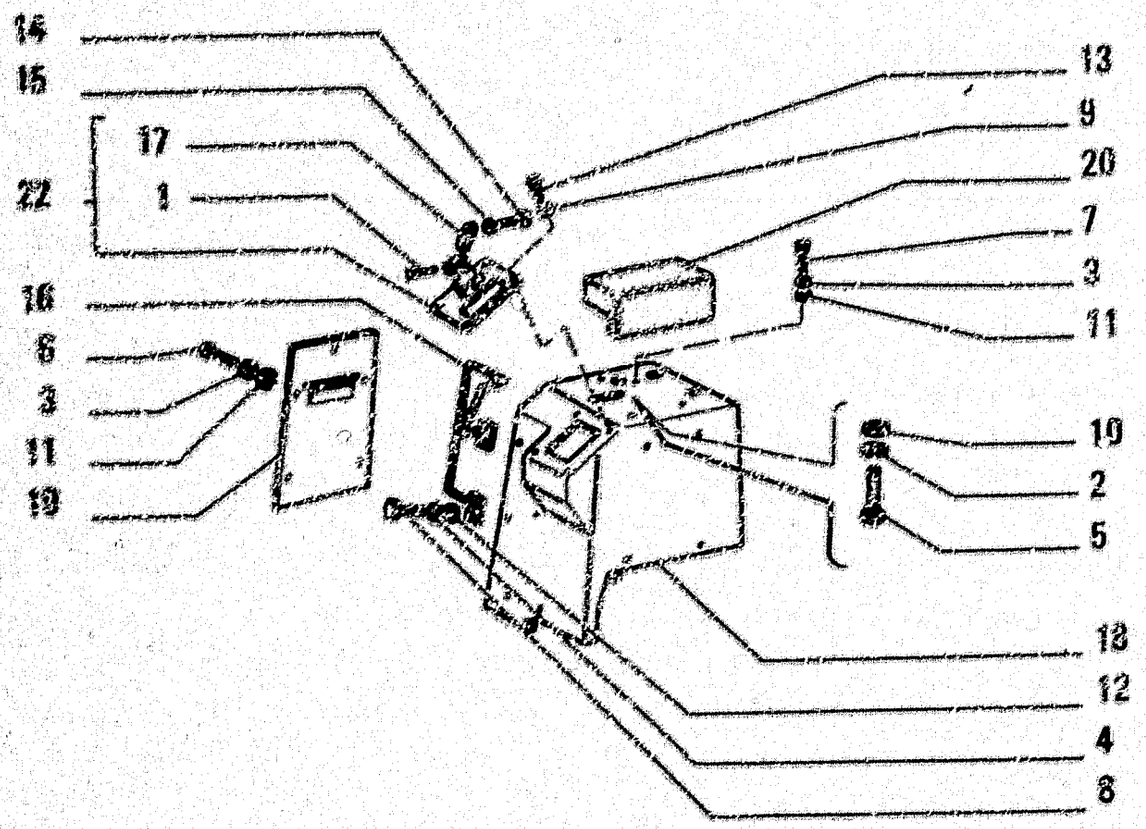

ITEM	PART NUMBER	QTY	TRANS CODE	DESCRIPTION	DESCRIZIONE
1	10253900	1	55R	RIVET 6x55	RIBATTINO 6x55
2	10516471	8	132R	LOCKWASHER 6,1x1,8	ROSETTA DI SICUREZZA 6,1x1,8
3	10516871	9	132R	LOCKWASHER 10x2,5	ROSETTA DI SICUREZZA 10x2,5
4	10517071	2	132R	LOCKWASHER 12,2x3,1	ROSETTA DI SICUREZZA 12,2x3,1
5	10902121	8	40V	SCREW 6x1x14	VITE 6x1x14
6	11106031	5	40V	SCREW 10x1,5x20	VITE 10x1,5x20
7	11106231	4	40V	SCREW 10x1,5x25	VITE 10x1,5x25
8	11112231	2	40V	SCREW 12x1,75x22	VITE 12x1,75x22
9	12596371	4	132R	LOCKWASHER 8,1x15,8	ROSETTA DI SICUREZZA 8,1x15,8
10	12644421	8	131R	WASHER 6,15x15	ROSETTA 6,15x15
11	12646821	9	131R	WASHER 10,2x25	ROSETTA 10,2x25
12	12646921	2	131R	WASHER 12,2x28	ROSETTA 12,2x28
13	13279217	4	40V	SCREW 8x1,25x16	VITE 8x1,25x16
14	16043631	1	40V	SCREW 8x1,25x35	VITE 8x1,25x35
15	16100821	1	10D	NUT 8x1,25x6,5	DADO 8x1,25x6,5
16	79025238	1	20M	HANDLE - REAR RIGHT	MANIGLIA - POSTERIORE DESTRO
17	79025574	1	45L	LEVER	LEVA
18	79027384	1	115M	PILLAR - RIGHT	MONTANTE - DESTRO
19	79027405	1	203S	DOOR - RIGHT	SPORTELLO - DESTRO
20	79027559	2	124B	ARMREST	BRACCIOLO SEDILE
22	79031744	1	265C	COVER - ASSEMBLY	COPERCHIO - COMPLETO

SEAT PANELS – RIPARI SEDILE – PROTECTIONS DE SIEGE – SITZSCHUETZER – PROTECCIONES DEL ASIENTO

I.3.10 | 1

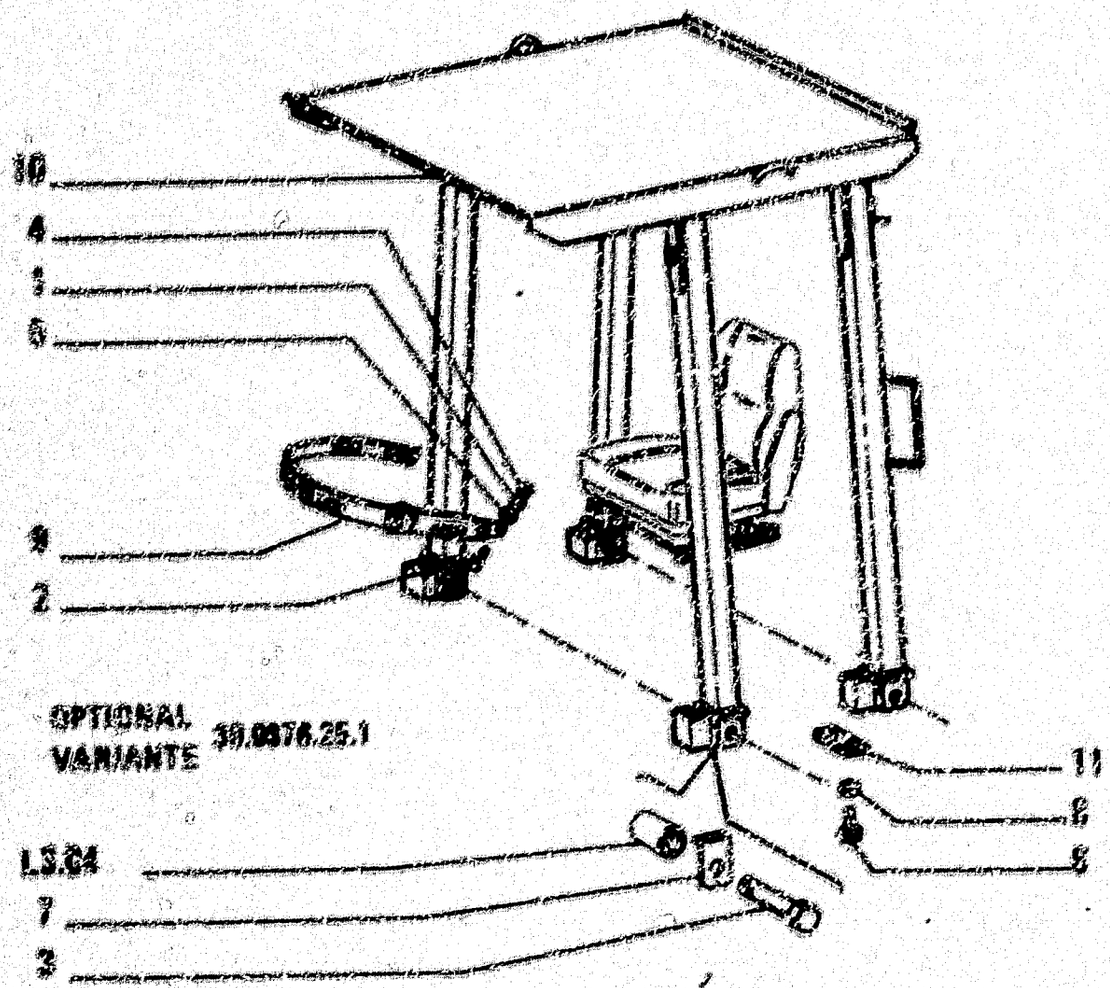

ITEM	PART NUMBER	QTY	TRANS CODE	DESCRIPTION	DESCRIZIONE
1	10518871	2	122X	LOCKWASHER 10x2,5	ROSETTA DI SICUREZZA 10x2,5
2	11108431	2	40V	SCREW 10x1,5x30	VITE 10x1,5x30
3	11125631	4	40V	SCREW 20x2,5x110	VITE 20x2,5x110
4	11701721	2	10D	NUT 10x1,5x8	DADO 10x1,5x8
5	12848821	2	131R	WASHER 10,2x25	ROSETTA 10,2x25
6	15895631	8	40V	SCREW 10x1,5x120	VITE 10x1,5x120
7	78014842	4	113P	LOCKPLATE	PIASTRINA DI SICUREZZA
8	79005230	8	131R	WASHER	ROSETTA
9	79025920	1	162C	SAFETY BELT	CINTURA DI SICUREZZA
10	79033412	1	72I	FRAME	INTELAIATURA
11	79048246	8	100S	SHIM	SPESSORE

ROPS CANOPY – STRUTTURA DI PROTEZIONE ROPS – STRUCTURE DE PROTECTION ROPS – ROPS-DACH – TOLDO ROPS

2

L3.08

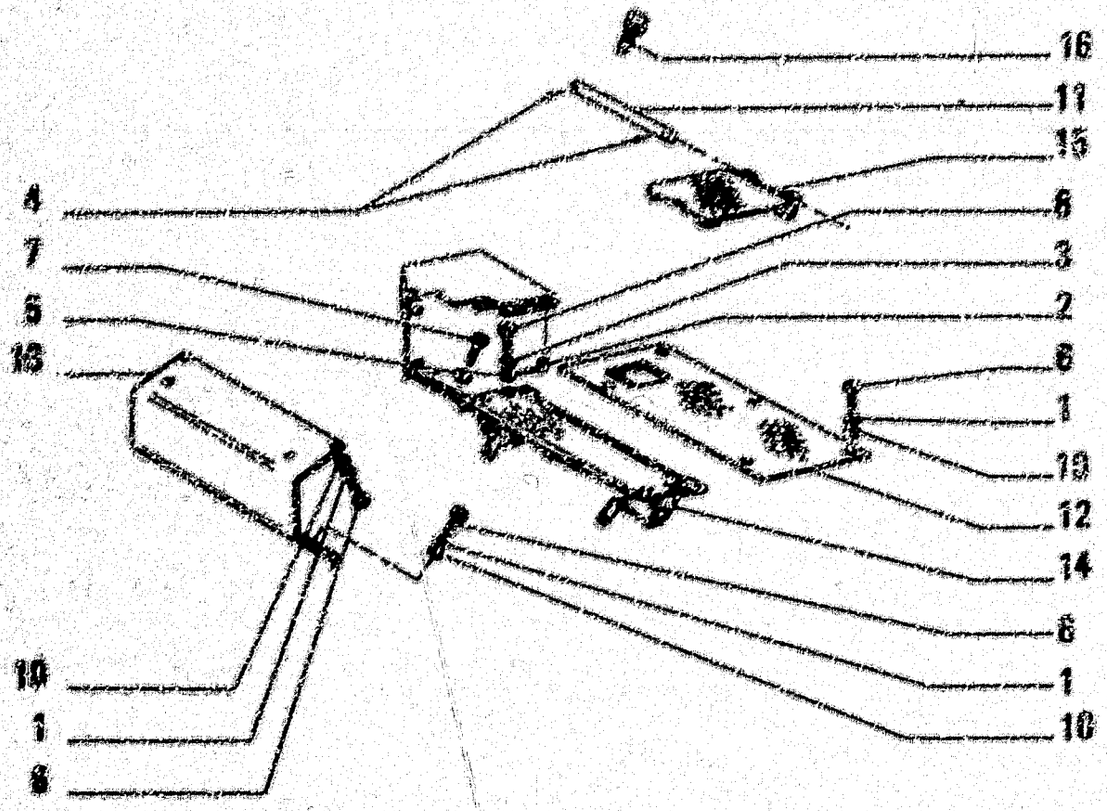

ITEM	PART NUMBER	QTY	TRANS CODE	DESCRIPTION	DESCRIZIONE
1	10516871	11	132R	LOCKWASHER 10x2,5	ROSETTA DI SICUREZZA 10x2,5
2	10517071	4	132R	LOCKWASHER 12,2x3,1	ROSETTA DI SICUREZZA 12,2x3,1
3	10520020	4	131R	WASHER 12,2x22	ROSETTA 12,2x22
4	10734201	2	279C	COTTER PIN 1,7x18,5	COPIGLIA 1,7x18,5
5	10788721	1	10D	NUT 10x1,5x6	DADO 10x1,5x6
6	11106231	11	40V	SCREW 10x1,5x25	VITE 10x1,5x25
7	15215031	1	40V	SCREW	VITE
8	11112831	4	40V	SCREW 12x1,75x35	VITE 12x1,75x35
10	12846821	11	131R	WASHER 10,2x25	ROSETTA 10,2x25
11	79010160	1	60P	PIN	PERNO
12	79020918	1	64P	FLOOR PLATE - REAR	PEDANA - POSTERIORE
13	79028920	1	70R	GUARD	RIPARO
14	79035778	1	64P	FLOOR PLATE	PEDANA
15	79040505	1	205S	DOOR	SPORTELLO
16	15215031	1	40V	SCREW	VITE

MUDGUARDS AND FOOTBOARDS – PARAFANGHI E PEDANE – AILES ET MARCHEPIEDS – KOTFLUEGEL UND TRITTBRETTER – GUARDABARROS Y PISO

2

L3.04 | 2

N.T.R. 182 - 30.03.1989
504.01.154.01

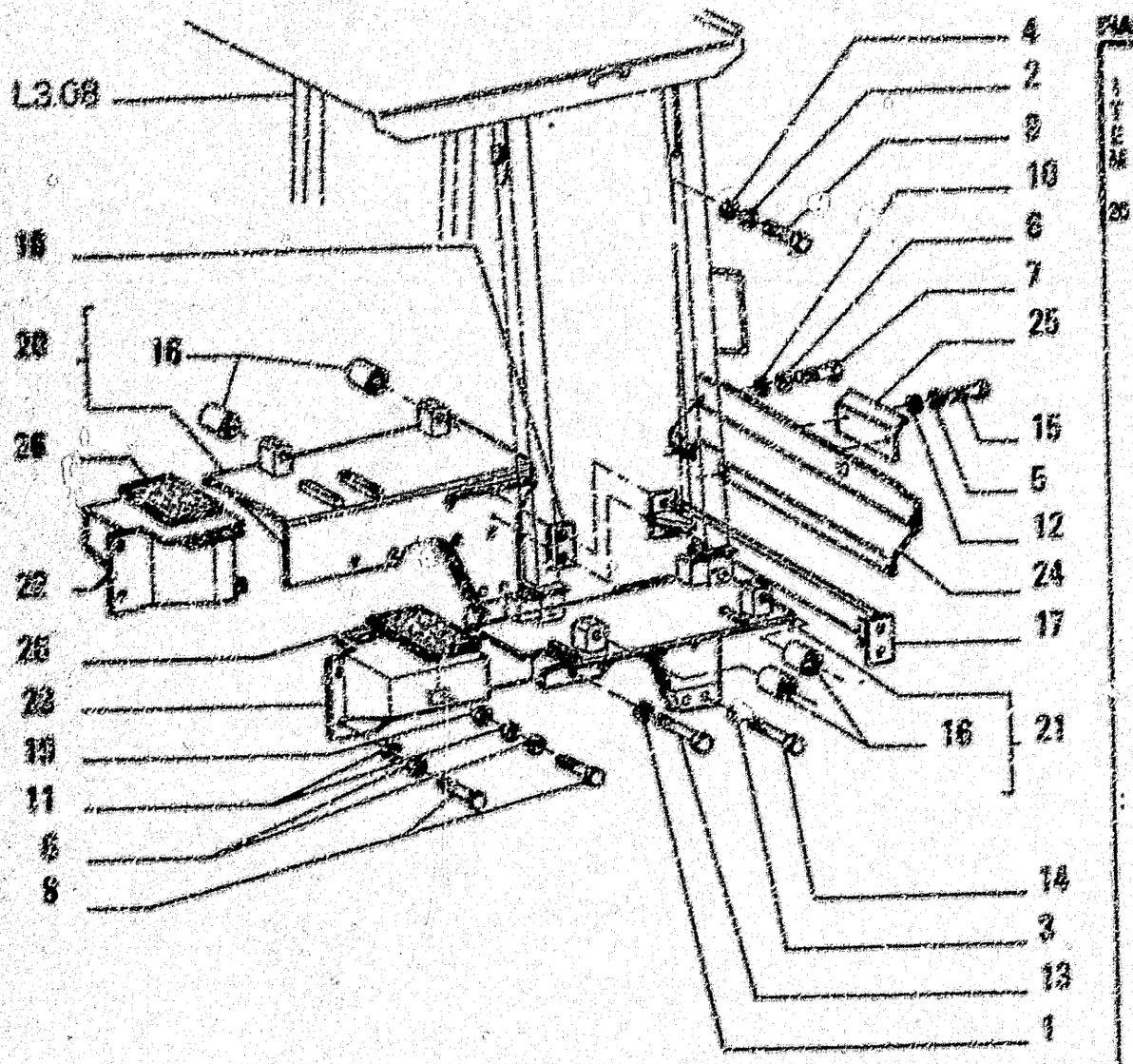

FIATALLIS FL78 L3.04 TAV. 1 PAG.2

ITEM	PART NUMBER	QTY	TRANS CODE	DESCRIPTION	DESCRIZIONE
26	45015482	2	407S	ANTI-SKID	STRISCIA ANTISDRUCCIOLO

MUDGUARDSAND FOOTBOARDS – PARAGANGHI E PEDANE – AILES ET MARCHEPIEDS – KOTFLUEGEL UND TRITTBRETTER – GUARDABARROS Y PISO

2 | L3.04 | 1

I-13

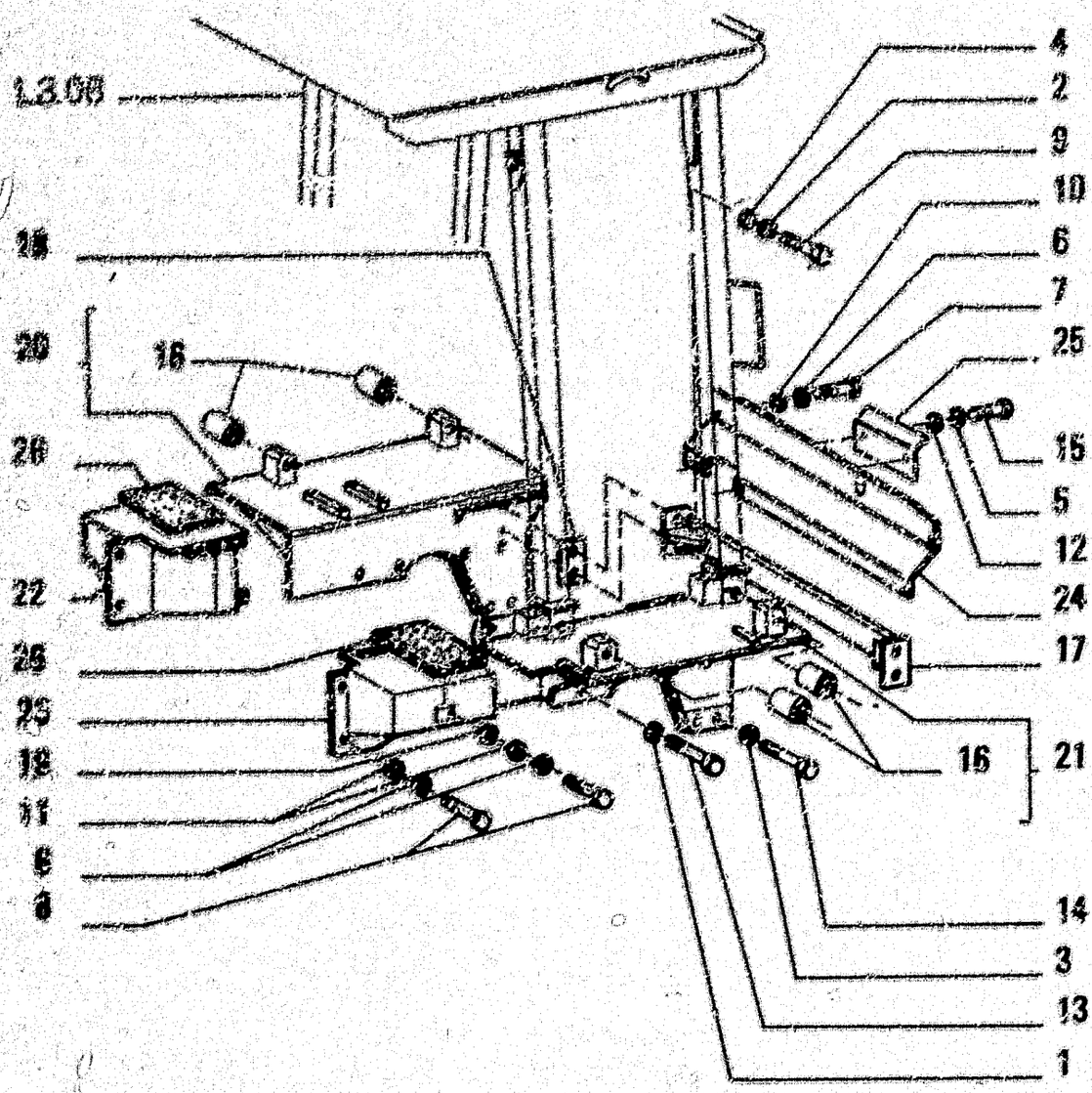

ITEM	PART NUMBER	QTY	TRANS CODE	DESCRIPTION	DESCRIZIONE
1	10517171	4	132R	LOCKWASHER 14,2x3,5	ROSETTA DI SICUREZZA 14,2x3,5
2	10517271	4	132R	LOCKWASHER 16,2x4	ROSETTA DI SICUREZZA 16,2x4
3	10517471	8	132R	LOCKWASHER 20,2x4,5	ROSETTA DI SICUREZZA 20,2x4,5
4	10520221	4	121R	WASHER 16,4x28	ROSETTA 16,4x28
5	10571771	2	132R	LOCKWASHER 8,1x2	ROSETTA DI SICUREZZA 8,1x2
6	10571871	10	132R	LOCKWASHER 10,2x2,2	ROSETTA DI SICUREZZA 10,2x2,2
7	11103031	4	40V	SCREW 10x1,5x18	VITE 10x1,5x18
8	11105421	6	40V	SCREW 10x1,5x20	VITE 10x1,5x20
9	11118731	4	40V	SCREW 16x2x40	VITE 16x2x40
10	12844320	4	131R	WASHER 10,2x25	ROSETTA 10,2x25
11	12844321	8	131R	WASHER 10,2x35	ROSETTA 10,2x35
12	12846721	2	131R	WASHER 8,15x20	ROSETTA 8,15x20
13	15077931	4	40V	SCREW 14x1,5x80	VITE 14x1,5x80
14	15969331	8	40V	SCREW 20x1,5x110	VITE 20x1,5x110
15	16043431	2	40V	SCREW 8x1,25x20	VITE 8x1,25x20
16	79048203	4	26B	BUSHING	BOCCOLA
17	79029936	1	190T	CROSS BEAM - REAR	TRAVERSA - POSTERIORE
18	79026974		190S	SHIM	SPESSORE
19	79028436	2	75D	SPACER	DISTANZIALE
20	79048258	1	31P	FENDER - REAR RIGHT ASSEMBLY	PARAFANGO - POSTERIORE DESTRO COMPLETO
21	79048259	1	31P	FENDER - REAR LEFT ASSEMBLY	PARAFANGO - POSTERIORE SINISTRO COMPLETO
22	79033982	1	31P	FENDER - FRONT RIGHT	PARAFANGO - ANTERIORE DESTRO
23	79033983	1	31P	FENDER - FRONT LEFT	PARAFANGO - ANTERIORE SINISTRO
24	79034524	1	70R	GUARD - REAR	RIPARO - POSTERIORE
25	79034526	1	265C	COVER	COPERCHIO

MUDGUARDSAND FOOTBOARDS – PARAGANGHI E PEDANE – AILES ET MARCHEPIEDS – KOTFLUEGEL UND TRITTBRETTER – GUARDABARROS Y PISO

L3.04 | 1

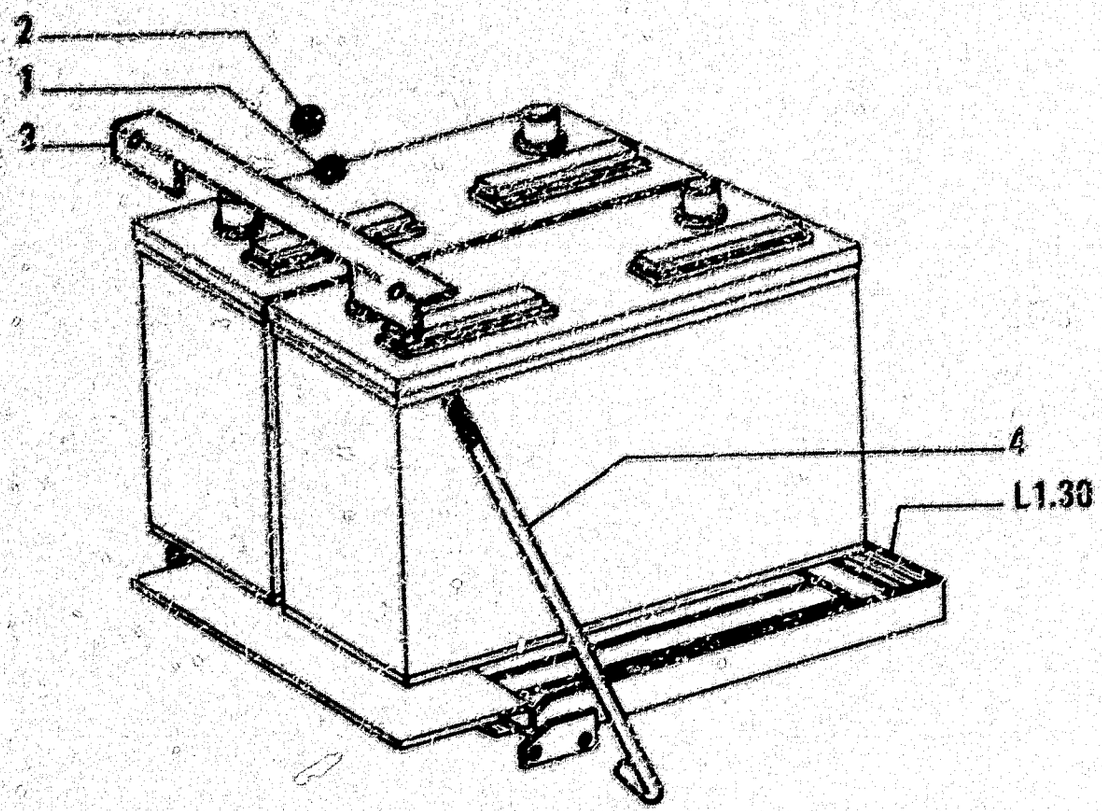

ITEM	PART NUMBER	QTY	TRANS CODE	DESCRIPTION	DESCRIZIONE
1	12646621	2	131R	WASHER	ROSETTA
2	15096221	2	10C	NUT 6x1x5	DADO 6x1x5
3	76015760	1	226S	BRACKET	STAFFA
4	76015770	2	142T	TIEROD	TIRANTE

FANA VERSION
ALLESTIMENTO FANA

OPTIONAL
VARIANTE 76016158

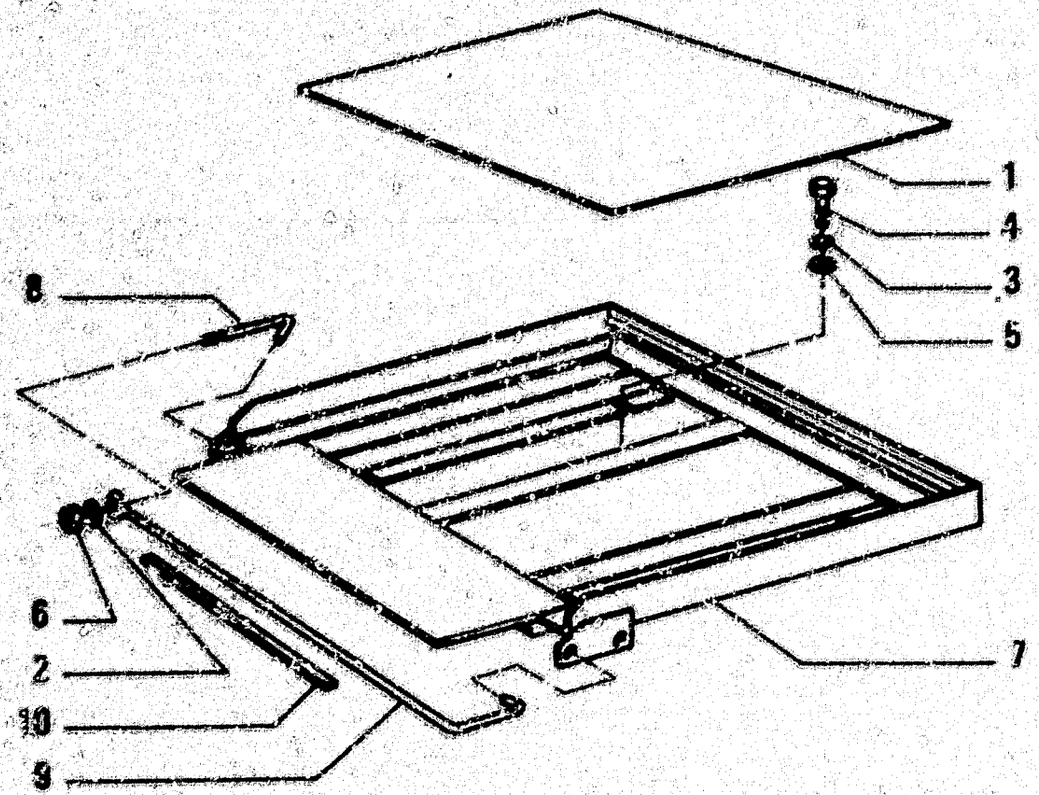

ITEM	PART NUMBER	QTY	TRANS CODE	DESCRIPTION	DESCRIZIONE
1	4991458	2	105P	PLATE	PIASTRA
2	10513621	1	131R	WASHER 8,45x17	ROSETTA 8,45x17
3	10571871	4	170R	LOCKWASHER 10,2x2,2	ROSETTA EL. 10,2x2,2
4	10979231	4	40V	SCREW 10x1,5x16	VITE 10x1,5x16
5	12846821	4	131R	WASHER 10,2x25	ROSETTA 10,2x25
6	16104411	1	10D	NUT 8x1,25x8,5	DADO 8x1,25x8,5
7	78011184	1	300S	SUPPORT	SUPPORTO
8	78011194	1	142T	TIEROD	TIRANTE
9	78012946	1	142T	TIEROD	TIRANTE
10	79064308	2	81T	CUSHION PAD	TASSELLO ELASTICO

AUXILIARY ARRANGEMENTS – INTELAIATURE PER SISTEMAZIONI VARIE – AMENAGEMENTS DIVERS – VERSCHIEDENE GESTELLRAHMEN – SOPORTES VARIOS

L1.30

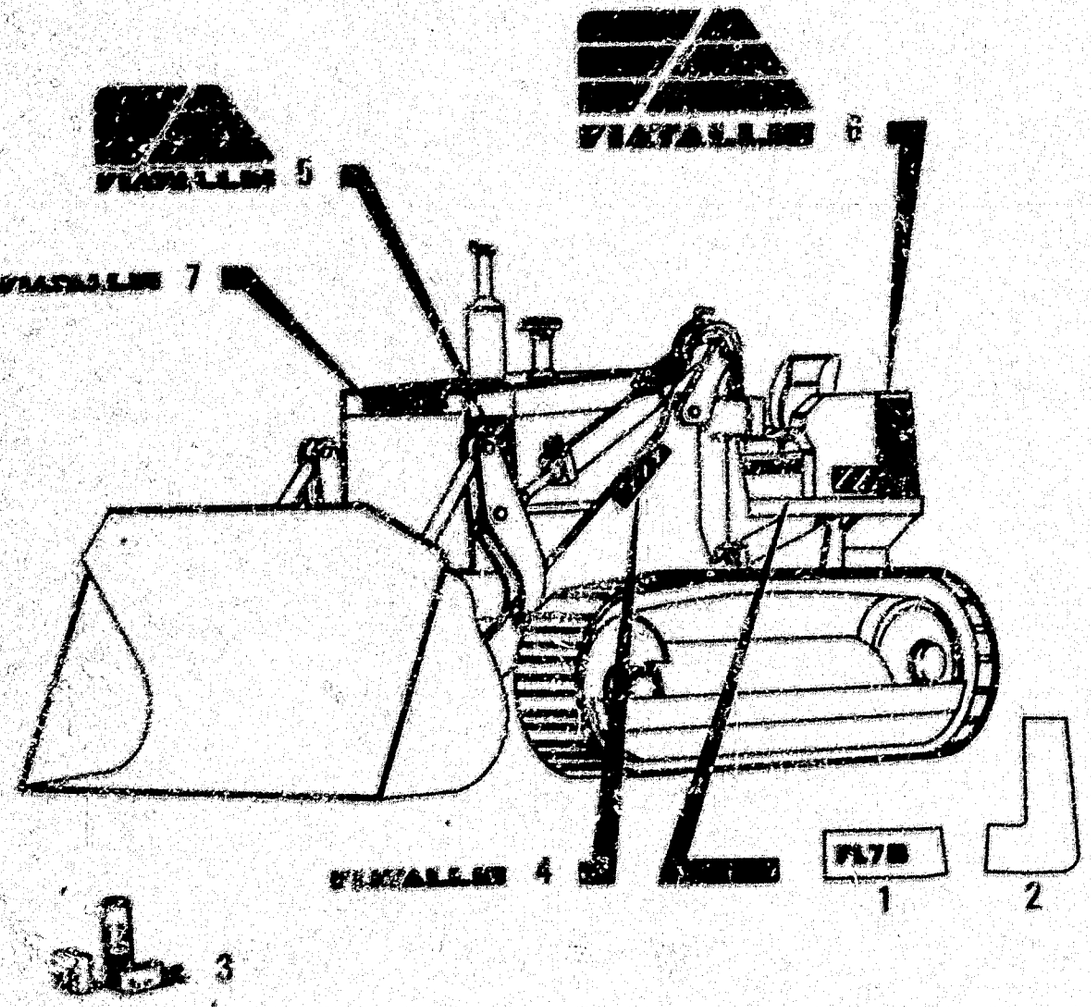

ITEM	PART NUMBER	QTY	TRANS CODE	DESCRIPTION	DESCRIZIONE
1	76015757	1	151S	TYPE PLATE - RIGHT	SIGLA TRATTORE - DESTRO
	79015758	1	151S	TYPE PLATE - LEFT	SIGLA TRATTORE - SINISTRO
2	79015758	1	6D	DECAL - RIGHT	DECALCOMANIA - DESTRO
	76015760	1	6D	DECAL - LEFT	DECALCOMANIA - SINISTRO
3	76015761	1	1K	KIT SEE PAGE 9	KIT VED. PAG.9
4	79071542	2	150S	TRADE MARK - SIDE	SIGLA - LATERALE
5	79071543	2	150S	TRADE MARK - SIDE	SIGLA - LATERALE
6	79071570	1	150S	TRADE MARK - REAR	SIGLA - POSTERIORE
7	79099474	1	150S	TRADE MARK - FRONT	SIGLA - ANTERIORE

1137	VALVOLA ASPIRAZIONE	SUCTION VALVE	SOUPAPE DE ASPIRATION	ZUGLASSVENTIL	VALVULA DE ASPIRACION
1138	BRACCIO (ATTACCO) (AD)		BRAS AVANT (AD)	ARMSCHWEIN (AD)	
1139	BRACCIO (ATTACCO) (BD)		BRAS ARRIERE (BD)	ARMSCHWEIN (BD)	
1140	CAVO MASSA	GROUND CABLE	FIL DE MASSE	MASSEKABEL	CABLE DE MASA
1141	PERNO A SNODO	STEERING KNUCKLE	FUSEE	ACHSSCHENKEL	PUNTA DE EJE
1142	PIASTRINA ISOLANTE	INSULATING PLATE	PLAQUETTE ISOLANTE	ISOLIERPLATTE	PLACA AISLANTE
1143	SEPARATORE D'ARIA E VAPORE	AIR AND STEAM SEPARATOR	SEPARATEUR D'AIR ET DE VAPEUR	LUFT-UND DAMPFAB-SCHEIDER	SEPARADOR DE AIRE Y VAPOR
1144					
1145	VALVOLA SCARICO	EXHAUST VALVE	SOUPAPE D'ECHAPPEMENT	AUSLASSVENTIL	VALVULA DE DESCARGA
1146	PIASTRA DI SPINTA PER AD		PLAQUE DE POUSSEE POUR AD	SCHUBPLATTE (AD)	
1147	CILT IDRAULICO (IA)	HYDRAULIC TILT (HA)	TILT HYDRAULIQUE (IA)	HYDR.TILTVERSTELLUNG (HA)	TILT HIDRAULICO (IA)
1148	TILT-PITCH (IA)	TILT-PITCH (HA)	TILT-PITCH (HA)	TILT-PITCH (HA)	
1149	BRACCIO CARRUCOLA	SHEAVE BLOCK	POULIE	FLASCHENZUG	CARRUCHA
1150	GUANTI	STICK SHAFT	FUSEE	ARMSCHWENKEL	MANIQUETA
1151	GUANTI	GLOVES	GANTS	HANDSCHUHE	GUANTES
1152	LEVA SINGOLA	SINGLE LEVER	LEVIER UNIQUE	EINHEBELSTEUERUNG	MONOPALANCA
1153	PIASTRINA DI SICUREZZA	LOCKPLATE	PLAQUETTE FREIN	SPERRSCHEIBE	CHAPITA DE SEGURIDAD
1154	SERBATOIO OLIO	OIL RESERVOIR	RESERVOIR D'HUILE	OELTANK	DEPOSITO ACEITE
1155	TESTA CILINDRI	CYLINDER HEAD	CULASSE DE CYLINDRE	ZYLINDERKOPF	TAPA DE CILINDROS
1156	VALVOLA DI ANTICIPO	ADVANCE VALVE	SOUPAPE D'AVANCE	REGELVENTIL	VALVULA DE AVANCE
1157	ATTACCO RAPIDO				
1158	PIASTRA DI SPINTA PER BD		PLAQUE DE POUSSEE POUR BD	SCHUBPLATTE (BD)	
1159	TILT-PITCH	TILT-PITCH	TILT-PITCH	TILT-PITCH	
1160	PIASTRINA DI COMANDO	DRIVE LINK	PLAQUE DE COMMANDE	MITNEHMER	PLACA DE ARRASTRE
1161	SERBATOIO COMBUSTIBILE	FUEL TANK	RESERVOIR DE COMBUSTIBLE	KRAFTSTOFFTANK	TANQUE COMBUSTIBLE
1162	GUARDONE PER BENNA	SPILL GUARD	REHAUSSE DE GODET	SCHAUFEL-AUFSATZWAND	PLACE DE EXTENSION DEL CUCHARON
1163					
1164	MONTANTE	PILLAR	MONTANTE	SAEULE	MONTANTE
1165	SERBATOIO	TANK	RESERVOIR	TANK	DEPOSITO
1166	MONTATOIO	STEP PLATE	MARCHEPIED	TRITTBLECH	ESTRIBO
1167	RIVESTIMENTO	COVERING	REVETEMENT	VERKLEIDUNG	REVESTIMIENTO
1168	SERBATOIO CON VALVOLE	RESERVOIR W/VALVE	RESERVOIR ET SOUPAPES	BEHAELTER M.VENTIL	DEPOSITO CON VALVULAS
1169					
1170	TESTA DEL GIUNTO SFERICO	SOCKET	JOINT A ROTULE	KUGELPFANNE	ARTICULACION DE ROTULA
1171					
1172	BLOCCAGGIO BRACCIO	BOOM LOCK	BLOCAGE BRAS	HUBARMARRETIERUNG	ANCLAJE DE BRAZO
1173	BLOCCAGGIO BENNA	BUCKET LOCK	BLOCAGE DU GODET	SCHAUFELARRETIERUNG	ANCLAJE DE LA CUCHARA
1174	RIVESTIMENTO ISOLANTE	INSULATION	REVETEMENT ISOLANT	ISOLIERUNG	FORRO AISLANTE
1175	SERBATOIO A DEPRESSIONE	VACUUM TANK	RESERVOIR DEPRESSEUR	UNTERDRUCKBEHAELTER	DEPOSITO DE VACIO
1176					

	DENOMINAZIONE BASE	BASIC DESIGNATION	DESIGNATIONS-BASES	GRUNDMEZEICHNUNGEN	DENOMINACIONES BASE
1170	INDICATORE BUSSOLE BENNA	BUCKET LEVEL INDICATOR	MISE A NIVEAU DU GODET	SCHAUFELSTELLUNGSANZEIGER	NIVELACION DE LA CUCHARA
1171	POSIZIONATORE AUTOMATICO BENNA	BUCKET LEVELER	MISE A NIVEAU AUTOMAT. GODET	AUTOMAT.SCHAUFEL-RUECKSTELLUNG	NIVELACION AUTOMATICA CUCHARA
1172	PIASTRINA MAGNETICA	MAGNETIC PLAQUE	PLAQUETTE MAGNETI-	MAGNETBLECH	[illegible]
1173			QUE		
1180	[illegible]	TERMINAL SCREW	SERRE-FIL	ANSCHLUSSKLEMME	BORNE
1181	DISPOSITIVO KICK-OUT	BOOM KICK-OUT	ARRET AUTOMATIQUE BRAS	AUTOMAT.HUBAR-SCHALTUNG	LIMITE AUTOMATICO DEL BRAZO
1182	MORSETTIERA	CONNECTION BLOCK	PLAQUE DE JONCTION	KLEMMLEISTE	CAJA DE CONTACTOS
1183	TESTA	HEAD	TETE	KOPF	CABEZA
1200	AUTOPILOTA	AUTOPILOT	AUTOPILOTE	SCHALTSTEUERGRUPPE	AUTOPILOTO
1201	BOTTONE	BUTTON	BOUTON	KNOPF	BOTON
1202	GUARNIZIONE PIANA	GASKET	JOINT	FLACHDICHTUNG	GUARNICION
1203	MORSETTO ELETTRICO	TERMINAL CONNECTOR	BORNE	KABELKLEMME	ABARRADERA
1204	PIATTELLO	PLATE	COUPELLE	TELLERSCHEIBE	PLATILLO
1205	BOBINETTO	REEL	BOBINE	ZUENDSPULE	BOBINA
1206	SERRATURA	LOCK	SERRURE	SCHLOSS	CERRADURA
1207	TESTA DI REGISTRO	ADJUSTING SLEEVE	EMBOUT DE REGLAGE	EINSTELLBUECHSE	TUERCA DE REGLAJE
1208	BRACCI CARICATORE LUNGHI	LONG BOOM	BRAS LONG	LANGER LADEARM	
1210	BOTTONE DI GOMMA	RUBBER STUD	BOUTON CAOUTCHOUC	GUMMIBOLZEN	PITON DE CAUCHO
1210	CHIUSURA LAMPO	SLIDE FASTENER	FERMETURE ECLAIR	REISSVERSCHLUSS	CIERRE DE CREMA-
1210					LLERA
1210	MORSETTO A MANO	HAND VICE	ETAU A MAIN	KLEMMBACKE	TORNILLO DE MANO
1210	PIATTELLO DELLA PUNTERIA	TAPPET PLATE	PASTILLE DE	DISTANZSCHEIBE	PLATILLO DE EMPU
1210			POUSSOIR		
1210	SEPARATORE DI CONDENSA	WATER SEGREGATOR	SEPARATEUR D'EAU	KONDENSWASSER-	SEPARADOR DE AGUA
1210			CONDENSEE	AGSCHEIDER	
1220	FINO AL MOTORE IDRAULICO...	UP TO HYDRAULIC MOTOR...	JUSQÙAU MOTEUR HYDRAULIQUE...	BIS HYDRAULIKMOTOR...	HASTA EL MOTOR HIDRAULICO...
1220	GUARNIZIONE	SEAL	GARNITURE	DICHTUNG	GUARNICION
1220	PIGNONE	PINION	PIGNON	RITZEL	PINON
1220	FINO AL RIDUTTORE...	UP TO REDUCTION GEAR...	JUSQÙAU REDUCTEUR...	BIS UNTERSETZUNGSGETRIEBE...	HASTA EL REDUCTOR...
1220	GUARNIZIONE TENUTA FRONTALE	SEAL ASSY	GARNITURE FRONTAL	LIFE TIME-DICHTUNG	SELLO
1220	PIGNONE CONICO	BEVEL PINION	PIGNON CONIQUE	KEGELRITZEL	PINON CONICO
1220	SERVOCOMANDO	SERVO-CONTROL	SERVO-COMMANDE	SERVOSTEUERUNG	SERVOMANDO
1240	BRACCIOLO SEDILE	ARMREST	ACCOUDOIR DE SIEGE	ARMLEHNE	APOYABRAZO
1240	FINO AL ...	UP TO ...	JUSQÙAU...	BIS ...	HASTA EL ...
1240	MOTOPOMPA	MOTOR PUMP	POMPE A MOTEUR	PUMPENAGGREGAT	BOMBA DE MOTOR
1240	PINZA AUTOCENTRANTE	COLLET	PINCE FENDUE	SPANNZANGE	PASADOR DE MUELLE
1240	SERVODISTRIBUTORE	SERVO-VALVE	SERVO-DISTRIBUTEUR	VORSTEUERVENTIL	SERVOVALVULA
1250	FORCA	FORK			
1250	PINZA	PLIERS	PINCES	ZANGE	ALICATES
1250	SERVOFRENO	BRAKE BOOSTER	SERVO-FREIN	SERVOBREMSE	SERVOFRENO

	DESIGNAZIONE BASE	BASIC DESIGNATION	DESIGNATIONS-BASES	GRUNDBEZEICHNUNGEN	DENOMINACIONES BASE
1256	FINO ALLA POMPA ...	UP TO PUMP ...	JUSQU'A LA POMPE ...	BIS PUMPE...	HASTA LA BOMBA ...
1260	GANZA FRENO	CALIPER	ETRIER DE FREIN	BREMSZANGE	ZAPATA DE FRENO
1263	SERVOFRIZIONE	CLUTCH-SERVO	SERVO-EMBRAYAGE	SERVOKUPPLUNG	SERVOEMBRAGUE
1276	MOTORE IDRAULICO	HYDRAULIC MOTOR	MOTEUR HYDRAULIQUE	HYDRAULIKMOTOR	MOTOR HIDRAULICO
1279	PIOMBINO	LEAD SEAL	PLOMB	PLOMBE	PRECINTO
1275	SERVOFRENO PNEUMO-IDRAULICO	AIR-HYDRAULIC ASSISTED BRAKE	SERVO-FREIN HYDRO-PNEUMATIQUE	HYDROPNEUMATISCHE SERVOBREMSE	SERVOFRENO NEUMO-HIDRAULICO
1275					
1270	TUBI E COMANDI ATTREZZO ANT	FRONT ATTACH PIPING AND CONTR	TUYAUTERIE ET C.DE OUTIL AV.	FRONTSTRAST LEITUNGEN-STEUERUN	
1240	TUBAZIONI POST (DAL DEVIATORE)	REAR PIPE (FROM DIVERTER VALV)		LEITUNGEN HINTER(VOM UMSCHATTV	
1261	TUBAZIONI POST (DAL DISTRIB)	REAR PIPE (FROM CONTROL VALVE)		LEITUNGEN HINTER(VOM STEUERVEN	
1248	TUBAZIONI ATTREZZO ANT	FRONT ATTACHEMENT PIPING	CONDUITES D'OUTIL AVANT	FRONTLEITUNGEN	TUBERIA DEL UTIL ANTERIOR
1797	PISTA	RACE	PISTE	LAUFBAHN	PISTA
1306	BRACCIO	ARM	BRAS	ARM	BRAZO
1305	CENTRALINA	CONTROL UNIT	DISPOSITIVE DE COMMANDE	EL STEUERPLATTE	CENTRAL
1308	FUNZIONE IDRAUL.SUPPL	ADDITIONAL HYDRAULIC FUNCTION			
1304	MOTORE TERMICO	ENGINE	MOTEUR	MOTOR	MOTOR
1309	PISTONCINO	PLUNGER	PISTON	KOLBEN	EMBOLO DE VALVULA
1305	SERVOSTERZO	SERVOSTEERING	SERVODIRECTION	SERVOLENKUNG	SERVODIRECCION
1307	TESTATA	END PLATE	CULASSE	KOPFSTUECK	TAPA
1311	FIRE SLEEVE	FIRE SLEEVE			
1310	ROSETTA	WASHER	RONDELLE	UNTERLEGSCHEIBE	ARANDELA
1317	TESTATA CASSONE	END GATES	HAYON	STIRNWAND	TESTERO
1328	BRACCIO OSCILLANTE	SWINGING ARM	BALANCIER	SCHWINGARM	BRAZO OSCILANTE
1324	FONDELLO ANT	HEAD	BOUT AVANT	BODENTELLER	TAPA ANTERIOR
1329	PISTONE	PISTON	PISTON	KOLBEN	EMBOLO
1321	ROSETTA DI SICUREZZA	LOCKWASHER	RONDELLE FREIN	SICHERUNGSRING	ARANDELA DE FRENO
1325	SENSORE	INDUCTIVE PROXIMITY SWITCHES	CAPTEUR	SENSOR	SENSORIO
1338	BRACCIO SOLLEVAMENTO	LIFT BOOM	BRAS DE LEVAGE	HUBARM	BRAZO LEVANTAMIENTO
1327	FONDELLO POST	BOTTOM	BOUT ARRIERE	BODENTELLER	TAPA POSTERIOR
1326	MOTORINO AVVIAMENTO	STARTER MOTOR	DEMARREUR	ANLASSER	MOTOR DE ARRANQUE
1320	ROSETTA DI TENUTA	SEAL	JOINT D'ETANCHEITE	DICHTRING	JUNTA HERMETICA
1344	MOTORINO	MOTOR	MOTEUR	MOTOR	MOTOR
1350	CERCHIO RUOTA	RIM	JANTE	FELGE	LLANTA
1354	MOZZO	HUB	MOYEU	NABE	CUBO
1352	PLAFONIERA	CEILING LAMP	PLAFONNIER	DECKENLEUCHTE	PANTALLA
1355	SETTORE DENTATO	TOOTHED SECTOR	SECTEUR DENTEE	ZAHNSEGMENT	SECTOR RUEDA DENTADA
1353	SETTORE RUOTA MOTRICE	SPROCKET SECTOR	SECTEUR BARBOTIN MOTEUR	ANTRIEBSRADSEGMENT	SECTOR RUEDA MOTRIZ
1370	MOTORINO ELETTRICO	ELECTRIC MOTOR	MOTEUR ELECTRIQUE	ELEKTROMOTOR	MOTOR ELECTRICO
1365	SETTORE DI RIFERIMENTO	REFERENCE SECTOR	SECTEUR DE REFE-RENCE	RASTENPLATTE	PLACA DE REFEREN-CIAS
1365					

L	BODY • CARROZZERIA • CARROSSERIE • AUFBAU • CARROCCERIA

M	DRIVER S SEAT • SEDILE CONDUTTORE • SIEGE DE CONDUCTEUR • FAHRERSITZ • BUTACA DE CONDUCTOR

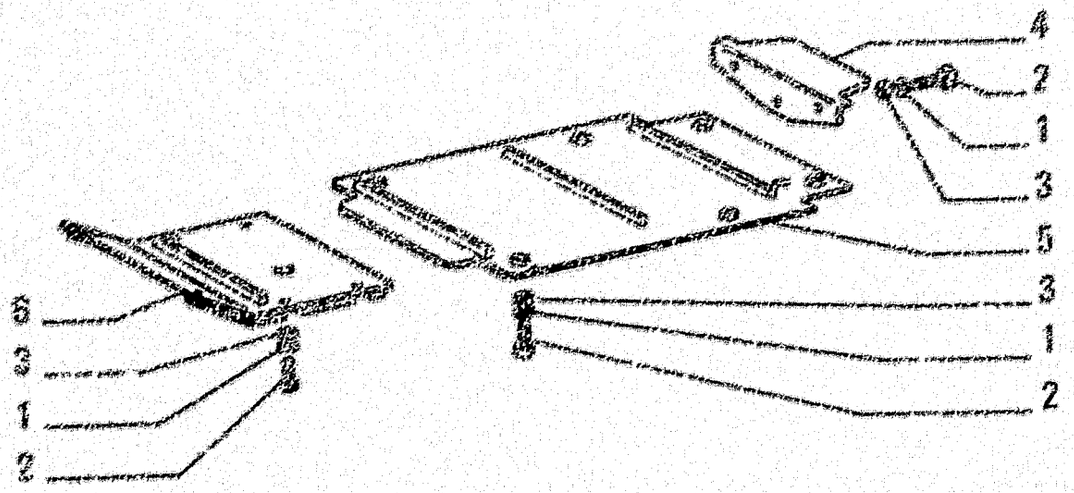

ITEM	PART NUMBER	QTY	TRANS CODE	DESCRIPTION	DESCRIZIONE
1	10571971	15	152R	LOCKWASHER 12,2x22,5	ROSETTA DI SICUREZZA 12,2x22,5
2	11112831	15	40N	SCREW 12x1,75x40	VITE 12x1,75x40
3	12646921	15	131R	WASHER 12,2x28	ROSETTA 12,2x28
4	79027829	1	70R	GUARD - REAR	RIPARO - POSTERIORE
5	79035229	1	70R	GUARD	RIPARO
6	79035239	1	70R	GUARD - FRONT	RIPARO - ANTERIORE

BOTTOM GUARDS – RIPARI INFERIORI – PROTECTIONS INFERIEURES – UNTERE SCHUTZBLECHE – BLINDAJE INFERIOR

L2

L3.12

ITEM	PART NUMBER	QTY	TRANS CODE	DESCRIPTION	DESCRIZIONE
1	78016618	1	ZK	KIT -ITALIANO	KIT -ITALIANO
	78016634	1	ZK	KIT -ENGLISH	KIT -ENGLISH
	78016633	1	ZK	KIT -DEUTSCH	KIT -DEUTSCH
	78016638	1	ZK	KIT -FRANCAIS	KIT -FRANCAIS
	78016637	1	ZK	KIT -ESPANOL	KIT -ESPANOL

SERIE TARGHE
DECAL KIT
BAUSALZ ABZIEHBILDER
KIT DES DECALCOMANIES
JUEGO DE CALCOMANIAS
JOGO DE ETIQUETAS

1

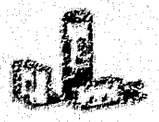

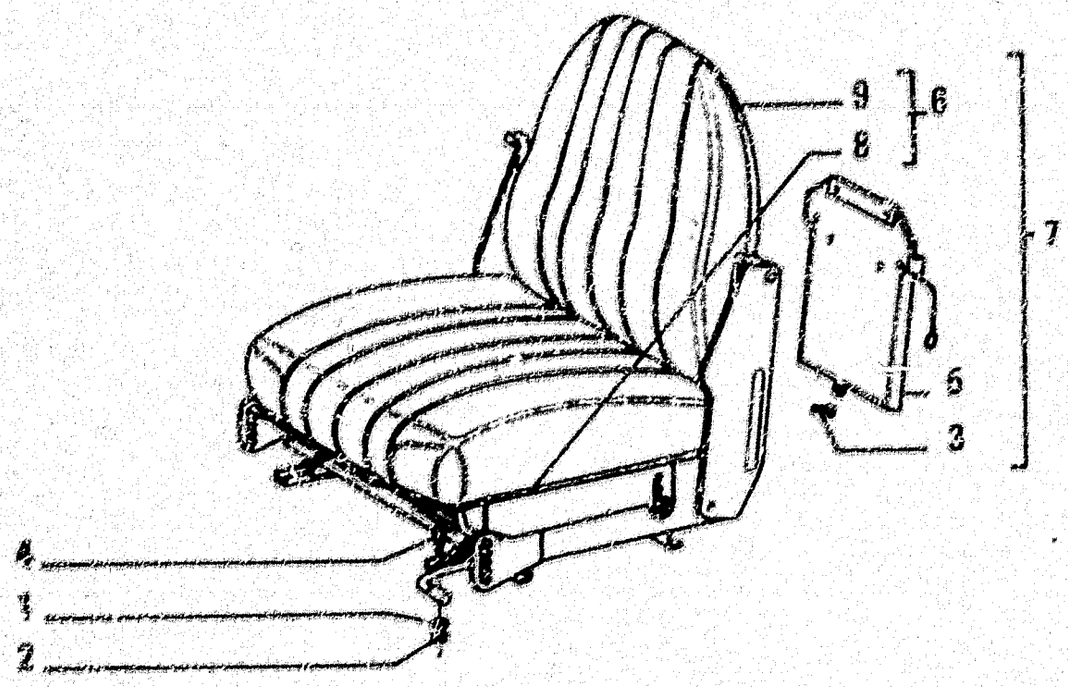

ITEM	PART NUMBER	QTY	TRANS CODE	DESCRIPTION	DESCRIZIONE
1	10516671	4	132R	LOCKWASHER 8,1x2,2	ROSETTA DI SICUREZZA 8,1x2,2
2	1[illegible]5711	4	75[illegible]	SPACER 8,5x5	DISTANZIALE 8,5x5
3	15663101	3	40V	SCREW 4,2x13	VITE 4,2x13
4	15043631	4	40V	SCREW 8x1,25x25	VITE 8x1,25x25
5	79023080	1	109B	UTILITY RECESS	BORSA PORTACARTE
6	79024350	1	80S	SEAT - ASS[illegible]Y	SEDILE - COMPLETO
7	79024844	1	80S	SEAT - [illegible]	SEDILE - COMPLETO
8	79026297	1	345C	CUSHION	CUSCINO
9	79026298	1	50S	SEAT BA[illegible]	SCHIENALE

DRIVER'S SEAT – SEDILE CONDUTTORE – SIEGE DE CONDUCTEUR – FAHRERSITZ – ASIENTO DEL CONDUCTOR

L6.01

L4

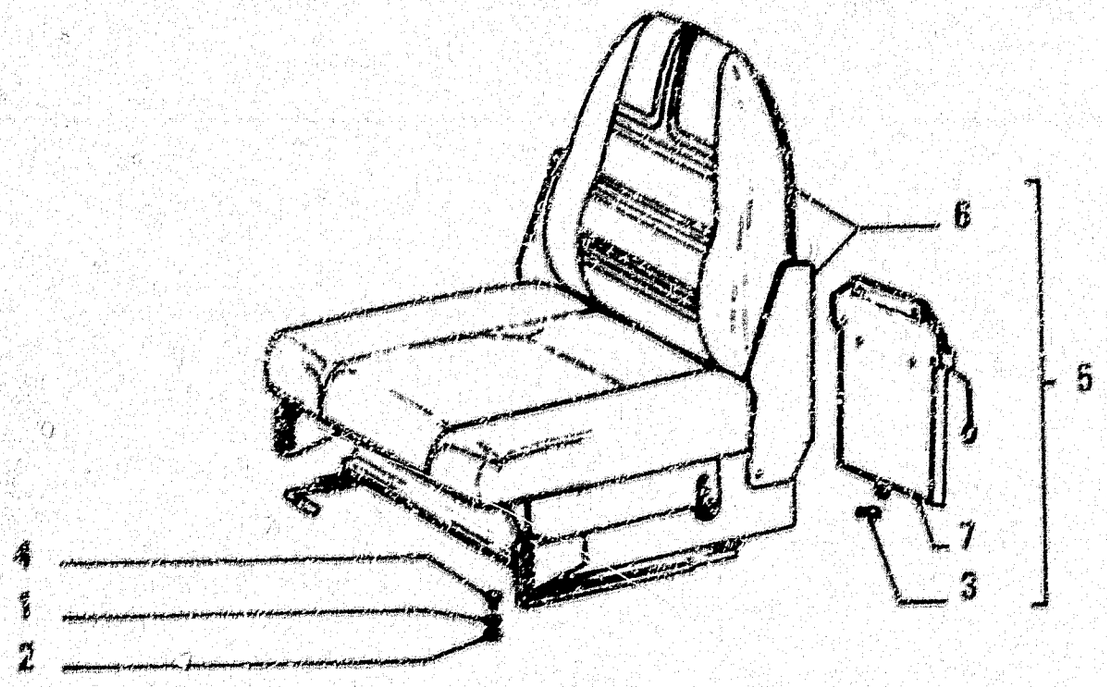

SUSPENSION SEAT
SEDILE CON SOSPENSIONE ELASTICA

OPTIONAL
VARIANTE 30.0852.05.1

ITEM	PART NUMBER	QTY	TRANS CODE	DESCRIPTION	DESCRIZIONE
1	105164371	4	133R	LOCKWASHER 8,1x2,2	ROSETTA DI SICUREZZA 8,1x2,2
2	13605711	4	75D	SPACER 8,5x5	DISTANZIALE 8,5x5
3	15683101	3	40V	SCREW 4,2x13	VITE 4,2x13
4	16043621	4	40V	SCREW 8x1,25x25	VITE 8x1,25x25
5	76002402	1	60S	SEAT - ASSEMBLY	SEDILE - COMPLETO
6	79012583	1	60S	SEAT - ASSEMBLY SEE SGR. L6.04	SEDILE - COMPLETO VEDERE SGR. L6.04
7	79023080	1	109B	UTILITY RECESS	BORSA PORTACARTE

DRIVER'S SEAT – SEDILE CONDUTTORE – SIEGE DE CONDUCTEUR – FAHRERSITZ – ASIENTO
DEL CONDUCTOR

L6.01/1

L6

SUSPENSION SEAT

SEDILE CON SOSPENSIONE ELASTICA

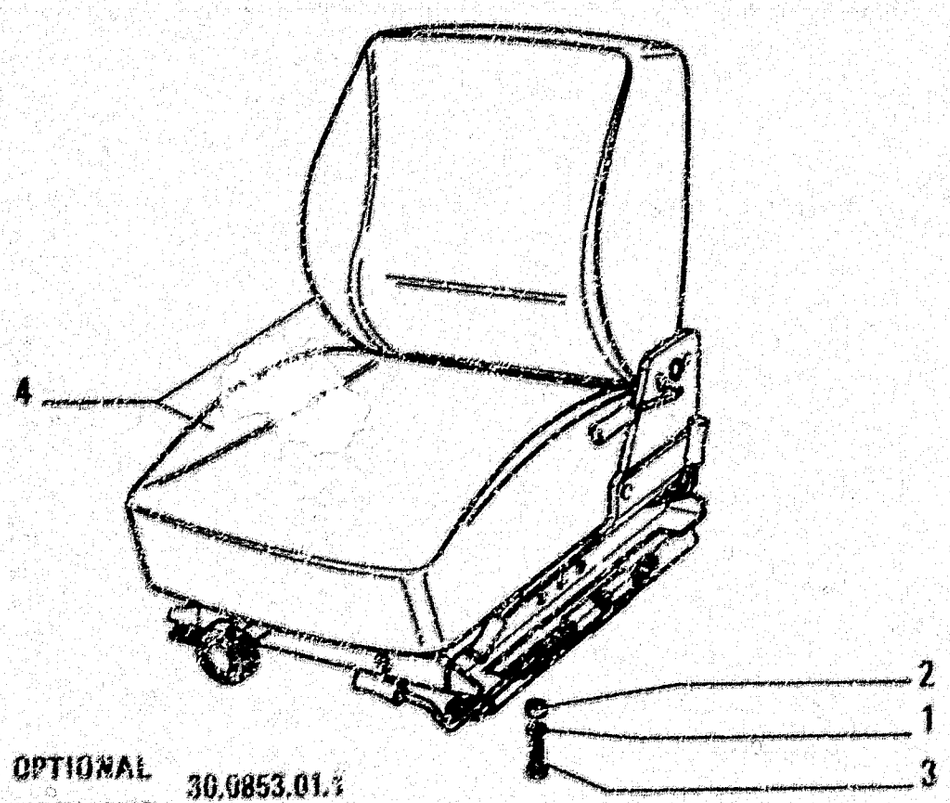

OPTIONAL VARIANTE 30.0853.01.1

ITEM	PART NUMBER	QTY	TRANS CODE	DESCRIPTION	DESCRIZIONE
1	10516671	4	170R	LOCKWASHER 8,1x2,2	ROSETTA EL. 8,1x2,2
2	13605711	4	75D	SPACER 8,5x5	DISTANZIALE 8,5x5
3	16043631	4	40V	SCREW 8x1,25x25	VITE 8x1,25x25
4	79038606	1	80S	SEAT - ASSEMBLY SEE SGR. L6.04/1	SEDILE - COMPLETO VEDERE SGR. L6.04/1

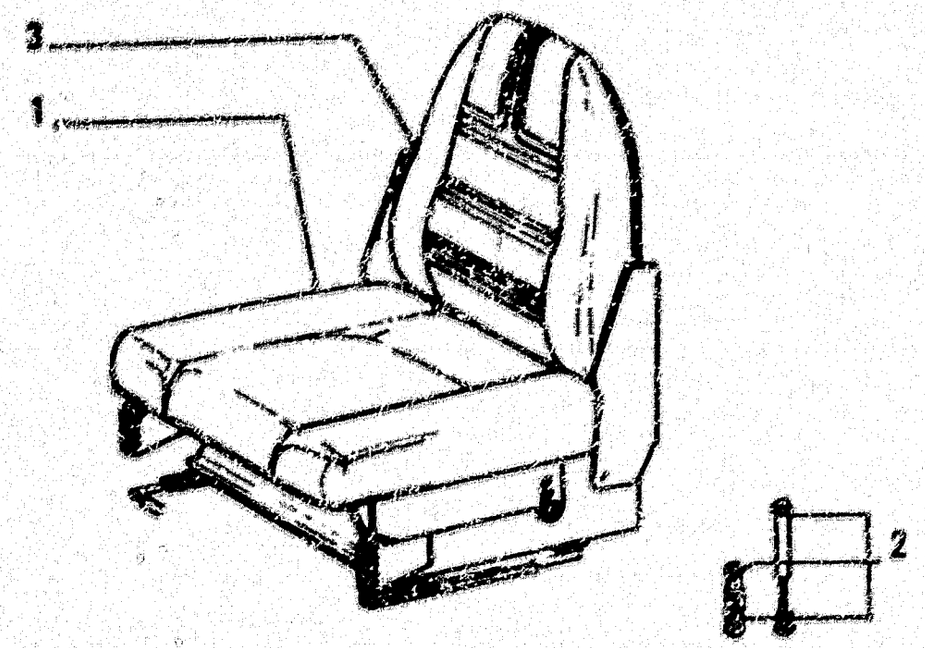

OPTIONAL
VARIANTE 30.0852.05.1

COMPONENTS
COMPONENTI

IND	PART NUMBER	QTY	TRANS CODE	DESCRIPTION	DESCRIZIONE
1	79026586	1	345C	CUSHION	CUSCINO
2	79030898	1	36A	SHOCK ABSORBER	AMMORTIZZATORE
3	79037986	1	52S	SEAT BACK	SCHIENALE

79012583

SEAT – SEDILE – SIEGE – SITZ – ASIENTO

L6.04

L7

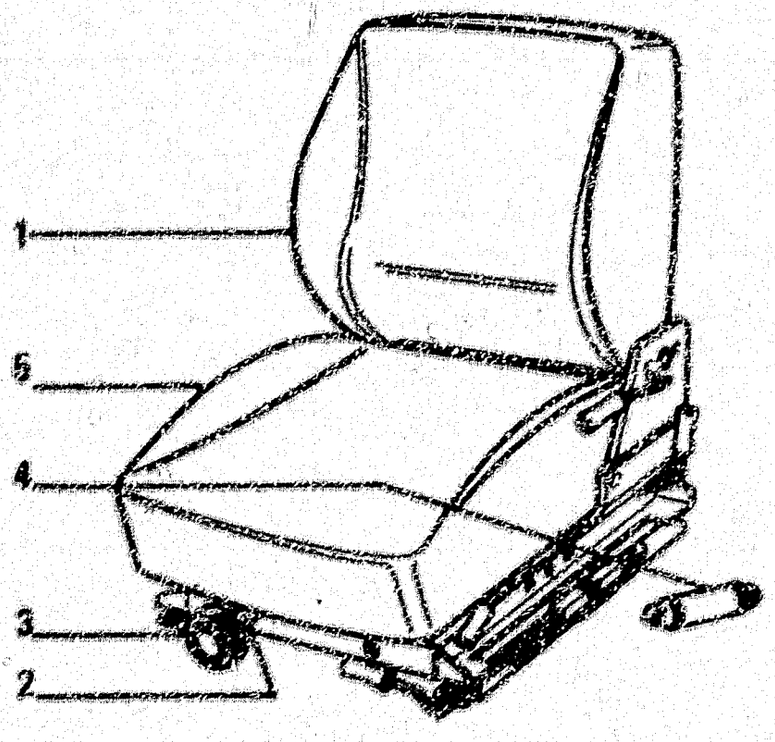

OPTIONAL
VARIANTE 30.0853.01.1

ITEM	PART NUMBER	QTY	TRANS CODE	DESCRIPTION	DESCRIZIONE
1	79044436	1	55S	SEAT BACK	SCHIENALE
2	79044457	1	85P	PIN	PERNO
3	79044458	1	150P	KNOB	POMELLO
4	79044469	1	36A	SHOCK ABSORBER	AMMORTIZZATORE
5	79060031	1	345C	CUSHION	CUSCINO

79036696

SEAT – SEDILE – SIEGE – SITZ – ASIENTO

L6.04/1

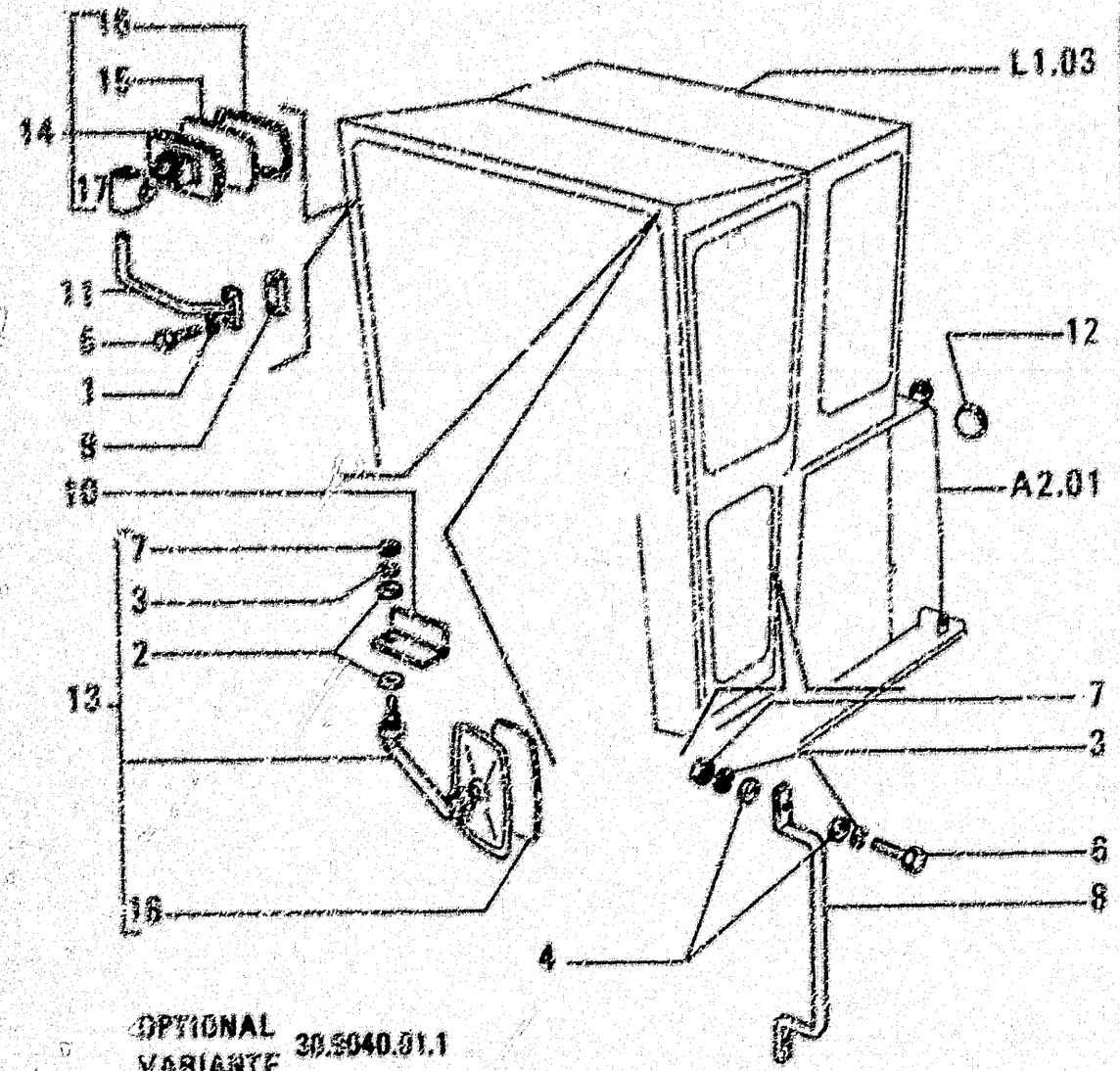

OPTIONAL
VARIANTE 30.5040.01.1

ITEM	PART NUMBER	QTY	TRANS CODE	DESCRIPTION	DESCRIZIONE
1	10516879	2	170R	LOCKWASHER 10,2x2,5	ROSETTA EL. 10,2x2,5
2	10519601	2	131R	WASHER 8,15x17	ROSETTA 8,15x17
3	10571773	5	170R	LOCKWASHER 6,1x2	ROSETTA EL. 6,1x2
4	14498521	8	131R	WASHER 8,4x17	ROSETTA 8,4x17
5	15970531	2	40V	SCREW 10x1,25x20	VITE 10x1,25x20
6	16044031	4	40N	SCREW 8x1,25x40	VITE 8x1,25x40
7	16100821	5	10D	NUT 6x1,25x5	DADO 6x1,25x6,5
8	730520/24	2	20M	HANDLE	MANIGLIA
9	780C8340	1	74B	BLOCK - TO BE WELDED	BLOCCHETTO - DA SALDARE
10	730C8341	1	20A	ANGLE - TO BE WELDED	ANGOLARE - DA SALDARE
11	780C8344	1	30G	SUPPORT	SUPPORTO
12	780C8360	2	90C	REFLECTOR	CATADIOTTRO
13	79018675	1	195S	REAR VIEW MIRROR - INNER	SPECCHIO RETROVISORE - INTERNO
14	79044786	1	195S	REAR VIEW MIRROR - OUTER	SPECCHIO RETROVISORE - ESTERNO
15	79046237	1	36V	PANEL OF GLASS	VETRO
16	79046239	1	255C	BEZEL	CORNICE
17	79046240	1	225S	BRACKET	STAFFA
18	79020236	1	36V	PANEL OF GLASS	VETRO

GERMAN VERSION – ALLESTIMENTO GERMANIA – EQUIPMENT ALLEMAGNE – AUSRUSTUNG FUR ...
DEUTSCHLAND – TIPO ALEMANIA

M1.02

	NOMENCLATURE BASE	BASIC DESIGNATION	NOMENCLATURE BASE	GRUNDBEZEICHNUNGEN	DENOMINACIONES BASE
[illegible]	CILINDRO FRENO	BRAKE CYLINDER	CYLINDRE DE FREIN	BREMSZYLINDER	CILINDRO DE FRENO
[illegible]	GUARNIZIONE LIQUIDA	GASKET LIQUID	PRODUIT LIQUID POUR ETANCHE	FLUESSIGDICHTUNG	SELLADOR
[illegible]	RUOTA DENTATA	GEAR WHEEL	PIGNON	TREIBRAD	RUEDA MOTRIZ
[illegible]	SILENZIATORE SUPPLEMENTARE	AUXILIARY SILENCER	SILENCIEUX SUPPLE-MENTAIRE	ZUSATZGERAEUSCH-STOFF	SILENCIADOR SUPLE-MENTARIO
[illegible]	CHIOCCIOLA	LEAD NUT	ECROU EN CHAPEAU	SPINDEL	TUERCA
[illegible]	GRANULATO FERROSO	FERROUS GRANULATE	GRANULE FERRUGINEUX	KOERNIGES EISEN	GRANULADO DE HIERRO
[illegible]	RUOTA	WHEEL	ROUE	RAD	RUEDA
[illegible]	SILENZIATORE	MUFFLER	SILENCIEUX	SCHALLDAEMPFER	SILENCIADOR
[illegible]	TRASMETTITORE	SENDING UNIT	TRANSMETTEUR	KONTAKTGEBER	CONTACTOR
[illegible]	ALBERO RONCHI	GEARING INPLOSION	ENGRENAGE INCLINE	SCHRAEGVERZAHNUNG	
[illegible]	CILINDRO,CLASSE...	CYLINDER,CLASS...	CYLINDRE,CLASSE...	ZYLINDER,KLASSE...	CILINDRO,CLASE..
[illegible]	[illegible]	GREASE	GRAISSE		
[illegible]	POMPA IDRAULICA	HYDRAULIC PUMP	POMPE HYDRAULIQUE	HD-PUMPE	BOMBA HIDRAULICA
[illegible]	RUOTA LIBERA	FREE WHEEL	ROUE LIBRE	FREILAUF	RUEDA LIBRE
[illegible]	SINCRONIZZATORE	SYNCHRONIZER	SYNCHRONISEUR	SYNCHRONISIERUNG	SINCRONIZADOR
[illegible]	CILINDRO PNEUMATICO	AIR CYLINDER	CYLINDRE PNEUMATIQ	PNEUMATISCHER ZYLINDER	CILINDRO NEUMATICO
[illegible]	[illegible]				
[illegible]	CILINDRO	BARREL	CYLINDRE	ZYLINDER	CILINDRO
[illegible]	RUOTA MOTRICE	SPROCKET	BARILLON MOTEUR	ANTRIEBSRAD	RUEDA MOTRIZ
[illegible]	CILINDRO	CYLINDER	CYLINDRE	ZYLINDER	CILINDRO
[illegible]	POMPA SERVOCOMANDO	SERVO CONTROL PUMP	POMPE DE SERVO-COMMANDE	SERVOSTEUERUNGS-PUMPE	BOMBA DE SERVO-MANDO
[illegible]	[illegible]				
[illegible]	AMMORTIZZATORE	DAMPER	AMORTISSEUR	SCHWINGUNGS-DAEMPFER	AMORTIGUADOR
[illegible]	[illegible]				
[illegible]	PONTE	AXLE	PONT	ACHSE	PUENTE
[illegible]	RUTTORE	BREAKER	RUPTEUR	UNTERBRECHER	RUPTOR
[illegible]	SNODO	ARTICULATION	ARTICULATION	GELENK	ARTICULACION
[illegible]	TRASMISSIONE FLESSIBILE	FLEXIBLE SHAFT	TRANSMISSION FLEXIBLE	BIEGSAME WELLE	ARBOL FLEXIBLE
[illegible]	CILINDRO DI FRENO RUOTA	WHEEL CYLINDER	CYLINDRE DE ROUE	RADBREMSZYLINDER	CILINDRO DE FRENO
[illegible]	RUOTA TENDITRICE	TRACK IDLER	ROUE TENDEUSE	LEITRAD	RUEDA DE GUIA
[illegible]	SOFFIETTO	BELLOWS	SOUFFLEUR	BLASEBALG	FUELLE
[illegible]	TRECCIA DI MASSA	GROUND BRAID	TRESSE DE MASSE	MASSEBAND	TRENZA DE MASA
[illegible]	CILINDRO DEL SERVOTIMONE	SERVO-ASSISTED STEERING CYLINDER	CYLINDRE RECEPTEUR	ZYLINDER DER SERVOLENKUNG	CILINDRO DE SERVO-DIRECCION
[illegible]	RADIATORE ACQUA	WATER RADIATOR	RADIATOR A L'EAU	WASSERKUEHLER	RADIADOR DE AGUA
[illegible]	SOLLEVATORE IDRAULICO	HYDRAULIC LIFTER	RELEVAGE HYDRAULIQUE	KRAFTHEBER HYDRAULISCH	LEVANTE HIDRAULICO
[illegible]	TRASPARENTE DELLO STOP	STOPLAMP LENS	TRANSPARENT DE FEUX STOP	LICHTSCHEIBE DER BREMSLEUCHTE	TAPA TRANSLUCIDA DE LUCES DE PARE
[illegible]	RADIATORE OLIO	OIL RADIATOR	RADIATOR A HUILE	OELKUEHLER	RADIADOR DE ACEITE

	DESIGNAZIONE BASE	BASIC DESIGNATION	DESIGNATIONS-BASES	GRUNDBEZEICHNUNGEN	DENOMINACIONES BASE
150C	CHIAVE	KEY	CLE	SCHLUESSEL	LLAVE
150D	GUIDA DELLA VALVOLA	VALVE GUIDE	GUIDE-SOUPAPE	VENTILFUEHRUNG	GUIA DE VALVULA
150F	POMELLO	KNOB	BOUTON	KNEBELGRIFF	BOTON
150G	RUBINETTO	COCK	ROBINET	HAHN	GRIFO
150H	SIGLA	TRADE MARK	SIGLE	KENNZEICHEN	SIGLA
150I	TIMER	TIMER	TIMER	TIMER	TIMER
150J	BARRA PORTATTREZZI	TOOL BAR	BARRE PORTEOUTIL	GERAETETRAEGER	
150K	BARRA	BAR	BARRE	STREBE	BARRA
151C	CHIAVE A TUBO	PIPE WRENCH	CLE A TUBE	STECKSCHLUESSEL	LLAVE DE TUBO
151D	GUIDA DELLA VALVOLA DI ASPIRA-	INTAKE VALVE GUIDE	GUIDE DE SOUPAPE	EINLASSVENTIL-	GUIA DE LA VALVULA
151E	ZIONE		D'ADMISSION	FUEHRUNG	DE ADMISION
151F	POMELLO DI FISSAGGIO	RETAINING KNOB	POMMEAU DE FIXA-	KLEMMKNOPF	POMO DE FIJACION
151G			TION		
151H	DELLA TRATTORE	TYPE PLATE	TYPE	MODELLBEZEICHNUNG	SIGLA TRACTOR
152B	BENNA DA CAVA	QUARRY BUCKET	GODET DE CARRIERE	FELSSCHAUFEL	CUCHARA PARA CANTERA
152C	GUIDA DELLA VALVOLA DI SCARICO	EXHAUST VALVE GUIDE	GUIDE DE SOUPAPE	AUSLASSVENTIL-	GUIA DE LA VALVULA
152D			D'ECHAPPEMENT	FUEHRUNG	DE ESCAPE
152F	POMPA ACQUA	WATER PUMP	POMPE A EAU	WASSERPUMPE	BOMBA DE AGUA
152G	BENNA MORDENTE	CLAMSHELL BUCKET	BENNE PRENEUSE	SCHALENGREIFER	CUCHARA MORDIENTE
152H	GUIDA DI SCORRIMENTO	SLIDE GUIDE	COULISSE	LAUFSCHIENE	GUIA DESLIZANTE
153P	POMPA OLIO	OIL PUMP	POMPE A HUILE	OELPUMPE	BOMBA DE ACEITE
154C	CHIAVE SERRATURA	LOCK KEY	CLE DE SERRURE	SCHLUESSEL	LLAVE DE CERRADURA
154F	POMPA ALIMENTAZIONE	FUEL PUMP	POMPE D'ALIMENTATION	KRAFTSTOFFPUMPE	BOMBA DE ALIMENTACION
155B	BENNA DA ROCCIA	ROCK BUCKET	GODET DE ROCHE	FELSLOEFFEL	CUCHARA PARA ROCAS
155G	GIUNTO RAPIDO	QUICK-CONNECTING COUPLING	ACCOUPLEMENT RAPID	SCHNELLKUPPLUNG	JUNTA RAPIDA
155P	POMPA	PUMP	POMPE	PUMPE	BOMBA
155R	RULLINO	NEEDLE ROLLER	AIGUILLE	NADEL	RODILLITO
155S	SILENTBLOC	SILENTBLOC	SILENTBLOC	SILENTBLOC	SILENTBLOC
155B	BENNA TRAPEZOIDALE	TRAPEZOIDAL BUCKET	GODET TRAPEZE	TRAPEZLOEFFEL	CUCHARA TRAPEZOIDAL
156G	GOLFARE	EYEBOLT	OEIL	KUGELKOPF	ARGOLLA
156P	POMPA A MANO	HAND PUMP	POMPE A MAIN	HANDPUMPE	BOMBA DE MANO
157B	BENNA 4 IN 1	4-IN-1 BUCKET	GODET MULTIPLES	4-IN-1-SCHAUFEL	CUCHARA MULTI-USO
157G	GUARNIZIONE ALBERO ROTANTE	LIP SEAL	GARNITURE D'ETANCHEITE	WELLENDICHTRING	JUNTA
157P	POMPA ARIA	AIR PUMP	POMPE A AIR	LUFTPUMPE	BOMBA DE AIRE
157R	RULLO	ROLLER	GALET	ROLLE	RODILLO
158B	BUSTA	ENVELOPE	ENVELOPPE	UMSCHLAG	SOBRE
158C	LINGUETTA A DISCO	WOODRUFF KEY	CLAVETTE	PASSFEDER	CHAVETA
158G	GUARNIZIONE O-R	O-RING	O-RING	O-RING	GUARNICION TORICA
158P	POMPA INIEZIONE	INJECTION PUMP	POMPE D'INJECTION	EINSPRITZPUMPE	BOMBA DE INYECCION
158T	TRASFORMATORE	TRANSFORMER	TRANSFORMATEUR	TRANSFORMATOR	TRANSFORMADOR

	DENOMINAZIONE BASE	BASIC DESIGNATION	DESIGNATIONS-BASES	GRUNDBEZEICHNUNGEN	DENOMINACIONES BASE
1400	CERNIERA	HINGE	CHARNIERE	SCHARNIER	BISAGRA
1403	GUAINA FLESSIBILE	SHEATH	GAINE	HUELLE	FUNDA
1404	PLANCIA	PLANK	PLANCHE	WAND	TABLERO
1405	SFERA	BALL	BILLE	KUGEL	ESFERA
1407	LAMA ABBATTIMENTO		LAME ABATTAGE	RAMMSCHILD	
1413	MASTICE ADESIVO	PUTTY	MASTIC ADHESIF	DICHTUNGSMASSE	ALMACIGA ADHESIVA
1419	PLANCIA PORTASTRUMENTI	INSTRUMENT PANEL	TABLEAU DE BORD	INSTRUMENTENBRETT	CUADRO INSTRUMENTACION
1417	TIRANTE FILETTATO	THREADED TIEROD	TIRANT	SPANNBOLZEN	PERNO
1425	GUAINA	SHEATH	GAINE	SCHUTZROHR	FUNDA
1426	MOLLA A BALESTRA	LEAF SPRING	RESSORT A LAMES	BLATTFEDER	MUELLE DE BALLESTA
1427	TIRANTE	TIEROD	TIRANT	STANGE	TIRANTE
1421	LAMA CAVACEPPI		LAME DESOUCHEUSE	STUBBENRODER	
1429	MOTOASSALE	LIVE AXLE	ESSIEU MOTEUR	ACHSANTRIEB	EJE
1430	TIRANTE DI STERZO TRASVERSALE	TRACK ROD	BARRE D'ACCOUPLEMENT	SPURSTANGE	BARRA DE ACOPLAMIENTO
1431			LAME EPIERREUSE	FELSRECHEN	
1431	LAMA SPIETRATRICE	MANIPULATOR	MANIPULATEUR	DRUCK FERNSTEUERUNG	
1434	MANIPOLATORE	DRAG LINK	BARRE DE DIRECTION	LENKSTANGE	BARRA DE DIRECCION
1437	TIRANTE DI STERZO LONGITUDINALE				
1441	LAMA DISSEPPOLATRICE PER AD		LAME DEBROUSSAILLEUSE AD	RODERECHEN (AD)	
1441	LAMA DISSEPPOLATRICE PER BD		LAME DEBROUSSAILLEUSE BD	RODERECHEN (BD)	
1452	BUSSOLA	GUIDE BUSHING	DOUILLE	GEWINDEBUECHSE	CASQUILLO
1456	GUIDA	GUIDE	GUIDE	FUEHRUNG	GUIA
1458	MAGLIA CINGOLO	TRACK LINK	MAILLON	KETTENGLIED	MALLA DE ORUGA
1462	PLANETARIO	SUN GEAR	PLANETAIRE	PLANETENANTRIEB	PIÑON PLANETARIO
1463	ROTORE	ROTOR	ROTOR	LAUFER	ROTOR
1466	SFIATATOIO	BREATHER	RENIFLARD	ENTLUEFTER	RESPIRADERO
1469	MODULO ANTERIORE	TOOL MODULE	MODULE ANTERIEUR		MODULO ANTERIOR
1469	ROTULA SFERICA	BALL JOINT	ROTULE	KUGELBUECHSE	ROTULA
1467	TIRANTE ELASTICO	ELASTIC TIEROD	TIRANT ELASTIQUE	FEDERNDE STANGE	VARILLA ELASTICA
1473	GUIDA DELLA MOLLA	SPRING GUIDE	GUIDE-RESSORT	FEDERFUEHRUNG	GUIA DE RESORTE
1474	MODULO POSTERIORE	POWER MODULE	MODULE POSTERIEUR		MODULO POSTERIOR
1477	PNEUMATICO	TIRE	PNEU	REIFEN	NEUMATICO
1477	TORRETTA	TURRET	TOURELLE	OBERWAGEN	TORRE
1480	POLVERIZZATORE	NOZZLE	PULVERISATEUR	EINSPRITZDUESE	PULVERIZADOR
1485	SI FORNISCONO SOLO LE PARTI	ONLY SEPARATE PARTS ARE SERVICED	ON LIVRE SEULEMENT SES PIECES	NUR EINZELTEILE LIEFERBAR	SOLO SE SUMINISTRAN LAS PIEZAS SUELTAS
1485					
1485					
1498	RUBINETTO-VALVOLA	COCK VALVE	ROBINET	VENTIL	VALVULA
1508	BORSA	BAG	TROUSSE	TASCHE	BOLSA

	DESIGNAZIONE BASE	BASIC DESIGNATION	DESIGNATIONS-BASES	GRUNDBEZEICHNUNGEN	DENOMINACIONES BASE
168T	TRASPARENTE DELL'INDICATORE DI	DIRECTION INDICATOR LAMP LENS	TRANSPARENT D'IN-	LICHTSCHEIBE DER	TAPA TRANSLUCIDA
168T	DIREZIONE		DICATEUR DE DIREC-	BLINKLEUCHTE	DEL INDICADOR DE
168T			TION		DIRECCION
169C	CILINDRO DI DISINNESTO	RELEASE CYLINDER	CYLINDRE DE DEBRA-	ARBEITSZYLINDER	CILINDRO DE EM-
169C			VAGE		BRAGUE
169P	POMPETTA	PUMP,WASHER	POMPE	PUMPE	BOMBA
169R	REGOLATORE	REGULATOR	REGULATEUR	REGLER	REGULADOR
169T	TRASPARENTE CON CATADIOTTRO	LENS AND REFLEX-REFLECTOR	TRANSPARENT ET	LICHTSCHEIBE MIT	TAPA TRANSLUCIDA
169T			CATADIOPTRE	RUECKSTRAHLER	CON CATAFAROS
170A	RAFFREDDAMENTO MOTORE	ENGINE COOLING SYSTEM	REFROIDISSEMENT MOTEUR		
170Z	TUBAZIONI RAFFREDDAMOTORE	ENGINE COOLING PIPING		LEITUNGEN MOTORKUEHL SYSTEM	
170S	ELEMENTI TENUTA ARIA	AIR-TIGHT ELEMENT	ELEMENTS ETANCHEITÈ D'AIRÈ	DICHTUNG FUER LUFTANLAGE	
170C	CILINDRO MAESTRO	MASTER CYLINDER	MAITRE-CYLINDRE	HAUPTZYLINDER	CILINDRO PRINCIPAL
170P	PONTICELLO	BRIDGE PIECE	CHAPE D'ATTELAGE	ANHAENGERKUPPLUNG	BRIDA
170R	ROSETTA EL.	LOCKWASHER	RONDELLE A RESSORT	FEDERRING	ARANDELA DE FRENO
170S	SOPPRESSORE	SUPPRESSOR	RESISTANCE	ENTSTOGRER	SUPRESOR
170T	TRASPARENTE	LENS	TRANSPARENT	LICHTSCHEIBE	TRANSLUCIDO
171C	CILINDRO OPERATORE	OPERATING CYLINDER	CYLINDRE DE COM-	ZYLINDER	CILINDRO DE MANDO
171C			MANDE		
171R	RIFLETTORE	REFLECTOR	REFLECTEUR	REFLEKTOR	REFLECTOR
171G	COPRASUOLA	STREET PLATE	PATIN DE ROUTE	STRASSENSCHUH	PATIN DE CARRETERA
172C	CINGHIA DI FISSAGGIO	SECURING STRAP	SANGLE DE FIXATION	HALTERIEMEN	CORREA DE FIJACION
172S	SOSPENSIONE	SUSPENSION	SUSPENSION	AUFHAENGUNG	SUSPENSION
173C	CINGHIA	BELT	COURROIE	KEILRIEMEN	CORREA
173R	RALLA ROTAZIONE	BULL GEAR	CRAPAUDINE	DREHKRANZ	RUEDA DE DIENTES-EXCAVADORA
174C	CINGHIE	BELTS	COURROIES	RIEMEN	CORREAS
174R	RALLA PORTALAMA	CIRCLE	CERCLE	KUGELAUFNAHME	RUEDA DE DIENTES-MOTONIVELADOR
174S	SOSTEGNO	BRACE	SUPPORT	STUETZE	SOPORTE
175R	REGOLATORE MECCANICO	GOVERNOR	REGULATEUR	MECHANISCHER REGLER	REGULADOR
176C	COFANO	HOOD	CAPOT	MOTORHAUBE	CAPOT
176R	RUSPA	SCRAPER	DECROTTOIR	ABSTREICHER	LIMPIADOR
177R	RUOTA COMPATTATORE	PADFOOT WHEEL			
177S	SPAZZOLA	BRUSH	BALAI	KOHLENBUERSTE	ESCOBILLA
178C	CINGOLO	TRACK	CHENILLE	RAUPENKETTE	ORUGA
180C	COLLARE	COLLAR	COLLIER	ROHRSCHELLE	COLLAR
180P	PORTA	DOOR	PORTE	TUER	PUERTA
180T	TRAVERSA	CROSS BEAM	TRAVERSE	TRAVERSE	TRAVESANO
181T	TRAVERSA DI TRAINO	DRAWBAR FRAME	TRAVERSE D'ATTELA-	ACKERSCHIENE	TRAVIESA PERFORADA
181T			GE		
182C	CINTURA DI SICUREZZA	SAFETY BELT	CEINTURE DE SECURITÈ	SICHERHEITSGURT	CINTURON DE SEGURIDAD

	DESIGNAZIONE BASE	BASIC DESIGNATION	DESIGNATIONS-BASES	GRUNDBEZEICHNUNGEN	DESIGNACIONES BASE
1621	SOLLEVATORE IDRAULICO (VELOCE)		RELEVAGE HYDRAULIQUE (RAPIDE)	KRAFTHEBER HYDRAULISCH-SCHNELL	
1630	PORTACENERE	ASHTRAY	CENDRIER	ASCHENBECHER	CENICERO
1640	COLONNETTA	STUD	COLONNETTE	SCHRAUBENBOLZEN	COLUMNA
1650	SPECCHIO	MIRROR	MIROIR	SPIEGEL	ESPEJO
1660	CHIODO	NAIL	CLOU	NIET	CLAVO
1670	PORTACONTATTI	CONTACT CARRIER	PORTE-CONTACTS	KLEMMENHALTER	CAJA DE BORNAS
1680	SPECCHIO RETROVISORE	REAR VIEW MIRROR	RETROVISEUR	RUECKSPIEGEL	ESPEJO RETROVISOR
1690	ALBERO RETROMARCIA	REVERSE SHAFT	ARBRE ARRIERE	WELLE-RUECKWAERTSGANG	ARBOL MARCHA ATRAS
1700	ANELLO ELASTICO	SNAP RING	ARRETOIR	SPANNRING	AROS ELASTICOS
1710	COMANDO CADUTA LIBERA DI EMER-GENZA	FREE BALL CONTROL	COMMANDE DE CHUTE	NOTSTEUERUNG DES F	MANDO DE CAIDA LIB EMERGENCIA
1720	APPENDIABITI	COAT-HOOK	PORTEMANTEAUX	KLEIDERHAKEN	COLGADOR
1730	COLLETTORE	MANIFOLD	COLLECTEUR	KRUEMMER	COLECTOR
1740	PORTAFUSIBILE	FUSE HOLDER	PORTE-FUSIBLE	SICHERUNGSHALTER	PORTAFUSIBLE
1750	ATTUATORE DI ROTAZIONE	SLEWING ACTUATOR	GROUPE DE ROTATION	DREHAGGREGAT	MECANISMO DE ROTACION
1760	COMANDO	CONTROL	COMMANDE	BETAETIGUNGS-VORRICHT.	MANDO
1770					
1780	TRAZIONI MOTORE-FILTRO ARIA	ENGINE TO AIR CLEANER LINES		LEITUNGEN FUER MOTORLUFTFILTER	
1790	AVVISATORE	EXCESS FUEL	DISPOSITIF CONTROLE INTRODUCTION	MEHRMENGENSYSTEM	SUPLEMENTO DE INYECCION
1800					
1810	COMANDO A MANO	HAND CONTROL	COMMANDE A MAIN	HANDBETAETIGUNG	MANDO MANUAL
1820	SPECIALE PER RICAMBI	SPECIFIC FOR REPLACEMENTS	SPECIAL POUR RECHANGES	EXTRA FUER DEN ERSATZ	ESPECIAL PARA RE-CAMBIOS
1830					
1840	TUBAZIONE	LINE	TUYAU	LEITUNG	TUBO
1850	COMANDO A PEDALE	FOOT CONTROL	COMMANDE AU PIED	FUSSHEBEL	PEDAL
1860	COMANDO DELL'AVVISATORE	HORN BUTTON	COMMANDE D'AVER-TISSEUR	HUPENBETAETIGUNG	PULSADOR DE BOCINA
1870					
1880	PORTAOGGETTI	UTILITY HOLDER	PORTE-OBJETS	ABLAGE	PORTAOBJETOS
1890	TUBO FLESS.CANALIZZAZIONI	HOSE ASSY	TUYAU FLEXIBLE	SCHLAUCH MIT STUTZEN	TUBO FLEXIBLE
1900	COMANDO PNEUMATICO	AIR CONTROL	COMMANDE PNEUMATI-QUE	PNEUMAT.BETAE-TIGUNG	MANDO NEUMATICO
1910					
1920	PORTALAMPADA	BULB HOLDER	PORTE-LAMPE	LAMPENFASSUNG	SOPORTE DE LAMPARA
1930	TUBO RIGIDO	TUBE	TUYAU	ROHR	TUBO
1940	COMANDO ELETTROPNEUMATICO	ELECTRO-PNEUMATIC CONTROL	COMMANDE ELECTRO-PNEUMATIQUE	ELEKTROPNEUMATI-SCHE BETAETIGUNG	MANDO ELECTRO-NEU-MATICO
1950	COMANDO FLESSIBILE	BOWDEN ASSY.	TIRETTE DE COM-MANDE	BOWDENZUG	MANDO FLEXIBLE
1960					
1970	PORTAPOLVERIZZATORE	NOZZLE HOLDER	PORTE-PULVERISATEUR	DUESENSTOCK	PORTAINYECTOR
1980	TUBETTO	TUBE	TUBE	ROHR	TUBO
1990	PORTASATELLITI	PLANETARY HUB	PORTE-SATELLITES	PLANETENTRAEGER	EJE DE SATELITES

	DENOMINAZIONE BASE	BASIC DESIGNATION	DESIGNATIONS-BASES	GRUNDBEZEICHNUNGEN	DENOMINACIONES BASE
1906	SPRONDE	TRACK FRAME END	GUIDE CHENILLES	KETTENFUEHRUNG	ESPOLON
1941	TUBETTO ISOLANTE	INSULATING SHEAT	TUBE ISOLANT	ISOLIERHUELLE	TUBO AISLANTE
1976	COMANDO ACCELERATORE	THROTTLE CONTROL	COMMANDE D'ACCELERATEUR	GASREGULIERUNG	MANDO DEL ACELERADOR
1979	PORTASPAZZOLA	BRUSH HOLDER	PORTE-BALAI	BUERSTENTRAEGER	PORTAESCOBILLA
1975	SPESSORE PLASTICO	PAD	CALE ELASTIQUE	ELASTISCHE UNTER-LAGE	SUPLEMENTO ELÁSTICO
1975		FERRULE	TUBE D'ATTACHE	HUELSE	TUBITO DE FIJACION
1971	TUBETTO STRINGIFILO	CHOKE CONTROL	COMMANDE A MAIN DE STARTER	STARTVORRICHTUNG	MANDO MANUAL DE STARTER
1980	COMANDO A MANO STARTER				
1980		PLATE SUPPORT	PORTE-PLAQUE	KENNZEICHENHALTER	SOPORTE DE PLACA
1985	PIASTRA PORTATARGA	SHIM	CALE D'EPAISSEUR	DISTANZSCHEIBE	ESPESOR
1985	SPESSORE	BUCKET CUTTING EDGE	COUTEAU DU GODET	SCHNEIDE	CUCHILLA
1985	COLTELLO BENNA	FEELER GAUGE	JAUGE D'EPAISSEUR	DICKENMESSGERAET	CALIBRE
1985	SPESSIMETRO	SAFETY CONTROL	COMMANDE DE SECURITE	INNENSICHERUNG	PESTILLO DE SEGURIDAD
2000	COMANDO SICUREZZA				
2000		EXPANDER	PRESSE-JOINT	DRUCKFEDER	ELEMENTO SEPARADOR
2000	PRENSIGARNIZIONE	PIN	GOUPILLE	STIFT	PASADOR
2000	SPINA	FILLER TUBE	TUBULURE DE REMPLISSAGE	EINFUELLSTUTZEN	CUELLO DE CARGA
2000	TUBO DI INTRODUZIONE				
2000		AUTOMATIC DRAIN VALVE	SOUPAPE AUTOMATIQUE DE DETENTE	AUTOMATISCHES AUSLASSVENTIL	VALVULA DE DESCARGA AUTOMATICA
2000	VALVOLA AUTOMATICA DI SCARICO				
2000		PRECLEANER	PREFILTRE	VORABSCHEIDER	PREFILTRO
2015	PREFILTRO	ELECTRICAL PLUG	FICHE ELECTRIQUE	STECKER	ENCHUFE
2015	SPINA ELETTRICA	AUTOMATIC BLEED VALVE	PURGEUR AUTOMATIQUE	AUTOMATISCHES ABLASSVENTIL	VALVULA DE PURGA AUTOMATICA
2015	VALVOLA AUTOMATICA DI SPURGO				
2020		KEY SWITCH W/ANTITHEFT DEVICE	COMMUTATEUR AVEC ANTIVOL	ZUENDANLASSSCHALTER MIT LENKSCHLOSS	CONMUTADOR CON DISP.ANTIRROBO
2020	COMMUTATORE CON ANTIFURTO				
2020		POSITIONER	POSITIONNEUR	RUECKSTELLVORRICHTUNG	POSICIONADOR
2025	POSIZIONATORE	SPRING PIN	GOUPILLE ELASTIQUE	SPANNSTIFT	PASADOR ELASTICO
2025	SPINA ELASTICA	SIDE	RIDELLE	BORDWAND	LADO
2025	SPONDA	FEED VALVE	SOUPAPE D'ALIMENTATION	ZUFUHRVENTIL	VALVULA DE ALIMENTACION
2025	VALVOLA DI ALIMENTAZIONE				
2025		AIR INTAKE	PRISE D'AIR	LUFTANSCHLUSS	BOCA DE AIRE
2050	PRESA ARIA	RECEPTACLE	PRISE DE COURANT	STECKDOSE	TOMA DE CORRIENTE
2050	PRESA DI CORRENTE	DOOR	VOLET	KLAPPE	POSTIGO
2050	SPORTELLO	POWER TAKE-OFF	PRISE DE FORCE	ZAPFWELLE	TOMA DE FUERZA
2077	PRESA DI FORZA	VENT PIPE	TUBE D'EVENT	ENTLUEFTUNGSLEITUNG	TUBO DE VENTILACION
2077	TUBO DI SFIATO				
2091		TURBINE	TURBINE	TURBINE	TURBINA
2163	TURBINA	MAIN FRAME ARTICULATION	ARTICULATION DES CHASSIS		
	ARTICOLAZIONE TELAI				

	COMPONENTE BASE	BASIC INFORMATION	DESIGNATIONS-BASES	DENOMINACIONES BASE	DENOMINACIONES BASE
2000	COPPIA DI RIDUZIONE	GEAR SET	COUPLE D'ENGRENAGES	ZAHNRADPAAR	PAR DE ENGRANAJES
2001			GES		
2002	TELAIO ANTERIORE	FRONT MAIN FRAME	CHASSIS AVANT	RAHMEN VORN	ARMAZON DELANTERO
2003	TELAIO POSTERIORE	REAR MAIN FRAME	CHASSIS ARRIERE	RAHMEN HINTEN	ARMAZON TRASERO
2004	STRUMENTO MULTIPLO	INSTRUMENT CLUSTER	COMBINE DE BORD PLUS INDICAT.	KOMBINATIONSINSTRUMENT	CUADRO DE INDICACIONES MULTIPL.
2005	TROMBA ACUSTICA	PROJECTOR	TROMPETTE	TROMPETE	TROMPETA
2006	TRATTORE	TRACTOR	TRACTEUR	MASCHINE	TRACTOR
2007	CARDANO ESTERNO CAMBIO	TRANSMISSION OUTSIDE CONTROL	CARDANIQUE EXTER.BOITE VITESSE	AUSSERE GETRIEBEGELENKWELLE	VARILLAJE CAMBIO VELOCIDADES
2008	CARDANO ESTERNO RIDUTTORE	LOW SPEED OUTER CONTROLS	CARDANIQUE EXTER. REDUCTEUR	ZUSATZGETRIEBEGELENKWELLE	CARDAN DEL REDUCTOR DEL CAMBIO
2009	DISPOSITIVI SICUREZZA CAMBIO	TRANSMISSION SAFETY DEVICE	BLOCAGE DE BOITE DE VITESSES	GETRIEBESICHERUNGSEINRICHTUNG	ENCLAVAMIENTO DEL CAMBIO
2010	COPRIGIUNTO	FISHPLATE	COUVRE-JOINT	LASCHE	CUBREJUNTAS
2011	TARGHETTA IDENTIFIC.CAVI	CABLE IDENTIF.TUBE			
2012	COPRIGUARNIZIONE	SEAL COVER	COUVRE-JOINT	HALTER	MENAZADERA
2013	TORQUE CONTROL	TORQUE CONTROL			
2014	CONTROPIASTRA DI GOMMA	PEDAL RUBBER PAD	GARNITURE CAOUTCHOUC	FUSSHEBELUEBERZUG	FORRO DE CAUCHO
2015	COPRITAPPO	PLUG COVER	CACHE-BOUCHON	SCHUTZKAPPE	CUBRICION
2016	BOCCAPRESA A	SUCTION HOSE	CREPINE	SAUGSIEB	FILTRO DE ASPIRACION
2017	GHIERA	BEZEL	MOULURE	RAHMEN	MARCO
2018	PATTINO	SHOE	PATIN	KETTENPLATTE	ZAPATA
2019	COPRIPULSANTE	BUTTON COVER	CACHE-BOUTON	DRUCKKNOPFDECKEL	CAPUCHA
2020	CORONA DENTATA	RING GEAR	COURONNE DENTEE	ZAHNKRANZ	CORONA DENTADA
2021	CILINDRO POSIZIONATORE	POSITIONER CYLINDER	CYLINDRE POSITION	STELLZYLINDER	
2022	CILINDRO PENETRAZIONE	PENETRATION CYLINDER	CYLINDRE DE PENETRATION	EINDRINGZYLINDER	
2023	CORPO	BODY	CORPS	GEHAUSE	CUERPO
2024	SUPPORTO	SUPPORT	SUPPORT	TRAEGER	SOPORTE
2025	PERNO MM 23,5X25	PINS 23,5X25	PIVOTS 23,5X25	BOLZEN 23,5X25	
2026	SUPPORTO ELASTICO	SPRING	SUPPORT ELASTIQUE	FEDERTRAEGER	APOYO ELASTICO
2027	PERNO MM 28X24	PINS 28X24		BOLZEN 28X24	
2028	SUPPORTO OSCILLANTE	SWIVELLING BLOCK	SUPPORT OSCILLANT	KIPPLAGER	APOYO OSCILANTE
2029	SUPPORTO MASSE CENTRIFUGHE	WEIGHT PLATE	PLAQUE DE MASSE-LOTTE	VERSTELLPLATTE	SOPORTE DEL CONTRAPESO
2030					
2031	SUPPORTO CON CATADIOTTRO	SUPPORT WINKFLEX REFLECTOR	SUPPORT AVEC CATADIOPTRE	LAGER MIT RUECKSTRAHLER	SOPORTE CON CATAFAROS
2032					
2033	CORRETTORE	CORRECTOR	CORRECTEUR	VERSTELLER	CORRECTOR
2034	CORRETTORE DI FRENATA	BRAKE COMPENSATOR	REPARTITEUR DE FREINAGE	BREMSVERSTELLER	CORRECTOR DE FRENADO
2035					
2036	SURPRESSORE FRENI	BRAKE BOOSTER	SURPRESSEUR DE FREINS	DRUCKVERSTELLER	REFORZADOR DE FRENO
3100	CREMAGLIERA	RACK	CREMAILLERE	ZAHNSTANGE	CREMALLERA
3101	CRISTALLO	GLASS PANE	GLACE	GLASSCHEIBE	CRISTAL
3102	CRISTALLO PROIETTORE	HEADLAMP LENS	GLACE DE PROJECTEUR	STREUSCHEIBE	CRISTAL DE PROYECTOR
3103					

M18

	DENOMINAZIONE BASE	BASIC DENOMINATION	DESIGNATIONS-BASES	GRUNDBEZEICHNUNGEN	DENOMINACIONES BASE
[illegible]	PUNTALE	PUSH ROD	EMPOUT	DRUCKSTANGE	EMPUJADOR
[illegible]	PUNTELLO	STAY	BEQUILLE	STREBE	PUNTAL
2464	TUBAZIONI TRASM.IDROSTATICA	HYDROSTATIC DRIVE SYSTEM LINES			
2467	PUNTERIA	TAPPET	POUSSOIR	STOESSEL	PERNO ARTICULADO
2467	PUNTERIA A RULLO	ROLLER TAPPET	POUSSOIR A GALET	ROLLENSTOESSEL	EMPUJADOR DE RODILLO
2467					
2472	PUNTA DENTE RIPPER	RIPPER SHANK POINT	POINTE DENT SCARIFICATEUR	AUFREISSERZAHNSPITZE	PUA DE DIENTE RIPPER
2474	PUNTONE	STRUT	ETAI	STREBE	LISTON
2480	CONTACHILOMETRI	SPEEDOMETER - KM	COMPTEUR KILOME-TRIQUE	KILOMETERZAEHLER	CUENTAKILOMETRICO
2480					
2480	CONTAMIGLIA	SPEEDOMETER-MILES	COMPTEUR DE MILLES	MEILENZAEHLER	CUENTAMILLAS
2480	CONTAMPI	TACHOMETER	COMPTE-TOURS	DREHZAHLMESSER	CUENTARREVOLUCIONES
2480	CONTAORE	HOURMETER	HOROMETRE	STUNDENZAEHLER	CUENTAHORAS
2480	PUNZONE	PUNCH	POINCON	DURCHSCHLAG	PUNZON
2484	INNESTO TRASMISSIONE	ENGINE/TRANSMISSION COUPLING		GETRIEBESCHALTUNG	
2484	COLLEGAMENTI CAMBIO	TRANSMISSION CONNECTING	CONNECTIONS DE BOITE/VITESSES	GETRIEBEANSCHLUESSE	
2484	CONTATTO	CONTACT	CONTACT	KONTAKT	CONTACTO
2485	CONTENITORE	CONTAINER	CONTAINEUR	BEHAELTER	RECIPIENTE
2486	CONTENITORE FILTRO	FILTER SHELL	CUVE DE FILTRE	FILTERGEHAEUSE	CAMISA DE FILTRO
2487	CONTRODADO	LOCK NUT	CONTRE-ECROU	KONTERMUTTER	CONTRATUERCA
2488	CONVERTITORE DI COPPIA	TORQUE CONVERTER	CONVERTISSEUR DE COUPLE	DREHMOMENTWANDLER	CONVERTIDOR
2489	CONVOGLIATORE	SHROUD	CONVOYEUR	LEITBLECH	CANALIZADOR
2490	COPERCHIO	COVER	COUVERCLE	DECKEL	TAPA
2492	COPIGLIA	COTTER PIN	COUPILLE	SPLINT	CHAVETA PARTIDA
2715	STATORE	STATOR	STATOR	STATOR	ESTATOR
2748	COPPA OLIO	OIL SUMP	CARTER A HUILE	OELWANNE	CARTER DE ACEITE
2748	STELO	ROD	TIGE	KOLBENSTANGE	VASTAGO
2750	COPPA	SUMP	CARTER A HUILE	OELWANNE	CARTER DE ACEITE
2756	STERZO	STEERING	DIRECTION	LENKUNG	DIRECCION
2760	COPPA DELLA RUOTA	WHEEL CAP	ENJOLIVEUR DE ROUE	RADKAPPE	EMBELLECEDOR DE RUEDA
2760					
2760	COPPA RACCOGLIOLIO	OIL SHIELD	COLLECTEUR D'HUILE	OELFANGSCHALE	RETENEDOR DE ACEITE
2760					
2760	DISPOSITIVO LUBRIFIC.CAMBIO	TRANS.LUBRICATION SYSTEM	DISP.LUBRIFIC.BOITE VITESSE	GETRIEBESCHMIERSYSTEM	
2760	STOPPINO	WICK	MECHE	SCHMIERDOCHT	MECHA
2767	TARGA MANUTENZIONE	SERVICE AND LUBE INSTRUCTION	DECALCOMANIE ENTRETIEN	ANZEICHILD BETRIEBSWINKELS	CALCOMANIA DE MANTENIMIENTO
2767	TARGHETTA IDENTIFICAZIONE	IDENTIFICATION PLATE	PLAQUETTE RECAPITULATIVE	TYPENSCHILD	MUESTRA DE IDENTIFICACION
2847	TERGICRISTALLO POSTERIORE	WINDSCREEN WIPER	ESSUIE-GLACE	SCHEIBENWISCHERWINTER	LIMPIA-CRISTAL POST.
2850	COPPIA CONICA	BEVEL GEAR SET	COUPLE CONIQUE	TELLER UND KEGELRAD	PAR CONICO
2867	TUBO FLESSIBILE	HOSE	TUYAU FLEXIBLE	SCHLAUCH	TUBO FLEXIBLE

	DESIGNAZIONE BASE	BASIC DESIGNATION	DESIGNATIONS-BASES	GRUNDBEZEICHNUNGEN	DENOMINACIONES BASE
2195	COMMUTATORE	SWITCH	COMMUTATEUR	EL.SCHALTER	CONMUTADOR
2196	PERNO/MERO	STUD	GOUJON	STIFTSCHRAUBE	ESPARRAGO
2197	TURBOCOMPRESSORE	TURBOCHARGER	TURBOCOMPRESSEUR	TURBOLADER	TURBOCOMPRESOR
2198	TUTA	OVERALL	COMBINAISON	ARBEITSANZUG	MONO DE MECANICO
2199	COMPRENDE	INCLUDES...	COMPREND...	EINSCHLIESSLICH...	COMPRENDE...
2200	PROFILATO	CHASSEL	PROFILE	EISEN	PERFIL
2201	SQUADRETTA	CONNECTING PLATE	EQUERRE	WINKEL	ESCUADRA
2202	COMPRESSORE ARIA	AIR COMPRESSOR	COMPRESSEUR D'AIR	LUFTKOMPRESSOR	COMPRESOR
2203	PROFILATO DI GOMMA	RUBBER SECTION	PROFILE CAOUTCHOUC	PROFILGUMMI	PERFIL DE GOMA
2204	PROIETTORE A TRE LUCI	THREE-LIGHT HEADLAMP	PROJECTEUR A TROIS FEUX	DREILICHTSCHEIN-WERFER	PROYECTOR DE TRES LUCES
2205	ROTAZIONE RETROESCAVATORE	BACKHOE ROTATION	ROTATION PELLE RETRO	DREHAGGREGAT	ROTACION RETROEXCAVADORA
2206	CONDENSATORE	CONDENSER	CONDENSATEUR	KONDENSATOR	CONDENSADOR
2207	PROIETTORE	FLOODLIGHT	PROJECTEUR	SCHEINWERFER	PROYECTOR
2208	STABILIZZATORE	STABILIZER	STABILISATEUR	STABILISATOR	ESTABILIZADOR
2209	CONDIZIONATORE	AIR CONDITIONER	CLIMATISEUR	KLIMAANLAGE	CLIMATIZADOR
2210	PROIETTORE DOPPIATO	DUAL HEADLAMP	PROJECTEUR JUMELÉ	DOPPELSCHEINWERFER	PROYECTORES GEMELOS
2211	PROLUNGA	EXTENSION	RALLONGE	VERLAENGERUNGSROHR	EXTENSION
2212	CONDOTTO	DUCT	CONDUIT	LEITUNG	CONDUCTO
2213	PROLUNGA PER GONFIAGGIO	TYRE INFLATION EXTENSION	RALLONGE DE GONFLAGE	VERLAENGERUNGS-SCHLAUCH ZUM AUFPUMPEN	EXTENSION DE MANGUERA
2214	CONDOTTO ARIA	AIR DUCT	CONDUIT D'AIR	LUFTLEITUNG	CONDUCTO DE AIRE
2215	PROTEZIONE	SHIELD	PROTECTION	ABDECKUNG	DEFENSA
2216	COLLETTORE ASPIRAZIONE	INTAKE MANIFOLD	CONDUIT D'ADMISSION	ANSAUGROHR	COLECTOR DE ASPIRACION
2217	STAFFA	BRACKET	ETRIER	BUEGEL	ESTRIBO
2218	STAFFA AD U	U-BOLT	ETRIER PROFILE EN U	U-BOLZEN	BRIDA DE SECCION EN U
2219	PEDALIERA	PEDAL CONTROL			
2220	TUBAZIONI COMANDO TRASM. IDR.	TRANSMISSION CONTROL LINES			
2221	COLLETTORE DI SCARICO	EXHAUST MANIFOLD	CONDUIT D'ECHAPPEMENT	AUSPUFFKRUEMMER	COLECTOR DE ESCAPE
2222	PULEGGIA	PULLEY	POULIE	RIEMENSCHEIBE	POLEA
2223	VOLTAMPEROMETRO	VOLTAMMETER	VOLTAMPEROMETRE	VOLT-AMPEREMETER	VOLTAMPERIMETRO
2224	STAFFETTA	CLIP	COLLIER	HALTER	ABRAZADERA
2225	VERNICE	PAINT	PEINTURE	LACKIERUNG	PINTURA
2226	CONNESSIONE	CONNECTION	CONNEXION	LEITUNG	CONEXION
2227	STANTUFFO	PISTON	PISTON	KOLBEN	EMBOLO
2228	PULSANTE	PUSH BUTTON	BOUTON	DRUCKKNOPF	PULSADOR
2229	PULSANTIERA	SWITCH PANEL	CLAVIER	SCHALTTAFEL	DECLADO

DESIGNAZIONE BASE	BASIC DESIGNATION	DESIGNATIONS-BASES	BENNENBEZEICHNUNGEN	DENOMINACIONES BASE
CRISTALLO ATERMICO	ATHERMIC GLASS PANE	GLACE ATHERMIQUE	SCHEIBE WÄRMEDÄMMEND	CRISTAL ATERMICO
TRASMISSIONE POSTERIORE	REAR TRANSMISSION	TRANSMISSION ARRIERE	HINTERE KRAFTÜBERTRAGUNG	
CROCIERA	SPIDER	CROISILLON	KREUZSTÜCK	CRUCETA
PNEUMATICI 14.00X24	TIRES 14.00X24	PNEUS 14.00X24	REIFEN 14.00X24	
PNEUMATICI 15.5X25	TIRES 15.5X25	PNEUS 15.5X25	REIFEN 15.5X25	
PNEUMATICI 17.5X25	TIRES 17.5X25	PNEUS 17.5X25	REIFEN 17.5X25	
CRONOTACHIMETRO	TACHOMETER	TACHYMETRE	DREHZAHLMESSER	CUENTAREVOLUCIONES
PNEUMATICI 23X25	TIRES 23X25	PNEUS 23X25	REIFEN 23X25	
PNEUMATICI 20.5X25	TIRES 20.5X25	PNEUS 20.5X25	REIFEN 20.5X25	
PNEUMATICI 26.5X25	TIRES 26.5X25	PNEUS 26.5X25	REIFEN 26.5X25	
PNEUMATICI 29.5X25	TIRES 29.5X25	PNEUS 29.5X25	REIFEN 29.5X25	
CRONOTACHIMETRO	SPEEDOMETER	CHRONOTACHYMETRE	TACHOMETER	CRONOTACOMETRO
CRUSCOTTO	DASHBOARD	PLANCHE DE BORD	ARMATURENBRETT	TABLERO
CUFFIA RADIATORE	RADIATOR GUARD	CAPOT	KUEHLERHAUBE	CAPUCHON
CUFFIA DI GOMMA	RUBBER BOOT	CAPUCHON CAOUTCHOUC	MANSCHETTE	CAPUCHON DE CAUCHO
CUFFIA PER PROIETTORE	HEADLAMP BOOT	CALOTTE DE PROJECTEUR	HALTERING	SOPORTE DEL PROYECTOR
CUNEO	WEDGE	COIN	KEIL	CUNA
CUFFIA PARAPOLVERE	DUST BOOT	CAPUCHON POUR POUSSIER	STAUBSCHUTZKAPPE	CAPUCHON GUARDAPOLVO
RUOTE CON CERCHIO 14.00-25	WHEELS W/RIM 14.00-25		RAEDER MIT FELGE 14.00-25	
RUOTE CON CERCHIO 8.00TG-24	WHEELS W/RIM 8.00TG-24		RAEDER MIT FELGE 8.00TG-24	
CUSCINETTO	BEARING	ROULEMENT	KUGELLAGER	RODAMIENTO
CUSCINO	CUSHION	COUSSIN	SITZPOLSTER	ALMOHADA
CUSTODIA PER LIBRETTI	PORTFOLIO	POCHETTE A PAPIERS	DOKUMENTENTASCHE	FUNDA PARA MAPAS
BLOCCAGGIO IDRAULICO	HYDRAULIC LOCK	BLOCAGE HYDRAULIQUE		ANCLAJE HYDRAULICO
COMANDO PEDALI DI SERVIZIO	BRAKE PEDALS		FUSSBREMSBETAETIGUNG	
COMANDO FRENI STAZIONAMENTO	PARKING BRAKE	FREINS DE STATIONNEMENT	FESTSTELLBREMSHEBEL	
COMANDO FRIZIONI DI STERZO	STEERING CONTROL		BETAETIGUNG LENKKUPPLUNGEN	
TUBAZIONI EST FRIZIONI STERZO	STEERING OUTER PIPING		LENKKUPPLUNGEN AUSSER LEITUNGE	
TUBAZIONI COLLEG.FRIZ.STERZI	STEERING CONNECTING PIPING		LENKKUPPLUNG ANSCHLUSSLEITUNGE	
CORNICE DELLA TARGA	NUMBER PLATE FRAME	MONTURE DE PLAQUE	KENNZEICHENSCHILD-LEISTE	MARCO DE MATRICULA
CORNICE DEL PROIETTORE	HEADLAMP RIM	MONTURE DE PROJECTEUR	DECKELRING	MARCO DE PROYECTOR
GUARNIZIONE DI GOMMA	WEATHERSEAL STRIP	CONTOUR CAOUTCHOUC	DICHTUNGSPROFIL	BURLETE DE GOMA
CABINA SICUREZZA	ROPS CAB	CABINE DE SECURITE	SICHERHEITSKABINE	CABINA DE SEGURIDAD
CASSETTO DISTRIBUTORE	CONTROL VALVE SPOOL	BOITE DISTRIBUTEUR	SCHIEBERSTANGE	CORREDERA DEL DISTRIBUITOR
COLORE	COLOR	COULEUR	FARBE	COLOR
CORPO TRATTORE	TRACTOR BODY	CORPS TRACTEUR	MASCHINENRAHMEN	CUERPO TRACTOR

	DENOMINAZIONE BASE	BASIC DESIGNATION	DESIGNATIONS-BASES	GRUNDBEZEICHNUNGEN	DENOMINACIONES BASE
3070	CORPO CARRELLO	TRACK FRAME	CORPS DE CHARIOT DE CHENILLE	LAUFWERKSRAHMEN	CARRO DE ORUGA
3080	CRISTALLO COLORATO	TINTED ATHERMIC GLASS PANE	GLACE ATHERMIQUE COLORÉ	SCHEIBE GETOENT	CRISTAL COLOREADO
3090	CONVERTITORE PNEUMOIDRAULICO	POWER CLUSTER	SERVO-FREIN HYDROPNEUMATIQUE	HYDROPNEUMATISCHE SERVOBREMSE	SERVOFRENO NEUMOHIDRAULICO
4000	COMBUSTIBILE	FUEL	COMBUSTIBLE	KRAFTSTOFF	COMBUSTIBLE
4010	CONTAMPATO	MOLD-ON CONNECTOR			
4015	SARACINESCA	GATE VALVE	VANNE	SCHIEBERVENTIL	COMPUERTA
4025	SCATOLA CAMBIO	TRANSMISSION HOUSING	BOITE DE VITESSES	GETRIEBEGEHAEUSE	CAJA DE CAMBIO
4035	SCATOLA RIDUTTORE FINALE	FINAL DRIVE HOUSING	CARTER DE REDUCTEUR FINAL	ENDANTRIEBSGEHAEUSE	CAJA DE REDUCTOR
4045	SCATOLA TRASMISSIONE	REAR HOUSING	CARTER PONT ARRIERE	GETRIEBEGEHAEUSE	CAJA DE TRANSMISION
4055	SIGILLANTE	SEALANT	PRODUIT D'ETANCHEITE	VERPLOMBT	SELLADOR
4065	SPRUZZATORE	NOZZLE	GICLEUR	SPRITZDUESE	INYECTOR
4075	STRISCIA ANTISDRUCCIOLO	ANTI-SKID	BANDE ANTIDERAPANTE	RUTSHFESTER BELA	TIRA CONTRA-DESLIZAMIENTO
4085	STRUTTURA PROTEZIONE	ROPS CANOPY	STRUCTURE DE PROTECTION	SCHUTZRAHMEN	ESTRUCTURA DE PROTECCION
4095	SEGMENTO FRENO	BRAKE LINING	SEGMENT DE FREIN	BREMSBELAG	ZAPATA DE FRENO
4105	SERBATOIO OLIO IMP. IDRAULICO	HYDRAULIC TANK	RESERVOIR HYDRAULIQUE	TANK FUER HYDR/	DEPOSITO ACEITE SISTEMA HIDR.
4115	SERBATOIO COMBUSTIBILE E OLIO	FUEL AND OIL TANK	RESERVOIR COMBUSTIBLE/HUILE	KRAFTSTOFF/OEL	TANQUE COMBUSTIBLE Y ACEITE
4125	SEMIMAGLIA CINGOLO	HALF TRACK LINK	DEMI-MAILLON	HALBKETTENGL	SEMIMALLA DE ORUGA
4135	SEMICERNIERA	HALF HINGE	DEMI-CHARNIERE	HALBSCHARNIER	SEMIBISAGRA
4145	SCHEMA	SCHEMATIC	SCHEME	SCHEMA	ESQUEMA
4155	SEMIFASCIA	HALF BAND	DEMI-BANDE	HALBITALTEBAND	SEMIFAJA
4165	SBRINATOIE	DEFROSTER	DEGIVREUR	ENTFROSTER	DESCONGELA
4175	SEMIFLANGIA	HALF FLANGE	DEMI-BRIDE	HALBFLANSCH	SEMIBRIDA
4185	SERIE	SET	JEU	SATZ	JUEGO
4195	DISCO SOLLEVAMENTO	LIFT RELEASE VALVE			
4205	SERBATOIO ARIA	AIR RESERVOIR	RESERVOIR A AIR		DEPOSITO DE AIRE
4215	SOLVENTE	SOLVENT	SOLVANT		
4220	PER VARIANTE	FOR SPECIAL EQUIPMENT	POUR VARIANTE	FUER VARIANTEN	PARA VARIANTE
4230	RIDUTTORE LATERALE	FINAL DRIVE	REDUCTEUR LATERAL	SEITLICHER ENDANTRIEB	
4240	PERNO A SFERA	BALL PIN	AXE SFERIQUE	KUGELBOLZEN	ROTULA
4310	POZZETTO	WELL	ETUI	SUMPF	DEPOSITO
4320	PUNTA DENTE BENNA	BUCKET TOOTH POINT	POINTE DENT DE GODET	SCHAUFELZAHNSPITZE	PUA DE DIENTE CUCHARA
4330	PIATTAFORMA	PLATFORM	PLATE-FORME	PLATTFORM	PLATAFORMA
5031	RUOTE CARRELLO CINGOLO	TRACK ROLLER	ROUE PORTEUR DE CHENILLE	LAUFROLLE	RUEDA DE APOYO DE LA ORUGA
5052	TENDICINGOLO	TRACK IDLER	TENDEUR DE CHENILLE	LEITRAD	
5032	RULLO SOSTEGNO CINGOLO	TRACK CARRIER ROLLER	GALET DE RETOUR DE CHENILLE	STUETZROLLE	RUEDA DE SOPORTE DE LA ORUGA
5054	RIPARI CINGOLO	TRACK COVERS	PROTECTIONS DE CHENILLE	LAUFWERKSCHUTZ	BLINDAJE DE CADENAS
5061	SOSPENSIONE ANT CINGOLO	TRACK FRONT SUSPENSION	SUSPENSION AV. CHENILLE	LAUFWERKSAUFHAENGUNG VORNE	
5063	COLLEGAMENTO CARRELLI	TRACK LINKING PLATES			
5065	SOSPENSIONE POST CINGOLO	REAR SUSPENSION	SUSPENSION AR. CHENILLE	LAUFWERKSAUFHAENGUNG HINTEN	
6000	VARIANTE A RICHIESTA	SPECIAL EQUIPMENT	EQUIPEMENT SPECIAL	VARIANTEN	EQUIPO ESPECIAL

	DESIGNAZIONE BASE	BASIC DESIGNATION	DESIGNATIONS-BASES	GRUNDBEZEICHNUNGEN	DESIGNACIONES BASE
8001	PROVVEDERE IN LOCO	OBTAIN LOCALLY	A PROCURER SUR		CONSEGUIR LOCALMENTE
8004	TAGLIARE IN MISURA	CUT AT ASSEMBLY	COUPER SELON BESOIN		CORTAR SEGUN NECESSARIO
8005	FINO AL TELAIO...	UP TO SERIAL NO...	JUSQU'AU CHASSIS...	BIS RAHMEN...	HASTA EL ARMAZON...
8007	DAL TELAIO...	FROM THE SERIAL NO...	A PARTIR DU CHASSIS...	AB RAHMEN...	A PARTIR DEL ARMAZON...
8010	VEDERE NOTA	SEE NOTE	VOIR REMARQUE	SIEHE ANMERKUNG	VEASE NOTA
8020	COMANDI SPECIALI	STEERING SYSTEM	COMMANDE DE DIRECTION	LENKUNGSSYSTEM	MANDO DE LA DIRECCION
8050	COMANDI FRENO	BRAKE CONTROLS	COMMANDE DE FREINS		MANDO DEL FRENO
7117	LEVERAGES	CONTROL LEVERS	TRINGLERIES		TIMONERIA
7211	TELAIO INFERIORE	LOWER MAIN FRAME	CHASSIS INFERIOR	RAHMEN UNTEN	ARMAZON INFERIOR
7235	TELAIO SUPERIORE	UPPER MAIN FRAME	CHASSIS SUPERIOR	RAHMEN OBEN	ARMAZON SUPERIOR
7400	BATTERIE, SEDE E RIPARI	BATTERY, SEAT AND SUPPORT	BATTERIE, SIEGE ET PROTECTION	BATTERIE HALTERUNG	
7410	MOTORIDUTTORE TRASLAZIONE	DRIVE MOTOREDUCTION			
7415	MOTORIDUTTORE ROTAZIONE	SWING MOTOREDUCTION			
7550	IMPIANTO ELETTRICO	ELECTRICAL SYSTEM	SYSTEME ELECTRIQUE		
7558	COMANDI ELETTRICI	ELECTRIC CONTROLS	COMMANDES ELECTRIQUE	ELEKTRISCHE STEUERUNG	
7561	APPARECCHI ELETTRICI	ELECTRICAL INSTRUMENTS	DISPOSITIFS ELECTRIQUES	ELEKTRISCHE ANZEIGEINSTRUMENTE	
7563	CAVI AVVIAMENTO	STARTING CABLES	CABLES DEMARRAGE	STARTERKABEL	
7564	CAVI VARI	VARIOUS CABLES	CABLE DIVERS	MEHRERE KABEL	
7600	APPARECCHI ILLUMINAZIONE	LIGHTS	ECLAIRAGE	BELEUCHTUNG	SISTEMA DE ALUMBRADO
7650	TERMOMETRI E MANOMETRI	TEMPERATURE-PRESSURE GAUGES	THERMOMETRES ET MANOMETRES	THERMOMETER UND MANOMETER	
7874	BLOCCAGGIO TORRETTA	SUPERSTRUCTURE LOCKING	BLOCAGE SUPERSTRUCTURE		
8570	BENNA SCARICO BILATERALE	BILATERAL DISCARGE BUCKET	GODET VIDAGE BILATERAL	SEITENKIPPSCHAUFEL	
8800	IMPIANTO IDRAULICO	HYDRAULIC SYSTEM	SYSTEME HYDRAULIQUE		SISTEMA HYDRAULICO
8900	TUBAZIONI	PIPING		LEITUNGEN	
8901	FILTRI CIRCUITO OLIO	OIL TANK FILTERS		HYDR.FILTER	
8902	POMPA ATTREZZO	EQUIPMENT PUMP	POMPE OUTIL	HYDRAULIKPUMPE	
8904	DISTRIBUTORE ATTREZZO	EQUIPMENT CONTROL VALVE	DISTRIBUTEUR DE L'OUTIL	STEUERGERAET(ARBEITSHYDRAULIK)	
8906	COMANDO DISTRIBUTORE ATTREZZO	CONTROL VALVE DRIVE	COMMANDE DE OUTIL	HYDRAULIK-STEUERUNG	ACCIONAMIENTO DEL UTIL
8908	TUBAZIONI IMP.IDRAULICO	HYDRAULIC SYSTEM PIPING		LEITUNGEN FUER HYDRAULIKSYSTEM	
8950	COFANI	HOODS	CAPOTS	MOTORHAUBEN	
8955	RIPARI LATERALI COFANO	HOOD SIDE GUARDS	PROTECTIONS LATERALES CAPOT	SEITENBLECHE	
9000	SEDILE CONDUTTORE	OPERATOR SEAT	SIEGE OPERATEUR	FAHRERSITZ	ASIENTO CONDUCTOR
9002	SOSTEGNO E RIPARI SEDILE	SEAT SUPPORT AND GUARD	SUPPORT ET PROTECTION SIEGE	SITZBEFESTIGUNG UND VERKLEIDUN	
9501	CATENARIA ANTIPOLVERE	SEALED TRACK CHAIN	CHENILLE SCELLEE	KETTENZUG MIT STAUSCHUTZUNG	
9502	CABINA CORAZZATA	BULLETPROOF CAB	CABINE BLINDEE	FAHRERHAUS GEPANZERT	
9700	POSTO GUIDA	OPERATORS COMPARTMENT			
9705	PAVIMENTAZIONE-PEDANE	FLOORING-FLOORS	AILES - PLANCHERS	KOTFLUEGEL-TRITTBLECH	
9761	PROTEZIONI INFERIORI	BOTTOM GUARDS	PROTECTION INFERIEURS	PANZERWACHE	
9877	STRUTTURA ROPS RIVESTITA			ROPS RAHMEN VERKLEIDET	
9965	SOSTITUZ.RAPIDA OLIO MOTORE	ENGINE OIL QUICK CHANGE			

	DESIGNAZIONE BASE	BASIC DESIGNATION	DESIGNATIONS-BASES	GRUNDBEZEICHNUNGEN	DENOMINACIONES BASE
9007	IMP.PROTEZIONE MOTORE	ENGINE PROTECTION			
9016	ALLESTIMENTO USAF	USAF PROVISION			
9113	SENZA CILINDRI SOLLEVAMENTO	LIFT CYLINDERS DEDUCTION	SANS CYLINDRES SOULEVEMENT	OHNE HUBZYLINDER	
9113	SENZA TUBAZ E CILINDRI SOLLEV	LIFT CYLINDERS & PIPING DEDUCT	SANS TUYAUT.ET SYL.SOUL.	OHNE LEITUNGEN UND HUBZYLINDER	
9115	BLOCCAGGIO ARTICOLAZ BRACCI	BOOM LINKAGE LOCK	BLOCAGE ARTICULATION BRAS	HUBGESTAERGEARRETIERUNG	
9116	ALLESTIMENTO FAMA	FAMA PROVISION			
9117	PREPARAZIONE P/SPEDIZIONE	SHIPPING PREPARATION			
9130	SENZA DISPOSITIVO EQUISTATIC	EQUISTATIC DEVICE DEDUCTION	SANS DISPOSITIF EQUISTATIQUE	OHNE EQUISTATIK	
9152	SENZA VERNICIATURA A SMALTO				
9200	SENZA BOZZELLI GANCIO	HOOK SHEAVES DEDUCTION	SANS MOUFLE DE CROCHET	OHNE HAKENSEILBLOCK	
9206	SPECIAL CONTRACT	SPECIAL CONTRACT			
9220	SENZA ZAVORRE POSTERIORI	REAR COUNTERWEIGHT DEDUCTION	SANS LESTS ARRIERES	OHNE KONTERGEWICHT HINTER	
9225	SENZA COMANDO FREE FALL	FREE FALL CONTROL DEDUCTION	SANS COMMANDE FREE FALL	OHNE FREIFALL-EINRICHTUNG	
9230	SENZA ZAVORRA E SOPPORTO (ANT)		SANS LEST ET SUPP (AV)	OHNE KONTERGEWICHT/KONSOLE VOR	
9232	SENZA ZAVORRE LATERALI	SIDE COUNTERWEIGHT DEDUCTION	SANS LESTS LATERAUX	OHNE SEITLICHES KONTERGEWICHT	
9242	SENZA PNEUMATICI	TIRE OMISSION	SANS PNEUS	OHNE REIFEN	
9401	SENZA PNEUMATICI E CERCHI	TIRE AND WHEEL OMISSION	SANS PNEUS ET CERCLES	OHNE REIFEN UND FELGEN	
9505	SENZA SUOLE	SHOES DEDUCTION	SANS PATINS	OHNE KETTENPLATTEN	
9512	SENZA CATENARIA E SUOLE	TRACK CHAIN & SHOES DEDUCTION	SANS CHENILLE ET PATINS	OHNE KETTENZUG UND PLATTEN	
9540	SENZA CABINA	CAB OMISSION			
9602	SENZA RISCALDATORE	HEATER DEDUCTION	SANS CHAUFFAGE	OHNE HEIZUNG	
9633	SENZA EMERGENCY STEERING	EMERGENCY STEERING DEDUCTION	SANS DIRECTION D'EMERGENCE	OHNE NOTLENKUNG	
9706	FORNITURE ESTERNE	PURCHASED FINISH (P.F.)			
9705	COMANDI MOTORE (FF MOTORE)	ENGINE CONTROLS (ENGINE PF)		MOTORSTEUERUNG	
9761	SENZA BACK UP ALARM	BACK UP ALARM DEDUCTION	SANS BACK UP ALARM	OHNE RUECKFAHRWARNANLAGE	
9806	TARGHE E MANUALI	MANUALS AND DECALS	PLAQUES ET MANUELS	KLEBESCHILDER UND HANDBUECHER	
9861	TARGHE D'IDENTIFICAZIONE	IDENTIFICATION PLATES	PLAQUE D'IDENTIFICATION	TYPENSCHILDER	
9862	MARCHI DELLA DITTA	TRADE MARKS		FIRMENZEICHEN	
9946	SENZA RIALTAMENTO SEDILE				
9950	SENZA SEDILE	SEAT DEDUCTION	SANS SIEGE	OHNE SITZ	
9951	SENZA SEDILE E SOPPORTO	SEAT AND PEDESTAL DEDUCTION	SANS SIEGE ET SUPPORT	OHNE SITZ UND KONSOLE	
9976	SENZA STRUTTURA PROTEZIONE	ROPS CANOPY DEDUCTION	SANS STRUCTURE DE PROTECTION	OHNE SCHUTZRAHMEN	SIN ESTRUCTURA DE PROTECCION
9980	SENZA BARRA DI TRAINO	SWINGING DRAWBAR DEDUCTION	SANS BARRE D'ATTELAGE	OHNE ZUGPENDEL	
9981	SENZA GANCIO TRAINO	DRAWBAR DEDUCTION	SANS CROCHET D'ATTALAGE	OHNE ZUGHAKEN	
9990	DOTAZIONI FINALI	FINAL PREPARATION			
9998	LUBRIFICANTI	LUBRICANTS	LUBRIFIANTS		